本体表示 Body marking Beschriftung Marque du boîtier Marca en el cuerpo Marcatura sul prodotto	Nikon MONARCH

株式会社 ニコンビジョン CSセンター
住所：〒142-0043 東京都品川区二葉1丁目3番25号
Tel：03-3788-7699 Fax：03-3788-7692

NIKON VISION CO., LTD.
Customer Service Department
3-25, Futaba 1-chome, Shinagawa-ku, Tokyo 142-0043, Japan
Tel: +81-3-3788-7699 Fax: +81-3-3788-7698

Printed in China (139k)/9DE

双眼鏡 / BINOCULARS / FERNGLÄSER / JUMELLES / BINOCULARES / BINOCOLO

モナーク/MONARCH/MONARCH ATB

モナーク/**MONARCH** **MONARCH ATB**

8x36DCF / 10x36DCF / 8x42DCF / 10x42DCF / 12x42DCF
8.5x56DCF / 10x56DCF / 12x56DCF

製品の手引き / Product Guide / Produktführer / Guide des produits / Guía del producto / Guía del producto

J E G F S I

裸眼で使用する場合は、接眼目当てを反時計方向に一杯まで回してください。

Eyecup is turned counterclockwise to the fully extended position (for users with normal eyesight)

Okularmuschel bis zum Anschlag herausgedreht (für Anwender ohne Sehhilfe)

L'œilleton est tourné dans le sens anti-horaire en position entièrement sortie (pour les utilisateurs à vision normale).

Gire el ocular hacia la izquierda para alargarlo al máximo (para las personas con visión normal)

Per portarlo nella posizione completamente estesa, il paraocchio viene ruotato in senso antiorario (per utenti con una vista normale).

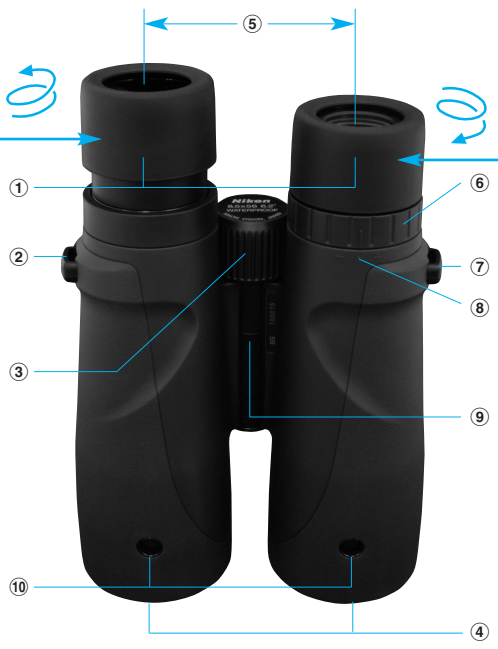

眼鏡を使用する場合は、接眼目当てを時計方向に一杯まで回してください。

Eyecup is turned clockwise to the fully retracted position (for spectacle wearers)

Okularmuschel bis zum Anschlag nach unten gedreht (für Brillenträger)

L'œilleton est tourné dans le sens horaire en position entièrement enfoncée (pour les porteurs de lunettes).

Gire el ocular hacia la derecha hasta que se retraiga completamente (para las personas que utilicen lentes)

Per portarlo nella posizione completamente ritratta, il paraocchio viene ruotato in senso orario (per utenti con gli occhiali).

構成	識別マーク		
	ø36	ø42	ø56
双眼鏡ボディ	BR	BY	BS
接眼キャップ	EBJ	EBJ	EBN
対物レンズキャップ	OAV	OBF	OBD
ソフトケース	CAV	CAW	CBU
ツリヒモ	SAD	SAD	SAA

12x56DCF には三脚アダプターTRA-3が付属します。

ITEMS SUPPLIED	identification marking		
	ø36	ø42	ø56
Binoculars	BR	BY	BS
Eyepiece lens cap	EBJ	EBJ	EBN
Objective lens caps	OAV	OBF	OBD
Soft case	CAV	CAW	CBU
Neckstrap	SAD	SAD	SAA

Tripod adapter TRA-3 is included with 12x56DCF.

Im Lieferumfang	Kennzeichnung		
	ø36	ø42	ø56
Fernglas	BR	BY	BDS
Okulardeckel	EBJ	EBJ	EBN
Objektiv-linsendeckel	OAV	OBF	OBD
Weichtasche	CAV	CAW	CBU
Halsriemen	SAD	SAD	SAA

Stativadapter TRA-3 gehört zum Lieferumfang von 12x56DCF.

ELEMENTS FOURNIS	Marque d'identification		
	ø36	ø42	ø56
Jumelles	BR	BY	BS
Capuchon d'oculaire	EBJ	EBJ	EBN
Capuchons d'objectif	OAV	OBF	OBD
Etui souple	CAV	CAW	CBU
Bandoulière	SAD	SAD	SAA

L'adaptateur pour trépied TRA-3 est fourni avec les 12x56DCF.

ACCESORIOS SUMINISTRADOS	Marca de identificación		
	ø36	ø42	ø56
Binoculares	BR	BY	BS
Tapa de oculares	EBJ	EBJ	EBN
Tapas de objetivo	OAV	OBF	OBD
Funda blanda	CAV	CAW	CBU
Correa al cuello	SAD	SAD	SAA

Con el 12x56DCF se incluye el adaptador para trípode TRA-3.

ARTICOLI FORNITI	Contrassegno per individuazione		
	ø36	ø42	ø56
Binocolo	BR	BY	BS
Coperchi di oculari	EBJ	EBJ	EBN
Copriobiettivo	OAV	OBF	OBD
Custodia morbida	CAV	CAW	CBU
Tracolla	SAD	SAD	SAA

L'adattatore treppiedi TRA-3 è incluso nel 12x56DCF.

各部のなまえ

① 接眼目当て
② ツリヒモ取りつけ部
③ ピント合わせリング
④ 対物レンズ
⑤ 眼幅
⑥ 視度調整リング
⑦ 指標
⑧ 0ディオプター位置
⑨ 中心軸
⑩ 対物レンズキャップ取り付け穴（ø56、ø42）

NOMENCLATURE

① Eyecup
② Neck strap eyelet
③ Focusing ring
④ Objective lens
⑤ Interpupillary distance
⑥ Diopter ring
⑦ Diopter index
⑧ 0 (zero) diopter position
⑨ Central shaft
⑩ Mount holes for objective lens caps (8x42DCF/10x42DCF/12x42DCF/8.5x56DCF /10x56DCF/12x56DCF)

TEILEBEZEICHNUNG

① Okularmuschel
② Riemenöse
③ Fokussierring
④ Objektivlinse
⑤ Augenabstand
⑥ Dioptrien-Einstellring
⑦ Dioptrienindex
⑧ Dioptrien-Nullstellung
⑨ Mittelachse
⑩ Montagebohrungen für Objektivlinsenabdeckungen (8x42DCF/10x42DCF/12x42DCF/8.5x56DCF /10x56DCF/12x56DCF)

NOMENCLATURE

① Œilleton
② Œillet pour courroie
③ Bague de mise au point
④ Lentille de l'objectif
⑤ Distance interpupillaire
⑥ Bague dioptrique
⑦ Index dioptrique
⑧ Position de "0" (zéro) dioptrique
⑨ Axe central
⑩ Orifices de montage pour les bouchons d'objectif (8x42DCF/10x42DCF/12x42DCF/8.5x56DCF /10x56DCF/12x56DCF)

NOMENCLATURA

① Oculares de goma
② Ojo para la correa
③ Aro de enfoque
④ Lentes de objetivo
⑤ Distancia interpupilar
⑥ Anillo de dioptrías
⑦ Indice de dioptrías
⑧ Posición de cero (0) dioptrías
⑨ Eje pivote
⑩ Orificios de montaje para tapas de objetivo (8x42DCF/10x42DCF/12x42DCF/8.5x56DCF /10x56DCF/12x56DCF)

NOMENCLATURA

① Occiello per tracolla
② Paraocchio
③ Anello di messa a fuoco
④ Obiettivo
⑤ Distanza interpupillare
⑥ Anello di regolazione diottrica
⑦ Indice di regolazione diottrica
⑧ Posizione di 0 (zero) in regolazione diottrica
⑨ Albero centrale
⑩ Fori di fissaggio dei copriobiettivi (8x42DCF/10x42DCF/12x42DCF/8.5x56DCF /10x56DCF/12x56DCF)

ツリヒモの取り付け方

写真１のように、ツリヒモを取り付けます。ツリヒモがねじれないように注意してください。

観察時の接眼キャップの取り扱い

観察時の接眼キャップの取り扱いには、下記の [1]、[2] 二通りの方法があります。
[1] 接眼キャップを本体から外し、両方のツリヒモにぶら下げて観察する。
[2] 接眼キャップを本体から外した後、右側のツリヒモから接眼キャップを外して、左側のツリヒモにぶら下げた状態で観察する。（写真２）

接眼キャップ右側のツリヒモ取り付け部と対物レンズキャップのツリヒモ取り付け部には、ツリヒモ着脱のための切れ目があります。
- 取り外し方：図３のa-b-cのように、ツリヒモを取り外します。
- 取り付け方：図３のc-b-aのように、ツリヒモを取り付けます。

観察時の対物レンズキャップの取り扱い

組み込み済対物レンズキャップの取り扱い（ø56、ø42）
- キャップは外力などの強い力で外れますので、紛失などにご注意ください。
- 外れたときのキャップの取り付け（写真４参照）
右側の足を先に穴に入れ、右に押し付けながら左側の足をはめ込んで下さい。足を軸にキャップを回転させて、確実に取り付いているか、確認してください。

装着済対物レンズキャップの取り扱い（ø 36）
観察時、対物レンズキャップの紛失を防止するために、対物レンズキャップをツリヒモに取り付けることが出来ます。（写真２）

Attaching neckstrap

Attach the neckstrap as illustrated (see Fig. 1), paying special attention to avoid twisting the strap.

During observation

Utilizing the eyepiece cap

There are two things you can do with the eyepiece cap as you observe your subject.
1. Remove the eyepiece cap from the eyepieces and allow it to hang from the neckstrap.
2. Remove the eyepiece cap from the eyepieces, then detach the right strap from the cap and allow it to hang from the left neckstrap (Fig. 2).

Detaching the eyepiece cap/objective lens caps from the neckstrap
- To detach the eyepiece cap/objective lens caps, pull the neckstrap through the neckstrap slits (on the right-hand side in the case of the eyepiece cap) (Fig. 3; a-b-c).

Attaching the eyepiece cap/objective lens caps to the neckstrap
- Attach the eyepiece cap/objective lens caps to the neckstrap as shown in Fig. 3; c-b-a. To adjust the length of the straps or loops, pull the neckstrap as shown in Fig. 1.

Utilizing the objective lens caps

Using the built-in objective lens caps (8x42DCF/10x42DCF/12x42DCF/8.5x56DCF/10x56DCF/12x56DCF)
- Caps may become detached due to external pressure or other strong force. Take care to avoid losing them.
- If a cap becomes detached, re-attach as follows (Fig 4): First, position the right-hand hook on the lens caps tab inside the lip of the mount hole. Next, while squeezing toward the right side, push the left-hand hook on the tab inside the mount hole. Finally, fully push the tab into the hole while twisting. Confirm the caps are properly and securely mounted.

Using the attaching objective lens caps (8x36DCF/10x36DCF)
You may wish to hang the objective lens caps from the neckstrap during observation to avoid losing them. (Fig. 2)

Anbringen des Trageriemens

Bringen Sie den Trageriemen wie gezeigt (Abb. 1) an, ohne dabei den Riemen zu verdrehen.

Während der Beobachtung

Handhaben der Okularabdeckung

Während der Beobachtung können Sie die Okularabdeckung auf zwei Arten handhaben.
1. Entfernen Sie die Okularabdeckung von den Okularen und lassen Sie sie am Trageriemen hängen.
2. Entfernen Sie die Okularabdeckung von den Okularen, trennen Sie die rechte Riemenseite von der Abdeckung, und lassen Sie sie von der linken Riemenseite hängen. (Abb. 2)

Trennen der Okularabdeckung/Objektivlinsenabdeckungen vom Trageriemen
- Ziehen Sie den Trageriemen durch die Ösen (im Falle der Okularabdeckung an der rechten Seite). (Abb. 3, a-b-c)

Anbringen der Okularabdeckung/Objektivlinsenabdeckungen am Trageriemen
- Bringen Sie Okularabdeckung/Objektivlinsenabdeckungen wie in Abb. 3, c-b-a gezeigt am Trageriemen an. Zum Einstellen der Länge ziehen Sie den Riemen wie in Abb. 1 gezeigt.

Handhaben der Objektivlinsenabdeckungen

Verwendung der integrierten Objektivlinsenabdeckungen (8x42DCF/10x42DCF/12x42DCF/8.5x56DCF/10x56DCF/12x56DCF)
- Die Linsenabdeckungen können sich u. U. aufgrund von äußerem Druck oder der Einwirkung anderer starker Kräfte ablösen. Achten Sie unbedingt darauf, dass sie nicht verloren gehen.
- Abgelöste Linsenabdeckungen sind wie folgt wieder anzubringen (Abb. 4): Positionieren Sie zunächst die rechte Klaue der Linsenabdeckung in der Lippe der Montagebohrung. Drücken Sie dann das Ganze nach rechts und führen Sie dabei gleichzeitig die linke Klaue in die Montagebohrung ein. Zum Schluss drücken Sie die Klaue bis zum Anschlag in die Bohrung und drehen sie dabei. Stellen Sie sicher, dass die Linsenabdeckungen einwandfrei und sicher angebracht sind.

Verwendung der angebrachten Objektivlinsenkappen (8x36DCF/10x36DCF)
Sie können die Objektivlinsenabdeckungen am Trageriemen hängen lassen, um sie während der Beobachtung nicht zu verlieren. (Abb. 2)

写真 1
Fig. 1
Abb. 1

写真 2
Fig. 2
Abb. 2

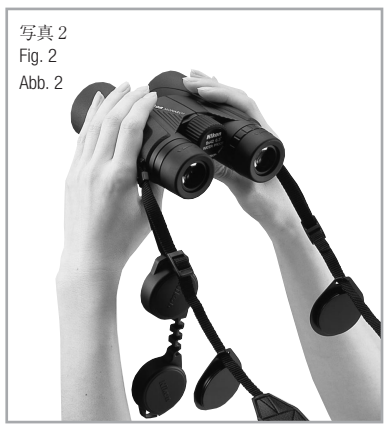

図 3
Fig. 3
Abb. 3

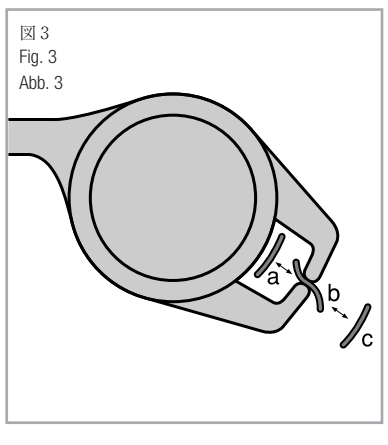

写真 4
Fig. 4
Abb. 4

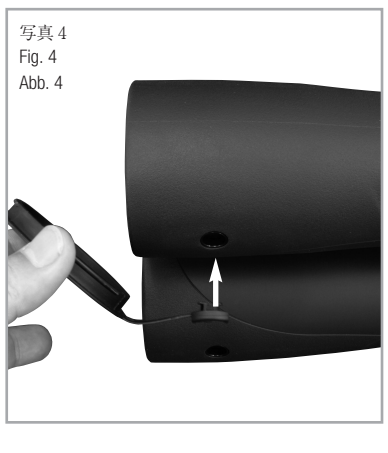

Fixation de la bandoulière

Fixez la bandoulière comme indiqué sur l'illustration (Fig. 1), en prenant garde de ne pas tordre la courroie.

Pendant l'observation

Utilisation des bouchons d'oculaire

Les bouchons d'oculaire peuvent être écartés des deux manières suivantes pendant l'observation des sujets.
1. Retirez les bouchons d'oculaire des oculaires et laissez-les pendre à partir de la bandoulière.
2. Retirez les bouchons d'oculaire des oculaires, détachez la courroie droite du bouchon et laissez-les pendre de la bandoulière gauche (Fig. 2).

Détachement des bouchons d'oculaire/bouchons d'objectif de la bandoulière
- Pour détacher les bouchons d'oculaire/bouchons d'objectif, passez la bandoulière par les fentes pour bandoulière (sur le côté droit dans le cas du bouchon d'oculaire) (Fig. 3; a-b-c).

Refixation des bouchons d'oculaire/bouchons d'objectif à la bandoulière
- Refixez les bouchons d'oculaire/bouchons d'objectif à la bandoulière comme indiqué sur la Fig. 3; c-b-a. Tirez sur la bandoulière comme indiqué sur la Fig. 1 pour ajuster la longueur des courroies ou boucles.

Utilisation des bouchons d'objectif

Utilisation des capuchons d'objectif intégrés (8x42DCF/10x42DCF/12x42DCF/8.5x56DCF/10x56DCF/12x56DCF)
- Les capuchons peuvent se détacher suite à une pression extérieure ou une autre force importante. Faites attention à ne pas les perdre.
- Si un capuchon se détache, remettez-le en place comme suit (Fig 4): D'abord, placez le crochet de droite de la languette des capuchons d'objectif dans la fente de l'orifice de montage. Puis, poussez le crochet de gauche de la languette à l'intérieur de l'orifice de montage, tout en serrant vers la droite. Enfin, poussez complètement la languette dans l'orifice tout en la tordant. Vérifiez que les bouchons sont montés correctement et fermement.

Utilisation des capuchons d'objectif attachés (8x36DCF/10x36DCF)
Vous pouvez faire pendre les bouchons d'objectif de la bandoulière pendant l'observation pour éviter de les perdre. (Fig. 2).

Colocación de la correa al cuello

Instale la correa al cuello como en la figura (vea la Fig. 1) con cuidado para que no se enrolle la correa.

Mientras mira

Cómo guardar las tapas del ocular

Hay dos formas de guardar la tapa del ocular mientras observa su objeto.
1. Saque la tapa del ocular y cuelgue de la argolla.
2. Saque la tapa del ocular y suelte la correa derecha de la tapa y deje colgado de la argolla izquierda (Fig. 2).

Para sacar la tapa del ocular/tapa del objetivo de la correa al cuello
- Para soltar la tapa del ocular/tapa del objetivo, tire de la correa al cuello por las ranuras de la correa en el lado derecho de la tapa del ocular (Fig. 3; a-b-c).

Para volver a colocar la correa al cuello en la tapa del ocular/tapa del objetivo
- Vuelva a instalar la tapa del ocular/tapa del objetivo en la correa al cuello como en la Fig. 3 (c-b-a). Para ajustar la longitud de las correas o bucles, tire de las correas como en la Fig. 1.

Cómo guardar las tapas del objetivo

Utilización de las tapas del objetivo incorporadas (8x42DCF/10x42DCF/12x42DCF/8.5x56DCF/10x56DCF/12x56DCF)
- Las tapas pueden salirse debido a presión externa u otra fuerza considerable. Tenga cuidado de no perderlas.
- Si una tapa se sale, acóplela otra vez de la siguiente forma (Fig. 2): Primero, coloque el gancho derecho en la pestaña de las tapas del objetivo dentro del borde del orificio de montaje. A continuación, a la vez que aprieta hacia la parte derecha, empuje el gancho izquierdo en la pestaña dentro del orificio de montaje. Por último, empuje completamente la pestaña en el orificio a la vez que tuerce. Confirme que las tapas quedaron montadas adecuada y seguramente.

Utilización de las tapas del objetivo acoplables (8x36DCF/10x36DCF)
Puede colgar las tapas del objetivo de la argolla mientras observa, para evitar que se pierdan las tapas. (Fig. 2)

Fissaggio della tracolla

Fissare la tracolla come mostrato (si veda la Fig. 1), prestando particolare attenzione a non attorcigliarla.

Durante le osservazioni

Uso del coprioculari

Durante l'osservazione dei soggetti, per il coprioculari sono disponibili le seguenti alternative:
1. rimuovere il coprioculari dagli oculari e lasciarlo pendere dalla tracolla, oppure.
2. rimuovere il coprioculari dagli oculari, staccare da esso la cinghietta destra e lasciarlo pendere dal lato sinistro della tracolla (Fig. 2).

Distacco del coprioculari / dei copriobiettivi dalla tracolla
- Per staccare il coprioculari / i copriobiettivi dalla tracolla, tirare quest'ultima facendola scorrere attraverso la relativa fessura (situata sul lato destro nel caso del coprioculari) (Fig. 3, a – b - c).

Fissaggio del coprioculari / dei copriobiettivi alla tracolla
- Fissare il coprioculari / i copriobiettivi alla tracolla, come mostrato nella Fig. 3, c – b - a. Per regolare la lunghezza delle cinghiette o degli occhielli, tirare la tracolla come mostrato nella Fig. 1.

Uso dei copriobiettivi

Utilizzo dei copriobiettivi incorporati (8x42DCF/10x42DCF/12x42DCF/8.5x56DCF/10x56DCF/12x56DCF)
- È possibile che i copriobiettivi si stacchino a causa della pressione esterna o a causa di altre pressioni e che possano essere smarriti.
- Se un copriobiettivo dovesse staccarsi, fissarlo nuovamente come indicato (Fig. 4): primo, posizionare il gancio di destra sulla linguetta del copriobiettivo all'interno del bordo del foro di fissaggio. Quindi, premendo verso destra, premere il gancio di sinistra sulla linguetta all'interno del foro di fissaggio. Infine, premere a fondo la linguetta nel foro durante l'avvitamento. Verificare che i coperchi siano fissati correttamente e in modo stabile.

Utilizzo dei copriobiettivi di fissaggio (8x36DCF/10x36DCF)
Durante le osservazioni i copriobiettivi possono venire appesi alla tracolla, per evitare di perderli (Fig. 2).

性能

型式: ダハプリズム中央繰り出し式								
型名	8x36DCF	10x36DCF	8x42DCF	10x42DCF	12x42DCF	8.5x56DCF	10x56DCF	12x56DCF
倍率 (x)	8	10	8	10	12	8.5	10	12
対物レンズ有効径 (mm)	36	36	42	42	42	56	56	56
実視界 (°)	7.0	6.0	6.3	6.0	5.0	6.2	6	5.5
*見掛け視界 (°)	52.1	55.3	47.5	55.3	55.3	49.4	55.3	59.9
1000mにおける視界 (m)	122	105	110	105	87	108	105	96
ひとみ径 (mm)	4.5	3.6	5.3	4.2	3.5	6.6	5.6	4.7
明るさ	20.3	13.0	28.1	17.6	12.3	43.6	31.4	22.1
アイレリーフ (mm)	17.0	15.0	19.6	15.5	15.4	19.2	17.4	16.3
**最短合焦距離 (m)	2.5	2.5	2.5	2.5	2.5	10	10	10
眼幅調整範囲 (mm)	56 ~ 72	56 ~ 72	56 ~ 72	56 ~ 72	56 ~ 72	60 ~ 72	60 ~ 72	60 ~ 72
高さ (mm)	124	122	146	143	146	197	197	197
幅 (mm)	129	129	129	129	129	144	144	144
質量（重さ）(g)	570	575	615	615	625	1,105	1,115	1,140

*tan[(見掛け視界)/2 (°)]=[倍率] x tan[(実視界)/2 (°)]
**調節をしていない正視眼の場合。

＊防水型について
この製品は１ｍの水深に５分間水没させても内部光学系に異常がなく、観察に支障のない防水設計になっています。
1.雨風の当たる場所や、湿気の多い場所などの悪条件下で使用しても、内部機能を損ねることがない。
2.乾燥窒素の充填により、曇りやカビが生じにくい。
などの特徴がありますが、次の点にご注意の上、ご使用ください。
1.密閉構造ではありませんので、水中での使用や強い水流で洗うことはおこなわないでください。
2.本体可動部に水滴が付いたときは操作することをやめ、水滴を拭き取るようにしてください。
なお、防水性能を保持するために、定期的に点検を受けられることをおすすめします。

- 仕様・外観などは改善のため予告なしに変更する場合があります。
- 本「製品の手引き」に掲載されている文章・イラスト等の無断転載を禁じます。

アフターサービスについて
お買い上げいただきましたニコン双眼鏡を、安心してご愛用いただきますよう、次のとおり修理、アフターサービスを行っております。
- 本製品の補修用性能部品は、製造打ち切り後も８年間を目安に保有しております。したがいまして、修理可能期間は部品保有期間内とさせていただきます。なお、ご使用いただいております製品が修理可能期間内であるかどうかにつきましては、当社CSセンター、あるいはニコンのサービス機関へお問い合わせください。

付記
水没、火災、落下等による故障または破損で全損と認められる場合は、修理が不可能となります。なお、この故障または破損の程度の判定は当社CSセンターあるいはニコンのサービス機関におまかせください。

消耗品について
- 目当て等の消耗品につきましては、ご購入店、または当社CSセンター、あるいはニコンのサービス機関にお問い合わせください。

SPECIFICATIONS

Type: Roof prism central focusing type								
Model	8x36DCF	10x36DCF	8x42DCF	10x42DCF	12x42DCF	8.5x56DCF	10x56DCF	12x56DCF
Magnification (x)	8	10	8	10	12	8.5	10	12
Effective diameter. of objective lens (mm)	36	36	42	42	42	56	56	56
Angular field of view (real) (°)	7.0	6.0	6.3	6.0	5.0	6.2	6	5.5
*Angular field of view (apparent) (°)	52.1	55.3	47.5	55.3	55.3	49.4	55.3	59.9
Field of view at 1,000m (m)	122	105	110	105	87	108	105	96
Exit pupil (mm)	4.5	3.6	5.3	4.2	3.5	6.6	5.6	4.7
Brightness	20.3	13.0	28.1	17.6	12.3	43.6	31.4	22.1
Eye relief (mm)	17.0	15.0	19.6	15.5	15.4	19.2	17.4	16.3
**Close focusing distance, approx. (m)	2.5	2.5	2.5	2.5	2.5	10	10	10
Interpupillary distance adjustment (mm)	56-72	56-72	56-72	56-72	56-72	60-72	60-72	60-72
Length (mm)	124	122	146	143	146	197	197	197
Width (mm)	129	129	129	129	129	144	144	144
Weight (g)	570	575	615	615	625	1,105	1,115	1,140

*tan [(Apparent field of view)/2 (°)] = [Magnification] x tan [(Real field of view)/2 (°)]
**Without diopter adjustment

***Waterproof models:**
All models shown are waterproof, and will suffer no damage to the optical system if submerged or dropped in water to a maximum depth of 1 meter for up to 5 minutes.
These products offer the following advantages:
- Can be used in conditions of high humidity, dust and rain without risk of damage.
- Nitrogen-filled design makes them resistant to condensation and mold.

Observe the following when using these products:
- As the unit does not have a perfectly sealed structure, it should not be operated nor held in running water.
- Any moisture should be wiped off before adjusting movable parts (focusing knob, eyepiece, etc.) of these products to prevent damage and for safety reasons.

To keep your binoculars in excellent condition, Nikon Vision recommends regular servicing by an authorized dealer.

- Specifications and design are subject to change without notice.
- No reproduction in any form of this "Product Guide," in whole or in part (except for brief quotation in critical articles or reviews), may be made without written authorization from NIKON VISION CO., LTD.

TECHNISCHE DATEN

Bauart: Dach-Prismentyp mit Mitteltrieb								
Modell	8x36DCF	10x36DCF	8x42DCF	10x42DCF	12x42DCF	8.5x56DCF	10x56DCF	12x56DCF
Vergrößerung (x)	8	10	8	10	12	8,5	10	12
Effektiver Objektivlinsen-durchmesser (mm)	36	36	42	42	42	56	56	56
Sehfeld (objektiv) (°)	7,0	6,0	6,3	6,0	5,0	6,2	6	5,5
*Sehfeld (subjektiv) (°)	52,1	55,3	47,5	55,3	55,3	49,4	55,3	59,9
Sehfeld auf 1.000 m (m)	122	105	110	105	87	108	105	96
Austrittspupille (mm)	4,5	3,6	5,3	4,2	3,5	6,6	5,6	4,7
Lichtstärke	20,3	13,0	28,1	17,6	12,3	43,6	31,4	22,1
Abstand der Austritts pupille (mm)	17,0	15.0	19,6	15,5	15,4	19,2	17,4	16,3
**Mindestdistanz, ca. (m)	2,5	2,5	2,5	2,5	2,5	10	10	10
Pupillenabstand (mm)	56-72	56-72	56-72	56-72	56-72	60-72	60-72	60-72
Länge (mm)	124	122	146	143	146	197	197	197
Breite (mm)	129	129	129	129	129	144	144	144
Gewicht (g)	570	575	615	615	625	1.105	1.115	1.140

*tan [(virtuelles Blickfeld)/2 (°)] = [Vergrößerung] x tan [(reelles Blickfeld)/2 (°)]
**Ohne Dioptrieneinstellung

***Wasserdichte Modelle**
Alle gezeigten Ferngläser sind wasserdicht und lassen sich bis zu einer Tiefe von maximal 1 Meter bis zu 5 Minuten lang im Wasser einsetzen, ohne dass die Optik beschädigt wird.
Diese Modelle bieten die folgenden Vorteile:
- Einsatz unter hoher Luftfeuchtigkeit, Staub und Regen ohne Beschädigungsrisiko.
- Stickstofffüllung verhindert Kondensation und Schimmelbildung.

Bei Einsatz von dieser Modelle zu beachten:
- Da das Produkt nicht hermetisch abgedichtet ist, darf es unter fließendem Wasser weder betrieben noch gehalten werden.
- Zur Verhinderung von Schäden und aus Sicherheitsgründen dürfen die beweglichen Teile (z. B. Fokussierring und Okular) von dieser Modelle erst dann betätigt werden, wenn etwaige Feuchtigkeit abgewischt ist.

Damit Sie viele Jahre ungetrübte Freude an Ihrem Fernglas haben, empfiehlt Nikon Vision die regelmäßige Wartung durch einen autorisierten Fachhändler.

- Änderungen der Konstruktion und der technischen Daten bleiben vorbehalten.
- Alle Rechte, auch die des auszugsweisen Nachdrucks (mit Ausnahme kurzer Zitate in technischen Besprechungen), ohne schriftliche Genehmigung durch NIKON VISION CO., LTD. bleiben ausdrücklich vorbehalten.

SPECIFICATIONS

Type: Jumelles à prismes en toit (Dach) au point centrale								
Modéle	8x36DCF	10x36DCF	8x42DCF	10x42DCF	12x42DCF	8.5x56DCF	10x56DCF	12x56DCF
Grossissement (x)	8	10	8	10	12	8,5	10	12
Diamètre effectif de la lentille de l'objectif (mm)	36	36	42	42	42	56	56	56
Champ angulaire de vision (réel) (°)	7,0	6,0	6,3	6,0	5,0	6,2	6	5,5
*Champ angulaire de vision (apparent) (°)	52,1	55,3	47,5	55,3	55,3	49,4	55,3	59,9
Champ linéaire perçu à 1.000m (m)	122	105	110	105	87	108	105	96
Pupille de sortie (mm)	4,5	3,6	5,3	4,2	3,5	6,6	5,6	4,7
Luminosité	20,3	13,0	28,1	17,6	12,3	43,6	31,4	22,1
Dégagement oculaire (mm)	17,0	15,0	19,6	15,5	15,4	19,2	17,4	16,3
**Distance de mise au point approx. (m)	2,5	2,5	2,5	2,5	2,5	10	10	10
Ajustement de la distance interpupillaire (mm)	56-72	56-72	56-72	56-72	56-72	60-72	60-72	60-72
Longueur (mm)	124	122	146	143	146	197	197	197
Largeur (mm)	129	129	129	129	129	144	144	144
Poids (g)	570	575	615	615	625	1.105	1.115	1.140

*tan [(Champ de vision apparent)/2 (°)] = [Grossissement] x tan [(Champ de vision réel)/2 (°)]
**Sans réglage dioptrique

***Modèles étanches**
Les jumelles indiquées sont étanches, et ne subiront pas de dégâts si elles sont submergées ou laissées tomber dans l'eau jusqu'à une profondeur maximale de 1 mètre jusqu'à 5 minutes.
Ces produits ofrent les avantages suivants:
- Elles sont utilisables sous forte humidité, poussière et pluie sans risques de dommages.
- La conception à injection d'azote les rend résistantes à la condensation et aux moisissures.

Observez les règles suivantes à l'emploi de ces produits:
- Comme l'appareil n'a pas une structure parfaitement étanche, il ne doit pas être tenu dans l'eau courante.
- Toute humidité doit être essuyée avant d'ajuster les parties mobiles (bouton de mise au point, oculaire, etc.) de ces produits pour éviter tout dégât et pour des raisons de sécurité.

Pour maintenir vos jumelles en excellent état, Nikon Vision recommande un entretien régulier par un revendeur agréé.

- Les spécifications et la conception sont sujettes à modification sans préavis.
- Aucune reproduction totale ou partielle, sous quelle que forme que ce soit, (à l'exception de brèves citations dans des magazines) ne peut être faite sans autorisation écrite de NIKON VISION CO., LTD.

ESPECIFICACIONES

Tipo: Tipo enfoque central prismáticos con prisma Dach								
Modelo	8x36DCF	10x36DCF	8x42DCF	10x42DCF	12x42DCF	8.5x56DCF	10x56DCF	12x56DCF
Aumento (x)	8	10	8	10	12	8,5	10	12
Diámetro efectivo del objetivo (mm)	36	36	42	42	42	56	56	56
Campo angular de visión (real) (º)	7,0	6,0	6,3	6,0	5,0	6,2	6	5,5
*Campo angular de visión (aparente) (º)	52,1	55,3	47,5	55,3	55,3	49,4	55,3	59,9
Campo de visión a 1000m (m)	122	105	110	105	87	108	105	96
Pupila de salida (mm)	4,5	3,6	5,3	4,2	3,5	6,6	5,6	4,7
Brillo	20,3	13,0	28,1	17,6	12,3	43,6	31,4	22,1
Distancia aprox. de la pupila de salida al ocular (mm)	17,0	15,0	19,6	15,5	15,4	19,2	17,4	16,3
**Distancia de enfoque de acercamiento (m)	2,5	2,5	2,5	2,5	2,5	10	10	10
Ajuste de distancia interpupilar (mm)	56-72	56-72	56-72	56-72	56-72	60-72	60-72	60-72
Longitud (mm)	124	122	146	143	146	197	197	197
Anchura (mm)	129	129	129	129	129	144	144	144
Peso (g)	570	575	615	615	625	1.105	1.115	1.140

*tan [(Campo de visión aparente)/2 (°)] = [Aumento] x tan [(Campo de visión real)/2 (°)]
**Sin ajuste de dioptrías

***Modelos a prueba de agua**
Todos los modelos mostrados son a prueba de agua y su sistema óptico no sufrirá daños si se sumergen o se dejan caer en el agua hasta una profundidad máxima de 1 metro durante un tiempo máximo de 5 minutos.
Estos productos odrecen las sigjienesventajas:
- Pueden utilizarse en condiciones de alta humedad, polvo y lluvia sin peligro de dañarse.
- El diseño lleno de nitrógeno los hace resistentes a la condensación y al moho.

Observe lo siguiente cuando utilice estos producos:
- Como la unidad no tiene una estructura perfectamente sellada, no debe manipularse ni colocarse bajo el agua que sale del grifo.
- Para evitar daños, y por razones de seguridad, antes de ajustar las piezas móviles (perilla de enfoque, ocular, etc.) de estos products, debe eliminarse toda la humedad.

Para mantener sus binoculares en excelentes condiciones, Nikon Vision recomienda un servicio regular en un distribuidor autorizado.

- Las especificaciones y el diseño están sujetos a cambios sin previo aviso.
- Se prohibe la reproducción de este "Guía del producto" en cualquier forma, ya sea en su totalidad o en parte (excepto citas breves en artículos críticos o revisiones), sin la autorización escrita de NIKON VISION CO., LTD.

DATI CARATTERISTICI

Tipo: Tipo con messa a fuoco centrale con prisma a tetto (Dach)								
Modello	8x36DCF	10x36DCF	8x42DCF	10x42DCF	12x42DCF	8.5x56DCF	10x56DCF	12x56DCF
Ingrandimento (x)	8	10	8	10	12	8,5	10	12
Diametro effettivo di obiettivo (mm)	36	36	42	42	42	56	56	56
Campo visivo angolare (reale) (°)	7,0	6,0	6,3	6,0	5,0	6,2	6	5,5
*Campo visivo angolare (apparente) (°)	52,1	55,3	47,5	55,3	55,3	49,4	55,3	59,9
Campo visivo a 1.000 (m)	122	105	110	105	87	108	105	96
Pupilla di uscita (mm)	4,5	3,6	5,3	4,2	3,5	6,6	5,6	4,7
Luminosità	20,3	13,0	28,1	17,6	12,3	43,6	31,4	22,1
Accomodamento dell'occhio (mm)	17,0	15,0	19,6	15,5	15,4	19,2	17,4	16,3
**Distanza messa a fuoco primi piani, approx. (m)	2,5	2,5	2,5	2,5	2,5	10	10	10
Regolazione distanza interpupillare (mm)	56-72	56-72	56-72	56-72	56-72	60-72	60-72	60-72
Lunghezza (mm)	124	122	146	143	146	197	197	197
Larghezza (mm)	129	129	129	129	129	144	144	144
Peso (g)	570	575	615	615	625	1.105	1.115	1.140

*tan [(campo visivo apparente)/2 (°)] = [ingrandimento] x tan [(campo visivo reale)/2 (°)]
**Con vista normale senza accomodazione

***Note circai i modelli impermeabili**
Tutti i modelli mostrati sono impermeabili, quindi possono essere usati fino a una profondità massima di 1 metro per un massimo di 5 minuti senza che il sistema ottico si danneggi.
Questi prodotti offrono i seguenti vantaggi:
- Possono essere usati in condizioni di molta umidità, polvere e pioggia senza alcun rischio di danneggiamento.
- Il design a riempimentodi azoto li rende resistenti a condensazione e muffa.

Nell' utilizzare questi prodotti, osservare quanto segue:
- Poiché l'unità non ha una struttura perfettamente sigillata, non deve essere utilizzata né mantenuta sotto l'acqua corrente.
- Prima di regolare le parti mobili (manopola di messa a fuoco, oculare, ecc.) di questi prodotti, per evitare guasti e ai fini della sicurezza, è necessario rimuovere qualsiasi traccia di umidità.

Per conservare il binocolo in condizioni ottimali, Nikon Vision consiglia una periodica revisione da parte di un rivenditore autorizzato.

- Design e dati caratteristici sono soggetti a variazioni senza preavviso.
- Senza autorizzazione scritta di NIKON VISION CO., LTD., non è possibile riprodurre in nessun modo, in tutto o in parte, il presente manuale (salvo brevi citazioni in recensioni o articoli critici).