SONY

3-106-526-**02** (1)

ワイド コンバージョンレンズ
テレ コンバージョンレンズ
Wide Conversion Lens
Tele Conversion Lens
Objectif de conversion grand-angle
Objectif de téléconversion
广角镜
增距镜

取扱説明書/Operating Instructions/Manual de instrucciones/Mode d'emploi/Gebruiksaanwijzing/Bedienungsanleitung/Bruksanvisning/Istruzioni per l'uso/**사용설명서**/Manual de instruções/**使用說明書**/تعليمات التشغيل/使用说明书/Инструкция по эксплуатации

お買い上げいただきありがとうございます。

⚠警告 この取扱説明書には、事故を防ぐための重要な注意事項と製品の取り扱いかたを示しています。**この取扱説明書をよくお読みの上**、製品を安全にお使いください。お読みになったあとは、いつでも見られる所に必ず保管してください。

VCL-DH0774
VCL-DH1774

©2007 Sony Corporation Printed in Japan

A

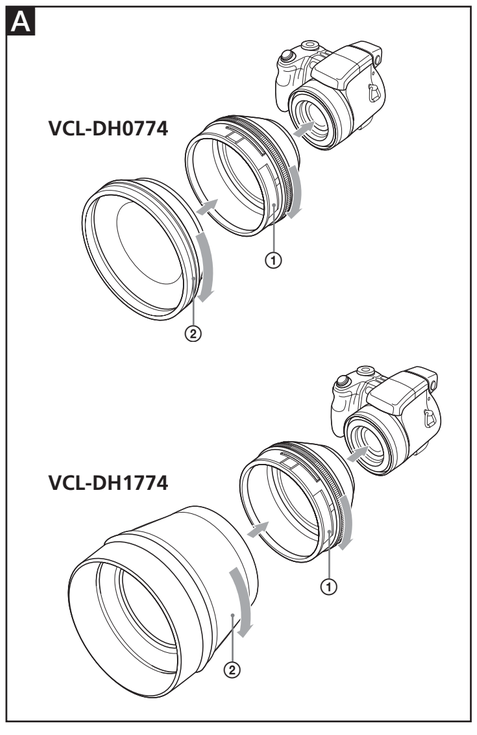

よくあるお問い合わせ、解決方法などはホームページをご活用ください。 http://www.sony.co.jp/support

使い方相談窓口
フリーダイヤル……0120-333-020
携帯電話・PHS・一部のIP電話‥ 0466-31-2511

修理相談窓口
フリーダイヤル……0120-222-330
携帯電話・PHS・一部のIP電話‥ 0466-31-2531
※取扱説明書・リモコン等の購入相談はこちらへお問い合わせください。

左記番号へ接続後、最初のガイダンスが流れている間に「401」+「#」を押してください。直接、担当窓口へおつなぎします。

FAX（共通）0120-333-389 受付時間 月～金:9:00～20:00 土・日・祝日:9:00～17:00
ソニー株式会社 〒108-0075 東京都港区港南1-7-1

http://www.sony.net/

この説明書は、古紙70%以上の再生紙と、VOC（揮発性有機化合物）ゼロ植物油型インキを使用しています。

Printed on 70% or more recycled paper using VOC (Volatile Organic Compound)-free vegetable oil based ink.

日本語

このコンバージョンレンズは、フィルター径が74mmのソニー製デジタルスチルカメラ（以下カメラとする）専用です。

⚠警告 安全のために

ソニー製品は、安全に充分配慮されています。しかし、間違った使いかたをすると、人身事故が起きる恐れがあり危険です。事故を防ぐために次のことを必ずお守りください。

- 安全のための注意事項を守る。
- 故障したら使わずに、ソニーの相談窓口に相談する。

⚠警告 下記の注意事項を守らないと、事故により死亡や大けがの原因となります。

直接太陽を覗かないでください。
目をいためたり、失明の原因となることがあります。

⚠注意 下記の注意事項を守らないとけがをすることがあります。

レンズが落下してけがをしないように充分にご注意ください。
注意をおこたると思わぬけがをすることがあります。

レンズの取り付けかた

1 カメラの電源を切る。
2 アダプターリングを取り付ける。（イラスト**A**-①参照）
3 コンバージョンレンズの前後のキャップをはずす。
4 アダプターリングにコンバージョンレンズを取り付ける。（イラスト**A**-②参照）

カメラの設定について

コンバージョンレンズを取り付けたときは、必ずカメラの撮影設定（コンバージョン）を行ってください。
ワイドコンバージョンレンズは、望遠側でピントが合わなくなり、テレコンバージョンレンズは、広角側で周囲が暗くなります。

設定方法については、カメラに付属の取扱説明書をご覧ください。

レンズの取りはずしかた

カメラの電源を切ってから取りはずしてください。

使用上のご注意

- コンバージョンレンズとフィルターやプロテクターは同時にご使用になれません。カメラにコンバージョンレンズを取り付ける前に、フィルターやプロテクターを取りはずしてください。
- 持ち運びの際は、コンバージョンレンズを取りはずしてください。
- コンバージョンレンズを装着するときは、衝撃を与えないようにご注意ください。
- 保管の際は、必ずレンズにキャップを取り付けてください。
- 湿度の高い場所に長期間置かないでください。カビが発生することがあります。
- カメラにコンバージョンレンズを取り付けたまま机の上などに置いた場合、レンズの外周が当たるなどして本体が傾き不安定になりますので、取り扱いにご注意ください。
- コンバージョンレンズを取り付けたあと、コンバージョンレンズ本体を持ってカメラを持ち運ばないでください。

使用上の制限について

内蔵フラッシュやAFイルミネーターを使うと発光がさまたげられ、レンズの影が映る（ケラレる）ことがあります。

結露について

結露とは、コンバージョンレンズを寒い場所から急に暖かい場所へ持ち込んだときなどに、コンバージョンレンズの内側や外側に水滴が付くことです。結露を起こりにくくするためには、一度コンバージョンレンズをビニール袋かバッグなどに入れて、使用する環境の温度になじませてから、取り出してください。

お手入れについて

コンバージョンレンズ表面に付いたホコリは、ブロワーブラシか柔らかいはけで取ってください。指紋、その他の汚れは中性洗剤液をしみ込ませた柔らかい布で拭き取ってください。（クリーニングキットKK-LC1／クリーニングクロスKK-CAをおすすめします。）

保証書とアフターサービス

保証書について

- この製品には保証書が添付されていますので、お買い上げ店でお受け取りください。
- 所定事項の記入および記載内容をお確かめの上、大切に保管してください。
- 保証期間は、お買い上げ日より1年間です。

アフターサービスについて

調子が悪いときはまずチェックを

この説明書をもう一度ご覧になってお調べください。それでも具合の悪いときは、ソニーの相談窓口にご相談ください。

保証期間中の修理は

保証書の記載内容に基づいて修理させていただきます。詳しくは保証書をご覧ください。

保証期間経過後の修理は

修理によって機能が維持できる場合は、ご要望により有料修理させていただきます。

ご相談になるときは次のことをお知らせください。

- 型名：VCL-DH0774またはVCL-DH1774
- 故障の状態：できるだけ詳しく
- お買い上げ日

主な仕様

	VCL-DH0774	VCL-DH1774
倍率	0.75倍	1.7倍
レンズ構成	2群2枚	3群5枚
取り付けネジ径	M74 × 0.75	M74 × 0.75
外形寸法　最大径	約φ104 mm	約φ89 mm
全　長	約29 mm	約75 mm
質量（キャップを除く）	約300 g	約280 g
同梱物	コンバージョンレンズ（1）、レンズキャップ（前後各1）、キャリングポーチ（1）、印刷物一式	

仕様および外観は、改良のため予告なく変更することがありますが、ご了承ください。

English

The VCL-DH0774/DH1774 is a wide/tele conversion lens designed for a 74 mm filter Sony digital still camera (referred to below as "camera").

WARNING
Do not directly look at the sun through this lens.
Doing so might harm your eyes or cause loss of eyesight.

CAUTION
To avoid injury, be careful not to drop the conversion lens.
Careless handling may cause unexpected injury.

Attaching the lens
1 Turn off the camera.
2 Attach the adaptor ring to the camera. (See illustration **A**-①)
3 Remove the lens caps on the front and rear of the conversion lens.
4 Attach the lens to the adaptor ring. (See illustration **A**-②)

Setting of the camera
When the conversion lens is attached to your camera, always select the "Conversion Lens" setting of the camera.
With a wide conversion lens, images may be unfocussed at telephoto settings. With a tele conversion lens, the edges of images may darken at wide-angle settings.

For setting methods, refer to the operating instructions supplied with your camera.

Detaching the lens
Turn off the power of the camera then detach the lens.

Notes on use
- You cannot use the conversion lens and filter or protector at the same time. Before attaching the conversion lens, remove the filter or protector.
- Remove the conversion lens when transporting.
- Be careful not to subject the lens to mechanical shock while attaching it.
- Always place the lens caps on the lens when storing.
- Do not keep the lens in a very humid place for a long period of time to prevent mold.
- Be careful when placing the camera on a table or other flat surface with the conversion lens mounted. The camera body tilts and becomes unstable because the rim of the lens touches the table.
- Do not hold the camera only by the attached lens.

Restrictions on use
When using the built-in flash or AF illuminator, the light may be blocked, causing the lens shadow to appear.

Condensation
If your lens is brought directly from a cold place to a warm place, condensation may appear on the lens. To avoid this, place the lens in a plastic bag or something similar. When the air temperature inside the bag reaches the surrounding temperature, take the lens out.

Cleaning the conversion lens
Brush off any dust from the surface of the lens with a blower brush or soft brush. Wipe off fingerprints or other smears with a soft cloth slightly moistened with a mild detergent solution. (Use of the Cleaning Kit KK-LC3 or the Cleaning Cloth KK-CA is recommended.)

Specifications

	VCL-DH0774	VCL-DH1774
Magnification	0.75	1.7
Lens structure	2 groups, 2 elements	3 groups, 5 elements
Screw diameter	M74 × 0.75	M74 × 0.75
Dimensions		
Maximum diameter	Approx. ø 104 mm (4 1/8 in.)	Approx. ø 89 mm (3 5/8 in.)
Total length	Approx. 29 mm (1 3/16 in.)	Approx. 75 mm (3 in.)
Mass (excluding the caps)	Approx. 300 g (10.6 oz.)	Approx. 280 g (9.9 oz.)
Included items	Conversion lens (1), Lens cap (for the front and back of the lens) (2), Carrying pouch (1), Set of printed documentation	

Design and specifications are subject to change without notice.

Español

Este objetivo de conversión para gran angular/telefoto VCL-DH0774/DH1774 ha sido diseñado para utilizarse con una cámara digital de imágenes fijas Sony con filtro de 74 mm (denominada a partir de ahora "cámara").

ADVERTENCIA
No mire directamente el sol a través de este objetivo.
De lo contrario, podría dañar sus ojos o causar una pérdida de su vista.

PRECAUCIÓN
Para evitar lesiones, procure no dejar caer el objetivo de conversión. Es posible que se produzcan lesiones inesperadas si no lo manipula con cuidado.

Montaje del objetivo
1 Desconecte la alimentación de la cámara.
2 Fije el anillo adaptador a la cámara. (Consulte la ilustración **A**-①.)
3 Quite las tapas frontal y posterior del objetivo de conversión.
4 Fije el objetivo al anillo adaptador. (Consulte la ilustración **A**-②.)

Ajuste de la cámara
Cuando fije el objetivo de conversión a la cámara, seleccione siempre el ajuste "Objetivo conver" de la cámara.
Cuando utilice un objetivo de conversión para gran angular, es posible que las imágenes aparezcan desenfocadas si los ajustes son de telefoto. Cuando utilice un objetivo de conversión para telefoto, es posible que los márgenes de las imágenes aparezcan oscuros si los ajustes son de gran angular.

Para obtener información acerca de los métodos de ajuste, consulte el manual de instrucciones suministrado con la cámara.

Desmontaje del objetivo
Desconecte la alimentación de la cámara y después desmonte el objetivo.

Notas sobre la utilización
- Usted no podrá utilizar el objetivo de conversión y el filttroy ni el protector al mismo tiempo. Antes de fijar el objetivo de conversión, quite el filtro o el protector.
- Antes de transportar el objetivo de conversión, quítelo de la cámara.
- Tenga cuidado de no someter el objetivo a golpes cuando lo instale.
- Antes de guardar el objetivo, colóquele las tapas.
- No guarde el objetivo en un lugar muy húmedo durante mucho tiempo para evitar que se enmohezca.
- Tenga cuidado cuando coloque la cámara sobre una mesa o sobre una superficie plana con el objetivo de conversión montado. El cuerpo de la cámara se inclinará y quedará inestable debido a que el borde del objetivo tocará la mesa o la superficie plana.
- No sujete la cámara solamente por el objetivo instalado.

Restricciones en la utilización
Cuando utilice el flash incorporado o un iluminador de AF, la luz puede bloquearse, haciendo que aparezca sombra en el objetivo.

Condensación de humedad
Si traslada su objetivo directamente de un lugar frío a otro cálido, es posible que se produzca condensación de humedad en el mismo. Para evitar esto, coloque el objetivo en una bolsa de plástico o algo similar. Cuando la temperatura del aire del interior de la bolsa alcance la ambiental, extraiga el objetivo.

Limpieza del objetivo de conversión
Limpie el polvo de la superficie del objetivo con un cepillo soplador u otro suave. Limpie las huellas dactilares u otras manchas con un paño suave ligeramente humedecido en una solución poco concentrada de detergente. (Se recomienda utilizar el juego de limpieza KK-LC3 o el paño de limpieza KK-CA).

Especificaciones

	VCL-DH0774	VCL-DH1774
Ampliación	0,75	1,7
Estructura del objetivo	2 grupos, 2 elementos	3 grupos, 5 elementos
Diámetro de la rosca	M74 × 0,75	M74 × 0,75
Dimensiones		
Diámetro máximo	Aprox. ø 104 mm	Aprox. ø 89 mm
Longitud total	Aprox. 29 mm	Aprox. 75 mm
Peso (excluyendo las tapas)	Aprox. 300 g	Aprox. 280 g
Elementos incluidos	Objetivo de conversión (1), Tapas del objetivo (tapas frontal y posterior) (2), Bolsa de transporte (1), Juego de documentación impresa	

El diseño y las especificaciones están sujetos a cambio sin previo aviso.

Français

Le convertisseur grand angle/télé VCL-DH0774/DH1774 est spécialement conçu pour être utilisé avec un appareil photo numérique Sony doté d'un filtre de 74 mm (désigné ci-après par le terme « appareil photo »).

AVERTISSEMENT
Ne regardez pas directement le soleil à travers le convertisseur.
Ceci peut causer des lésions visuelles ou entraîner la perte de la vue.

ATTENTION
Pour éviter de vous blesser, veillez à ne pas laisser tomber le convertisseur. Une mauvaise manipulation peut provoquer des blessures imprévisibles.

Fixation du convertisseur
1 Eteignez l'appareil photo.
2 Fixez la bague adaptatrice sur l'appareil photo. (Voir illustration **A**-①)
3 Retirez les bouchons d'objectif situés à l'avant et l'arrière du convertisseur.
4 Fixez le convertisseur sur la bague adaptatrice. (Voir illustration **A**-②)

Réglage de l'appareil photo
Lorsque vous fixez le convertisseur sur l'appareil photo, sélectionnez toujours le réglage « Convertisseur » de l'appareil photo.
Dans le cas d'un convertisseur grand angle, il est possible que les images soient floues au téléobjectif. Avec un téléconvertisseur, les bords des images peuvent être plus foncés lorsque vous utilisez le grand angle.

Pour plus d'informations sur les méthodes de réglage, reportez-vous au mode d'emploi fourni avec votre appareil photo.

Retrait du convertisseur
Mettez l'appareil photo hors tension, puis retirez le convertisseur.

Remarques sur l'emploi
- Le convertisseur et le filtre ou le cache ne peuvent pas être utilisés simultanément. Avant d'installer le convertisseur, retirez le filtre ou le cache.
- Enlevez le convertisseur lorsque vous transportez l'appareil photo.
- Attention de ne pas cogner le convertisseur lorsque vous le fixez.
- Posez toujours le capuchon sur le convertisseur avant de le ranger.
- Pour éviter la formation de moisissure, ne laissez pas le convertisseur longtemps à un endroit très humide.
- Faites attention lorsque vous posez l'appareil photo sur une table ou sur une surface plane alors que le convertisseur est en place. Le corps de l'appareil est déséquilibré et devient instable car le bord du convertisseur touche la table.
- Ne saisissez pas l'appareil photo par le convertisseur seulement.

Restrictions d'emploi
Lors de l'utilisation du flash intégré ou de l'illuminateur AF, la lumière peut être bloquée, ce qui peut projeter l'ombre du convertisseur.

Condensation
Si vous portez directement le convertisseur d'un endroit froid dans une pièce chaude, de la condensation peut se déposer sur l'objectif. Pour pallier ce problème, mettez le convertisseur par exemple dans un sac en plastique. Lorsque la température à l'intérieur du sac est identique à la température ambiante, ressortez le convertisseur.

Nettoyage du convertisseur
Enlevez la poussière de la surface du convertisseur avec une brosse soufflante ou une brosse douce. Essuyez les traces de doigts ou autres saletés avec un chiffon doux, imprégné d'une solution détergente légère. (Il est conseillé d'utiliser la trousse de nettoyage KK-LC3 ou la lingette de nettoyage KK-CA.)

Spécifications

	VCL-DH0774	VCL-DH1774
Grossissement	0,75	1,7
Structure du convertisseur	2 groupes, 2 éléments	3 groupes, 5 éléments
Diamètre de la vis	M74 × 0,75	M74 × 0,75
Dimensions		
Diamètre maximum	environ ø 104 mm (4 1/8 po.)	environ ø 89 mm (3 5/8 po.)
Longueur totale	environ 29 mm (1 3/16 po.)	environ 75 mm (3 po.)
Poids (sans les bouchons)	environ 300 g (10,6 oz)	environ 280 g (9,9 oz)
Articles inclus	Convertisseur (1), Capuchon d'objectif (pour l'avant et l'arrière de l'objectif) (2), Etui de transport (1), Jeu de documents imprimés	

La conception et les spécifications peuvent être modifiées sans préavis.

Nederlands

De VCL-DH0774/DH1774 is een groothoek/tele-voorzetlens die is ontworpen voor een digitale camera van Sony met een filter van 74 mm (hierna "camera" genoemd).

WAARSCHUWING
Kijk nooit recht in de zon door deze lens.
Direct in de zon kijken kan uw ogen ernstig beschadigen en blindheid veroorzaken.

LET OP
Laat de voorzetlens niet vallen. Dit kan letsel tot gevolg hebben. Als u de voorzetlens niet voorzichtig behandelt, kan dit onverwacht letsel veroorzaken.

De lens bevestigen
1 Schakel de camera uit.
2 Bevestig de verbindingsring op de camera. (Zie afbeelding **A**-①.)
3 Verwijder de lensdoppen van de voor- en achterkant van de voorzetlens.
4 Bevestig de lens op de verbindingsring. (Zie afbeelding **A**-②.)

De camera instellen
Selecteer steeds de instelling "Conversielens" van de camera als de voorzetlens op de camera is bevestigd.
Een groothoek-voorzetlens kan onscherpe beelden veroorzaken als u de telefoto-instellingen gebruikt. Een tele-voorzetlens kan donkere randen veroorzaken bij beelden als u de groothoekinstellingen gebruikt.

Raadpleeg de gebruiksaanwijzing bij de camera voor meer informatie over instelmethodes

De lens verwijderen
Schakel de camera uit en verwijder de lens.

Opmerkingen voor het gebruik
- U kunt de voorzetlens en het filter of de beschermer niet tegelijk gebruiken. Voordat u de voorzetlens bevestigt, moet u het filter of de beschermer verwijderen.
- Verwijder de voorzetlens wanneer u de camera vervoert.
- Let op dat de lens bij het vastmaken nergens hard tegenaan stoot en vrijwaar de lens voor mechanische schokken of trillingen.
- Breng altijd beide lensdoppen op de lens aan wanneer u deze opbergt.
- Laat de lens niet te lang liggen op plaatsen met veel vocht, om schimmelvorming tegen te gaan.
- Wees voorzichtig wanneer u de camera met de voorzetlens bevestigd neerzet op een tafel of ander plat oppervlak. De camera kan scheef gaan staan en uit evenwicht raken als de rand van de lens de tafel raakt.
- Til de camera in geen geval ooit aan de voorzetlens op.

Beperkingen bij het gebruik
Wanneer u de ingebouwde flitser of AF-verlichting gebruikt, kan het licht worden geblokkeerd, waardoor de schaduw van de lens zichtbaar wordt.

Condensvocht
Als de voorzetlens direct vanuit een koude omgeving naar een warme plaats wordt gebracht, kan er vocht uit de lucht op de lens condenseren. Om dat te voorkomen, verpakt u de lens in een plastic zak of iets dergelijks. Pas nadat de lucht in de plastic zak op dezelfde temperatuur is gekomen als de buitenlucht, kunt u de lens uit de verpakking halen.

Reinigen van de voorzetlens
Stof kunt u het best van de lens verwijderen met een blaaskwastje of een zacht borsteltje. Vingerafdrukken of vette vegen verwijdert u met een zacht doekje, droog of licht bevochtigd met wat mild zeepsop. (Gebruik van de reinigingsset KK-LC3 of de reinigingsdoek KK-CA is aanbevolen.)

Technische gegevens

	VCL-DH0774	VCL-DH1774
Vergroting	0,75	1,7
Lensstructuur	2 groepen, 2 elementen	3 groepen, 5 elementen
Schroefdiameter	M74 × 0,75	M74 × 0,75
Afmetingen		
Maximumdiameter	Ongeveer ø 104 mm	Ongeveer ø 89 mm
Totale lengte	Ongeveer 29 mm	Ongeveer 75 mm
Gewicht (zonder lensdoppen)	Ongeveer 300 g	Ongeveer 280 g
Bijgeleverd toebehoren	Voorzetlens (1), Lensdop (voor de voor- en achterkant van de lens) (2), Draagtas (1), Handleiding en documentatie	

Wijzigingen in ontwerp en technische gegevens voorbehouden, zonder kennisgeving.

Deutsch

Das Weitwinkel-/Telekonverterobjektiv VCL-DH0774/DH1774 ist für Digitalkameras von Sony mit 74-mm-Filter (im Folgenden „Kamera" genannt) bestimmt.

VORSICHT
Blicken Sie nicht direkt durch das Objektiv in die Sonne.
Dies kann zu Verletzungen der Augen oder zu Erblindung führen.

ACHTUNG
Lassen Sie den Konverter nicht fallen, denn dabei besteht Verletzungsgefahr. Mangelnde Sorgfalt im Umgang mit dem Konverter kann zu unerwarteten Unfällen führen.

Anbringen des Stativs
1 Schalten Sie die Kamera aus.
2 Bringen Sie den Adapterring an der Kamera an. (Siehe Abbildung **A**-①)
3 Nehmen Sie die Kappen vorne und hinten vom Konverterobjektiv ab.
4 Bringen Sie das Objektiv am Adapterring an. (Siehe Abbildung **A**-②)

Einstellen der Kamera
Wählen Sie an der Kamera immer die Einstellung „Konverterlinse", wenn das Konverterobjektiv an der Kamera angebracht ist.
Bei einem Weitwinkelkonverterobjektiv sind die Bilder bei Teleaufnahmen möglicherweise nicht scharf fokussiert. Bei einem Telekonverterobjektiv sind die Bildränder bei Weitwinkelaufnahmen möglicherweise dunkel.

Näheres zum Einstellen schlagen Sie bitte in der mit der Kamera gelieferten Bedienungsanleitung nach.

Abnehmen des Objektivs
Schalten Sie die Kamera aus, und nehmen Sie das Objektiv ab.

Hinweise zum Betrieb
- Das Konverterobjektiv kann nicht zusammen mit einem Schutzfilter oder einem anderen Filter verwendet werden. Nehmen Sie das Filter ab, bevor Sie das Konverterobjektiv anbringen.
- Nehmen Sie das Konverterobjektiv beim Transport ab.
- Achten Sie beim Anbringen darauf, das Objektiv nirgends anzustoßen.
- Setzen Sie bei Nichtverwendung stets die Schutzkappe auf das Objektiv.
- Achten Sie darauf, dass das Objektiv nicht über längere Zeit hoher Feuchtigkeit ausgesetzt ist, da sich sonst Schimmel ansetzen kann.
- Treffen Sie geeignete Vorsichtsmaßnahmen, wenn Sie die Kamera mit angebrachtem Konverterobjektiv auf einem Tisch oder einer anderen Fläche abstellen. Da der Rand des Objektivs den Tisch berührt, steht die Kamera schräg und ist instabil.
- Tragen Sie die Kamera nicht ausschließlich am Objektiv.

Beschränkungen
Bei Verwendung des eingebauten Blitzes oder der AF-Leuchte kann das Konverterobjektiv einen Schatten verursachen.

Kondensation
Wenn das Objektiv direkt von einem kalten an einen warmen Ort gebracht wird, kann sich Kondenswasser auf dem Objektiv bilden. Um dies zu verhindern, stecken Sie das Objektiv in einen Plastikbeutel. o.ä. Wenn die Temperatur im Beutel die Umgebungstemperatur angenommen hat, nehmen Sie das Objektiv heraus.

Reinigen des Konverterobjektivs
Entfernen Sie Staub mit einem Blasepinsel oder einem sonstigen weichen Pinsel von der Objektivoberfläche.
Zum Entfernen von Fingerabdrücken oder Schlieren verwenden Sie ein weiches, leicht mit mildem Haushaltsreiniger angefeuchtetes Tuch. (Wir empfehlen, das Reinigungskit KK-LC3 oder das Reinigungstuch KK-CA zu verwenden.)

Technische Daten

	VCL-DH0774	VCL-DH1774
Vergrößerungsfaktor	0,75	1,7
Aufbau	2 Gruppen, 2 Elemente	3 Gruppen, 5 Elemente
Gewindedurchmesser	M74 × 0,75	M74 × 0,75
Abmessungen		
Maximaldurchmesser	ca. ø 104 mm	ca. ø 89 mm
Gesamtlänge	ca. 29 mm	ca. 75 mm
Gewicht (ausschl. Kappen)	ca. 300 g	ca. 280 g
Mitgeliefertes Zubehör	Konverterobjektiv (1), Objektivkappe (für vorne und hinten) (2), Tragebeutel (1), Anleitungen	

Änderungen bei Design und technischen Daten bleiben ohne vorherige Ankündigung vorbehalten.

Svenska

Vidvinkel/telelinsen VCL-DH0774/DH1774 är konstruerad för användning med Sonys digitala stillbildskamera med 74 mm filter (refereras nedan till som "kamera").

VARNING!
Titta inte direkt på solen genom den här linsen.
I så fall kan du skada ögonen vilket i sin tur kan leda till synnedsättning.
Se upp så att du inte tappar konversionslinsen eftersom det kan orsaka personskador. Oaktsam hantering kan leda till oförutsedda personskador.

Fästa linsen
1 Stäng av kameran.
2 Fäst adapterringen på kameran. (Se ill. **A**-①)
3 Ta bort linsskydden från konversionslinsens fram- och baksida.
4 Fäst linsen på adapterringen. (Se ill. **A**-②)

Kamerainställning
När konvertern är monterad på kameran ska du alltid välja inställningen "Konverter" på kameran.
Med en vidvinkelkonverter kan bilderna bli oskarpa med teleinställningar. Med en telekonverter kan bildernas kanter bli mörkare med vidvinkelinställningar.

Mer information om olika inställningsmetoder finns i den bruksanvisning som medföljde kameran.

Ta bort linsen
Slå av strömmen till kameran och ta sedan bort linsen.

Anmärkningar gällande bruk
- Du kan inte använda konversionslinsen och filtret eller skyddet på en och samma gång. Innan du fäster konversionslinsen måste du ta bort filtret eller skyddet.
- Ta av konvertern vid transport.
- Var noga med att inte utsätta linsen för mekaniska stötar då den sätts på.
- Sätt alltid på objektivskyddet vid förvaring.
- Linsen ska inte ligga på ett mycket fuktigt ställe en längre tid för att undvika att mögel bildas.
- Var försiktig när du placerar kameran på ett bord eller annan plan yta med konversionslinsen monterad. Kameran ligger inte stabilt och kan välta eftersom kanten på linsen ligger an mot bordet.
- Håll inte i kameran endast i den påsatta linsen.

Begränsningar för användning
När du använder den inbyggda blixten eller AF-belysningen är det möjligt att ljuset blockeras, vilket kan göra att linsens skugga syns.

Kondensation
Om linsen tas in i värmen direkt från kylan, kan kondensation bildas på linsen. För att undvika detta, kan linsen läggas i en plastpåse eller liknande. När lufttemperaturen inuti påsen blir den samma som den omgivande temperaturen, kan linsen tas ut.

Rengöring av konvertern
Borsta av damm från linsens yta med en blåsborste eller mjuk borste.
Torka bort fingeravtryck eller andra slags fläckar med en mjuk trasa som fuktats lätt med en mild diskmedelslösning. (Vi rekommenderar att du använder rengöringssatsen KK-LC3 eller rengöringsduken KK-CA.)

Tekniska data

	VCL-DH0774	VCL-DH1774
Förstoring	0,75	1,7
Linsstruktur	2 grupper, 2 element	3 grupper, 5 element
Skruvdiameter	M74 × 0,75	M74 × 0,75
Storlek		
Maximal diameter	Ca. ø 104 mm	Ca. ø 89 mm
Total längd	Ca. 29 mm	Ca. 75 mm
Vikt (exklusive linsskydd)	Ca. 300 g	Ca. 280 g
Inkluderade artiklar	Konversionslins (1), Linsskydd (för linsens fram och baksida) (2), Bärväska (1), Uppsättning tryckt dokumentation	

Utförande och specifikationer kan ändras utan föregående meddelande.

A

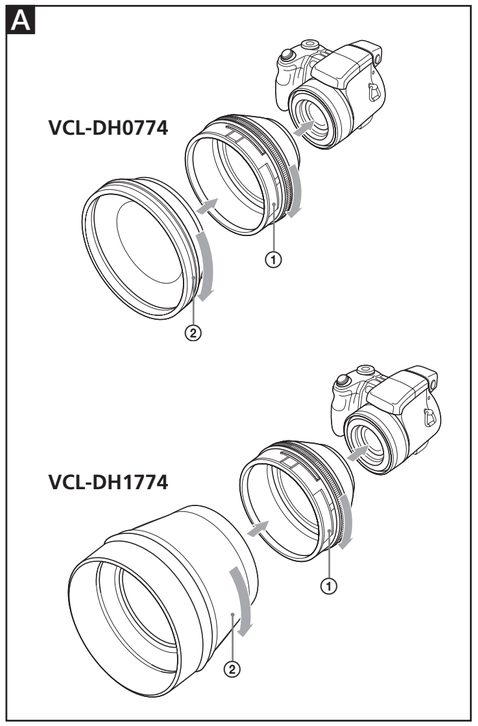

Italiano

Il presente obiettivo di teleconversione/grandangolare VCL-DH0774/DH1774 è stato progettato per l'uso con una fotocamera digitale Sony con filtro da 74 mm (definita "fotocamera" in questo documento).

AVVERTENZA

Non osservare il sole direttamente attraverso il presente obiettivo.
Diversamente, è possibile causare lesioni agli occhi o la perdita della vista.

ATTENZIONE

Per evitare di ferirsi, prestare attenzione a non far cadere l'fobiettivo di conversione. Maneggiare l'obiettivo con cura onde evitare di ferirsi accidentalmente.

Collegamento dell'obiettivo

1 Spegnere la fotocamera.
2 Applicare l'anello adattatore alla fotocamera. (vedere l'illustrazione A-①).
3 Rimuovere i copriobiettivi situati nelle parti anteriore e posteriore dell'obiettivo di conversione.
4 Applicare l'obiettivo all'anello adattatore (vedere l'illustrazione A-②).

Impostazione della fotocamera

Se alla fotocamera è collegato l'obiettivo di teleconversione, selezionare sempre l'impostazione "Obiet. conv." della fotocamera.
Con un obiettivo grandangolare e impostazioni per teleobiettivo le foto potrebbero venire sfocate. Con un obiettivo di teleconversione e impostazioni per obiettivo grandangolare, i bordi delle immagini possono venire scuri.

Per i metodi di configurazione, consultare il manuale di istruzioni della fotocamera.

Rimozione dell'obiettivo

Disattivare l'alimentazione della fotocamera, quindi rimuovere l'obiettivo.

Note riguardanti l'impiego

- Non è possibile utilizzare l'obiettivo di conversione e il filtro o la protezione contemporaneamente. Prima di applicare l'obiettivo di conversione, rimuovere il filtro o la protezione.
- Quando trasportate la fotocamera mantenete la lente di conversione deinstallata.
- Durante l'installazione fate attenzione a non sottoporre ad urti la lente.
- Durante la conservazione mantenete sempre applicato il cappuccio alla lente.
- Per prevenire la formazione di muffa evitate di conservare a lungo la lente in luoghi molto umidi.
- Prestare particolare attenzione durante il posizionamento della fotocamera su un tavolo o su un'altra superficie piana quando è collegato l'obiettivo di conversione. Il corpo della fotocamera si inclina e perde stabilità, in quando il bordo dell'obiettivo tocca il tavolo.
- Quando è installata, non afferrate la fotocamera unicamente per la lente.

Limitazioni d'impiego

Se viene utilizzato il flash incorporato o una luce AF, è possibile che la luce si blocchi causando la ripresa dell'ombra dell'obiettivo.

Condensa

Spostandola repentinamente da un luogo freddo ad uno caldo, sulla lente potrebbe formarsi della condensa. Per evitare questo fenomeno collocate la lente in un sacchetto di plastica od un oggetto analogo. Potete quindi estrarla quando la temperatura dell'aria all'interno del sacchetto raggiunge la nuova temperatura ambiente.

Pulizia della lente di conversione

Per rimuovere dalla superficie della lente qualsiasi traccia di polvere, fate utilizzo di un soffiatore a pennello o di un pennello morbido.
Per rimuovere le impronte digitali od altre macchie ricorrete ad un panno morbido lievemente inumidito con una soluzione detergente blanda. (Si consiglia di utilizzare il kit per la pulizia KK-LC3 o il panno pulente KK-CA).

Caratteristiche tecniche

	VCL-DH0774	VCL-DH1774
Ingrandimento	0,75	1,7
Struttura dell'obiettivo	2 gruppi, 2 elementi	3 gruppi, 5 elementi
Diametro della vite	M74 × 0,75	M74 × 0,75
Dimensioni		
Diâmetro massimo	circa ø 104 mm	circa ø 89 mm
Lunghezza totale	circa 29 mm	circa 75 mm
Peso (esclusi i copriobiettivi)	circa 300 g	circa 280 g
Accessori inclusi	Obiettivo di conversione (1), Copriobiettivo (per le parti anteriore e posteriore dell'obiettivo) (2), Custodia di trasporto (1), Corredo di documentazione stampata	

Disegno e caratteristiche tecniche sono soggetti a modifiche senza preavviso.

한국어

VCL-DH0774/DH1774는 필터 직경이 74 mm인 Sony 디지털 스틸 카메라(이하 "카메라"라 함)용 와이드/텔레 컨버전 렌즈입니다.

경고

렌즈를 통해서 직접 태양을 보지 마십시오.
눈을 다치거나 시력이 저하될 염려가 있습니다.

주의

컨버전 렌즈를 떨어뜨려 다치지 않도록 주의하십시오.
취급 시 부주의하면 부상을 입을 수 있습니다.

렌즈 장착하기

1 카메라 전원을 끕니다.
2 어댑터 링을 카메라에 장착합니다.(그림 A-① 참조)
3 컨버전 렌즈 앞면과 뒷면의 렌즈 캡을 분리합니다.
4 렌즈를 어댑터 링에 장착합니다.(그림 A-② 참조)

카메라 설정하기

컨버전 렌즈를 카메라에 장착하고 있을 때에는 반드시 카메라에서 "컨버전 렌즈" 설정을 선택하여 주십시오.
와이드 컨버전 렌즈를 사용하면 망원 설정에서는 이미지에 초점이 맞지 않는 경우가 있습니다. 텔레 컨버전 렌즈를 사용하면 광각 설정에서는 이미지 가장자리가 어두워지는 경우가 있습니다.

설정 방법은 카메라에 부속된 사용설명서를 참조하여 주십시오.

렌즈 분리하기

카메라 전원을 끄고 렌즈를 분리합니다.

사용상의 주의

- 컨버전 렌즈와 필터나 프로텍터를 동시에 사용할 수는 없습니다. 카메라에 컨버전 렌즈를 장착하기 전에 필터와 프로텍터는 분리하여 주십시오.
- 운반 중에는 컨버전 렌즈를 분리하여 주십시오.
- 렌즈를 장착할 때에는 충격을 주지 않도록 주의하십시오.
- 렌즈를 보관할 때에는 반드시 렌즈 캡을 장착하여 주십시오.
- 렌즈는 습도가 높은 장소에서는 곰팡이가 필 염려가 있으므로 장기간 보관하지 마십시오.
- 컨버전 렌즈를 장착한 카메라를 테이블 등의 평평한 면에 놓을 때에는 주의하십시오. 렌즈 가장자리가 테이블에 닿기 때문에 카메라 본체가 기울어져 불안정해집니다.
- 장착한 렌즈를 잡고 카메라를 들어올리지 마십시오.

사용상의 제한

내장 플래시 또는 AF 발광기를 사용하면 빛이 가리워져 렌즈의 그림자가 생기는 경우가 있습니다.

결로 현상

온도가 낮은 장소에서 따뜻한 장소로 렌즈를 직접 이동하면 렌즈 표면에 이슬이 맺히는 경우가 있습니다. 그것을 방지하려면 렌즈를 비닐 봉지 등에 넣어 주십시오. 비닐 봉지 안의 온도가 주위 온도가 되면 렌즈를 꺼내 주십시오.

컨버전 렌즈 청소하기

송풍 브러시나 부드러운 솔로 렌즈 표면의 먼지를 털어 주십시오. 지문 등이 묻었을 때에는 젖은 중성 세제로 살짝 적신 부드러운 헝겊으로 닦아내십시오.(클리닝 키트 KK-LC3 또는 클리닝 클로스 KK-CA를 사용하실 것을 권장합니다.)

주요 제원

	VCL-DH0774	VCL-DH1774
배율	0.75	1.7
렌즈 구성	2그룹, 2엘리먼트	3그룹, 5엘리먼트
나사 직경	M74×0.75	M74×0.75
외형 치수		
최대 직경	약 ø 104 mm	약 ø 89 mm
전장	약 29 mm	약 75 mm
중량(캡은 제외)	약 300 g	약 280 g
동봉품	컨버전 렌즈(1), 렌즈 캡(렌즈 앞면 및 뒷면용)(2), 휴대용 파우치(1), 도큐먼트 세트	

디자인 및 주요 제원은 예고없이 변경할 경우가 있습니다.

Português

A objectiva de conversão grande angular/telefoto VCL-DH0774/DH1774 foi concebida para ser utilizada com a máquina fotográfica digital da Sony com filtro de 74 mm (designada mais adiante como "máquina").

AVISO

Não olhe directamente para o sol com esta objectiva.
Se o fizer, pode sofrer lesões oculares ou a perda da visão.

CUIDADO

Para evitar ferimentos, tenha cuidado para não deixar cair a objectiva de conversão. A falta de cuidado no seu manuseamento pode provocar ferimentos.

Montar a objectiva

1 Desligue a máquina.
2 Monte o anel adaptador na máquina. (Consulte a figura A-①)
3 Retire as tampas da objectiva de conversão tanto à frente como atrás.
4 Monte a objectiva no anel adaptador. (Consulte a figura A-②)

Configurar a máquina

Quando a objectiva de conversão está aplicada na máquina, seleccione sempre a definição "Lente conversão" da máquina.
Com uma objectiva de conversão grande angular, as imagens podem ficar desfocadas quando utilizadas as definições telefoto. Com uma objectiva de conversão telefoto, as extremidades das imagens podem ficar escuras quando utilizadas as definições de grande angular.

Para informações sobre métodos de definição, consulte o manual de instruções fornecido com a sua máquina.

Desmontar a objectiva

Desligue a máquina e depois desmonte a objectiva.

Notas acerca da utilização

- Não pode utilizar a lente de conversão e o filtro ou a protecção ao mesmo tempo. Antes de montar a lente de conversão, retire o filtro ou a protecção.
- Remova a objectiva de conversão quando for transportá-la.
- Durante a colocação da objectiva, tome cuidado para não sujeitá-la a choques mecânicos.
- Coloque as tampas nas objectivas sempre que for guardá-las.
- Para evitar a formação de bolor, não deixe a objectiva num local muito húmido durante um período prolongado.
- Tome cuidado quando colocar a máquina sobre uma mesa ou qualquer outra superfície plana com a objectiva de conversão instalada. A própria máquina pode inclinar-se e ficar instável porque a extremidade da lente está em contacto com a mesa.
- Não segure a máquina somente pela objectiva acoplada.

Restrições acerca da utilização

Se utilizar o flash incorporado ou o iluminador AF, pode tapar a luz fazendo com que apareçam sombras na objectiva.

Condensação de humidade

Ao transportar a objectiva directamente de um local frio para um local quente, poderá ocorrer condensação de humidade na objectiva. Para evitar que isto ocorra, coloque a objectiva num saco plástico ou algo similar. Quando a temperatura do ar contido no saco plástico atingir a temperatura ambiente, retire a objectiva do saco plástico.

Limpeza da objectiva de conversão

Remova toda e qualquer sujidade da superfície da objectiva com uma escova sopradora ou escova macia.
Limpe as impressões digitais ou outras manchas com um pano macio levemente humedecido numa solução de detergente suave. (Recomenda-se a utilização do Kit de Limpeza KK-LC3 ou do Pano de Limpeza KK-CA.)

Especificações

	VCL-DH0774	VCL-DH1774
Ampliação	0,75	1,7
Estrutura da objectiva	2 grupos, 2 elementos	3 grupos, 5 elementos
Diâmetro do parafuso	M74 × 0,75	M74 × 0,75
Dimensões		
Diâmetro máximo	Aprox. ø 104 mm	Aprox. ø 89 mm
Comprimento total	Aprox. 29 mm	Aprox. 75 mm
Peso (sem as tampas)	Aprox. 300 g	Aprox. 280 g
Itens incluídos	Objectiva de conversão (1), Tampa da objectiva (nas partes da frente e de trás da objectiva) (2), Bolsa de transporte (1), Documentos impressos	

O design e as especificações estão sujeitos a alterações sem aviso prévio.

中文（繁）

本 VCL-DH0774/DH1774 廣角 / 望遠轉換鏡頭設計用於 74mm 濾光鏡 Sony 數位相機（以下稱"相機"）。

警告

請勿透過鏡頭直視太陽。
否則可能會傷害眼睛或造成視力喪失。

注意

爲避免受到傷害，請注意不要跌落轉換鏡頭。
粗心的操作可能會造成意外傷害。

安裝鏡頭

1 關閉相機。
2 將轉接環安裝到相機上。（參見圖 A-①）
3 取下轉換鏡頭前後的鏡頭蓋。
4 將鏡頭安裝到轉接環上。（參見圖 A-②）

設置相機

當轉換鏡頭裝在相機上時，請在相機的設置中一直打開"變換鏡頭"選項。
當使用廣角轉換鏡頭時，圖像在望遠設置下可能會不聚焦。當使用望遠轉換鏡頭時，圖像邊緣在廣角設置下可能會發暗。

有關設置方法請參閱相機附帶的使用說明書。

拆卸鏡頭

關閉相機電源，然後拆下鏡頭。

使用須知

- 轉換鏡頭和濾光鏡或保護器不能同時使用。在安裝轉換鏡頭之前，請取下濾光鏡和保護器。
- 運輸時請取下轉換鏡頭。
- 安裝鏡頭時，小心不要使其受到機械性衝擊。
- 存放時請一定蓋好鏡頭罩。
- 請勿將鏡頭長期存放在潮濕的地方以免發霉。
- 將裝有轉換鏡頭的相機放到桌面或其他平面上時，請務必小心。由於鏡頭邊緣接觸桌面，會使相機機體傾斜而且放置不平穩。
- 拿起相機時，請不要只抓握安裝在上面的鏡頭。

使用上的限制

使用內置閃光燈或 AF（自動對焦）照明系統時，可能會阻擋燈光，導致產生鏡頭陰影。

濕氣凝結

如果直接將鏡頭從寒冷處帶到溫暖處，濕氣可能會凝結在鏡頭上。要避免濕氣凝結，請將鏡頭放入塑料袋或類似的物品中。當袋內的空氣溫度達到周圍環境的溫度時，再將鏡頭取出。

清潔轉換鏡頭

用吹氣刷或軟刷拂去鏡頭表面的灰塵。請將軟布在柔性的清潔劑溶液中蘸濕，然後用它擦淨鏡頭上的指印或其他污漬。（建議使用清潔套裝 KK-LC3 或清潔布 KK-CA 。）

規格

	VCL-DH0774	VCL-DH1774
放大率	0.75	1.7
鏡頭結構	2 組，2 片	3 組，5 片
螺口直徑	M74 × 0.75	M74 × 0.75
尺寸		
最大直徑	約 ø 104 mm	約 ø 89 mm
總長度	約 29 mm	約 75 mm
質量（不包括鏡頭蓋）	約 300 g	約 280 g
所含物品	轉換鏡頭（1），鏡頭蓋（裝於鏡頭前後部）（2），軟質攜行包（1），成套印刷文件	

設計和規格有所變更時，恕不另行奉告。

عربي

العدسة VCL-DH0774/DH1774 هي عدسة تحويل عريضة/ مقربة مصممة لكاميرا الصور الساكنة الرقمية بمرشح ٧٤ مم من سوني Sony (يشار إليها أدناه بعبارة «كاميرا»).

تحذير

لا تنظر الى الشمس مباشرة من خلال هذه العدسة.
مثل هذا العمل يمكن أن يؤدي عينيك أو يتسبب في فقدان البصر.

تنبيه

لتفادي الإصابة بجروح، احرص على عدم إسقاط عدسة التحويل المقربة.
قد يؤدي عدم توخي الحرص في التعامل معها إلى حدوث إصابات غير متوقعة.

تركيب العدسة

1 قم بإيقاف تشغيل الكاميرا.
2 قم بتركيب حلقة المعدّل إلى الكاميرا. (راجع الرسم التوضيحي ①-A)
3 قم بنزع غطاء العدسة الموجود على الجهة الأمامية والخلفية لعدسة التحويل.
4 قم بتثبيت العدسة الى حلقة المعدّل. (راجع الرسم التوضيحي ②-A)

تهيئة الكاميرا

عند تركيب عدسة التحويل الى كاميرتك الفيديو، دائمًا قم بإختيار التهيئة «عدسة تحويل» للكاميرا.
باستعمال عدسة التحويل العريضة، قد لا يتم تركيز الصور بؤريا في تهيئات التقريب. باستعمال عدسة التحويل المقرّبة، قد يتم تعتيم حواف الصور في تهيئات الزاوية العريضة.

للحصول على مزيد من الفاصيل حول طرق التهيئة، راجع تعليمات التشغيل المرفقة مع كاميرتك.

نزع العدسة

قم بإيقاف تشغيل الكاميرا ثم قم بنزع العدسة.

ملاحظات حول الاستعمال

- لا يمكنك إستعمال عدسة التحويل والمرشح أو الواقي في نفس الوقت. قم بنزع المرشح والواقي، وذلك قبل تركيب عدسة التحويل.
- قم بنزع عدسة التحويل عند التنقل.
- إحرص على عدم تعريض العدسة للصدمات الميكانيكية أثناء تثبيتها.
- دائما ضع أغطية العدسة على العدسة عند التخزين.
- لا تحتفظ بالعدسة في مكان رطب لفترة زمنية طويلة وذلك لمنع تكوّن العفن.
- كن حريصاً عند وضع الكاميرا على طاولة أو سطح مستو آخر مع وجود عدسة التحويل مركّبة عليها، جسم مسجّل كاميرا الفيديو الرقمية تصبح مائلة وغير مستقّرة حيث إن الحافة الخارجية للعدسة تلامس الطاولة.
- لا تمسك الكاميرا من العدسة المركّبة عليها فقط.

قيود على الاستعمال

عند إستعمال الفلاش الداخلي أو الإضاءة AF، قد يتم إعاقة الإضاءة، مما يسبب في ظهور ظل العدسة.

تكثف الرطوبة

إذا تم إحضار عدستك من مكان بارد الى مكان دافئ مباشرة فقد تظهر رطوبة على العدسة. لتفادي ذلك، ضع العدسة في كيس بلاستيك أو شيء مماثل. وعندما تصل درجة الحرارة داخل الكيس مستوى درجة الحرارة المحيطة، أخرج العدسة من الكيس.

تنظيف عدسة التحويل

إستعمل فرشاة نافخة أو فرشاة ناعمة لتنظيف أي غبار عن سطح العدسة.
إستعمل قطة قماش مرطّبة بقليل من محلول تنظيف معتدل لمسح وإزالة أي بصمات أصابع أو تلطخات أخرى.
(يوصى باستعمال طقم التنظيف KK-LC3 أو قطعة القماش الخاصة بالتنظيف KK-CA.)

المواصفات

	VCL-DH0774	VCL-DH1774
التكبير	٠,٧٥	١,٧
تركيبة العدسة	مجموعتين، عنصرين	٣ مجموعات، ٥ عناصر
قطر البرغي	M٧٤ × ٠,٧٥	M٧٤ × ٠,٧٥
الأبعاد		
أقصى قطر	قطر ١٠٤ مم تقريبًا	قطر ٨٩ مم تقريبًا
الطول الكلي	قطر ٢٩ مم تقريبًا	قطر ٧٥ مم تقريبًا
الكتلة (باستثناء الأغطية)	٣٠٠ جم تقريبًا	٢٨٠ جم تقريبًا
البنود المتضمّنة	عدسة تحويل (١)، غطاء عدسة (للجهة الأمامية والخلفية للعدسة) (٢)، جراب حمل (١)، طقم من وثائق مطبوعة	

التصميم والمواصفات عرضة للتغيير دون إشعار.

中文（简）

本 VCL-DH0774/DH1774 广角 / 望远转换镜头设计用于 74mm 滤光镜 Sony 数码相机（以下称"相机"）。

警告

请勿透过镜头直视太阳。
否则可能会伤害眼睛或造成视力丧失。

注意

为避免受到伤害，请注意不要跌落转换镜头。
粗心的操作可能会造成意外伤害。

安装镜头

1 关闭相机。
2 将转接环安装到相机上。（参见图 A-①）
3 取下转换镜头前后的镜头盖。
4 将镜头安装到转接环上。（参见图 A-②）

设置相机

当转换镜头装在相机上时，请在相机的设置中一直打开"外接镜头"选项。
当使用广角转换镜头时，图像在望远设置下可能会不聚焦。当使用望远转换镜头时，图像边缘在广角设置下可能会发暗。

有关详情，请参阅相机附带的使用说明书。

拆卸镜头

关闭相机电源，然后拆下镜头。

使用须知

- 转换镜头和滤光镜或保护器不能同时使用。在安装转换镜头之前，请取下滤光镜和保护器。
- 运输时请取下转换镜头。
- 安装镜头时，小心不要使其受到机械性冲击。
- 存放时请一定盖好镜头盖。
- 请勿将镜头长期存放在潮湿的地方以免发霉。
- 将装有转换镜头的相机放到桌面或其他平面上时，请务必小心。由于镜头边缘接触桌面，会使相机机体倾斜而且放置不平稳。
- 拿起相机时，请不要只抓握安装在上面的镜头。

使用上的限制

使用内置闪光灯或 AF（自动对焦）照明系统时，可能会阻挡灯光，导致产生镜头阴影。

结露

如果直接将镜头从寒冷处带到温暖处，湿气可能会凝结在镜头上。要避免结露，请将镜头放入塑料袋或类似的物品中。当袋内的空气温度达到周围环境的温度时，再将镜头取出。

清洁转换镜头

用吹气刷或软刷拂去镜头表面的灰尘。请将软布在柔性的清洁剂溶液中蘸湿，然后用它擦净镜头上的指印或其它污渍。（建议使用清洁套装 KK-LC3 或清洁布 KK-CA 。）

规格

	VCL-DH0774	VCL-DH1774
放大率	0.75	1.7
镜头结构	2 组，2 片	3 组，5 片
螺口直径	M74 × 0.75	M74 × 0.75
尺寸		
最大直径	约 ø 104 mm	约 ø 89 mm
总长度	约 29 mm	约 75 mm
质量（不包括镜头盖）	约 300 g	约 280 g
所含物品	转换镜头（1），镜头盖（装于镜头前后部）（2），软便携包（1），成套印刷文件	

设计或规格如有变动，恕不另行通知。

索尼公司
版次：2008 年 8 月

Русский

Широкоугольный/телеконверсионный объектив VCL-DH0774/DH1774 предназначается для пользования вместе с цифровой фотокамерой с 74 мм фильтром фирмы Sony. (далее по тексту "фотокамера").

ПРЕДУПРЕЖДЕНИЕ

Не смотрите на солнце через этот объектив.
Несоблюдение этого указания может привести к повреждению глаза или потере зрения.

ВНИМАНИЕ

Во избежание повреждения надо быть осторожны, чтобы не уронить конверсионный объектив.
Небрежное обращение может привести к непредвиденному повреждению.

Прикрепление объектива

1 Выключите фотокамеру.
2 Прикрепите адаптерное кольцо к фотокамере. (Смотрите рисунок A-①)
3 Удалите крышки спереди и сзади конверсионного объектива.
4 Прикрепите объектив к адаптерному кольцу. (Смотрите рисунок A-②)

Установка фотокамеры

При прикреплении преобр.объектива к фотокамере необходимо выбрать режим "Преобр.объектив" у фотокамеры.
При использовании широкоугольного преобр.объектива, изображения могут не фокусироваться в режиме телефото. При использовании телепреобр.объектива, кромки изображений могут темнеть в широкоугольном режиме.

Подробности о выборе режимов смотрите инструкцию по пользованию, поставляемую в комплекте фотокамеры.

Удаление объектива

Выключите питание фотокамеры, и затем удалите объектив.

Примечания по пользованию

- Невозможно пользоваться конверсионным объективом вместе со светофильтром или защитной насадкой. Перед прикреплением конверсионного объектива надо удалить светофильтр и защитную насадку.
- При транспортировке снимите конверсионный объектив.
- При установке объектива надо соблюдать осторожность, чтобы не подвергнуть его механическому удару.
- При хранении обязательно надевайте крышки на объектив.
- Не оставляйте объектив в месте повышенной влажности длительное время во избежание покрытия его плесенью.
- Надо соблюдать осторожность при постановке фотокамеры, оснащенной конверсионным объективом, на стол или другую плоскую поверхности. Корпус фотокамеры наклонится и станет нестабильно, так как край объектива трогнет стола.
- Не следует держать фотокамеру, захватывая только за прикрепленный объектив.

Ограничения по пользованию

При применении встроенной лампы-вспышки или осветителя AF свет может быть сблокирован, что приведет к появлению тени объектива.

Конденсация влаги

Если объектив перенесен из холодного места в теплое, то на объективе может произойти конденсация влаги. Во избежание этого поместите объектив в пластиковый пакет или т.п. Когда температура воздуха внутри пакета достигнет температуры окружающего воздуха, извлеките объектив.

Чистка конверсионного объектива

Очистите поверхность объектива от пыли при помощи груши с щеткой или мягкой щетки. Сотрите отпечатки пальцев или другие пятна с помощью мягкой ткани, слегка смоченной слабым раствором моющего средства. (Рекомендуется использовать комплект для чистки KK-LC3 или ткань для чистки KK-CA.)

Технические характеристики

	VCL-DH0774	VCL-DH1774
Увеличение	0,75	1,7
Конструкция объектива	2 группы, 2 элемента	3 группы, 5 элементов
Диаметр резьбовой части	M74 × 0,75	M74 × 0,75
Габариты		
Наибольший диаметр	Приблиз. ø 104 мм	Приблиз. ø 89 мм
Общая длина	Приблиз. 29 мм	Приблиз. 75 мм
Масса (за исключением крышек)	Приблиз. 300 г	Приблиз. 280 г
Комплектность поставки	Конверсионный объектив (1), Крышка объектива (передняя и задняя) (2), Переносный мешок (1), Набор напечатанной документации	

Конструкция и технические характеристики могут быть изменены без уведомления.

Изготовитель: Сони Корпорейшн
Адрес: 1-7-1 Конан,
Минато-ку, Токио 108-0075, Япония
Страна-производитель: Япония