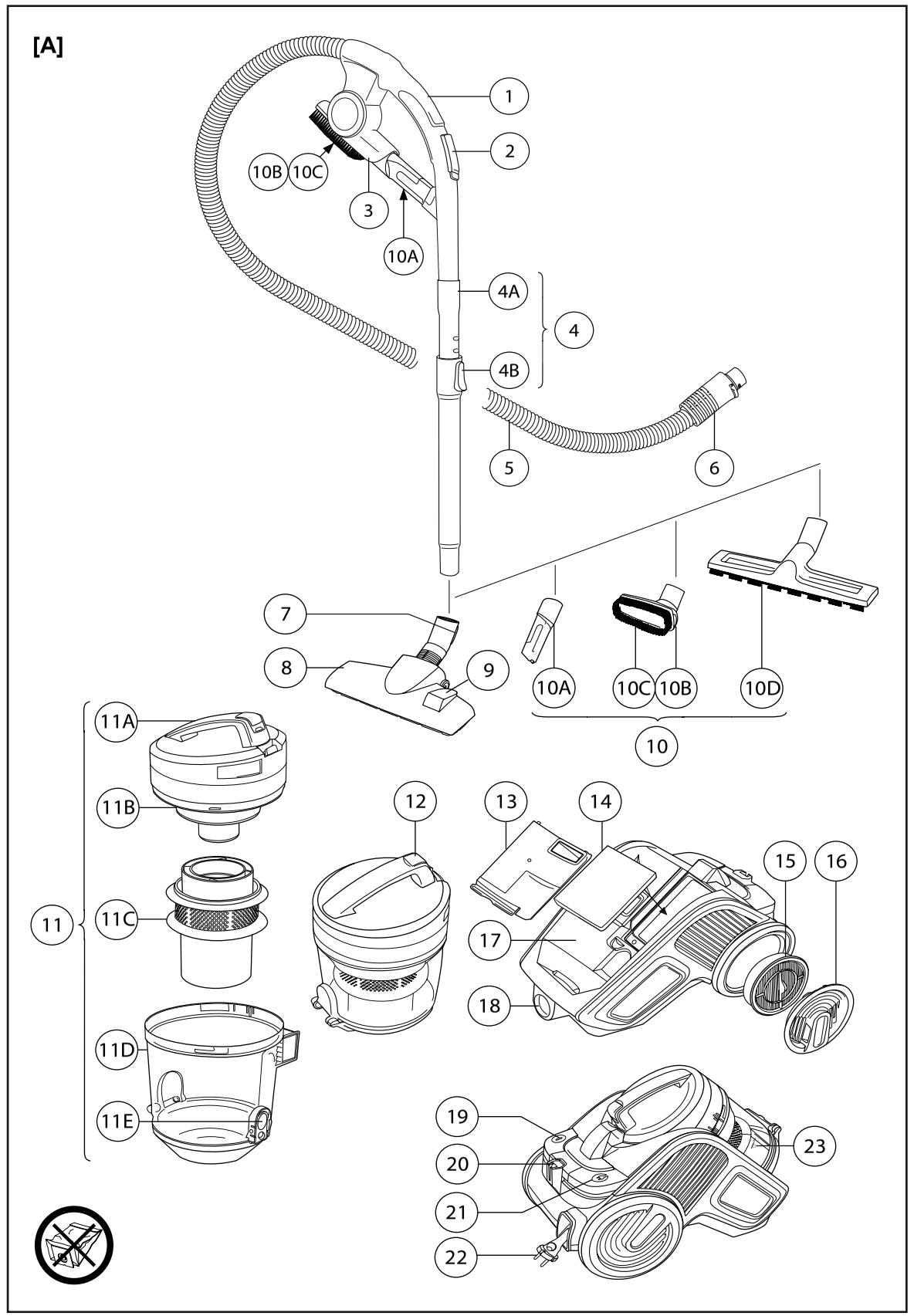

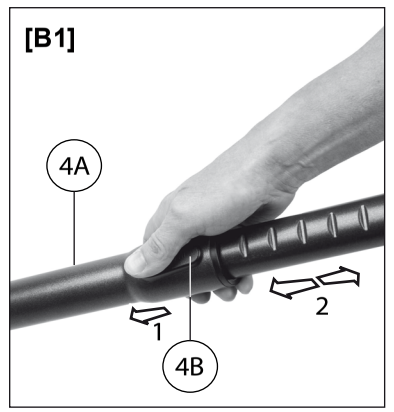

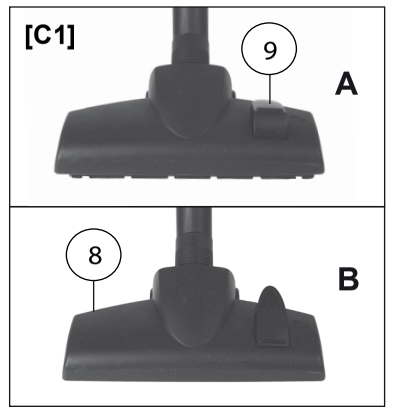

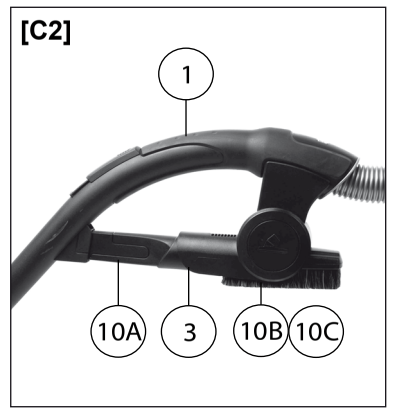

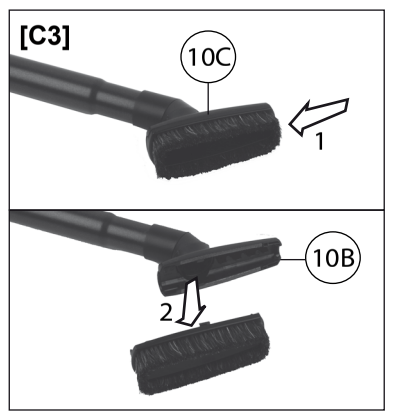

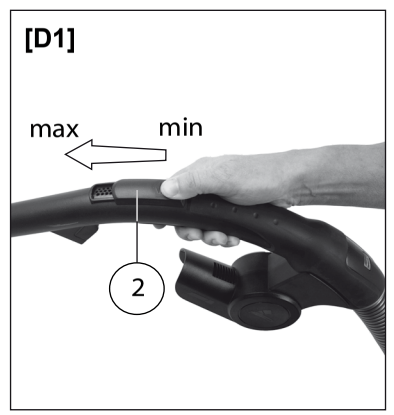

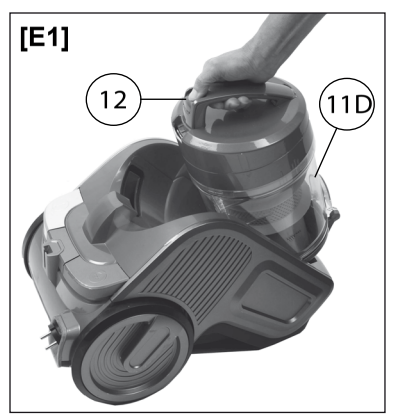

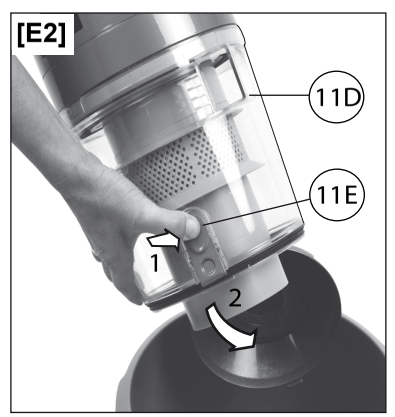

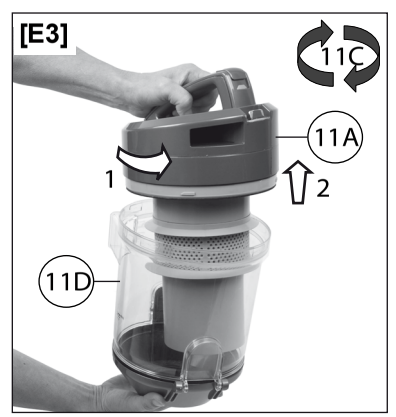

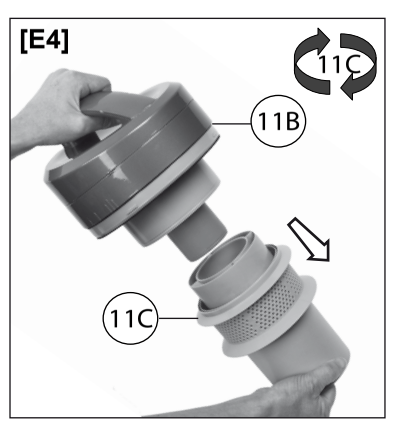

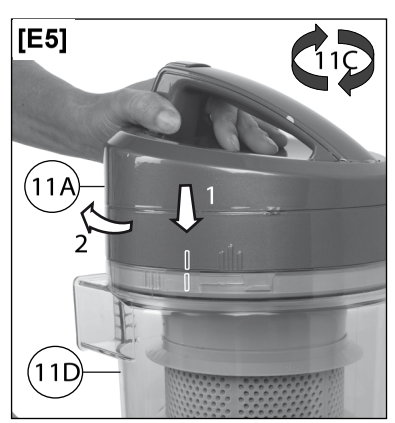

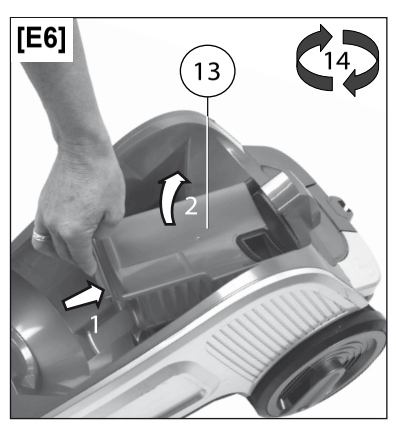

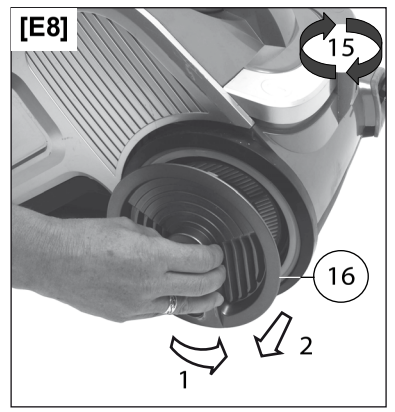

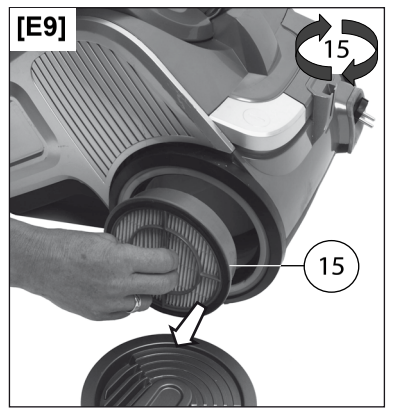

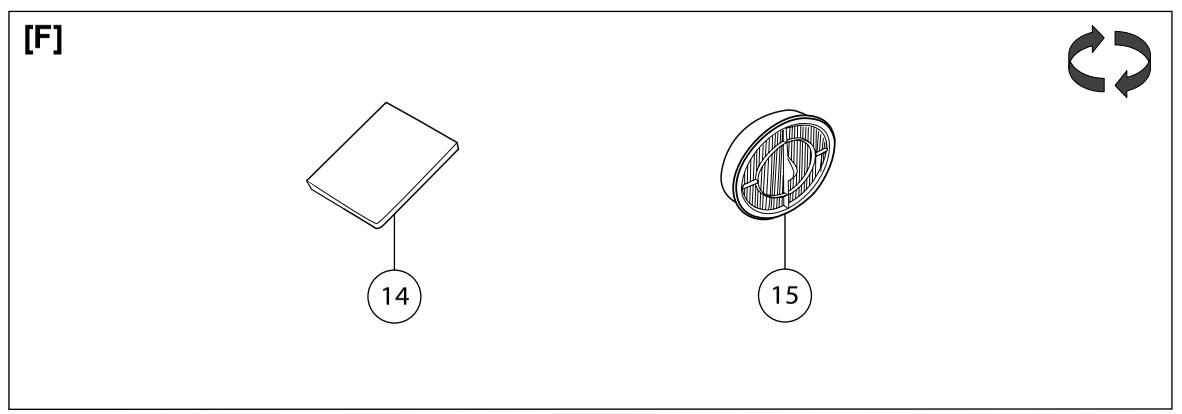

Type	D4201
220-240 V~, 50/60 Hz	
2200 W	

ISTRUZIONI PER L'USO DELL'ASPIRAPOLVERE A TRAINO CAMPOMATIC TURBO CYCLONE 2200W

IT

Gentile cliente,
CAMPOMATIC La ringrazia per l'acquisto del presente prodotto. Siamo sicuri che Lei apprezzerà la qualità e l'affidabilità di questo apparecchio, progettato e prodotto mettendo in primo piano la soddisfazione del cliente.
Il presente manuale di istruzioni è stato redatto in conformità alla norma europea EN 62079.

ATTENZIONE!
Istruzioni e avvertenze per un impiego sicuro

Prima di utilizzare l'apparecchio, leggere attentamente le istruzioni per l'uso e in particolare le avvertenze sulla sicurezza, attenendosi a esse. Conservare il presente manuale per l'intera durata di vita dell'apparecchio, a scopo di consultazione. In caso di cessione dell'apparecchio a terzi, consegnare anche l'intera documentazione.

INDICE

	Pagina
Avvertenze sulla sicurezza	1
Descrizione dell'aspirapolvere e degli accessori	2
Montaggio	3
Accessori	3
Impiego	3
Manutenzione	4
Smaltimento	5
Garanzia	5
Guida illustrativa	I-III
Parti di ricambio, dati tecnici	III

AVVERTENZE SULLA SICUREZZA

- Dopo aver rimosso l'apparecchio dalla confezione, controllare l'integrità della fornitura in base al disegno e l'eventuale presenza di danni da trasporto. In caso di dubbio, non utilizzare l'apparecchio e rivolgersi al servizio autorizzato di assistenza ai clienti CAMPOMATIC.
- Il materiale della confezione non è un giocattolo per bambini! Tenere il sacchetto di plastica lontano dalla portata dei bambini; pericolo di soffocamento!
- Prima di collegare l'apparecchio, controllare che i dati della tensione di rete riportati sulla targhetta di identificazione corrispondano a quelli della rete elettrica disponibile. La targhetta di identificazione si trova sul lato inferiore dell'apparecchio.
- Non utilizzare adattatori, alcuna presa di corrente multipla e/o alcuna prolunga. Qualora la spina elettrica non sia adatta alla presa di corrente, far sostituire da personale qualificato la presa di corrente con una adatta.
- Il presente apparecchio dev'essere utilizzato unicamente allo scopo per cui è stato progettato, ovvero come aspirapolvere. Qualsiasi altro utilizzo è considerato non conforme e pertanto pericoloso. In tal caso, il produttore declina qualsiasi responsabilità.
- Non utilizzare l'aspirapolvere per aspirare:
  - ceneri accese, mozziconi di sigarette o simili
  - liquidi, come ad es. detergenti per tappeti
  - oggetti appuntiti o duri come ad es. chiodi, grosse schegge di vetro
  - polvere fine, come ad es. cemento o toner per stampanti.
- Non aspirare mai senza aver inserito o montato il sacchetto per la polvere, il contenitore o il filtro.
- Prima della pulizia o manutenzione e in caso di mancato utilizzo dell'apparecchio, disinserire sempre la spina dall'alimentazione elettrica.
- Attenersi alle seguenti regole fondamentali nell’uso di un elettrodomestico:
  - Non toccare l’apparecchio con mani e piedi bagnati o umidi.
  - Non utilizzare l'apparecchio a piedi nudi.

- Per staccare la spina, non tirare il cavo o l'elettrodomestico, bensì afferrare la spina stessa.
- Impedire che il cavo di rete si impigli o venga danneggiato da superfici calde.
- Non esporre l'apparecchio all'umidità o all'influsso di agenti atmosferici (pioggia, sole).
- Non posizionare l'apparecchio in prossimità di fonti di calore (ad es. termosifoni).
- Sorvegliare i bambini per accertarsi che non giochino con l'apparecchio.

• Non far utilizzare l'apparecchio, senza la dovuta vigilanza o guida di una persona responsabile, a persone (compresi i bambini) che, a causa delle loro capacità fisiche, sensoriali o mentali o alla loro inesperienza o ignoranza, non siano in grado di utilizzare l'apparecchio con sicurezza.

• Non utilizzare l'apparecchio in presenza di danni all'alloggiamento o al cavo di rete o se l'apparecchio non funziona correttamente. In caso di danni al cavo di rete, farlo sostituire dal servizio autorizzato di assistenza CAMPOMATIC, per evitare pericoli.

• Tenere presente che un apparecchio nuovo può sviluppare odori nell'uso iniziale. Tali odori sono innocui e scompaiono dopo breve tempo. Provvedere a una buona aerazione dell'ambiente.

• Per la definitiva messa fuori servizio, si consiglia di tagliare il cavo di rete, per rendere l'apparecchio inidoneo al funzionamento. Staccare prima la spina dall'alimentazione di corrente e rimuovere inoltre tutti i componenti pericolosi, per impedire ai bambini di giocarci.

DESCRIZIONE DELL'ASPIRAPOLVERE E DEGLI ACCESSORI

Consultare la figura [A] della guida illustrativa per verificare la dotazione del vostro apparecchio. Tutte le figure si trovano sulle pagine di copertina di queste istruzioni per l'uso.

1 Impugnatura
2 Dispositivo di regolazione manuale del flusso d'aria
3 Vano accessori/porta-accessori
4 Tubo di aspirazione
4A Tubo telescopico regolabile
4B Pulsante di regolazione tubo telescopico
5 Tubo flessibile di aspirazione
6 Giunzione del tubo flessibile
7 Gancio di fissaggio (per la conservazione dell'apparecchio)
8 Spazzola combinata tappeti/pavimenti
9 Commutatore posizione spazzola
10 Accessori
10A Bocchetta per fessure
10B Spazzola per imbottiture
10C Spazzola per spolverare
10D Spazzola per parquet
11 Sistema di raccolta polvere
11A Impugnatura contenitore polvere
11B Supporto per cilindro forato
11C Cilindro forato
11D Contenitore polvere
11E Tasto di sbloccaggio
12 Tasto di sgancio del sistema ciclonico
13 Sportello per il filtro di protezione del motore
14 Filtro di protezione del motore
15 Filtro HEPA
16 Griglia di scarico
17 Vano sistema di raccolta polvere
18 Attacco di aspirazione
19 Interruttore ON/OFF
20 Alloggiamento per tubo (per riporre l'apparecchio)
21 Interruttore avvolgi-cavo automatico
22 Cavo di rete con spina
23 Indicatore di livello del sistema di raccolta polvere

Spiegazione dei simboli nella figura [A]:

L'aspirapolvere non necessita di sacchetti di carta sostituibili.

MONTAGGIO

- Collegare il tubo flessibile (5) all'attacco di aspirazione (18) dell'apparecchio: inserire la giunzione del tubo flessibile (6) nel raccordo di aspirazione (18) e serrarla ruotando in senso orario fino all'arresto.
- Collegare l'impugnatura (1) del tubo flessibile al tubo di aspirazione (4). La lunghezza desiderata del tubo telescopico regolabile (4A) la può regolare premendo il pulsante di regolazione (4B) nella direzione della freccia ed estraendo o ritraendo il tubo telescopico [fig. B1].
- Selezionare la spazzola combinata (8) o l'accessorio adatto (10) alla superficie da pulire e collegare l'elemento al tubo di aspirazione (4).

ACCESSORI

Spazzola combinata tappeti/pavimenti (8):

regolare la spazzola combinata in base al tipo di pavimento, servendosi del tasto commutatore (9) [fig. C1]:

- Tasto commutatore (9) posizione A (spazzola estratta): per pavimenti duri,
- Tasto commutatore (9) posizione B (spazzola ritratta): per tappeti e moquette.

Il Suo apparecchio è dotato dei seguenti accessori:

Bocchetta per fessure (10A): per pulire negli angoli e nelle fessure, ad es. termosifoni, zoccolature, avvolgibili, marquise;

Spazzola per imbottiture (10B): per pulire divani, poltrone, sedie imbottite e tende;

Spazzola per spolverare (10C): per pulire oggetti piccoli, apparecchi audio e televisivi, computer e mobili;

Spazzola per parquet (10D): spazzola speciale per pulire i pavimenti in parquet.

Nota: gli accessori possono essere collegati al tubo di aspirazione (4) oppure direttamente all'impugnatura (1).

Gli accessori (10) li può conservare nel vano porta-accessori (3) quando non vengono utilizzati [fig. C2, C3].

Il Suo apparecchio è dotato di un filtro HEPA antiallergico per aria di scarico particolarmente depurata ed è quindi idoneo anche per i soggetti allergici.

IMPIEGO

Estrarre completamente il cavo di rete (22) al massimo fino alla marcatura rossa e inserire la spina nella presa di corrente. La marcatura gialla sul cavo è situata prima dell'estremità del cavo con la marcatura rossa.

Per accendere o spegnere l'aspirapolvere, premere una volta l'interruttore ON/OFF (19).

La portata di aspirazione può venire modificata con il dispositivo di regolazione manuale del flusso d'aria (2) sull'impugnatura (1) [fig. D1].

Chiuso: Aumenta la potenza di aspirazione
Aperto: Riduce la potenza di aspirazione

Dopo aver utilizzato l'apparecchio, spegnerlo per mezzo dell'interruttore ON/OFF (19) e staccare la spina dalla presa di corrente.

Aprire il dispositivo di regolazione del flusso d'aria per ridurre la potenza di aspirazione qualora sia stato aspirato un oggetto che blocca l'apertura.

Per avvolgere il cavo di rete, azionare il tasto di avvolgimento automatico del cavo (21). Durante l'avvolgimento del cavo, afferrare la spina per evitare i colpi di frusta del cavo.

Il tubo flessibile di aspirazione (5) può essere scollegato dall'apparecchio, prima di riporlo. Ruotare la giunzione del tubo flessibile (6) in senso antiorario fino all'arresto e rimuovere il tubo.

Prima di riporre l'apparecchio è possibile agganciare all'aspirapolvere la spazzola combinata (8); le relative figure nella guida illustrativa sono contrassegnate con il simbolo di parcheggio **P** [fig. D2].

MANUTENZIONE

Prima di aprire l'apparecchio, spegnerlo e staccare la spina dalla presa di corrente! Prima di riutilizzare l'apparecchio, accertarsi che tutte le parti pulite a umido siano completamente asciutte!

Pulizia dell'apparecchio:
All'occorrenza, pulire l'apparecchio con un panno inumidito. Non utilizzare solventi o altri detergenti aggressivi o abrasivi. In caso contrario, si rischia di danneggiare la superficie.

Pulizia della spazzola combinata (8):
A motore acceso, strofinare la spazzola con la mano, per rimuovere i resti di polvere e lanugine, che verranno aspirati direttamente.

Pulizia del sistema di raccolta polvere (11):
Al raggiungimento del livello massimo di riempimento (23), svuotare il contenitore di raccolta polvere (11D).

Nota:
Si consiglia vivamente di svuotare il contenitore per la polvere (11D) e di pulire i filtri dopo ogni utilizzo.

- Premere il tasto (12) ed estrarre il contenitore per la polvere (11D) prendendolo dall'impugnatura (11A) [fig. E1].
- Premere il tasto di sbloccaggio (11E) per l'apertura dello sportello sul fondo del contenitore per la polvere (11D) e svuotarlo [fig. E2].

Pulizia del contenitore per la polvere (11D)

- Tenere fermo il contenitore per la polvere (11D) con una mano, con l'altra mano ruotare il supporto del cilindro forato (11B) in senso antiorario fino all'arresto e prelevarlo [fig. E3].
- Pulire il contenitore della polvere (11D) scuotendo e spazzolando via la polvere con cautela. All'occorrenza, sciacquarlo con acqua corrente e asciugarlo completamente.

Pulizia del cilindro forato (11C)

- Tenere fermo il contenitore per la polvere (11D) con una mano, con l'altra mano ruotare il supporto del cilindro forato (11B) in senso antiorario fino all'arresto e prelevarlo [fig. E3].
- Estrarre il cilindro forato (11C) dal supporto con contemporanea rotazione [fig. E4].
- Pulire il cilindro forato (11C) scuotendo e spazzolando via la polvere con cautela. All'occorrenza, sciacquarlo con acqua corrente e asciugarlo completamente.

Pulizia dell'impugnatura del contenitore per la polvere (11A) e del supporto per il cilindro forato (11B)

- Tenere fermo il contenitore per la polvere (11D) con una mano, con l'altra mano ruotare il supporto del cilindro forato (11B) in senso antiorario fino all'arresto e prelevarlo [fig. E3].
- Estrarre il cilindro forato (11C) dal supporto con contemporanea rotazione [fig. E4].
- Pulire l'impugnatura del contenitore per la polvere (11A) e il supporto per il cilindro forato (11B) scuotendo e spazzolando via la polvere con cautela.

Nota: non utilizzare acqua per pulire l'impugnatura del contenitore per la polvere (11A) e il supporto per il cilindro forato (11B).

Rimontaggio

- Per il montaggio spingere il cilindro forato (11C) fino all’arresto sul tubo del supporto (11B).
- Inserire il supporto (11B) per il cilindro forato sul contenitore della polvere in modo tale che la linea di marcatura sul supporto si collochi sulla linea del contenitore della polvere [fig. E5].
- Bloccare il contenitore della polvere (11D) ruotando il supporto in senso orario fino all'arresto.
- Premere il tasto (12) e reinserire il contenitore di raccolta della polvere (11D) nel vano del sistema di raccolta polvere (17).

Pulizia e sostituzione del filtro di protezione del motore (14)

Pulizia: utilizzare solo acqua corrente fredda per la pulizia del filtro. Assicurarsi che il filtro sia

completamente asciutto prima di rimontarlo. Pulire il filtro almeno ogni 6 mesi o più di frequente se si aspira polvere fine.

- Premere il tasto (12) ed estrarre il contenitore per la polvere (11D) prendendolo dall'impugnatura (11A) [fig. E1].
- Sbloccare lo sportello (13) per il filtro di protezione del motore tramite pressione sulla molla di fermo e rovesciare lo sportello verso l'esterno e verso l'alto [fig. E6].
- Estrarre il filtro di protezione del motore (14) dal supporto [fig. E7].
- Sciacquare il filtro di protezione del motore (14) e asciugarlo completamente.
- Reinserire il filtro di protezione del motore (14) pulito o uno nuovo nell'apposito vano.

Rimontaggio

- Inserire lo sportello (13) prima dal lato superiore con le due sporgenze e premere quindi sul lato inferiore fino all'inserimento nell'apparecchio.
- Infine reinserire il contenitore della polvere (11D) nel vano del sistema di raccolta polvere (17).

Pulizia e sostituzione del filtro HEPA (15)

Pulizia: utilizzare solo acqua corrente fredda per la pulizia del filtro. Assicurarsi che il filtro sia completamente asciutto prima di rimontarlo. Pulire il filtro almeno ogni 6 mesi o più di frequente se si aspira polvere fine.

- Girare la griglia di scarico dell'aria (16) in senso antiorario fino all'arresto e prelevarla [fig. E8].
- Prelevare il filtro HEPA (15) [fig. E9].
- Sciacquare il filtro HEPA (15) e asciugarlo completamente.
- Reinserire il filtro HEPA (15) pulito o uno nuovo nell'apposito vano.
- Reinserire la griglia di scarico dell'aria (16) e interbloccarla ruotandola in senso orario.

Sostituzione: sostituire una volta all'anno. A seconda dell'utilizzo tale tempo può variare

SMALTIMENTO

L'imballaggio del prodotto è composto da materiali riciclabili. Smaltirlo in conformità alle norme di tutela ambientale.

Ai sensi della norma europea 2002/96/CE, l'apparecchio in disuso dev'essere smaltito in modo conforme. I materiali riciclabili contenuti nell'apparecchio vengono recuperati, al fine di evitare il degrado ambientale. Per maggiori informazioni, rivolgersi all'ente di smaltimento locale o al rivenditore dell'apparecchio.

GARANZIA

Per le riparazioni o l'acquisto dei ricambi rivolgersi al servizio autorizzato di assistenza ai clienti

L'apparecchio è coperto da garanzia del produttore. Per i dettagli, consultare il foglio garanzia allegato.

MI 000014

V1.1

GB VACUUM CLEANER OPERATING INSTRUCTIONS CAMPOMATIC TURBO CYCLONE 2200W

Dear customer,
CAMPOMATIC would like to thank you for purchasing this product. We are convinced that you will appreciate the quality and reliability of this appliance, which was developed and manufactured with customer satisfaction always in mind.
These operating instructions were created based on the European standard EN 62079.

IMPORTANT!
Instructions and information for safe use

Please read these instructions completely and in particular the safety instructions before using your appliance and follow these instructions carefully. Keep these instructions in a convenient location for reference over the entire service life of your appliance and be sure to include it if you pass the appliance on to another user.

TABLE OF CONTENTS

	Page
Safety instructions	6
Description of the appliance and accessories	7
Assembly	8
Accessories	8
Use	8
Maintenance	9
Disposal	10
Service and warranty	10
Image section	I-III
Spare parts, Technical data	III

SAFETY INSTRUCTIONS

- After unpacking, check the appliance and accessories for completeness according to the appliance drawing and inspect for any transport damage. If in doubt, do not use the appliance and contact a customer service centre authorised by CAMPOMATIC.
- Packaging materials are not toys! Keep plastic bags away from babies and small children as they pose a suffocation risk!
- Before connecting the appliance, check that the mains voltage information on the type plate matches the specifications of your power network. The type plate is located on the underside of the appliance.
- Do not use adapters, power strips and/or extension cords. If the power plug does not match your socket, have the socket replaced with a matching socket by a qualified technician.
- This appliance may only be used as a vacuum cleaner according to the purpose for which it was designed. Any other use is considered improper use and should be considered dangerous. In this case, the liability of the manufacturer is voided.
- Do not use the appliance for vacuuming up:
  - glowing ashes, cigarette remains or the like
  - liquids, such as liquid carpet cleaner
  - sharp or hard objects, such as nails or large glass shards
  - fine dust, such as cement or printer toner
- Never operate the vacuum without an inserted dust bag, dust container or filter.
- Always disconnect the power plug from the power supply before cleaning or servicing the appliance and while it is not in use.
- When using an electrical appliance, always follow these basic rules:
  - Never touch the appliance with wet or damp hands or feet.
  - Never use the appliance in bare feet.
  - When disconnecting the power plug, always pull on the plug and not on the cord or the appliance.
  - Make certain that the power cord is not pinched or damaged by hot surfaces.

- Never subject the appliance to moisture or weather influences (rain, sunlight).
- Do not place the appliance in the vicinity of heat sources (e.g. radiators).
- Watch children to make certain they do not play with the appliance.

- Persons (including children) who are incapable of operating the appliance safely due to their physical, sensorial or mental abilities, inexperience or lack of knowledge must not be allowed to operate the appliance without supervision or instruction by a competent person.
- Do not use the appliance if the housing or the power cord are damaged or if the appliance no longer functions properly. If the power cord of this appliance is damaged, it must be replaced by a customer service centre authorised by CAMPOMATIC in order to prevent associated dangers.
- Please note that a new appliance may initially give off a certain odour. This is no cause for concern and will go away after a short time. Ensure good ventilation of the room.
- When the appliance is finally taken completely out of operation, it is recommended that the power cord be cut off so that the appliance will no longer function. Before doing so, disconnect the plug from the power supply and remove all dangerous parts in the event that children use the appliance for playing.

DESCRIPTION OF THE APPLIANCE AND ACCESSORIES

Please consult Figure [A] in the image section to check the equipment delivered with your appliance. All figures can be found on the inside pages of the cover.

1 Hand grip
2 Manual airflow regulator
3 Accessory compartment / holder
4 Vacuum tube
4A Adjustable telescoping tube
4B Adjusting button for telescoping tube

5 Flexible vacuum hose
6 Tube coupling
7 Fastening hook (storage)
8 Combination brush for carpet / bare floor
9 Brush setting switch
10 Accessories
10A Crevice nozzle
10B Cushion brush
10C Dust nozzle
10D Parquet brush

11 Dust collection system
11A Hand grip for dust container
11B Holder for perforated cylinder
11C Perforated cylinder
11D Dust container
11E Unlocking button

12 Button for removal of the cyclone system
13 Cover for motor protection filter
14 Motor protection filter
15 HEPA filter
16 Exhaust air screen
17 Compartment for dust collection system
18 Vacuum connection
19 ON/OFF switch
20 Tube hook (for storage of the appliance)
21 Button for automatic cord winding
22 Power cord with plug
23 Level indicator of dust collection system

Explanation of Symbols in Figure [A]:

Your appliance does not require any replaceable paper dust bags.

ASSEMBLY

- Connect the flexible vacuum hose (5) with the vacuum connection (18) of the appliance: Insert the tube coupling (6) into the tube connection (18), lock into place by turning the coupling as far as it will go in a clockwise direction.
- Now connect the hand grip (1) of the vacuum hose to the vacuum tube (4). The desired length of the adjustable telescoping tube (4A) can be set by pressing the adjusting button (4B) in the direction indicated by the arrow and pulling the telescoping tube out or pushing it in [fig. B1].
- Now select the combination brush (8) or the suitable accessory (10) for the surface to be cleaned and attach it to the vacuum tube (4).

ACCESSORIES

Combination brush for carpet / bare floor (8):
Set the combination brush to the floor type with the selector switch (9) [fig. C1]:

- Selector switch (9) setting A (brush extended): for bare floors
- Selector switch (9) setting B (brush retracted): for rugs and carpet

Your appliance is equipped with the following accessories:

Crevice nozzle (10A):	Cleaning of corners and crevices, e.g. for radiators, moulding, roller shutters, awnings;
Cushion brush (10B):	Cleaning of sofas, armchairs, upholstered chairs and curtains;
Dust nozzle (10C):	Cleaning of small objects, audio and video equipment, computers and furniture;
Parquet brush (10D):	Special brush for cleaning of parquet floors.

Note: The accessories can be connected to the vacuum tube (4) or directly to the hand grip (1).

When not using the accessory (10), you can store it in the accessory compartment (3) [fig. C2, C3].

Your appliance is equipped with an antiallergic HEPA filter for especially clean exhaust air and is therefore appropriate for allergy sufferers.

USE

Pull out the power cord (22) completely, but no farther than the red marking, and insert the plug into the power socket. The yellow cord marking is located before the end of the cord with the red marking.

Press the ON/OFF switch (19) once to switch the appliance on or off.

The suction power can be changed with the manual airflow regulator (2) on the hand grip (1) [fig. D1].

Closed:	Increases the suction power
Open:	Reduces the suction power

After finishing your work, switch off the appliance by pressing the ON/OFF switch (19) and pull the power plug out of the socket.

Open the airflow regulator (2) to reduce the suction power if an object was sucked up and is blocking the opening.

Press the button for the automatic cord winding (21) to wind up the power cord. Hold the plug firmly during the automatic winding to prevent it from whipping around.

The vacuum hose (5) can be disconnected from the appliance for storage. Turn the tube coupling (6) in an anticlockwise direction as far as it will go and pull out the tube.

The combination brush (8) can be hung on the appliance for storage, the corresponding figure in the image section is marked with the parking symbol **P** [fig. D2].

MAINTENANCE

Before opening the appliance, switch it off and pull the power plug from the socket! Before using the appliance again, make certain that all parts cleaned with liquid are completely dry!

Cleaning the appliance:
Clean the appliance as needed with a damp cloth. Do not use solvents or other aggressive or sharp-edged cleaning aids. These could damage the surface.

Cleaning the combination brush (8):
With the motor switched on, run your hand over the brush to loosen clinging dust and lint. These are then directly vacuumed up.

Cleaning the dust collection system (11):
The dust container (11D) must be emptied as soon as the maximum fill level (23) has been reached.

Note: It is strongly recommended that the dust container (11D) be emptied and the filter cleaned after every use.

- Press the button (12) and remove the dust container (11D), by pulling on the hand grip (11A), from the appliance [fig. E1].
- Press the releasing button (11E) to open the bottom flap of the dust container (11D) and empty the container [fig. E2].

Cleaning the dust container (11D)

- Holding the dust container firmly with one hand, turn the holder for the perforated cylinder (11B) with the other hand in an anticlockwise direction as far as it will go and remove it [fig. E3].
- Clean the dust container (11D) by shaking it off and brushing it down carefully. If necessary, rinse the dust container under flowing water and dry it completely.

Cleaning the perforated cylinder (11C)

- Holding the dust container firmly with one hand, turn the holder for the perforated cylinder (11B) with the other hand in an anticlockwise direction as far as it will go and remove it [fig. E3].
- Remove the perforated cylinder (11C) by unscrewing it from the holder [fig. E4].
- Clean the cylinder (11C) by shaking it off and brushing it down carefully. If necessary, rinse the cylinder under flowing water and dry completely.

Cleaning the hand grip of the dust container (11A) and the holder for the perforated cylinder (11B)

- Holding the dust container firmly with one hand, turn the holder for the perforated cylinder (11B) with the other hand in an anticlockwise direction as far as it will go and remove it [fig. E3].
- Remove the perforated cylinder (11C) by unscrewing it from the holder [fig. E4].
- Clean the hand grip (11A) and the holder for the perforated cylinder (11B) by shaking them off and brushing them down carefully.

Note: Never use water to clean the hand grip of the dust container (11A) or the holder for the perforated cylinder (11B)!

Assembly

- To reassemble the vacuum cleaner push the perforated cylinder (11C) as far as it will go onto the tube of the holder (11B).
- Position the holder (11B) for the cylinder on the dust container in such a manner that the marking line on the holder is located above the line on the dust container [fig. E5].
- Lock the dust container (11D) into place by turning the holder in a clockwise direction as far as it will go.
- Press button (12) and insert the dust container (11D) once again into the compartment for the dust collecting system (17).

Cleaning and replacement of the motor protection filter (14)

Cleaning: Only use cold flowing water to clean the filter. Ensure that the filter is completely dry prior to

reassembly. Clean the filter at least once every six months or more frequently if fine dust has been vacuumed.

- Press the button (12) and remove the dust container (11D), by pulling on the hand grip (11A), from the appliance [fig. E1].
- Unlock the flap (13) for the motor protection filter by applying pressure to the catch spring and pivoting out the flap in an upward direction [fig. E6].
- Remove the motor protection filter (14) from the holder [fig. E7].
- Rinse the motor protection filter (14) and dry it completely.
- Insert the cleaned or a new motor protection filter (14) into the holder once again.

Replacement: Replace the filter at least once a year. This period can vary according to how the vacuum cleaner has been used.

Assembly

- First insert the flap (13) into the appliance, with the two catches at the top, pressing this in a downward direction until it locks into place in the appliance.
- Then insert the dust container (11D) once again into the compartment for the dust collecting system (17).

Cleaning and replacement of the HEPA filter (15)

Cleaning: Only use cold flowing water to clean the filter. Ensure that the filter is completely dry prior to reassembly. Clean the filter at least once every six months or more frequently if fine dust has been vacuumed.

- Turn the exhaust air screen (16) in an anticlockwise direction as far as it will go and then remove it [fig. E8].
- Remove the HEPA filter (15) [fig. E9].
- Rinse the HEPA filter (15) and dry it completely.
- Insert the cleaned or a new HEPA filter (15) into the appliance once again.
- Put the exhaust air screen (16) back in place and lock it by turning it in a clockwise direction.

Replacement: Replace the filter at least once a year. This period can vary according to how the vacuum cleaner has been used.

DISPOSAL

The product packaging consists of recyclable materials. Dispose of these in an environmentally appropriate manner.

In accordance with EU directive 2002/96/EC, the appliance must be disposed of properly at the end of its service life. This involves the recycling of valuable substances contained within the appliance and reduces the impact on the environment. For more information, contact your local disposal company or the store where you purchased the appliance.

SERVICE AND WARRANTY

If repairs are required or for purchasing replacement parts contact a customer service centre authorised by CAMPOMATIC
Indicate the product type and identify the ordered parts based on Figure [F].

A manufacturer warranty is provided for the appliance. Details can be found on the enclosed warranty sheet.

MI 000014

NÁVOD K POUŽITÍ VYSAVAČE CAMPOMATIC TURBO CYCLONE CZ

Vážení zákazníci,
CAMPOMATIC Vám děkuje za zakoupení tohoto výrobku. Jsme přesvědčeni, že oceníte kvalitu a spolehlivost tohoto přístroje, při jehož vývoji a výrobě pro nás byla hlavním měřítkem spokojenost zákazníka.
Tento návod k použití byl vytvořen na základě evropské normy EN 62079.

POZOR!
Návod a pokyny pro bezpečné používání

Přečtěte si prosím důkladně tento návod a zejména bezpečnostní pokyny před použitím tohoto přístroje a řiďte se jimi. Uschovejte tento návod a související obrazovou část po dobu životnosti přístroje. Pokud přístroj předáváte třetím osobám, předejte zároveň s přístrojem i tento návod.

OBSAH

	strana
Bezpečnostní pokyny	11
Popis přístroje a příslušenství	12
Montáž	13
Příslušenství	13
Používání	13
Údržba	14
Likvidace	15
Servis a záruka	15
Obrazová část	I-III
Náhradní díly, Technická data	III

BEZPEČNOSTNÍ POKYNY

- Po vybalení přístroje a příslušenství zkontrolujte, zda je přístroj kompletní a zda nebyl během přepravy poškozen. V případě pochybností přístroj nepoužívejte a obraťte se na autorizovaný zákaznický servis firmy CAMPOMATIC.
- Obalový materiál není hračka pro děti! Igelitové sáčky uchovávejte mimo dosah batolat a malých dětí - nebezpečí udušení!
- Před zapojením přístroje zkontrolujte, zda se shodují údaje o síťovém napětí na typovém štítku s charakteristikami vaší rozvodné sítě. Typový štítek se nachází na spodní straně přístroje.
- Nepoužívejte adaptéry, elektrické rozdvojky a prodlužovací kabely. Pokud zástrčka nejde zasunout do vaší zásuvky, nechte zásuvku vyměnit kvalifikovaným odborníkem za odpovídající zásuvku.
- Tento přístroj se smí používat pouze jako vysavač, neboť byl pro tento účel zkonstruován. Jakékoliv jiné použití je v rozporu s účelem přístroje a je tedy nebezpečné. Výrobce v tomto případě za neodpovídající použití neručí.
- Přístroj nepoužívejte k vysávání
  - žhavého popela, zbytků cigaret a podobně,
  - tekutin, např. vlhkých čističů koberců,
  - ostrých nebo tvrdých předmětů, např. hřebíků nebo střepin skla,
  - jemného prachu, např. cementu nebo toneru do tiskáren.
- Nikdy nevysávejte bez vloženého sáčku, zásobníku na prach nebo filtru.
- Před čištěním nebo údržbou vždy vytáhněte zástrčku ze sítě, což provádějte i v případě, že přístroj nepoužíváte.
- Při používání elektrického přístroje dodržujte tyto zásady:
  - Přístroje se nedotýkejte mokrýma nebo vlhkýma rukama či nohama.
  - Přístroj nepoužívejte, jste-li bosí.
  - Při vytahování zástrčky ze zásuvky táhněte vždy za zástrčku, nikoliv za kabel nebo přístroj.
  - Dbejte na to, abyste síťový kabel nepřiskřípli nebo nepoškodili vedením přes horké plochy.

- Přístroj nevystavujte vlhkosti ani povětrnostním vlivům (déšť, slunce).
- Přístroj neumísťujte do blízkosti zdrojů tepla (např. topných těles).
- Dohlížejte na děti, aby si s tímto přístrojem nehrály.

- Nenechávejte tento přístroj používat bez dozoru nebo bez instruktáže zodpovědného člověka osoby (včetně dětí), které nejsou schopny přístroj bezpečně používat v důsledku svých fyzických, senzorických nebo duševních schopností nebo nezkušenosti či neznalosti.
- Přístroj nepoužívejte, je-li jeho plášť nebo elektrický přívod poškozen nebo pokud přístroj řádně nefunguje. Je-li síťový kabel tohoto přístroje poškozen, musíte jej nechat vyměnit autorizovaným zákaznickým servisem firmy CAMPOMATIC, abyste se vyhnuli nebezpečí.
- Mějte prosím na paměti, že u nového přístroje může při prvních používáních docházet ke vzniku zápachu. Ten je nezávadný a po krátké době se ztratí. Dbejte o dobré větrání prostoru, kde přístroj používáte.
- Před definitivním vyřazením přístroje z provozu se doporučuje, abyste od přístroje odřízli napájecí kabel, čímž přístroj zcela vyřadíte z případného dalšího provozu. Předtím vytáhněte zástrčku ze sítě a navíc odstraňte všechny nebezpečné součásti pro případ, že by si s přístrojem hrály děti.

POPIS PŘÍSTROJE A PŘÍSLUŠENSTVÍ

Prohlédněte si prosím vyobrazení přístroje s jednotlivými součástmi [A], abyste mohli zkontrolovat jeho kompletnost. Všechny nákresy najdete na rubových stranách tohoto návodu k použití.

1 rukojeť
2 ruční regulátor vzduchového proudu
3 přihrádka/fixace příslušenství
4 vysávací trubice
  4A nastavitelná teleskopická trubice
  4B knoflík nastavování teleskopické trubice
5 pružná vysávací hadice
6 hadicová spojka
7 upevňovací háček (pro úschovu)
8 kombinovaný kartáč na koberec/podlahu
9 přepínač nastavení kartáče
10 příslušenství
  10A tryska na štěrbiny
  10B kartáč na polštáře
  10C prachová tryska
  10D kartáč na parkety
11 systém zachycování prachu
  11A zásobník na prach
  11B držák děrovaného válce
  11C děrovaný válec
  11D zásobník na prach
  11E odblokovací tlačítko
12 tlačítko k vyjmutí cyklonového systému
13 kryt filtru ochrany motoru
14 filtr pro ochranu motoru
15 filtr HEPA
16 mřížka odpadního vzduchu
17 přihrádka systému zachycování prachu
18 vysávací nástavec
19 spínač ZAP/VYP
20 fixace trubek (k uschování přístroje)
21 tlačítko k automatickému navití kabelu
22 síťový kabel se zástrčkou
23 indikace naplnění systému zachycování prachu

Vysvětlení symbolů na obrázku [A]:

Váš přístroj nepotřebuje vyměnitelné papírové sáčky na prach.

MONTÁŽ

- Pružnou vysávací hadici (5) spojte s vysávacím nástavcem (18) přístroje: Zastrčte hadicovou spojku (6) do sacího přípoje (18) a zablokujte tuto otočením ve směru hodinových ručiček až na doraz.
- Nyní spojte rukojeť (1) vysávací hadice s vysávací trubicí (4). Požadovanou délku nastavitelné teleskopické trubice (4A) můžete nastavit stisknutím knoflíku nastavení (4B) ve směru šipky a povytažením, resp. zasunutím teleskopické trubice [obr. B1].
- Nyní zvolte kombinovaný kartáč (8) nebo vhodné příslušenství (10) pro plochu, kterou chcete čistit, a propojte je s vysávací trubicí (4).

PŘÍSLUŠENSTVÍ

Kombinovaný kartáč na koberec/podlahu (8):
Kombinovaný kartáč nastavte pomocí přepínacího tlačítka (9) na podlahovou verzi [obr. C1]:

- přepínací tlačítko (9) v poloze A (kartáč vysunutý): na tvrdé podlahy,
- přepínací tlačítko (9) v poloze B (kartáč zasunutý): na koberce a kobercové podlahy.

Váš přístroj je vybaven následujícím příslušenstvím:

Tryska na štěrbiny (10A): k čištění rohů a škvír, např. na radiátorech, podlahových lištách, žaluziích, markýzách;

Kartáč na polštáře (10B): k čištění pohovek, křesel, čalouněných židlí a závěsů;

Prachová tryska (10C): k čištění malých předmětů, audio- a televizních přístrojů, počítačů a nábytku;

Kartáč na parkety (10D): speciální kartáč k čištění parketových podlah.

Upozornění: Součásti příslušenství můžete připojit na vysávací trubici (4) nebo také přímo na rukojeť (1).

Příslušenství (10) můžete uchovávat v přihrádce příslušenství (3) [obr. C2, C3].

Váš přístroj je vybaven antialergickým filtrem HEPA pro speciální čištění odpadního vzduchu, a proto je vhodný i pro alergiky.

POUŽÍVÁNÍ

Vytáhněte síťový kabel (22) do maximální délky až k červené značce a zástrčku zasuňte od zásuvky. Žluté označení kabelu je umístěno před koncem kabelu označeným červeně.

Chcete-li přístroj zapnout nebo vypnout, stiskněte jednou spínač ZAP/VYP (19).

Sacívýkon lze mnit runím regulátorem vzduchového proudu (2) na rukojeti (1) [obr. D1]:
uzavřeno: zvyšuje se sací výkon
otevřeno: snižuje se sací výkon
Otevřete tento regulátor pro snížení sacího výkonu, pokud jste vysáli předmět, který blokuje otvor.

Po ukončení práce vypněte přístroj stisknutím spínače ZAP/VYP (19) a vytáhněte zástrčku ze sítě.

Stiskněte tlačítko automatického navíjení kabelu (21) pro navinutí síťového kabelu. Držte přitom kabel za zástrčku, aby tato nešvihala po okolním prostoru.

Při úschově přístroje můžete vysávací hadici (5) oddělit od přístroje. Otočte hadicovou spojku (6) v protisměru hodinových ručiček až na doraz a vytáhněte hadici.

Pro úschovu můžete kombinovaný kartáč (8) zavěsit na přístroj, příslušný nákres najdete v obrazové části označený symbolem parkování. P [obr. D2].

ÚDRŽBA

Před otevřením přístroj vypněte a zástrčku vytáhněte ze sítě!
Před opětovným používáním přístroje se ujistěte, že všechny součásti čištěné vlhkou metodou jsou vyschlé!

Čištění přístroje:

V případě potřeby čistěte přístroj vlhkým hadříkem. Nepoužívejte rozpouštědla nebo jiné agresivní nebo abrazivní čisticí prostředky. V opačném případě byste mohli poškodit povrch přístroje.

Čištění kombinovaného kartáče (8):
Při zapnutém motoru přístroje přejeďte rukou po kartáči, abyste uvolnili zbylý prach a smotky. Tyto zbytky se okamžitě vysají.

Čištění systému zachycování prachu (11):
Při dosažení maximálního stavu naplnění (23) se musí prachový zásobník (11D) vyprázdnit.

Upozornění: Naléhavě doporučujeme po každém použití zásobník na prach (11D) vyprázdnit a filtr vyčistit.

- Stlačte tlačítko (12) a vytáhněte prachový zásobník (11D) na rukojeti (11A) z přístroje [obr. E1].
- Stlačte odblokovací tlačítko (11E) k otevření klapky dna prachového zásobníku (11D) a tento vyprázdněte [obr. E2].

Čištění zásobníku na prach (11D)

- Držte prachový zásobník pevně jednou rukou, druhou rukou otáčejte držákem pro děrovaný válec (11B) v protisměru hodinových ručiček až na doraz a vytáhněte jej [obr. E3].
- Vyčistěte prachový zásobník (11D) vyklepáním a opatrným vykartáčováním. Vypláchněte jej dle potřeby pod tekoucí vodou a nechte ho úplně vyschnout.

Čištění děrovaného válce (11C)

- Držte prachový zásobník pevně jednou rukou, druhou rukou otáčejte držákem pro děrovaný válec (11B) v protisměru hodinových ručiček až na doraz a vytáhněte jej [obr. E3].
- Vytáhněte děrovaný válec (11C) současným otáčením z držáku [obr. E4].
- Vyčistěte děrovaný válec (11C) vyklepáním a opatrným vykartáčováním. Vypláchněte jej dle potřeby pod tekoucí vodou a nechte ho úplně vyschnout.

Čištění rukojetě prachového zásobníku (11A) a fixace pro děrovaný válec (11B)

- Držte prachový zásobník pevně jednou rukou, druhou rukou otáčejte držákem pro děrovaný válec (11B) v protisměru hodinových ručiček až na doraz a vytáhněte jej [obr. E3].
- Vytáhněte děrovaný válec (11C) současným otáčením z držáku [obr. E4].
- Vyčistěte rukojeť (11A) a fixaci pro děrovaný válec (11B) vyklepáním a opatrným vykartáčováním.

Upozornění: K čištění rukojetě prachového zásobníku (11A) a fixace pro děrovaný válec (11B) se nesmí v žádném případě použít voda!

Složení

- Zasuňte k montáži děrovaný válec (11C) až na doraz na trubku držáku (11B).
- Nasaďte držák (11B) pro děrovaný válec na prachový zásobník tak, že se značkovací čára na držáku kryje s čárou na prachovém zásobníku [obr. E5].
- Zablokujte prachový zásobník (11D) otáčením držáku ve směru hodinových ručiček až na doraz.
- Stlačte tlačítko (12) a nasaďte opět prachový zásobník (11D) do přihrádky pro zachytávací systém prachu (17).

Čištění a výměna filtru ochrany motoru (14)

Čištění: K čištění fitru použijte pouze tekoucí vodu. Ubezpečte se, zda-li je filtr před složením úplně suchý. Filtr čistěte minimálně každých 6 měsíců, nebo častěji, když se nasál jemný prach.

- Stlačte tlačítko (12) a vytáhněte prachový zásobník (11D) na rukojeti (11A) z přístroje [obr. E1].
- Odblokujte klapku (13) pro filtr ochrany motoru tlakem na zajišťovací pružinu a odklopte klapku nahoru [obr. E6].
- Vytáhněte filtr ochrany motoru (14) z držáku [obr. E7].
- Vypláchněte filtr ochrany motoru (14) a nechte jej úplně vysušit.
- Nasaďte vyčistěný, nebo nový filtr ochrany motoru (14) opět do držáku.

Výměna: Filtr vyměňte jednou ročně. Závisle od použití se může tato doba měnit.

Složení

- Nasaďte klapku (13) oběma nosy na horní straně nejdříve do přístroje a zatlačte tyto na spodní straně až na doraz do přístroje.
- Vložte poté prachový zásobník (11D) opět do přihrádky pro zachytávací systém prachu (17).

Čištění a výměna filtru HEPA (15)

Čištění: K čištění fitru použijte pouze tekoucí vodu. Ubezpečte se, zda-li je filtr před složením úplně suchý. Filtr čistěte minimálně každých 6 měsíců, nebo častěji, když se nasál jemný prach.

- Otáčejte odvětrávací mřížku (16) v protisměru hodinových ručiček až na doraz a vyjměte tuto [obr. E8].
- Vyjměte filtr HEPA (15) [obr. E9].
- Vypláchněte filtr HEPA (15) a nechte jej úplně vysušit.
- Nasaďte vyčistěný, nebo nový filtr HEPA (15) opět do přístroje.
- Nasaďte opět odvětrávací mřížku (16) a zablokujte ji otáčením ve směru hodinových ručiček.

Výměna: Filtr vyměňte jednou ročně. Závisle od použití se může tato doba měnit.

LIKVIDACE

Obal výrobku je vytvořen z materiálů, které lze recyklovat. Zlikvidujte je ekologicky.

V souladu se směrnicí EU 2002/96/ES je nutné přístroj po skončení jeho životnosti odevzdat k řádné likvidaci. Při ní budou znovu zhodnoceny materiály obsažené v přístroji a nedojde k zátěži životního prostředí. Bližší informace vám poskytne firma zajišťující likvidace těchto přístrojů v místě vašeho bydliště, nebo prodejna, v níž jste přístroj zakoupili.

SERVIS A ZÁRUKA

V případě nutných oprav nebo v případě potřeby náhradních dílů se obraťte na autorizovaný zákaznický servis firmy CAMPOMATIC.
Uveďte typ výrobku a identifikujte objednávané součásti dle obrázku (F).

Na přístroj je poskytována záruka výrobce. Jednotlivé podrobnosti naleznete v přiloženém záručním listu.

MI 000014

HU PORSZÍVÓ HASZNÁLATI ÚTMUTATÓ CAMPOMATIC TURBO CYCLONE 2200W

Kedves Vásárló!
Az CAMPOMATIC köszönetet szeretne mondani azért, hogy termékünket választotta. Meggyőződésünk, hogy értékelni fogja a készülék minőségét és megbízhatóságát, melynek kifejlesztése és gyártása során a vásárlói elégedettség mindig is a középpontban állt. A használati útmutató az EN 62079 európai szabvány alapján készült.

FIGYELEM!
Utasítások és tudnivalók a biztonságos használat érdekében

Kérjük, egészében olvassa el a készülék használata előtt az útmutatót, különös tekintettel a biztonsági tudnivalókra és vegye őket figyelembe. Őrizze meg az útmutatót és a hozzátartozó illusztrált részt a készülék teljes élettartama ideje alatt, hogy utána tudjon nézni benne, ha valamire kíváncsi és adja tovább a készülékkel, ha azt más felhasználóknak adja tovább.

TARTALOMJEGYZÉK

	Oldal
Biztonsági tudnivalók	16
A készülék és a tartozékok leírása	17
Összeszerelés	18
Tartozékok	18
Használat	18
Karbantartás	19
Ártalmatlanítás	20
Szervíz és garancia	20
Illustrált része	I-III
Pótalkatrészek, műszaki adatok	III

BIZTONSÁGI TUDNIVALÓK

- Kicsomagolás után ellenőrizze a készülék ábrája alapján, hogy a készülék és tartozékok hiánytalanul megvannak-e és szállítás közben nem keletkezett-e bennük esetleges kár. Ha bizonytalan, ne használja a készüléket és forduljon az CAMPOMATIC engedélyezett ügyfélszolgálatához.
- A csomagolóanyag nem játék! Tartsa távol a műanyagzacskót a kisbabáktól és kisgyermekektől, mert megfulladhatnak!
- Ellenőrizze a készülék csatlakoztatása előtt, hogy a típusjelzésen lévő hálózati feszültség adatai megfelelnek-e áramhálózatának adataival. A típusjelzés a készülék alján található.
- Ne használjon adaptereket, többszörös csatlakozó ajzatot és/vagy hosszabbító vezetéket. Amennyiben a hálózati csatlakozó nem illik az aljzathoz, cseréltesse ki engedélyezett szakemberrel megfelelő aljzatra.
- A készüléket csak porszívóként szabad használni, mert erre lett tervezve. Minden másfajta célra való használat ellentétes a felhasználási céllal és ezért veszélyesnek számít. A gyártó szavatossága ez esetben ki van zárva.
- Ne használja a készüléket az alábbi tárgyak felszívására:
  - izzó hamu, cigarettacsikk vagy hasonlók,
  - folyadékok, mint pl. nedves szőnyegtisztító,
  - hegyes vagy kemény tárgyak, mint pl. szeg, nagy üvegszilánkok,
  - finom por, mint pl. cement vagy nyomtatófestékpor.
- Soha ne porszívózzon behelyezett porzsák, portartály vagy szűrő nélkül.
- Mindig húzza ki a csatlakozót a dugaljazatból tisztítás vagy karbantartás előtt, valamint ha hosszabb ideig nem használja a készüléket.
- Elektromos készülékek használata esetén vegye figyelembe az alábbi alapszabályokat:
  - Ne fogja meg a készüléket nedves vagy vizes kézzel és lábbal.
  - Ne használja a készüléket, ha mezítláb van.
  - A csatlakozót mindig a csatlakozón és nem pedig a vezetéknél vagy a készüléknél fogva húzza ki a

dugaljzatból.
- Ügyeljen arra, hogy a hálózati vezeték ne csípődjön be vagy ne sérüljön meg forró felülethez érve.
- Ne tegye ki a készüléket nedvességnek vagy időjárási viszontagságoknak (esőnek, napnak).
- Ne tegye le a készüléket hőforrás (pl. fűtőtest) közvetlen közelébe.
- Figyeljen a gyermekekre, és ügyeljen arra, hogy ne játsszanak a készülékkel.

- Ne hagyja, hogy olyan személyek használják a készüléket felügyelet vagy felelős személy eligazítása nélkül, akik (a gyermekek is ide értendők) fizikai, érzékszervi vagy szellemi képességeik vagy tapasztalatlanságuk ill. tudatlanságuk miatt nem képesek a készüléket biztonságosan üzemeltetni.
- Ne használja a készüléket, ha burkolata vagy a hálózati vezeték meg van sérülve vagy a készülék már nem működik megfelelően. Ha a készülék hálózati kábele meg van sérülve, a veszély elkerülése érdekében az CAMPOMATIC engedélyezett ügyfélszolgálata cserélje ki.
- Kérjük vegye figyelembe, hogy új készülék esetén a kezdeti időszakban kellemetlen szag képződhet. Ez nem ad okot az aggodalomra és rövid idő után elmúlik. Gondoskodjon a helyiség megfelelő szellőztetéséről.
- Ha végérvényesen üzemen kívül szeretnénk helyezni a készüléket, ajánlatos a vezeték levágásával működésképtelenné tenni. Előtte húzza ki a csatlakozót a dugaljból és vegyen le róla minden fontos részt arra az esetre, ha a gyermekek ezt játékra használnák.

A KÉSZÜLÉK ÉS A TARTOZÉKOK LEÍRÁSA

Kérjük ellenőrizze az [A] ábra alapján, hogy a készülék felszereltsége hiánytalan-e. Valamennyi ábra ezen használati útmutató belső oldalán található.

1 kézi fogantyú
2 kézi légáramszabályozó
3 tartozékrekesz/ -tartó
4 szívócső
4A állítható teleszkópos cső
4B a teleszkópos cső beállítógombja

5 rugalmas szívótömlő
6 tömlőkuplung
7 rögzítőkampó (tároláshoz)
8 szőnyeg/padló kombikefe
9 kefeállás átkapcsolója
10 tartozék
10A résszívó fej
10B porszívó fej
10C kárpitkefe
10D parkettakefe

11 porfelfogó rendszer
11A portartály kézi fogantyú
11B a lyukacsos henger tartója
11C lyukacsos henger
11D portartály
11E fedél kireteszelő gombja

12 a ciklonrendszer kivételére szolgáló gomb
13 a motorvédő szűrő takarása
14 motorvédő szűrő
15 HEPA szűrő
16 szellőzőrács
17 porfelfogórendszer rekesze
18 szívócsatlakozás
19 BE/KI kapcsoló
20 csőtartó (a készülék tárolására)
21 az automatikus vezetékfelcsévélő gombja
22 vezeték csatlakozóval
23 porfelfogórendszer telítettségi szint jelzője

Az [A] ábra szimbólumainak magyarázata:

Készüléke nem igényel cserélhető papír porzsákot.

ÖSSZESZERELÉS

- Csatlakoztassa a rugalmas szívótömlőt (5) a készülék szívócsatlakozásához (18). Dugja a tömlőkuplungot (6) a szívócsatlakozásba (18) és az óramutató járásával megegyező irányban, ütközésig történő elfordításával zárja le.
- Ezután csatlakoztassa a szívótömlő kézi fogantyúját (1) a szívócsőhöz (4). Az állítható teleszkópos cső (4A) kívánt hosszát a beállítógomb (4B) nyílirányba történő megnyomásával és a teleszkópos cső be- és kihúzásával lehet beállítani [B1 ábra].
- Ezt követően válassza ki a tisztítandó felülethez a kombikefét (8) vagy a megfelelő tartozékot (10) és helyezze a szívócsőre (4).

TARTOZÉKOK

Szőnyeg/padló kombikefe (8):

Állítsa be a kombikefét a kefeállás átkapcsolójával (9) a padló fajtájának megfelelően [C1 ábra]:

- átkapcsoló gomb (9) "A" állás (a kefe kihajtva): kemény padlóhoz,
- átkapcsoló gomb (9) "B" állás (a kefe behajtva): szőnyeghez és szőnyegpadlóhoz.

Készüléke az alábbi tartozékokkal van felszerelve:

résszívó fej (10A): sarkok és rések tisztítására, pl. fűtőtestekhez, parkettaszegélyhez, redőnyhöz, napellenzőhöz;

kárpitkefe (10B): heverők, fotelek, párnázott székek és függönyök tisztítására;

porszívó fej (10C): apró tárgyak, audió- és televíziókészülékek, számítógépek, valamint bútorok tisztítására;

parkettakefe (10D): speciális kefe parkettázott felületek tisztítására.

Tudnivaló: a tartozékok a szívócsőre (4) vagy közvetlenül a kézi fogantyúra (1) is csatlakoztathatók.

A tartozékokat (10) a tartozékrekesz (3) lehet tárolni, ha éppen nem használja őket [C2, C3 ábra].

Készüléke a távozó levegő különös tisztasága érdekében antiallergén HEPA szűrővel van ellátva, ezért allergiások is használhatják.

HASZNÁLAT

Húzza ki teljesen a hálózati vezetéket (22) a piros jelzésig, és dugja be a csatlakozót a dugaljba. A sárga vezetékjelzés a piros jelzésű vezetékvég előtt található.

Nyomja meg a készülék be- és kikapcsolásához egyszer a BE/KI kapcsolót (19).

A szívási teljesítményt a kézi fogantyún (1) lévő kézi légáramszabályozón (2) lehet változtatni. [D1 ábra]:
Zárva: növeli a szívóteljesítményt
Nyitva: csökkenti a szívóteljesítményt
A szívóteljesítmény csökkentéséhez nyissa ki ezt a szabályozót, ha valamilyen tárgyat beszippantott és az a nyílást eltömíti.

Dolga végeztével kapcsolja ki a készüléket a BE/KI kapcsoló (19) megnyomásával és húzza ki a dugaljból a csatlakozót.

A hálózati vezeték felcsavarásához működtesse az automatikus vezetékfelcsévélőt (21). Közben fogja meg a csatlakozót, hogy az ne csapódjon ide-oda.

Tároláskor le lehet venni a készülékről a szívótömlőt (5). Fordítsa el a tömlőkuplungot (6) az óramutató járásával ellentétes irányban egészen ütközésig és húzza le a tömlőt.

Tároláshoz be lehet akasztani a készülékre a kombikefét (8), az ehhez tartozó ábra az illusztrált részen tárolójellel van jelölve **P** [D2 ábra].

KARBANTARTÁS

A készüléket kapcsolja ki felnyitás előtt és húzza ki a csatlakozót a konnektorból!
A készülék újbóli használata esetén győződjön meg arról, hogy valamennyi nedvesen tisztított alkatrész teljesen megszáradt-e!

A készülék tisztítása:
Szükség esetén nedves kendővel tisztítsa a készüléket. Ne használjon oldószert vagy más erős vagy karcoló tisztítószert. Máskülönben megsérheti a felületet.

A kombikefe (8) tisztítása:
Ha a motor be van kapcsolva, simítsa meg a kezével a kefét, hogy leszedje róla a rátapadt port és bolyhot. Ezt azután közvetlenül felszívhatja.

A porfelfogó rendszer tisztítása (11):
A maximális töltési szint (23) elérésekor ki kell üríteni a portartályt (11D).

Tudnivalók: kifejezetten felhívjuk a figyelmet arra, hogy használat után a portartályt (11D) mindig ürítsük ki és a szűrőt tisztítsuk meg.

- Nyomja meg a gombot (12) és vegye ki a készülékből a portartályt (11D) a kézi fogantyúnál (11A) fogva [E1 ábra].
- Ha ki szeretné nyitni a portartály (11D) padlófedelét, nyomja meg nyitógombot (11E) és ürítse ki a portartályt [E2 ábra].

A portartály tisztítása (11D)

- Fogja meg fél kézzel a portartályt, fordítsa el a másik kezével ütközésig a lyukacsos henger (11B) tartóját az óramutató járásával ellentétes irányban és vegye ki [E3 ábra].
- A meg szeretné tisztítani a portartályt (11D), rázza ki és óvatosan kefélje ki. Amennyiben szükséges, folyó csapvíz alatt öblítse le és alaposan szárítsa meg.

A lyukacsos henger (11C) tisztítása

- Fogja meg fél kézzel a portartályt, fordítsa el a másik kezével ütközésig a lyukacsos henger (11B) tartóját az óramutató járásával ellentétes irányban és vegye ki [E3 ábra].
- A tartóból elfordítva húzza ki a lyukacsos hengert (11C) [E4 ábra].
- Ha meg szeretné tisztítani a lyukacsos hengert (11C), rázza ki és óvatosan kefélje le. Amennyiben szükséges, folyó csapvíz alatt öblítse le és alaposan szárítsa meg.

A portartály kézi fogantyújának (11A) és a lyukacsos henger tartójának (11B) a tisztítása

- Fogja meg fél kézzel a portartályt, fordítsa el a másik kezével ütközésig a lyukacsos henger (11B) tartóját az óramutató járásával ellentétes irányban és vegye ki [E3 ábra].
- A tartóból elfordítva húzza ki a lyukacsos hengert (11C) [E4 ábra].
- Ha meg szeretné tisztítani a kézi fogantyút (11A) és a lyukacsos henger tartóját (11B), rázza ki és óvatosan kefélje ki.

Tudnivaló: A portartály kézi fogantyújának (11A) és a lyukacsos henger tartójának (11B) tisztítására ne használjon vizet!

Összeszerelés

- Összeszereléshez tolja a lyukacsos hengert (11C) ütközésig a tartó (11B) csövére.
- A lyukacsos henger tartóját (11B) úgy helyezze a portartályra, hogy a tartón lévő jelzőcsík a portartályon lévő vonal felett legyen [E5 ábra].
- Ha le szeretné zárni a portartályt (11D), fordítsa el a tartót az óramutató járásával megegyező irányban egészen ütközésig.
- Nyomja meg a gombot (12) és helyezze a portartályt (11D) a porfelfogórendszer (17) rekeszébe.

A motorvédő szűrő (14) tisztítása és cseréje

Tisztítás: A szűrő tisztítására csak hideg folyó vizet használjon. Gondoskodjon arról, hogy a szűrő összeszerelés előtt teljesen száraz legyen. A szűrőt legalább félévente vagy ennél gyakrabban tisztítsa, ha finom port szívott be.

- Nyomja meg a gombot (12) és vegye ki a készülékből a portartályt (11D) a kézi fogantyúnál (11A) fogva [E1 ábra].
- A motorvédő szűrő fedelét (13) úgy lehet kinyitni, ha nyomást gyakorol a rugóra és a fedelet felfele hajlítja ki [E6 ábra].
- Húzza ki a tartóból a motorvédő szűrőt (14) [E7 ábra].
- Öblítse ki a motorvédő szűrőt (14) és szárítsa meg teljesen.
- Helyezze bele a megtisztított vagy új motorvédő szűrőt (14) a tartóba.

Csere: Évente egyszer cserélje ki a szűrőt. Használattól függően módosulhat a cseréig eltelt idő.

Összeszerelés

- Helyezze a fedelet (13) a felül található mindkét füllel a készülékbe és nyomja az alsó oldalon a készülékbe, amíg be nem pattan a helyébe.
- Ezután helyezze vissza a portartályt (11D) a porfelfogórendszer (17) rekeszébe.

A HEPA szűrő tisztítása és cseréje (15)

Tisztítás: A szűrő tisztítására csak hideg folyó vizet használjon. Gondoskodjon arról, hogy a szűrő összeszerelés előtt teljesen száraz legyen. A szűrőt legalább félévente vagy ennél gyakrabban tisztítsa, ha finom port szívott be.

- Fordítsa el a szellőzőrácsot (16) az óramutató járásával ellentétes irányban egészen ütközésig, és vegye ki [E8 ábra].
- Vegye ki a HEPA szűrőt (15) [E9 ábra].
- Öblítse ki a HEPA szűrőt (15) és szárítsa meg teljesen.
- Helyezze bele a megtisztított vagy új HEPA szűrőt (15) a készülékbe.
- Helyezze vissza a szellőzőrácsot (16) és zárja vissza az óramutató járásával megegyező irányba történő elfordításával.

Csere: Évente egyszer cserélje ki a szűrőt. Használattól függően módosulhat a cseréig eltelt idő.

ÁRTALMATLANÍTÁS

A termék csomagolása újrafelhasználható anyagokból áll. Környezetbarát módon dobja ki a hulladékba.

A készüléket a 2002/96/EK irányelv értelmében élettartama végén rendszerezett hulladékhasznosítóhoz kell eljuttatni. A készülékben található újrafeldolgozható anyagok újrafeldolgozásra kerülnek és ezzel megóvja környezetünket. Bővebb felvilágosításért forduljon a helyi hulladékhasznosító vállalathoz, vagy ahhoz az üzlethez, amelyikben vette a készüléket.

SZERVÍZ ÉS GARANCIA

A szükséges javításokkal vagy alkatrészek utánrendelésével forduljon az CAMPOMATIC által engedélyezett ügyfélszolgálathoz
Adja meg a termék típusát és azonosítsa be a megrendelendő alkatrészeket az [F] ábra alapján.

A készülékre a gyártó garanciája érvényes. A részleteket lásd a mellékelt garanciajegyben.

MI 000014

NÁVOD NA POUŽÍVANIE PODLAHOVÉHO VYSÁVAČA CAMPOMATIC TURBO CYCLONE 2200W

SK

Vážená zákazníčka, vážený zákazník,
CAMPOMATIC vám ďakuje za nákup tohto výrobku. Sme presvedčení, že oceníte kvalitu a spoľahlivosť tohto prístroja, pri ktorého vývoji a výrobe bola spokojnosť zákazníkov na prvom mieste.
Tento návod na používanie bol vypracovaný podľa európskej normy EN 62079.

POZOR!
Návod a pokyny pre bezpečné používanie

Pred používaním prístroja si tento návod a obzvlášť bezpečnostné pokyny podrobne prečítajte a riaďte sa ním. Uschovajte si tento návod a k nemu patriacu obrazovú časť po celú dobu životnosti prístroja poruke a odovzdajte ich spolu s prístrojom inému užívateľovi.

OBSAH

	strana
Bezpečnostné pokyny	21
Opis prístroja a príslušenstva	22
Montáž	23
Príslušenstvo	23
Používanie	23
Údržba	24
Likvidácia	25
Servis a záruka	25
Obrazová časť	I-III
Náhradné diely, Technické údaje	III

BEZPEČNOSTNÉ POKYNY

- Po vybalení skontrolujte prístroj a príslušenstvo, či sú kompletné a prepravou nepoškodené. V prípade pochybností prístroj nepoužívajte a obráťte sa na autorizovaný zákaznícky servis CAMPOMATIC.
- Baliaci materiál nie je hračkou pre deti! Umelohmotné vrecká udržiavajte mimo dosahu detí a batoliat, pretože im hrozí nebezpečenstvo zadusenia!
- Pred pripojením prístroja skontrolujte, či údaje o sieťovom napätí na typovom štítku súhlasia s údajmi v elektrickej sieti. Typový štítok je na spodnej strane prístroja.
- Nepoužívajte adaptér, sieťové rozbočovače alebo predlžovacie káble. Ak zástrčka nezodpovedá vašej zásuvke, nechajte zásuvku vymeniť kvalifikovaným odborníkom za správnu.
- Tento prístroj sa smie používať len ako vysávač, na čo bol skonštruovaný. Akékoľvek iné použitie sa považuje za nesprávne, a preto nebezpečné. Ručenie výrobcu je v takom prípade vylúčené.
- Nepoužívajte prístroj na vysávanie
  - žeravého popola, cigaretových ohorkov a pod.,
  - tekutín, ako sú mokré čističe kobercov,
  - špicatých alebo tvrdých predmetov, ako sú ihly, úlomky skla,
  - jemného prachu, ako je cement alebo toner z tlačiarne.
- Nikdy nevysávajte bez vloženého vrecka na prach, nádoby na prach alebo filtra.
- Pred čistením alebo údržbou, ako aj pri nepoužívaní prístroja vždy vytiahnite zástrčku zo siete.
- Pri používaní elektrického prístroja dodržujte nasledujúce pravidlá:
  - Nedotýkajte sa prístroja mokrými alebo vlhkými rukami alebo nohami.
  - Nepoužívajte prístroj, keď ste bosí.
  - Pri vyťahovaní zástrčky ťahajte vždy za zástrčku samotnú, nie za kábel alebo prístroj.
  - Dajte pozor na to, aby sa sieťová šnúra nikde nezachytila, ani nepoškodila na horúcich povrchoch.
  - Nevystavujte prístroj vlhkosti ani vplyvom počasia (dážď, slnko).

- Nekladťe prístroj do blízkosti zdrojov tepla (napr. vyhrievacie telesá).
- Dozerajte na deti, aby ste sa ubezpečili, že sa nehrajú s prístrojom.

- Nenechajte tento prístroj bez dozoru alebo pokynov zodpovednej osoby používať osobami (vrátane deti), ktoré vzhľadom na svoje fyzické, senzorické alebo duševné schopnosti, neskúsenosť alebo neznalosť nie sú schopné prístroj bezpečne používať.
- Nepoužívajte prístroj, keď sú jeho kryt alebo sieťová šnúra poškodené alebo keď prístroj nepracuje správne. Keď sa sieťová šnúra tohto prístroja poškodí, musí sa nechať vymeniť v autorizovanom zákazníckom servise CAMPOMATIC, aby sa predišlo ohrozeniam.
- Majte na pamäti, že pri novom prístroji môže spočiatku dochádzať k vzniku zápachu. Tento je neškodný a po krátkom čase zmizne. Zabezpečte dobré vetranie miestnosti.
- Pre úplné vyradenie z prevádzky odporúčame prístroj znefunkčniť odrezaním prívodnej šnúry. Najprv však vytiahnite zástrčku zo siete a odstráňte všetky nebezpečné diely pre prípad, že by sa deti s nimi chceli hrať.

OPIS PRÍSTROJA A PRÍSLUŠENSTVA

V obrazovej časti si pozrite obr. [A], aby ste mohli skontrolovať výbavu prístroja. Všetky obrázky nájdete na stránkach obalu tohto návodu na používanie.

1 rukoväť
2 ručný regulátor falošného vzduchu
3 priestor a držiak pre príslušenstvo
4 sacia trubica
4A nastaviteľná teleskopická trubica
4B nastavovací gombík teleskopickej trubice
5 pružná sacia hadica
6 hadicová spojka
7 upevňovací hák (uskladnenie)
8 kombinovaná hubica na koberce a tvrdé podlahy
9 prepínač nastavenia hubice
10 príslušenstvo
10A štrbinová hubica
10B hubica na čalúnenie
10C hubica na prach
10D hubica na parkety
11 systém zachytávania prachu
11A rukoväť nádoby na prach
11B držiak dierovaného valca
11C dierovaný valec
11D nádoba na prach
11E uvoľňovacie tlačidlo
12 tlačidlo na vybratie cyklónového systému
13 kryt ochranného filtra motora
14 ochranný filter motora
15 filter HEPA
16 mriežka výstupu vzduchu
17 priestor pre systém zachytávania prachu
18 sacia príruba
19 vypínač
20 rúrový držiak (na uskladnenie prístroja)
21 tlačidlo pre automatické navíjanie kábla
22 sieťová šnúra so zástrčkou
23 indikátor naplnenia systému zachytávania

Vysvetlenie symbolov na obrázku [A]:

Prístroj nepotrebuje žiadne výmenné papierové vrecká na prach.

MONTÁŽ

- Pripevnite saciu hadicu (5) do sacej príruby (18) prístroja: Zasuňte hadicovú spojku (6) do sacej príruby (18) a zaistite ju otáčaním v smere hodinových ručičiek až na doraz.
- Teraz spojte rukoväť (1) sacej hadice s trubicou (4). Požadovanú dĺžku nastaviteľnej teleskopickej trubice (4A) môžete nastaviť stlačením nastavovacieho gombíka (4B) v smere šípky a vytiahnutím alebo zasunutím teleskopickej trubice [obr. B1].
- Teraz si vyberte kombinovanú hubicu (8) alebo iné vhodné príslušenstvo (10) podľa čistenej plochy a pripevnite na saciu trubicu (4).

PRÍSLUŠENSTVO

Kombinovaná hubica na koberce a tvrdé podlahy (8):
Nastavte kombinovanú hubicu tlačidlovým prepínačom (9) na príslušný druh podlahy [obr. C1]:

- prepínač (9), poloha A (kefy vyklopené): na tvrdé podlahy,
- prepínač (9), poloha B (kefy vtiahnuté): na koberce a kobercové podlahoviny

Prístroj je vybavený nasledujúcim príslušenstvom:

Štrbinová hubica (10A):	Čistenie rohov a štrbín, napr. pri vyhrievacích telesách, soklových lištách, roletách, markízach;
Hubica na čalúnenie (10B):	Čistenie pohoviek, kresiel, čalúnených stoličiek a záclon;
Hubica na prach (10C):	Čistenie malých predmetov, televízorov a hi-fi zariadení, počítačov, ale aj nábytku;
Hubica na parkety (10D):	Špeciálna hubica na čistenie parkiet.

Upozornenie: Jednotlivé diely príslušenstva možno pripevniť na saciu trubicu (4) alebo aj priamo na rukoväť (1).

Príslušenstvo (10) môžete pri nepoužívaní uložiť v priestore na príslušenstvo (3) [obr. C2, C3].

Tento prístroj je vybavený antialergickým filtrom HEPA pre obzvlášť dobre vyčistený vzduch na výstupe, a preto je vhodný aj pre alergikov.

POUŽÍVANIE

Vytiahnite sieťovú šnúru (22) úplne von až po červenú značku a zasuňte zástrčku do zásuvky. Žltá značka je na kábli pred červenou značkou označujúcou koniec kábla.

Pre zapnutie alebo vypnutie prístroja stlačte jedenkrát vypínač (19).

Sací výkon možno meniť aj ručným regulátorom falošného vzduchu (2) na rukoväti (1) [obr. D1]:
Zatvorený: Zvyšuje sací výkon
Otvorený: Znižuje sací výkon
Tento regulátor otvorte, aby ste znížili sací výkon, ak sa nasaje nejaký predmet a zablokuje vstupný otvor.

Po skončení práce vypnite prístroj stlačením vypínača (19) a vytiahnite zástrčku zo zásuvky.

Stlačením tlačidla pre automatické navíjanie kábla (21) naviňte sieťovú šnúru. Držte pritom zástrčku pevne, aby nikoho neuderila.

Pre uskladnenie možno saciu hadicu (5) oddeliť od prístroja. Otočte hadicovú spojku (6) proti smeru hodinových ručičiek až na doraz a vytiahnite hadicu.

Pre uskladnenie môžete zavesiť kombinovanú hubicu (8) na prístroj, príslušné obrázky sú v obrazovej časti označené symbolom parkovania **P** [obr. D2].

ÚDRŽBA

Pred otvorením prístroj vypnite a vytiahnite zástrčku zo zásuvky!
Pred ďalším zapnutím prístroja skontrolujte, či sú všetky mokro čistené diely úplne vysušené!

Čistenie prístroja:
V prípade potreby vyčistite prístroj vlhkou handrou. Nepoužívajte žiadne rozpúšťadlá ani iné agresívne alebo ostré čistiace prostriedky. Inak by sa mohol povrch poškodiť.

Čistenie kombinovanej hubice (8):
So zapnutým motorom prejdite rukou po kefe, aby ste uvoľnili zvyšný prach a vlákna. Tie sa potom priamo vysajú.

Čistenie záchytného systému na prach (11):
Keď je nádoba na prach naplnená po maximum (23), musí sa nádoba na prach (11D) vyprázdniť.

Pokyny:
Naliehavo odporúčame, aby ste po každom použití vyprázdnili nádobu na prach (11D) a vyčistili filtre.

- Stlačte tlačidlo (12) a vyberte nádobu na prach (11D) za rukoväť (11A) z prístroja von [obr. E1].
- Stlačte uvoľňovacie tlačidlo (11E), aby ste otvorili spodný kryt nádoby na prach (11D) a nádobu vyprázdnite [obr. E2].

Čistenie nádoby na prach (11D)

- Pevne držte nádobu na prach jednou rukou, druhou rukou otáčajte držiak dierovaný valec (11B) proti smeru hodinových ručičiek až na doraz a vyberte ho von (obr. E3].
- Nádobu na prach (11D) vyčistite vytrasením a opatrným očistením kefou. Ak je to potrebné, umyte ju pod tečúcou vodou a celkom ju vysušte.

Čistenie dierovaného valca (11C)

- Pevne držte nádobu na prach jednou rukou, druhou rukou otáčajte držiak dierovaný valec (11B) proti smeru hodinových ručičiek až na doraz a vyberte ho von (obr. E3].
- Vytiahnite dierovaný valec (11C) za súčasného otáčania z držiaka [obr. E4].
- Dierovaný valec (11C) vyčistite vytrasením a opatrným očistením kefou. Ak je to potrebné, umyte ho pod tečúcou vodou a celkom ho vysušte.

Čistenie rukoväte nádoby na prach (11A) a držiaka dierovaného valca (11B)

- Pevne držte nádobu na prach jednou rukou, druhou rukou otáčajte držiak dierovaný valec (11B) proti smeru hodinových ručičiek až na doraz a vyberte ho von (obr. E3].
- Vytiahnite dierovaný valec (11C) za súčasného otáčania z držiaka [obr. E4].
- Vyčistite rukoväť (11A) a držiak dierovaného valca (11B) vytrasením a opatrným očistením kefou.

Upozornenie: V žiadnom prípade nepoužite na čistenie rukoväte nádoby na prach (11A) a držiaka dierovaného valca (11B) vodu!

Poskladanie

- Pri montáži nasuňte dierovaný valec (11C) až na doraz na rúru držiaka (11B).
- Nasaďte držiak (11B) dierovaného valca na nádobu na prach tak, aby bola značkovacia čiara na držiaku vyrovnaná s čiarou na nádobe na prach [obr. E5].
- Zaistite nádobu na prach (11D) otočením držiaka v smere hodinových ručičiek až na doraz.
- Stlačte tlačidlo (12) a znova vložte nádobu na prach (11D) do priestoru v systéme na zachytávanie prachu (17).

Čistenie a výmena ochranného filtra motora (14)

Čistenie: Na čistenie filtra používajte len tečúcu studenú vodu. Postarajte sa o to, aby bol filter pred poskladaním prístroja celkom vysušený. Filter čistite aspoň každých 6 mesiacov alebo častejšie, ak sa vysáva jemný prach.

- Stlačte tlačidlo (12) a vyberte nádobu na prach (11D) za rukoväť (11A) z prístroja von [obr. E1].
- Uvoľnite kryt (13) ochranného filtra motora pritlačením na zaskakovacie pero a vyklopte kryt nahor [obr. E6].
- Vytiahnite ochranný filter motora (14) z držiaka [obr. E7].
- Umyte ochranný filter motora (14) a úplne ho vysušte.
- Nasaďte vyčistený alebo nový ochranný filter motora (14) znova do držiaka.

Výmena: Filter vymieňajte raz ročne. V závislosti od používania sa môže doba medzi výmenami meniť.

Poskladanie

- Nasaďte kryt (13) oboma výčnelkami na hornej strane najprv do prístroja a potom ho zatlačte do prístroja na spodnej strane až po zaklapnutie.
- Potom nasaďte nádobu na prach (11D) znova do priestoru v systéme na zachytávanie prachu (17).

Čistenie a výmena filtra HEPA (15)

Čistenie: Na čistenie filtra používajte len tečúcu studenú vodu. Postarajte sa o to, aby bol filter pred poskladaním prístroja celkom vysušený. Filter čistite aspoň každých 6 mesiacov alebo častejšie, ak sa vysáva jemný prach.

- Otočte výstupnú mriežku vzduchu (16) proti smeru hodinových ručičiek až na doraz a vyberte ju von [obr. E8].
- Vyberte filter HEPA (15) [obr. E9].
- Umyte filter HEPA (15) a celkom ho vysušte.
- Nasaďte vyčistený alebo nový ochranný filter HEPA (15) znova do prístroja.
- Nasaďte výstupnú mriežku vzduchu (16) znova späť a zaistite ju otočením v smere hodinových ručičiek.

Výmena: Filter vymieňajte raz ročne. V závislosti od používania sa môže doba medzi výmenami meniť.

LIKVIDÁCIA

Balenie výrobku sa skladá z recyklovateľných materiálov. Zlikvidujte ho ekologickým spôsobom.

Podľa smernice EÚ 2002/96/EC sa má prístroj po uplynutí životnosti správne zlikvidovať. Pritom sa v prístroji použité suroviny zhodnotia a zníži sa zaťaženie životného prostredia. Ďalšie informácie získate v miestnom zariadení na likvidáciu alebo v obchode, kde ste si prístroj zakúpili.

SERVIS A ZÁRUKA

Ak potrebujete opravu alebo objednať náhradné diely obráťte sa na autorizovaný zákaznícky servis CAMPOMATIC
Uveďte typ výrobku a identifikujte objednané súčiastky podľa obrázku (F).

K prístroju patrí záruka výrobcu. Podrobnosti sa dozviete z priloženého záručného listu.

MI 000014