ENERGY SISTEM

the heart of your music

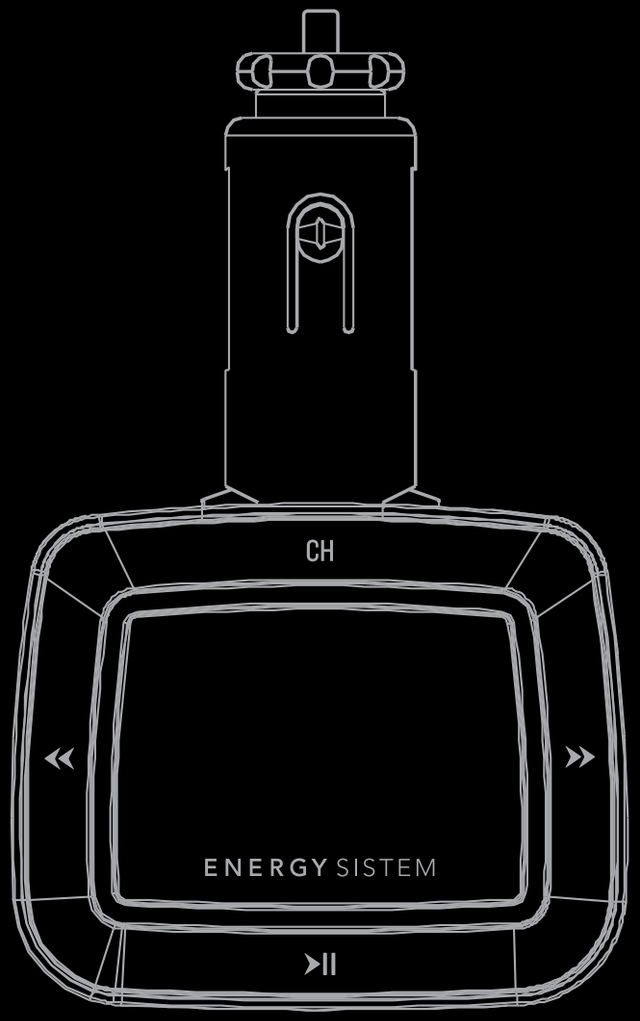

CAR MP3 PLAYER

ENERGY

II Series

Manual de usuario / User manual

Manuel de l'utilisateur / Manual do utilizador

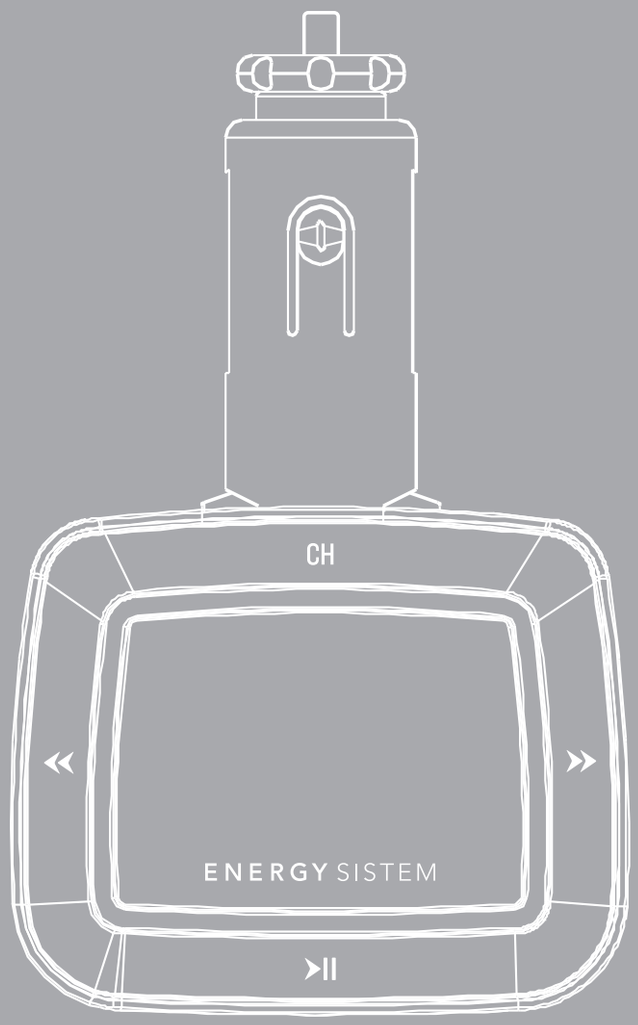

Manual de usuario

INTRODUCCIÓN

- Energy Sistem® te agradece la compra de tu nuevo Car MP3 Energy™ 1100 Dark Iron. Deseamos que lo disfrutes.

  Este compacto reproductor Car MP3 integra un emisor de radio FM con frecuencia seleccionable, para poder enviar música a la radio del coche sin cables. Incluye mando a distancia para una operación más sencilla, y además dispone de lector de tarjetas SD, conexión USB para conectar un pendrive y entrada de línea.

  Te aconsejamos que leas el presente manual de usuario para disfrutar del producto de una manera segura y con las mejores prestaciones.

CUIDADO Y MANTENIMIENTO

- No expongas tu Car MP3 Energy™ a golpes, polvo, luz solar directa, humedad o altas temperaturas.
- No uses productos de limpieza corrosivos o abrasivos.
- Mantén el aparato limpio y sin polvo, con un paño suave y seco.
- No desmontes el aparato. Cualquier reparación debe hacerla exclusivamente personal cualificado de Energy Sistem Soyntec S.A.

PRINCIPALES CARACTERÍSTICAS

- FM-Transmitter para enviar música a través de señal FM, sin cables.
- Reproduce música MP3 / WMA.
- Artista y letras en pantalla (Id3-Tag y LRC).
- 7 modos de ecualización.
- 7 modos de repetición.
- Múltiples conexiones: USB para conectar pendrives, lector de tarjetas SD y entrada de línea.
- Firmware actualizable.

CONTENIDO DEL PRODUCTO

- Car MP3 Energy™ 1100 Dark Iron.
- Mando a distancia.
- Cable Line-In para conectar tu reproductor de música.
- Manual de usuario.

PRESENTACIÓN GENERAL

1. **CH:** Muestra la frecuencia FM utilizada por el transmisor / Muestra el menú principal / Muestra el menú de configuración.
2. **NEXT:** Seleccionar canción siguiente / Aumentar frecuencia / Aumentar volumen / Seleccionar siguiente opción en el menú.
3. **PLAY / PAUSE:** Iniciar o pausar reproducción / Aceptar opción en el menú.
4. **PREVIOUS:** Seleccionar canción anterior / Disminuir frecuencia / Disminuir volumen / Seleccionar la opción anterior en el menú.
5. Lector de tarjetas SD.
6. Entrada de línea (Line-In).
7. Conector USB.

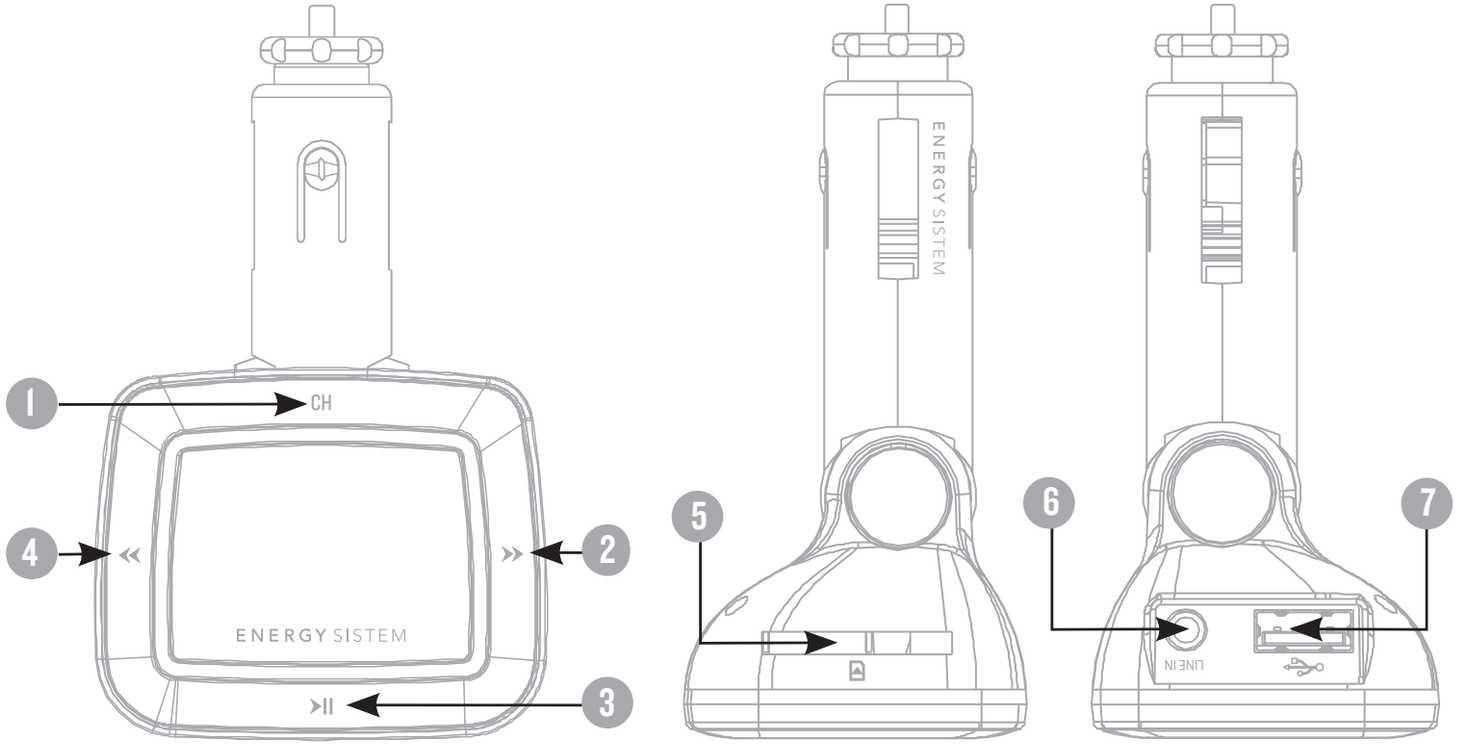

MANDO A DISTANCIA

1. **CH+:** Aumentar frecuencia utilizada por el transmisor FM.
2. **V+:** Aumentar volumen.
3. **F+:** Subir nivel en directorio.
4. **PREVIOUS:** Seleccionar canción anterior / Seleccionar la opción anterior en el menú.
5. **PLAY / PAUSE:** Iniciar o pausar reproducción / Aceptar opción en el menú.
6. **NEXT:** Seleccionar canción siguiente / Seleccionar la opción siguiente en el menú.
7. **CH-:** Disminuir frecuencia utilizada por el transmisor FM.
8. **V-:** Disminuir volumen.
9. **F-:** Bajar nivel en directorio.
10. **MENU:** Muestra el menú principal o el menú de configuración.
11. **EQ:** Cambia el modo de ecualización.
12. Teclado numérico para seleccionar una canción específica en el directorio actual.

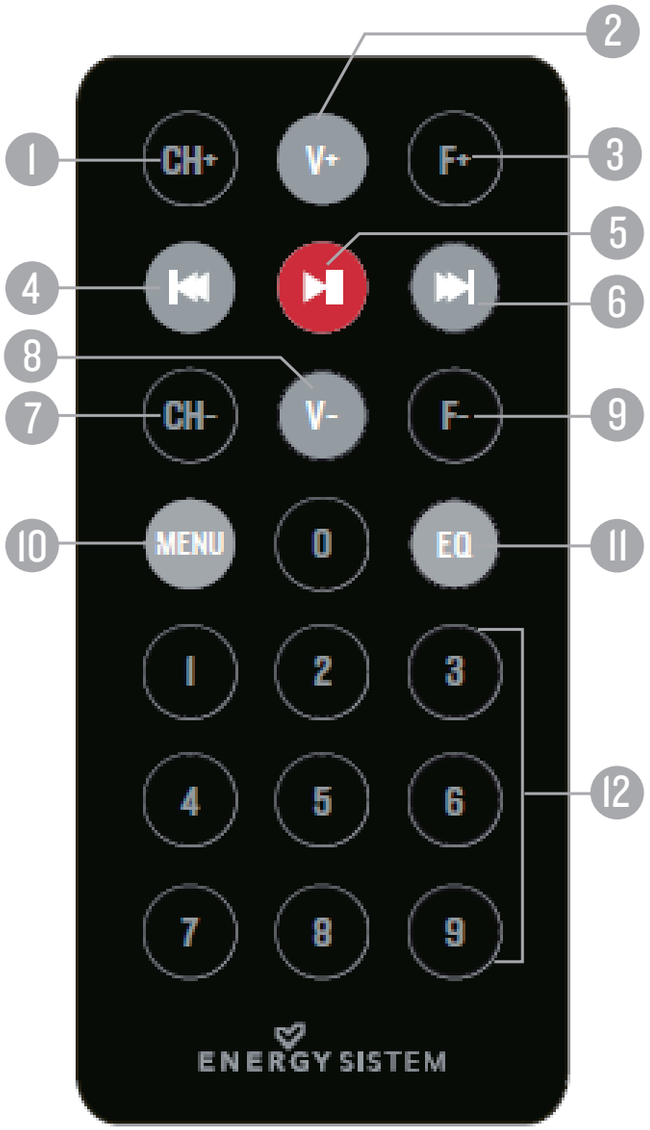

ENCENDIDO Y APAGADO

- Cuando conectes tu Car MP3 Energy™ a la toma del encendedor de tu coche, el dispositivo se encenderá automáticamente al detectar la alimentación. Para apagar el dispositivo simplemente tienes que desconectarlo de la toma.

FM-TRANSMITTER

- Tu Car MP3 Energy™ dispone de un emisor de FM integrado, que permite transmitir la música que está siendo reproducida al receptor de radio FM del coche. Para la correcta recepción de la señal, tanto el emisor como el receptor deben de configurarse para trabajar en la misma frecuencia.

  Primero, busca una frecuencia libre con la radio de tu coche. Podrás detectar una frecuencia libre fácilmente ya que son las que al seleccionarlas no se recibe ninguna señal o la señal recibida es de muy baja calidad. Cuando tengas una señal de radio libre detectada, selecciona en tu Car MP3 Energy™ la misma frecuencia y pulsa PLAY para comenzar la reproducción. En ese momento deberías recibir en la radio del coche la señal transmitida. Si la calidad no es suficientemente buena haz un ajuste fino de la frecuencia con la radio del coche o selecciona otra frecuencia libre distinta.

REPRODUCIR MÚSICA EN EL COCHE

- Tu Car MP3 Energy™ te permite disfrutar de audio codificado en los formatos MP3 / WMA gracias a su procesador de alta fidelidad de sonido. Este modelo dispone de 3 entradas para conectar dispositivos externos y reproducir tu música:

  Lector de tarjetas SD: Conecta tu tarjeta SD para poder reproducir las canciones guardadas en su memoria.

  Conector USB: Si tienes música guardada en un pendrive, puedes utilizar esta entrada para que tu Car MP3 reproduzca esos archivos y los transmita a la radio del coche.

  Entrada de línea: Utiliza el cable jack a jack incluido para conectar tu reproductor musical portátil a tu Car MP3 Energy™ y enviar de ese modo música a la radio de tu coche.

Para empezar, enciende la radio de tu coche y busca una frecuencia libre. Conecta el dispositivo desde el que quieras reproducir la música (tarjeta SD, pendrive o reproductor portátil) al conector adecuado de tu Car MP3 Energy™. Selecciona la misma frecuencia utilizada por la radio de tu coche en tu Car MP3 Energy™ pulsando el botón CH y los selectores NEXT / PREVIOUS. Para ello puedes utilizar el mando a distancia o los botones frontales.

Para iniciar o pausar la reproducción de música pulsa el botón PLAY / PAUSE. Pulsando brevemente los botones PREVIOUS / NEXT cambiarás a la anterior/siguiente pista. Puedes disminuir / aumentar el volumen manteniendo pulsado el botón PREVIOUS/NEXT. Desde el mando a distancia también puedes usar los botones VOLUME+/- para subir y bajar el volumen respectivamente.

Puedes cambiar la ecualización pulsando el botón EQ del mando a distancia. Para cambiar el modo de repetición mantén pulsado el botón PLAY / PAUSE del mando a distancia o del reproductor.

IMPORTANTE: Toda configuración o uso del dispositivo debe hacerse con el vehículo parado y en condiciones que no obstaculicen el tráfico. Evita en todo momento manipular el dispositivo mientras conduces ya que podrías poner en riesgo tu seguridad y la de los demás conductores y peatones.

OPCIONES DE REPRODUCCIÓN Y CONFIGURACIÓN

- Durante la reproducción pulsa el botón MENU del mando a distancia o mantén pulsado el botón CH para acceder al menú de configuración, desde donde puedes seleccionar el tipo de ecualización (Normal, Rock, Pop, Clásica, Suave, Jazz o DBB), el modo de repetición (repetir una canción, repetir carpeta, aleatorio, etc.) y mostrar u ocultar la letra de las canciones durante la reproducción.

  Para moverte por las opciones del menú pulsa los botones PREVIOUS / NEXT y pulsa el botón PLAY / PAUSE para seleccionar la opción resaltada.

  Con la música en modo pausado pulsa el botón MENU del mando a distancia o mantén pulsado el botón CH del reproductor para acceder al menú principal. Desde este menú podrás acceder a las siguientes funciones:

  Explorador: Muestra las carpetas de la memoria del dispositivo conectado y permite seleccionar la canción que quieras reproducir.

  Borrar archivo: Elimina el archivo actual.

  Borrar todo: Elimina todo el contenido de la memoria.

  Idioma: Selecciona el idioma preferido para los menús.

  Contraste: Selecciona el nivel de brillo de la pantalla.

  Versión: Muestra la versión y fecha del firmware instalado en el dispositivo.

REINSTALACION / ACTUALIZACIÓN DEL FIRMWARE

- Tu Car MP3 Energy™ tiene instalado un sistema operativo que controla sus funciones, comúnmente llamado firmware, que es posible reinstalar o actualizar si es necesario. El proceso es sencillo pero se ha de realizar con cuidado. Si observas que el dispositivo se bloquea, se reinicia, o tienes problemas al reproducir archivos de música, es conveniente reinstalar ó actualizar el firmware a una nueva versión compatible si se encuentra disponible.

Sigue los siguientes pasos para instalar el firmware:

1. Accede a la página web de Energy™ Sistem desde el navegador de Internet de tu ordenador: www.energysistem.com
2. Entra en la sección “Descargas” y elige el tipo de producto “Car MP3/MP4/MP5”.
3. Elige tu modelo de Car MP3 Energy™ de la lista desplegable que aparecerá, y a continuación descarga la última versión de firmware disponible

   Importante: Asegúrate de que la versión que descargues sea específica para tu modelo de reproductor y número de serie, ya que de lo contrario se podría dañar el dispositivo al instalar una versión incorrecta.
4. Descomprime el archivo en tu ordenador.
5. Abre el archivo de instrucciones incluido en la descarga, y sigue los pasos que allí se detallan para realizar la instalación del nuevo firmware en tu Car MP3 Energy™.

RESOLUCIÓN DE PROBLEMAS

1. **¿Por qué no se pueden reproducir ciertos archivos MP3?**
   El archivo MP3 tiene que respetar las normas layer 3 de MPEGI, MPEG2 o MPEG 2.5. En caso contrario se ha de recodificar mediante software.

2. **¿Por qué no se reproducen algunos archivos WMA?**
   Asegúrate que no estás codificando los WMA con DRM.

3. **No puedo sintonizar la música del Car MP3 Energy en la radio de mi coche o la calidad del sonido es muy mala ¿Por qué?**
   Comprueba que la frecuencia seleccionada en el Car MP3 Energy y en la radio de tu coche sea la misma, y que esa frecuencia no esté ocupada por alguna emisora de radio que pudiera estar interfiriendo en la transmisión. En las frecuencias vacías pueden aparecer emisoras nuevas cuando se viajan largas distancias. Asegúrate también de que la canción no está en pausa, y de que el nivel de volumen seleccionado sea suficientemente alto.

4. **El mando a distancia no funciona correctamente.**
   Comprueba que haya visión directa entre el mando y el receptor al pulsar los botones y que la pila del mando no esté agotada.

5. **¿Cuál es la capacidad máxima para las tarjetas SD admitida por el lector?**
   El dispositivo es compatible con tarjetas SD de hasta I6GB de capacidad.

CONDICIONES DE LA GARANTÍA

- Durante un periodo de 36 meses a partir de la fecha de la primera compra del producto por el consumidor, de conformidad con el RDL 1/2007, Energy Sistem Soyntec S.A. responderá ante cualquier falta de conformidad que exista en el momento de la entrega del Bien, en los términos y bajo las condiciones establecidas en la citada norma. Quedan excluidas del periodo de 36 meses las baterías del producto, cuyo período de garantía será de 12 meses.

  En el caso de que el Bien no fuera conforme al contrato, y previa entrega del ticket de compra o factura, se reconoce al comprador el derecho a la reparación del bien, a su sustitución o, subsidiaria a la rebaja del precio o a la resolución del contrato, de conformidad con la citada Norma.

  Esta garantía no será aplicable si el defecto ha sido causado por el comprador y/o por cualquier tercero debido a uso indebido, negligencia, uso o empleo del Bien distinto de aquél para el que fue concebido, uso o instalación del producto no conforme con las instrucciones del manual, o por cualquier otra causa no relacionada con defectos de material o fabricación.

  Esta garantía es independiente y compatible con la Garantía Legal establecida por el RD 1/2007.

  La garantía especial de 36 meses es válida para la Unión Europea. Para otros países consultar la legislación vigente o tu distribuidor local.

FUNCIONAMIENTO DE LA GARANTÍA

1. Entrando en http://support.energysistem.com y tras seleccionar su producto podrá encontrar FAQ's (respuestas a preguntas mas frecuentes), manuales, guías de usuario, drivers y actualizaciones. Puedes consultar la disponibilidad del manual en tu idioma en http://www.energysistem.com/es-es/support/manuals.
2. Si no obtiene en la sección de soporte la solución, puede hacernos llegar su consulta o solicitud de gestión de garantías a través del email: soporte@energysistem.com
3. También ponemos a su disposición el teléfono para la gestión de garantía 902 294 294 (teléfono de soporte técnico valido solo para España). Antes de efectuar la llamada telefónica tenga a mano el Ticket o Factura de compra y el número de serie del producto.
4. Opcionalmente se puede dirigir al lugar donde compro el producto, presentando su Factura o Ticket de compra.

   IMPORTANTE: Los datos o información contenidos en los productos no están cubiertos en ningún caso por ninguna garantía, por lo tanto el servicio técnico de Energy Sistem Soyntec S.A. no se verá en la obligación de respaldar dicha información por lo que es recomendable entregar el equipo sin información en la memoria del mismo, o con la información original de fábrica.

Las especificaciones están sujetas a cambios sin previo aviso.

Marcas comerciales Toda compañía, marca y nombres de producto son marcas comerciales o marcas comerciales registradas de sus respectivas compañías.

© 2012 por Energy Sistem®. Todos los derechos reservados.

CE

DECLARACIÓN DE CONFORMIDAD

Nombre del suministrador: Energy Sistem Soyntec S. A. 20/07/2012

Dirección: Pol. Ind. Finestrat C/. Calpe, 1 - 03509 Finestrat Alicante (España)

Tel: 902 388 388

Fax: 902 119 034

NIF: A53107488

Declaramos bajo nuestra exclusiva responsabilidad la conformidad del producto:

Energy Sistem® Car MP3 Energy™ 1100 Dark Iron.

País de fabricación: China

Al que se refiere esta declaración, con la(s) norma(s) u otros documento(s) normativo(s) de acuerdo con las disposiciones de la Directiva 2004/108/CE del Parlamento Europeo y del Consejo de 15 de diciembre de 2004.

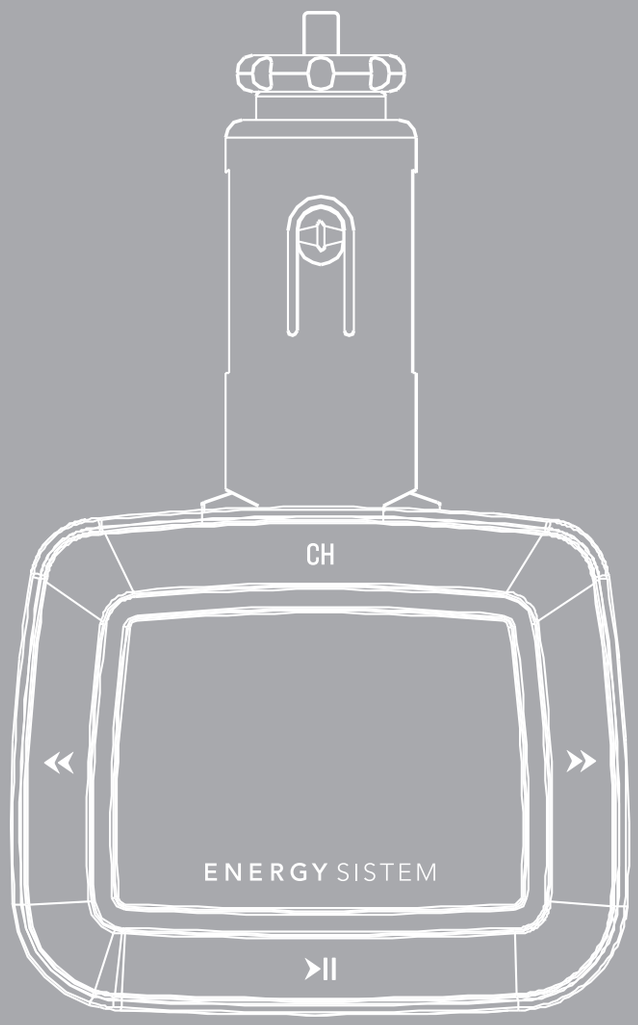

User manual

INTRODUCTION

- Energy Sistem® thanks you for buying your new Car MP3 Energy™ 1100 Dark Iron. We hope you enjoy it.

  This compact Car MP3 player features an FM radio transmitter with selectable frequency, which allows you to send music to your car radio wirelessly. It includes a remote control for an easy operation, and features an SD card reader, a USB port to connect a USB flash drive and a Line-In input.

  We recommend that you fully read this user manual in order to enjoy the product in a safe way and with the best results.

ENGLISH

CARE AND MAINTENANCE

- Do not expose your Car MP3 Energy™ to shakes, dust, direct sun light, moisture or extreme temperatures.
- Do not use abrasive or corrosive cleansers.
- Keep the device clean and dust free with a soft and dry cloth.
- Do not disassemble the device. Any repairs must be performed by qualified Energy Sistem Soyntec's personnel.

MAIN FEATURES

- FM Transmitter to send music to your car FM radio receiver wirelessly.
- Plays MP3 / WMA music.
- Artists and lyrics on screen (Id3-Tag and LRC).
- 7 equalization modes.
- 7 repeat modes.
- Multiple connections: Connector for USB flash drives, SD cards slot and Line-In input.
- Upgradeable firmware.

PRODUCT CONTENT

- Car MP3 Energy™ 1100 Dark Iron.
- Remote control.
- Line-In cable to connect your music player.
- User manual.

OVERVIEW

1. **CH:** Displays the FM frequency currently selected / Shows the main menu / Shows the settings menu.
2. **NEXT:** Next song / Increase the frequency / Increase the volume / Select the next option in the menu.
3. **PLAY/PAUSE:** Start or pause music playback / Activate the current menu option.
4. **PREVIOUS:** Previous song / Decrease the frequency / Decrease the volume / Select the previous option in the menu.
5. SD card slot.
6. Line-In connector.
7. USB port.

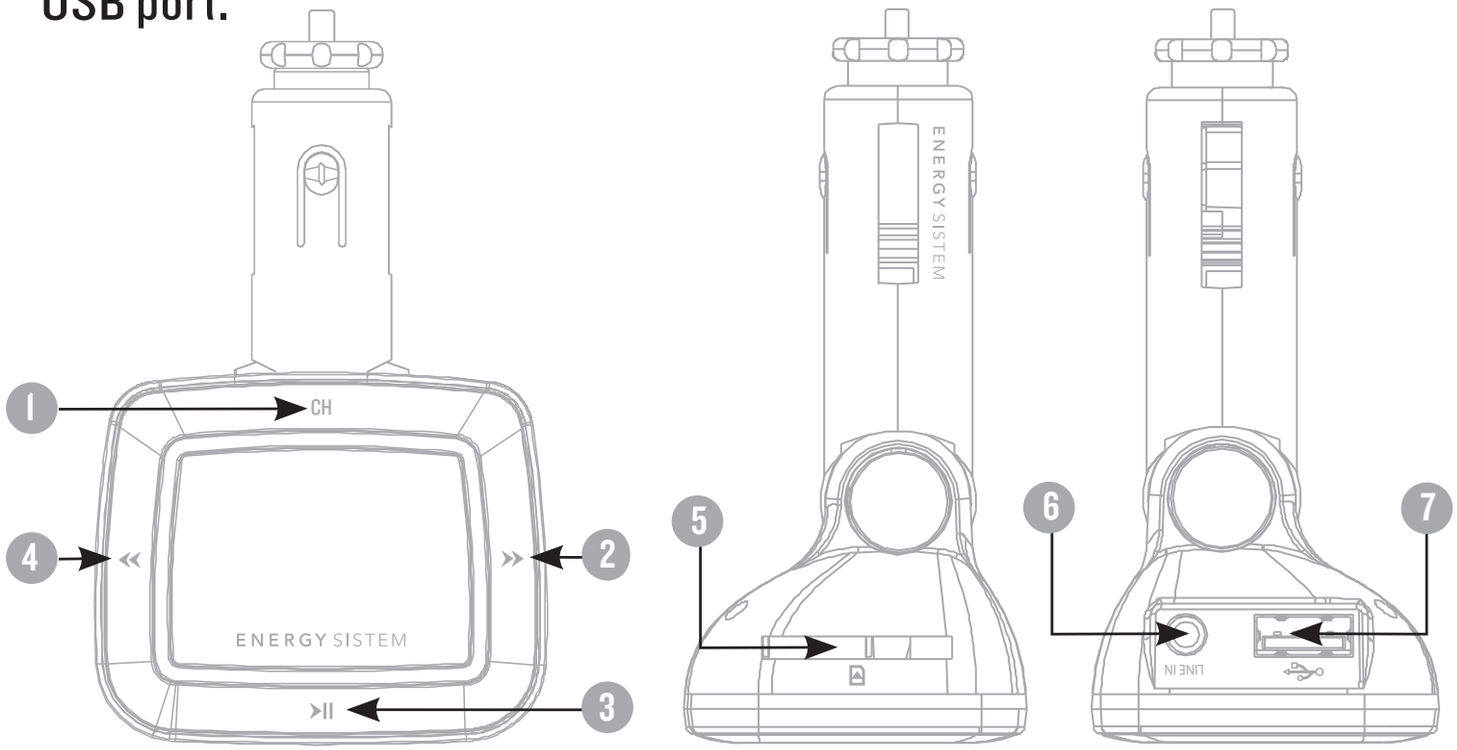

ENGLISH

REMOTE CONTROL

1. **CH+:** Increase the FM frequency.
2. **V+:** Increase volume.
3. **F+:** Directory up.
4. **PREVIOUS:** Select previous song / Select previous option in the menu.
5. **PLAY / PAUSE:** Start or pause music / Activate the current menu option.
6. **NEXT:** Select next song / Select next option in the menu.
7. **CH-:** Decrease the FM frequency.
8. **V-:** Lower volume.
9. **F-:** Directory down.
10. **MENU:** Shows the main menu or the settings menu.
11. **EQ:** Changes to a different equalization mode.
12. Numeric keyboard for quick selection of songs in the current directory.

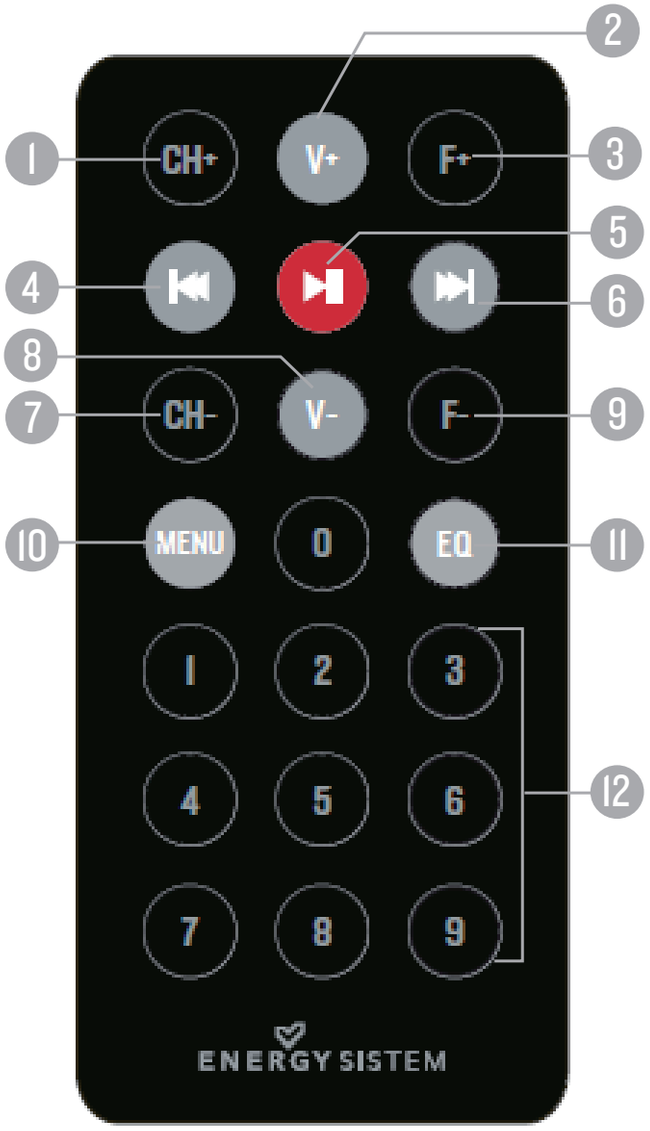

SWITCHING ON / OFF

- Insert your Car MP3 Energy™ to the car lighter socket and the device will turn on automatically. To switch off the device simply remove it from the car lighter socket.

FM-TRANSMITTER

- Your Car MP3 Energy™ has a built-in FM transmitter that allows the transmission of the sound being played to your car FM radio receiver. For a correct signal reception, both transmitter and receiver must use the same frequency.

  First of all find a free FM frequency band in your car radio. The free frequency bands are the ones without any broadcasts, or with very low signal. Once you have located a free FM frequency, then select the same frequency number in your Car MP3 Energy™ and finally press PLAY to begin the playback. Now you should receive the transmitted signal into your car FM receiver. If the sound quality has too much white noise please perfom a fine frequency tune on your car radio, or select a different free frequency on both your Car MP3 Energy™ and the FM receiver.

PLAYING MUSIC

- Your Car MP3 Energy™ allows you to enjoy audio in MP3 / WMA format with its Hi-Fi sound processor. This model has three different options for music and sound playback from external devices.

  SD card reader: Insert your SD card to play the songs stored inside.

  USB connector: Allows to play the songs stored inside a USB flash drive.

  Line-in: Use the jack to jack cable to connect your portable music player to your Car MP3 Energy™ and transmit the sound to your FM receiver.

First of all turn on your car FM radio receiver and find any free frequency. Connect the source of the music (SD card, USB flash drive, or portable music player) to the appropriate connector of your Car MP3 Energy™. Select in your car MP3 Energy™ the same free frequency you found before by pressing the CH button and adjusting the selection with the NEXT / PREVIOUS buttons. You can do this process either with the product buttons or the remote control.

To start or pause any music playback press the PLAY / PAUSE button. With a single touch of the PREVIOUS / NEXT buttons you can change to the previous or next track. You can increase / decrease the volume by holding the PREVIOUS/NEXT button.

Using the remote control you can also press the VOLUME+/- buttons to make the volume higher / lower.

You can change the selected equalization mode inside the Equalization settings menu or by pressing the EQ button in the remote control. To change the repetition mode hold the PLAY / PAUSE button on the device or the remote.

IMPORTANT: Any configuration or use of the device must be done with your vehicle parked and when it is not an obstacle to traffic. For your security and the other drivers and pedestrians try not to handle the device while driving.

MUSIC PLAYER SETTINGS

- While playing music press the MENU button of the remote control or hold the CH button to enter the settings menu. The different settings options allow you to select the equalization mode (Normal, Rock, Pop, Classic, Soft, Jazz, DBB), the repeat mode (repeat a song, repeat folder, random) and also show or hide lyrics during music play.

  To browse the different menu options press the PREVIOUS / NEXT buttons and use PLAY / PAUSE button to select these options.

  When the playback is in pause, press the MENU button of the remote control or hold the CH button to enter the main menu. From this Menu you will get access to the following functions:

  Explorer: Shows the folders inside the memory of the device connected and allows you to select directly the song to play.

  Delete file: Deletes the current file.

  Delete all: Erases all memory contents.

  Language: Select another language for the user interface.

  Contrast: Changes the screen brightness.

  Version: Displays the device's firmware date and version.

FIRMWARE UPDATES

- Your Car MP3 Energy™ 1100 has an operating system installed that controls its functions, usually called firmware, that you can also reinstall or update if necessary. The process is easy but must be performed properly and carefully. If the device gets blocked, re-starts or you find any problems playing music, they are signs to reinstall the firmware with the most up to date revision.

Please follow these instructions to install a firmware:

1. Go to the Energy™ Sistem website www.energysistem.com with any Internet browser.
2. Go to the "Downloads" section and choose the "Car MP3/MP4/MP5" product line.
3. Choose your model of Car MP3 Energy™ from the dropdown list and download the latest firmware revision.

   IMPORTANT: Make sure that the version you are about to download is specific for your model and serial number. Otherwise your device can be damaged by installing an incorrect firmware.
4. Uncompress the file in your computer.
5. Open the instructions file provided inside the downloaded file and follow them step by step to correctly install the new firmware in your Car MP3 Energy™.

TROUBLESHOOTING

1. **Why can't I play some MP3 files?**
   The MP3 file has to be compressed following some standards like MPEGI/ MPEG2/ MPEG 2.5 layer 3. Otherwise, the file must be converted using a software application.

2. **Why can't I play some WMA files?**
   Make sure that you are not coding the WMA files with DRM.

3. **I cannot tune the music of the Car MP3 Energy in my car FM radio or the sound quality is very poor. Why?**
   Check that the frequency selected in the Car Mp3 Energy and in your car FM radio is the same. Also check the selected frequency is still free and not used now by any radio station that can affect reception. This usually happens when travelling long distances. Make sure as well that the song is not in pause mode and that the volume is loud enough.

4. **The remote control does not work properly.**
   Use the remote while pointing directly to the player and without obstacles in between. Also make sure the battery is not depleted.

5. **What is the maximum SD card capacity?**
   The device can read SD cards up to I6GB.

WARRANTY

- Energy Sistem Soyntec SA is liable for any lack of conformity which exists at the time the goods were purchased during a period of 36 months. Batteries are excluded from the 36-month warranty, having a warranty period of 12 months.

  This warranty covers any defects in workmanship or materials. This warranty doesn't cover any failure of the product due to accidents, misuse or alteration made by an unauthorized person.

  The special 36-months warranty is valid for the European Union. For other countries, please refer to your specific legislation or your local distributor.

WARRANTY PROCEDURE

1. Visit the Support section at http://support.energysistem.com and select your product to view the FAQ (Frequently Asked Questions). The solution to your problem is very likely to have been already published there. You will also be able to download user manuals, user guides, drivers and updates. You can check the availability of the user manual in your language at http://www.energysistem.com/es-es/support/manuals
2. If you cannot find an appropriate solution in the Support section, you may send us your enquiry or warranty service request by email: support@energysistem.com

3. Alternatively, you may prefer to contact the distributor from which you purchased the product, presenting the purchase receipt or invoice.

   Important: This warranty doesn't cover any damage or loss to any data stored in the product memory, therefore Energy Sistem's Technical Service will not assume any loss of the above mentioned information so it is recommended to make a backup of your data and to remove any data or personal info from its internal memory before you send the product, or to send it only with the original factory default values.

Specifications are subject to change without notice.

Trademarks. All company, brand and product names are trademarks or registered trademarks of their respective companies.

© 2012 by Energy Sistem®. All rights reserved.

CE

DECLARATION OF CONFORMITY

Manufacturer Name: Energy Sistem Soyntec S.A. 20/07/2012

Address: Pol. Ind. Finestrat, C/. Calpe, 1 - 03509, Finestrat Alicante (Spain)

Tel: 902 388 388

Fax: 902 119 034

NIF: A53107488

We declare under our own exclusive responsibility that the product:

Energy Sistem® Car MP3 Energy™ 1100 Dark Iron.

Manufacturing country: China

Is in compliance with the essential norms and standards of the Directive 2004/108/EC of the European Parliament and of the Council of December 15th 2004.

ENGLISH

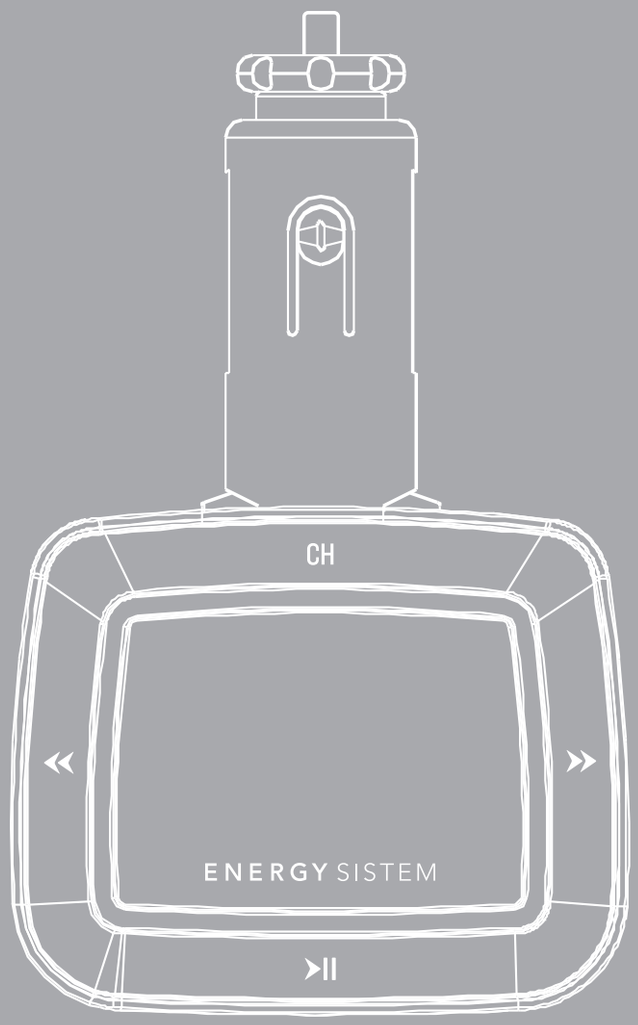

Manuel de l'utilisateur

INTRODUCTION

- Energy Sistem® v ous remercie d'avoir acheté Car MP3 Energy™ 1100 Dark Iron. Nous vous en souhaitons une bonne utilisation.

  Ce reproducteur MP3 de voiture très compact intègre un émetteur de radio FM avec sélectionneur de fréquence, vous permettant d´envoyer votre musique MP3 a votre autoradio sans utiliser de câbles. Vous disposez d´une télécommande a distance pour une utilisation plus simple, d´un lecteur de cartes SD, d´une connexion USB pour connecter votre pendrive ainsi qu´une sortie Line-In.

  Nous vous recommandons de lire cette notice d'utilisation afin d'apprécier le produit d'une manière sûre et dans les meilleures conditions.

SOIN ET ENTRETIEN

- Ne pas exposer votre Car MP3 Energy™ aux secousses, à la poussière, à la lumière directe et du soleil, à l'humidité ou à des températures extrêmes.
- Ne pas utiliser de nettoyants abrasifs ou corrosifs.
- Garder l'appareil propre et sans poussière via un vêtement doux et sec.
- Ne pas démonter l'appareil. Tout travail de réparation devant être fait par du personnel qualifié par Energy Sistem Soyntec.

PRINCIPALES CARACTERISTIQUES

- FM-Transmetteur, pour envoyer votre musique via une fréquence FM, sans câbles.
- Reproduit de la musique MP3 / WMA.
- Artistes et chansons sur l'écran (Id3-Tag and LRC).
- 7 modes d´égaliseur pour optimiser votre écoute.
- 7 modes de reproduction.
- Connections multiples: USB pour connecter vos clés USB, lecteur de cartes SD et sortie de prise Line-In.
- Firmware avec disponibilité d'actualisation.

CONTENU DU PRODUIT

- Car MP3 Energy™ 1100 Dark Iron.
- Télécommande.
- Câble Line-In pour connecter votre reproducteur de musique.
- Notice d'utilisation.

VUE D'ENSEMBLE GENERALE

1. **CH:** Affiche la fréquence FM utilisée par le transmetteur / Affiche le menu principal / Affiche le menu de configuration.
2. **NEXT:** Sélectionne la piste suivante / Augmente la fréquence utilisée par le transmetteur FM / Augmente le volume audio / Sélectionne l'option suivante dans le menu.
3. **PLAY / PAUSE:** Reproduit ou stoppe la lecture en cours / Accepte une option sélectionnée dans le menu.
4. **PREVIOUS:** Sélectionne la piste précédente / Diminue le volume audio / Sélectionne l'option précédente dans le menu.
5. Lecteur de cartes SD.
6. Sortie de prise Jack (Line-In).
7. Lecteur USB.

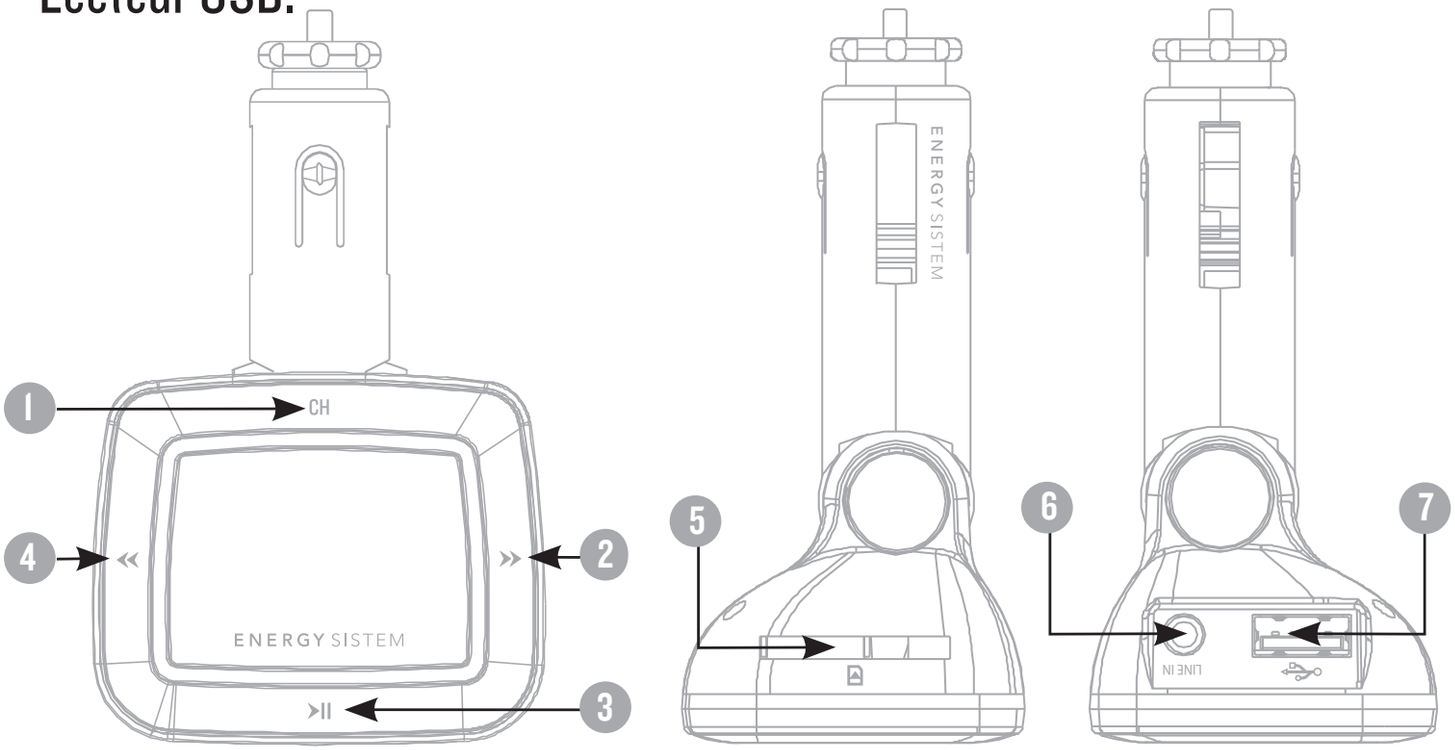

FRANÇAIS

TELECOMMANDE A DISTANCE

1. **CH+:** Augmente la fréquence utilisée par le transmetteur FM.
2. **V+:** Augmente le volume audio.
3. **F+:** Monte dans le répertoire.
4. PREVIOUS: Sélectionne la piste précédente / Sélectionne l´option précédente dans le menu.
5. **PLAY / PAUSE:** Démarre ou stoppe la lecture en cours / Accepte une option dans le menu.
6. **NEXT:** Sélectionne la piste suivante / Sélectionne l´option suivante dans le menu.
7. **CH-:** Diminue la fréquence utilisée par le transmetteur FM.
8. **V-:** Baisse le volume audio.
9. **F-:** Baisse dans le répertoire.
10. **MENU:** Affiche le menu principal ou le menu de configuration.
11. **EQ:** Change le mode d´égaliseur.
12. Clavier numérique pour sélectionner une piste spécifique dans le répertoire actuel.

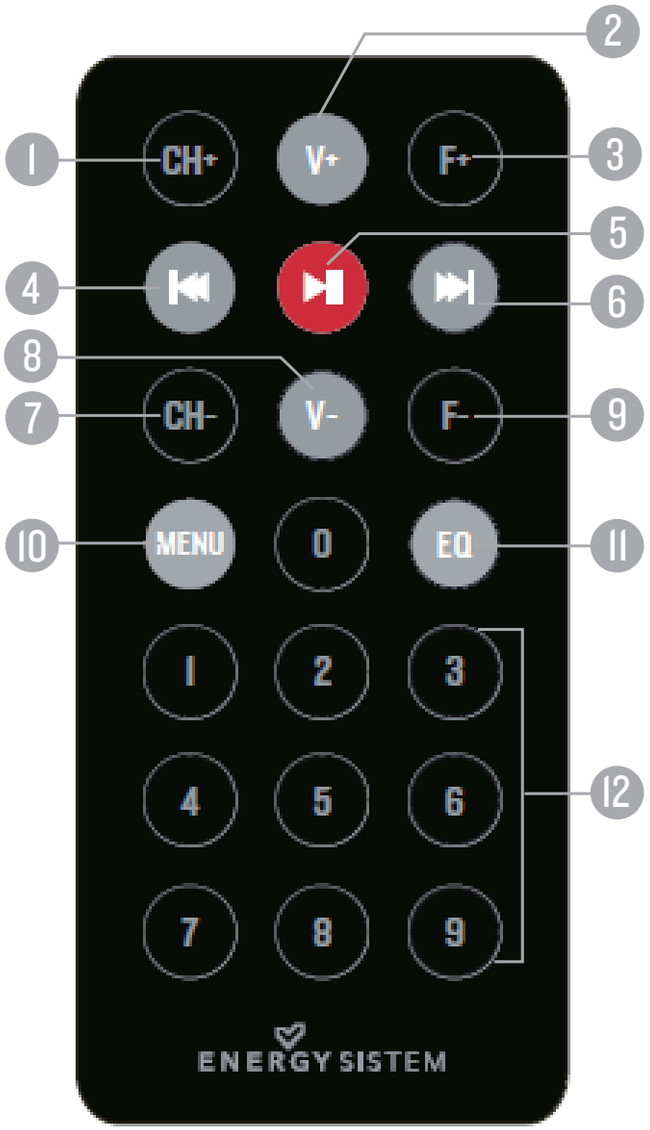

INTERRUPTEURS ON / OFF

- Quand vous connectez votre Car MP3 Energy™ a la prise allume cigare de votre voiture, le dispositif s´allumera automatiquement en détectant l´alimentation électrique. Pour l´éteindre il vous suffira de le déconnecter de la prise.

FM-TRANSMETTEUR

- Votre Car MP3 Energy™ dispose d´un émetteur FM intégré, vous permettant de transmettre la musique qui est en cours de lecture à n´importe quel récepteur de radio FM, comme par exemple celui d´une voiture. Pour la correcte réception du signal, l´émetteur ainsi que le récepteur devront être configurés pour travailler sur la même fréquence.

  Premièrement, cherchez une fréquence libre avec la radio de votre voiture. Vous pourrez détecter une fréquence libre facilement puisque ce sont celles qui ne reçoivent aucun signal ou dont le signal est de très mauvaise qualité. Quand vous aurez le signal de radio libre sélectionné, sélectionnez sur votre Car MP3 Energy™ la même fréquence et appuyez sur PLAY pour commencer la lecture de la piste. A partir de ce moment vous devrez recevoir sur la radio de votre voiture le signal transmis. Si la qualité n´est pas suffisante, faites de nouveau un reglage plus ajusté de la fréquence radio de la voiture et sélectionnez une autre fréquence libre.

LECTURE DE LA MUSIQUE

- Votre CAR MP3 Energy™ vous permet de profiter d´un audio codifié en format MP3 / WMA grace a son processeur de haute fidelité audio. Le système dispose de 3 entrées différentes pour connecter des dispositifs externes et reproduire votre musique:

  Lecteur de cartes SD: Connectez votre carte SD afin de pouvoir lire vos musiques gardées dans cette mémoire.

  Lecteur USB: Si vous avez de la musique sauvegardée dans votre clé USB, vous pouvez utiliser cette entrée pour que votre Car MP3 reproduise ces pistes et les transmette à votre autoradio.

  Sortie Line-In: Utilisez le câble jack inclus pour connecter votre reproducteur de musique a votre Car MP3 Energy™ et envoyez de cette manière la musique a votre autoradio.

Pour commencer, allumez votre autoradio y sélectionnez une fréquence libre. Connectez le dispositif depuis lequel vous souhaitez reproduire votre musique (cartes SD, clés USB ou reproducteur portable) au connecteur adéquat de votre Car MP3 Energy™. Sélectionnez la même fréquence utilisée pour votre autoradio sur votre Car MP3 Energy™ en appuyant sur la touche CH et sur les touches NEXT / PREVIOUS. Pour cela vous pouvez utiliser la télécommande à distance ou bien les touches frontales du dispositif.

Pour démarrer ou stopper la lecture en cours de votre musique appuyez sur PLAY/PAUSE. Appuyez brièvement sur les touches PREVIOUS/NEXT et vous passerez à la piste précédente ou suivante. Vous pouvez diminuer ou augmenter le volume audio en maintenant appuyé la touche PREVIOUS/ NEXT. Depuis la télécommande utilisez les touches VOLUME +/- pour monter ou baisser le volume audio.

Vous pouvez modifier l´égaliseur en appuyant sur le bouton EQ de la télécommande à distance. Pour modifier le mode de répétition, maintenez appuyée la touche PLAY/PAUSE de la télécommande ou du reproducteur.

IMPORTANT: Evitez a tout moment de manipuler le dispositif pendant que vous conduisez. Cela peut mettre votre sécurité en danger.

OPTIONS DE REPRODUCTION ET CONFIGURATION

- Pendant la lecture, appuyez sur la touche MENU de la télécommande a distance ou maintenez enfoncé la touche CH pour accéder au menu de configuration, a partir duquel vous pouvez sélectionner le type d´égaliseur (Normal, Rock, Pop, Classique, Soft, Jazz ou DBB) ou bien le type de répétition (répéter piste, repeter dossier, aléatoire, etc...).

  Pour vous déplacer dans les différentes options du menu, appuyez sur les touches PREVIOUS/NEXT et appuyez ensuite sur PLAY/PAUSE pour sélectionner l´option désirée.

  Lorsque la musique est en mode pause, appuyez sur la touche MENU de la télécommande à distance ou maintenez le bouton CH du reproducteur pour accéder au menu principal. Depuis ce menu vous pourrez accéder aux fonctions suivantes :

  Explorateur: Affiche les dossiers de la mémoire du dispositif connecté et permet de sélectionner la piste que vous souhaitez écouter.

  Supprimer dossier: Elimine le dossier actuel.

  Supprimer tout: Elimine tout le contenu de la mémoire.

  Langue: Sélectionne votre langue pour les menus.

  Contraste: Selectionne le niveau de brillante de l´écran.

  Version: Affiche la version et la date du firmware installé dans le dispositif.

ACTUALISATION DE FIRMWARE

- Votre Car MP3 Energy™ a un logiciel d'exploitation installé, habituellement appelé progiciel / firmware, qui parfois doit être reinstallé. Le procédé est facile, mais doit être fait soigneusement, etseulement quand c'est vraiment nécessaire. Si vous remarquez que l'appareil est bloqué, redémarre seul, ou vous avez des problèmes pour accéder au contenu de la mémoire de la carte SD, c'est convenable d'actualiser le firmware.

Suivez les pas signalé à continuation pour installer le firmware:

1. Accédez à la page Web d'Energy Sistem de votre navigateur d'Internet: www.energysistem.com
2. Entrez dans la section "Décharge" et choisissez le type de produit "Car MP3/MP4/MP5".
3. Choisissez votre modèle d'MP3 de la liste dépliante qui apparaîtra, et ensuite déchargez la dernière version du firmware disponible.

   IMPORTANT: Assure-vous que le firmware que vous avez déchargez est spécifique pour votre modèle et numéro de série, puisque dans le cas contraire le dispositif pourrait s'abîmer.
4. Décomprimez le fichier dans votre ordinateur.
5. Ouvrez le fichier des instructions inclus dans le chargement, et suivez les étapes décrites pour installer le nouveau firmware sur votre Car MP3 Energy.

RESOLUTION DE PROBLEMES

1. **Pourquoi je ne peux pas lire tous les fichiers MP3?**

   Les fichiers MP3 doivent suivre les normes Layer 3 des suivants formats MPEGI / MPEG2 / MPEG 2.5. Autrement, vous devez convertir le fichier par un logiciel.

2. **Pourquoi je ne peux pas lire tous les fichiers WMA?**

   Assurez-vous que vous n'avez pas encodé le fichier WMA avec un DRM.

3. **Je ne peux pas synchroniser la musique du Car MP3 Energy sur l´autoradio ou la qualité d´écoute est très mauvaise. Pourquoi ?**

   Vérifiez que la fréquence sélectionnée sur le Car MP3 Energy et sur l´autoradio sois la même et que cette fréquence n´est pas occupée par une autre émission de radio qui puisse interférer avec la transmission. Assurez-vous que la musique ne soit pas en PAUSE et que le niveau du volume audio soit suffisamment élevé.

4. **La télécommande ne fonctionne pas bien.**

   Vérifiez que vous n´avez aucun obstacle entre la télécommande et le dispositif quand vous appuyez sur les touches et que les piles ne sois pas usées.

5. **Quelle est la capacité maximum pour les cartes SD admise dans le lecteur?**

   Le dispositif est compatible avec des cartes SD d´une capacité maximum de I6GB.

CONDITIONS DE GARANTIE

- Energy Sistem Soyntec SA garantit que le produit est exempt de défauts de matière et de fabrication à la date de la livraison du produit pour une période de 36 mois. Les batteries, dont la période de garantie est de 12 mois, sont exclues.

  La garantie offerte par Energy Sistem couvre les défauts de matière ou de fabrication. Cette garantie ne couvre pas les défauts ou détériorations résultant d'un accident, d'une utilisation inadéquate ou d'une manipulation du produit effectuée ou tentée par des personnes autres que les réparateurs d'Energy Sistem.

  La garantie de 36 mois est valable pour l'Union europeenne. Pour les autres pays, veuillez consulter la legislation en vigueur ou votre distributeur local.

FONCTIONNEMENT DE LA GARANTIE

1. Lorsque vous entrez sur : http://support.energysistem.com et selectionnez votre produit, vous pouvez trouver les FAQ (reponses aux questions les plus frequentes), guides d'utilisation, drivers et actualisations grace auxquelles vous trouverez probablement la reponse a votre consultation. Vous pouvez vérifier la disponibilité du manuel dans votre langue sur http://www.energysistem.com/es-es/support/manuals
2. Si vous n'obtenez pas la solution dans la section support, vous pouvez nous envoyer un courrier electronique avec votre consultation ou demande de gestion de garantie a l'adresse suivante: support@energysistem.com

3. Autrement, vous pouvez vous adresser a votre vendeur avec votre facture d'achat.

   IMPORTANT: Les données ou les informations contenues dans les produits ne sont couvertes dans aucun cas par aucune garantie, par conséquent le service technique d'Energy Sistem ne sera pas obligé de stocker cette information et il est conseillé d'effacer le contenu de la mémoire de l'appareil, ou de l'envoyer avec l'information d'origine.

Les specifications sont sujettes a changement sans preavis

Marques commerciales: Tous les autres noms de produits ou d'entreprises sont des marques de commerce ou marques déposées de leurs entreprises correspondantes.

© 2012 par Energy Sistem®. Tous droits réservés.

CE

DECLARATION DE CONFORMITE

Nom du Fournisseur: Energy Sistem Soyntec S.A. 20/07/2012

Adresse : Pol. Ind. Finestrat, C/. Calpe, 1 - 03509, Finestrat Alicante (Espagne)

Tel : 902 388 388

Fax : 902 119 034

NIF : A53107488

Déclarons sous notre seule responsabilité que le produit:

Energy Sistem® Car MP3 Energy™ 1100 Dark Iron.

Pays de fabrication : Chine

Auquel se refere cette declaration, est conforme aux normes ou documents normatifs de la Directive 2004/108/EC du Parlement Europeen et du Conseil du 15 décembre 2004.

FRANÇAIS

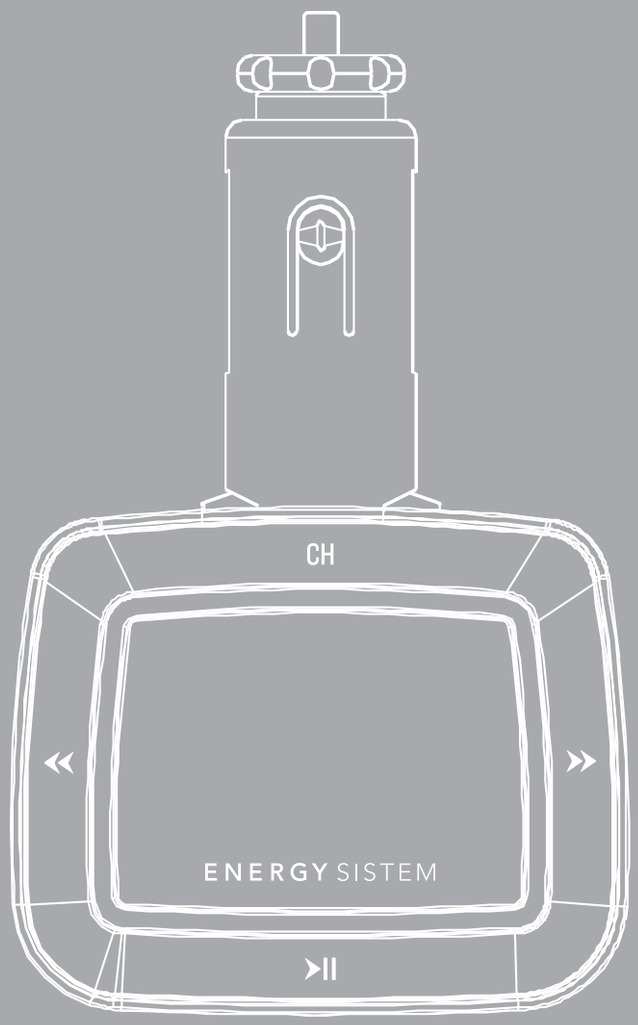

Manual do utilizador

INTRODUÇÃO

- Energy Sistem® agradece-lhe para sua compra do novo Car MP3 Energy™ 1100 Dark Iron. Desejamos-lhe que desfrute.

  Este compacto leitor Car MP3 integra um emissor de rádio FM com freqüência selecionável, para poder compartilhar a sua música na radio do carro sem fios. Dispõe de controle remoto para uma operação muito mais simples, e ademais dispõe de leitor de cartões SD, conexão USB para ligar um pen drive e entrada de línea.

  Aconselhamos-lhe que leia o presente manual de usuário para desfrutar do produto de uma maneira segura e com as melhores prestações.

CUIDADO E MANUTENÇÃO

- Não exponha o Car MP3 Energy™ a choques, pancadas, pó, luz solar direita, umidade ou altas temperaturas.
- Não utilize produtos de limpeza corrosivos ou abrasivos.
- Mantenha o aparelho limpo e sem pó, com um pano suave e seco.
- Não desmonte o aparelho. Qualquer reparação deve ser feita pelo pessoal de Energy Sistem Soyntec S.A.

PRINCIPAIS CARACTERÍSTICAS

- FM- Transmitter para enviar a música através do sinal FM, sem fios.
- Reproduz música MP3/ WMA.
- Artista e letras na tela (Id3-Tag e LRC).
- 7 modos de equalização.
- 7 modos de repetição.
- Múltiples conexões: USB para ligar pen drives, leitor de cartões SD e entrada de línea.
- Firmware atualizável.

CONTEÚDO DO PRODUTO

- Car MP3 Energy™ 1100 Dark Iron.
- Controle remoto.
- Cabo Line-In para ligar o leitor de música.
- Manual do usuário.

APRESENTAÇÃO GERAL

1. **CH:** Mostra a freqüência FM utilizada pelo transmissor / Mostra o menu principal / Mostra o menu de configuração.
2. **NEXT:** Seleção canção seguinte / Aumentar freqüência / Aumentar volume / Selecionar seguinte opção no menu.
3. **PLAY/ PAUSE:** Iniciar ou pausar leitura / Aceitar opção no menu.
4. **PREVIOUS:** Selecionar canção anterior / Diminuir freqüência / Diminuir volume /Selecionar a opção anterior no menu.
5. Leitor de cartões SD.
6. Entrada de línea (Line-In).
7. Conector USB.

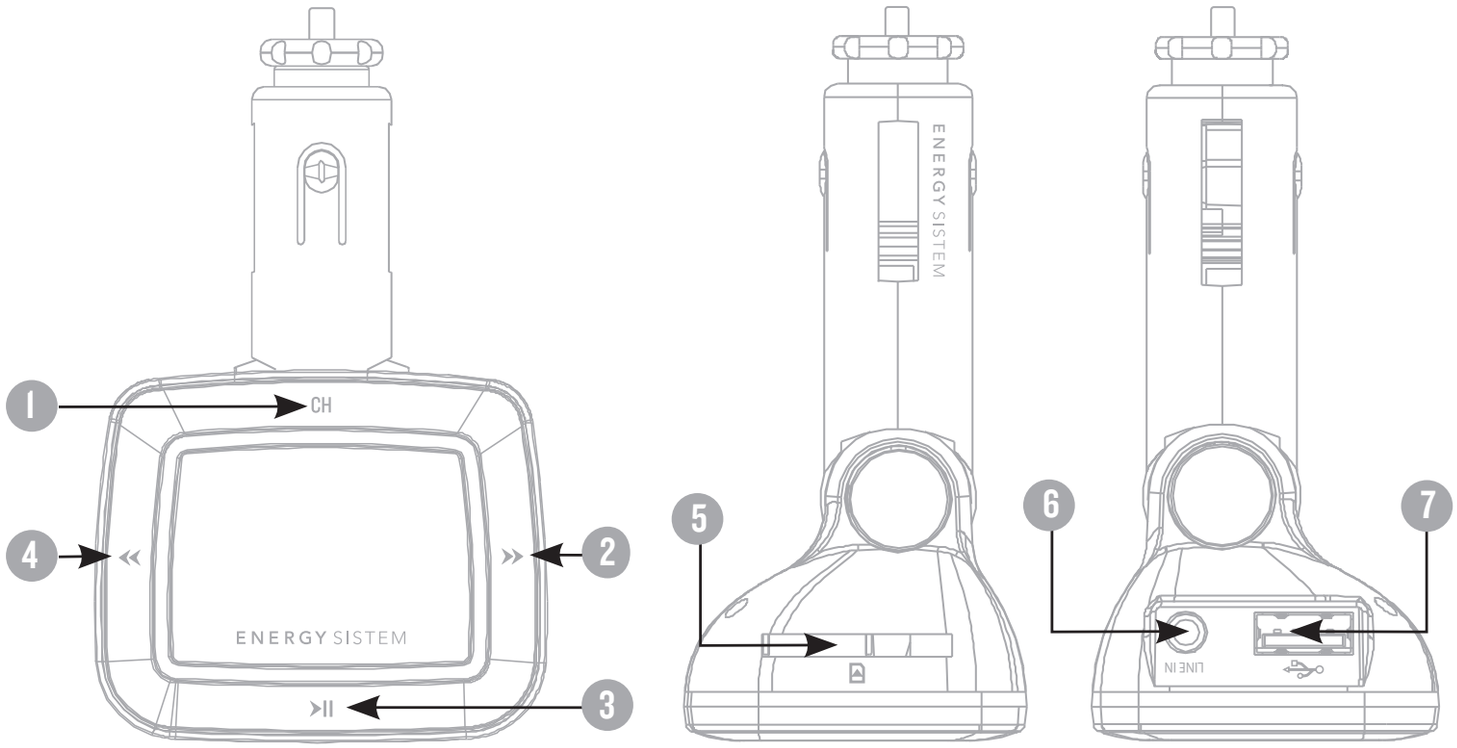

PORTUGUÊS

CONTROLE REMOTO

1. **CH+:** Aumentar freqüência utilizada por o transmissor FM.
2. **V+:** Aumentar volume.
3. **F+:** Montar nível no diretório.
4. **PREVIOUS:** Selecionar canção anterior/ Selecionar a opção anterior no menu.
5. **PLAY/PAUSE:** Iniciar ou pausar leitura / Aceitar opção no menu.
6. **NEXT:** Selecionar canção seguinte / Selecionar a opção no menu.
7. **CH-:** Diminuir freqüência utilizada por o transmissor FM.
8. **V-:** Diminuir volume.
9. **F-:** Baixar nível no diretório.
10. **MENU:** Mostra o menu principal ou o menu de configuração.
11. **EQ:** Muda o modo de equalização.
12. Teclado numérico para selecionar uma canção específica no diretório principal ou atual.

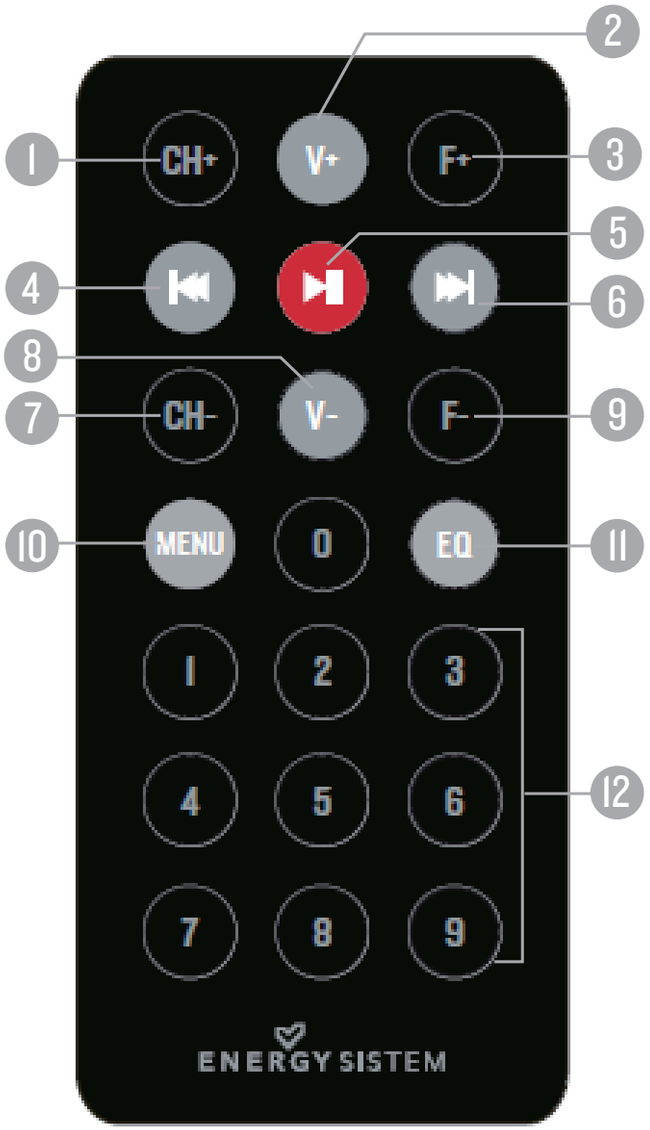

LIGADO E DESLIGADO

- Quando ligue o Car MP3 Energy™ ao isqueiro no seu carro, o dispositivo será ativado automaticamente depois de detectar o carregamento.

  Para apagar o dispositivo simplesmente tem que desligar-lo da tomada.

FM-TRANSMITTER

- O seu Car MP3 Energy™ dispõe de um emissor de FM integrado, que permite transmitir a música que está sendo lida a qualquer leitor de radio FM, como a radio do carro. Para a correta recepção do sinal, o emissor e o receptor deve ser configurada para trabalhar na mesma freqüência.

  Primeiro, procura uma freqüência livre com o radio do seu carro. Poderá detectar uma freqüência livre facilmente já que quando você as selecione não receberá nenhum sinal ou a sinal recebida é de baixa qualidade.

  Quando tenha um sinal de radio livre detectada, selecione no seu Car MP3 Energy™ a mesma freqüência e aperta PLAY para começar a leitura. Neste momento deverá receber na radio do carro o sinal transmitido. Se a qualidade não é suficientemente boa você pode fazer um ajuste da freqüência no leitor ou selecione outra freqüência livre diferente.

OUVIR MÚSICA NO CARRO

- O seu Car MP3 Energy™ lhe permite desfrutar de áudio codificado nos formatos MP3 / WMA graças ao seu processador de alta fidelidade de som. O sistema dispõe de 3 entradas para ligar dispositivos externos e ler a sua música:

  Leitor de cartões SD: Liga a sua carta SD para poder ler as canções guardadas na sua memória.

  Conector USB: Se tem música guardada num pen drive, pode utilizar esta entrada para que o seu Car MP3 leia os arquivos e os transmita a radio do carro.

  Entrada de línea: Utiliza o cabo jack a jack incluído para ligar o seu leitor musical portátil ao seu Car MP3 Energy™ e enviar deste modo música a radio do seu carro.

Para começar, ligue a radio do seu carro e pesquise uma freqüência livre.

Ligue o dispositivo para ler música (carta SD, pen drive ou leitor portátil) ao conector adequado do seu Car MP3 Energy™. Seleciona a mesma freqüência utilizada pela radio do seu carro no seu Car MP3 Energy™, apertando o botão CH e os botões NEXT / PREVIOUS. Para isso pode utilizar o controle remoto e os botões frontais.

Para iniciar ou pausar a leitura de música, aperte o botão PLAY / PAUSE. Apertando brevemente os botões PREVIOUS /NEXT e mudará à anterior /seguinte pista. Pode diminuir /aumentar o volume apertando o botão PREVIOUS/NEXT. Desde o controle remoto também pode usar os botões VOLUME +/- para montar e baixar o volume respectivamente.

Pode mudar a equalização apertando o botão EQ do controle remoto. Para mudar o modo de repetição, mantenha apertado o botão PLAY / PAUSE do controle remoto ou do leitor.

Importante: Toda a configuração ou uso do dispositivo deve ser feito com o veículo parado e em condições que não obstaculizem o tráfico. Evita em tudo momento de manipular o dispositivo enquanto você conduza já que poderias correr o risco a sua seguridade e dos demais condutores e pedestres.

OPÇÕES DE LEITURA E CONFIGURAÇÃO

- Durante a leitura, aperte o botão MENU do controle remoto ou mantenha apertado o botão CH para aceder ao menu de configuração, desde onde pode selecionar o tipo de equalização (Normal, Rock, Pop, Clássica, Suave, Jazz ou DBB), o modo de repetição (repetir uma canção, pasta, aleatório, etc.) e mostrar ou ocultar a letra das canções durante a leitura.

  Para poder mover-se pelas opções do menu, aperta os botões PREVIOUS / NEXT e aperta o botão PLAY/ PAUSE para selecionar a opção ressaltada.

  Com a música em modo pausado, aperta o botão MENU do controle remoto ou mantenha apertado CH do leitor para aceder ao menu principal. Desde o menu poderá aceder as seguintes funções:

  Explorador: Mostra as pastas da memória do dispositivo ligado e permite selecionar a canção que queira ler.

  Fechar arquivo: Fecha o arquivo atual.

  Fechar tudo: Fecha tudo o conteúdo da memória.

  Língua: Selecione a língua preferida para os menus.

  Contraste: Selecione o nível de brilho da tela.

  Versão: Mostra a versão e data do firmware instalado no dispositivo.

REINSTALAÇÃO/ ATUALIZAÇÃO DO FIRMWARE

- O seu Car MP3 Energy™ têm um firmware instalado, que é possível reinstalar ou atualizar se é necessário. O processo é simples pero se há de realizar com cuidado. Se você observa que o dispositivo é bloqueado, reiniciado ou tem problemas à hora de reproduzir arquivos de música, é importante reinstalar ou atualizar o firmware a uma nova versão compatível se é disponível.

Segue os seguintes passos para instalar o firmware:

1. Acede a pagina web de Energy™ Sistem desde o browser de Internet do seu computador: www.energysistem.com
2. Entra na seção "Descarregas" e escolha o tipo de produto "Car MP3/ MP4/ MP5".
3. Escolha o seu modelo de Car MP3 Energy™ da lista desdobrável que aparecerá, e a continuação, descarrega a ultima versão de firmware disponível.

   Importante: Assegure-se de que a versão que descarregues seja especifica para seu modelo de leitor e numero de serie, já que em caso contrário se poderia ser danado o dispositivo depois de instalar uma versão incorreta.
4. Descomprime o arquivo no computador.
5. Abre o arquivo de instruções incluído na descarrega, e segue os passos que se detalham para realizar a instalação do novo firmware no seu Car MP3 Energy™.

RESOLUÇÃO DE PROBLEMAS

1. **Por que não se podem reproduzir certos arquivos MP3?**
   O arquivo MP3 tem que respeitar as normas layer 3 de MPEGI, MPEG2 ou MPEG 2.5. No caso contrario, há de recodificar-se mediante software.

2. **Por que não se reproduzem alguns arquivos WMA?**
   Assegure-se que não está codificando os WMA com DRM.

3. **Não posso sintonizar a musica do Car MP3 Energy na radio do meu carro ou a qualidade do sim é muito baixa. Por quê?**
   Comprova que a freqüência selecionada na Car MP3 Energy e na radio do seu carro seja a mesma, e que esta freqüência não seja ocupada por alguma emissora de radio que poda estar interferindo na mesma transmissão. Assegure-se de que também a canção não está em pausa, e que o nível de volume selecionado seja suficientemente alto.

4. **O controle remoto não funciona corretamente.**
   Comprova que tem visão direita entre o controle remoto e o receptor depois de apertar os botões e que a pilha do controle esteja esgotada.

5. **Qual a capacidade máxima dos cartões SD admitida por o leitor?**
   O dispositivo é compatível com cartões SD de até I6GB de capacidade.

CONDIÇÕES DA GARANTIA

- Energy Sistem Soyntec SA é responsável por qualquer falta de conformidade que exista no momento em que as mercadorias foram adquiridas durante um período de 36 meses. As baterias estão excluídas da garantia de 36 meses, tendo um período de garantia de 12 meses.

  Esta garantia cobre defeitos de fabricação ou materiais. Esta garantia não cobre qualquer defeito do produto devido a acidentes, mau uso ou alteração feita por uma pessoa não autorizada.

  A garantia especial de 36 meses é válida para a União Europeia. Para outros países, consulte a sua legislação específica ou o seu distribuidor local.

PROCEDIMENTO DE GARANTIA

1. Visite a seção de Suporte em http://support.energysistem.com e selecione o seu produto para ver as FAQ (Perguntas frequentes), manuais, drivers e atualizações disponíveis. É muito provável que a solução para seu problema já tenha sido publicada.
   Você pode verificar a disponibilidade do manual do usuário no seu idioma em **http://www.energysistem.com/es-es/support/manuals**

2. Se você não puder encontrar uma solução adequada na seção de suporte, você pode nos enviar a sua pergunta ou solicitação de serviço de garantia por e-mail: **support@energysistem.com**

3. Alternativamente, você pode preferir entrar em contato com o distribuidor aonde foi adquirido o produto, apresentando o recibo de compra ou fatura.

   Importante: Esta garantia não cobre qualquer dano ou perda de quaisquer dados armazenados na memória do produto, o Serviço Técnico de Energy Sistem não assumirá qualquer perda das informações citadas, é recomendável fazer um backup de seus dados e remover quaisquer dados ou informações pessoais da memória interna antes de enviar o produto, ou enviar apenas com o conteúdo original de fábrica.

As especificações estão sujeitas a alterações sem aviso prévio.

Marcas Registradas: Todas as empresas, marcas e nomes de produtos são marcas comerciais ou registradas de suas respectivas empresas.

© 2012 par Energy Sistem®. Todos os direitos reservados .

CE

DECLARAÇÃO DE CONFORMIDADE

Nome do Fabricante: Energy Sistem Soyntec S.A. 20/07/2012

Endereço: Pol. Ind. Finestrat, C/. Calpe, 1 - 03509, Finestrat Alicante (Espanha)

Tel: 902 388 388 Fax: 902 119 034 NIF: A53107488

Declaramos sob nossa exclusiva responsabilidade que o produto:

Energy Sistem® Car MP3 Energy™ 1100 Dark Iron.

País de fabricação: Chine

Está em conformidade com as normas e padrões essenciais da Directiva 2004/108/CE do Parlamento Europeu e do Conselho de 15 de dezembro de 2004.

Este símbolo no produto ou nas instruções significa que seus aparelhos elétricos e eletrônicos devem no final da vida útil serem reciclados separadamente do lixo doméstico.

Existem sistemas de recolha de reciclagem. Para mais informações, entre em contato autoridade local ou revendedor onde adquiriu o produto.

www.energysistem.com