Samsung SF-560 Series

黑白鐳射多功能

使用指南

SAMSUNG

關於使用手冊

您的機器附有兩本使用手冊：

本雷射多功能事務機使用手冊提供有關設定機器及安裝隨附軟體所需的資訊。另外還提供有關將機器作爲印表機、掃瞄器、影印機及傳真機使用的指示說明，以及維護機器與疑難排解問題的相關資訊。

SmarThru 3 使用手冊提供有關使用多功能應用程式的基本說明。Samsung SmarThru 可讓您掃瞄及編輯影像，並將影像掃瞄以進行影印、傳真或以電子郵件形式用電腦傳送。另外，還提供自動文字辨識程式 AnyPage 的簡要說明。

本手冊僅供參考。指南中的所有資訊如果變更，恕不另行通知。Samsung Electronics 不對因本手冊或使用本手冊導致的任何直接或間接損失承擔任何責任。

© 2007 Samsung Electronics Co., Ltd. 版權所有。

- SF-565PR 與 Samsung 標誌是 Samsung Electronics Co., Ltd. 的商標。
- PCL 和 PCL 6 爲 Hewlett-Packard Company 的商標。
- IBM 和 IBM PC 爲 International Business Machines Corporation 的商標。
- Microsoft、Windows、Windows Vista、Windows 7 和 Windows 2008 Server R2 是 Microsoft Corporation 的註冊商標或商標。
- 所有其他品牌或產品名稱均爲其各自公司或組織的商標。
- 請參閱隨附 CD-ROM 中的 「LICENSE.txt」檔案，以取得關於開放程式碼的授權資訊。

Contact SAMSUNG WORLD WIDE

If you have any comments or questions regarding Samsung products, contact the Samsung customer care center.

COUNTRY/ REGION	CUSTOMER CARE CENTER	WEB SITE
ARGENTINE	0800-333-3733	www.samsung.com/ar
AUSTRALIA	1300 362 603	www.samsung.com/au
AUSTRIA	0810-SAMSUNG (7267864, € 0.07/min)	www.samsung.com/at
BELARUS	810-800-500-55-500	www.samsung/ua www.samsung.com/ua_ru
BELGIUM	02 201 2418	www.samsung.com/be (Dutch) www.samsung.com/be_fr (French)
BRAZIL	0800-124-421 4004-0000	www.samsung.com/br
CANADA	1-800-SAMSUNG (726-7864)	www.samsung.com/ca
CHILE	800-SAMSUNG (726-7864)	www.samsung.com/cl
CHINA	400-810-5858 010-6475 1880	www.samsung.com/cn
COLOMBIA	01-8000112112	www.samsung.com.co
COSTA RICA	0-800-507-7267	www.samsung.com/latin
CZECH REPUBLIC	800-SAMSUNG (800-726786)	www.samsung.com/cz
	Samsung Zrt., ?eská organiza?ní složka, Oasis Florenc, Sokolovská394/17, 180 00, Praha 8	
DENMARK	8-SAMSUNG (7267864)	www.samsung.com/dk
ECUADOR	1-800-10-7267	www.samsung.com/latin
EL SALVADOR	800-6225	www.samsung.com/latin
ESTONIA	800-7267	www.samsung.com/ee
KAZAKHSTAN	8-10-800-500-55-500	www.samsung.com/ kz_ru
KYRGYZSTAN	00-800-500-55-500	
FINLAND	30-6227 515	www.samsung.com/fi
FRANCE	01 4863 0000	www.samsung.com/fr
GERMANY	01805 - SAMSUNG (726-7864 € 0,14/min)	www.samsung.de
GUATEMALA	1-800-299-0013	www.samsung.com/latin
HONDURAS	800-7919267	www.samsung.com/latin
HONG KONG	3698-4698	www.samsung.com/hk www.samsung.com/ hk_en/
HUNGARY	06-80-SAMSUNG (726-7864)	www.samsung.com/hu
INDIA	3030 8282 1800 110011 1800 3000 8282	www.samsung.com/in
INDONESIA	0800-112-8888	www.samsung.com/id
ITALIA	800-SAMSUNG (726-7864)	www.samsung.com/it
JAMAICA	1-800-234-7267	www.samsung.com/latin
JAPAN	0120-327-527	www.samsung.com/jp
LATVIA	8000-7267	www.samsung.com/lv

COUNTRY/ REGION	CUSTOMER CARE CENTER	WEB SITE
LITHUANIA	8-800-77777	www.samsung.com/lt
LUXEMBURG	02 261 03 710	www.samsung.com/lu
MALAYSIA	1800-88-9999	www.samsung.com/my
MEXICO	01-800-SAMSUNG (726-7864)	www.samsung.com/mx
MOLDOVA	00-800-500-55-500	www.samsung/ua www.samsung.com/ua_ru
NETHERLANDS	0900-SAMSUNG (0900-7267864) (€ 0,10/min)	www.samsung.com/nl
NEW ZEALAND	0800 SAMSUNG (0800 726 786)	www.samsung.com/nz
NICARAGUA	00-1800-5077267	www.samsung.com/latin
NORWAY	3-SAMSUNG (7267864)	www.samsung.com/no
PANAMA	800-7267	www.samsung.com/latin
PHILIPPINES	1800-10-SAMSUNG (726-7864) 1-800-3-SAMSUNG (726-7864) 1-800-8-SAMSUNG (726-7864) 02-5805777	www.samsung.com/ph
POLAND	0 801 1SAMSUNG (172678) 022-607-93-33	www.samsung.com/pl
PORTUGAL	80820-SAMSUNG (726-7864)	www.samsung.com/pt
PUERTO RICO	1-800-682-3180	www.samsung.com/latin
REP. DOMINICA	1-800-751-2676	www.samsung.com/latin
EIRE	0818 717 100	www.samsung.com/ie
RUSSIA	8-800-555-55-55	www.samsung.ru
SINGAPORE	1800-SAMSUNG (726-7864)	www.samsung.com/sg
SLOVAKIA	0800-SAMSUNG (726-7864)	www.samsung.com/sk
SOUTH AFRICA	0860 SAMSUNG (726-7864)	www.samsung.com/za
SPAIN	902-1-SAMSUNG(902 172 678)	www.samsung.com/es
SWEDEN	0771 726 7864 (SAMSUNG)	www.samsung.com/se
SWITZERLAND	0848-SAMSUNG (7267864, CHF 0.08/min)	www.samsung.com/ch
TADJIKISTAN	8-10-800-500-55-500	
TAIWAN	0800-329-999	www.samsung.com/tw
THAILAND	1800-29-3232 02-689-3232	www.samsung.com/th
TRINIDAD & TOBAGO	1-800-SAMSUNG (726-7864)	www.samsung.com/latin
TURKEY	444 77 11	www.samsung.com/tr
U.A.E	800-SAMSUNG (726-7864) 8000-4726	www.samsung.com/ae
U.K	0845 SAMSUNG (726-7864)	www.samsung.com/uk
U.S.A	1-800-SAMSUNG (7267864)	www.samsung.com/us
UKRAINE	8-800-502-0000	www.samsung/ua www.samsung.com/ua_ru
UZBEKISTAN	8-10-800-500-55-500	www.samsung.com/ kz_ru
VENEZUELA	0-800-100-5303	www.samsung.com/latin
VIETNAM	1 800 588 889	www.samsung.com/vn

目錄

第 1 章：目錄

第 1 章：開始使用

拆封 1.2
選擇地點 1.4
瞭解組件位置 1.5
正視圖 1.5
後視圖 1.5
控制面板功能 1.6
連接配件 1.8
文件輸出支撐架 1.8
聽筒與聽筒架 1.9
安裝碳粉匣 1.10
裝入紙張 1.12
連接電話線 1.15
啓動機器 1.18
關於 Samsung 軟體 1.19
印表機驅動程式功能 1.20
在 Windows 中安裝 Samsung 軟體 1.21
系統需求 1.21
安裝 Samsung 軟體 1.22
安裝 Samsung SmarThru 1.24
修復軟體 1.27
移除軟體 1.28
解除安裝 MFP 驅動程式 1.28
解除安裝 Samsung SmarThru 1.29
變更顯示語言 1.30
設定機器 ID 1.31
使用數字鍵盤輸入字母 1.32
設定日期和時間 1.34
變更時鐘模式 1.35
設定紙張類型與大小 1.35
設定聲音 1.36
揚聲器、鈴聲、按鈕音和提示音 1.36
揚聲器音量 1.36
使用節省模式 1.37
省碳模式 1.37
省通話費模式 1.37
省電模式 1.38

第 2 章：紙張處理

選擇列印材料 2.2
類型、輸入來源和容量 2.2
紙張和特殊材料指南 2.3
選擇輸出位置 2.4
列印至前端輸出紙匣（列印面朝下） 2.4
列印至後端輸出槽（列印面朝上） 2.5

在紙匣中裝入紙張 2.6
使用手動送紙器 2.8
設定手動送紙器的紙張類型和大小 2.10

第 3 章：列印

在 Windows 環境下列印文件 3.2
取消列印工作 3.5
使用喜好設定 3.6
使用說明 3.6
設定紙張內容 3.8
設定圖形內容 3.9
在單頁上列印多頁 3.11
列印縮小或放大的文件 3.13
將您的文件配合所選紙張尺寸來列印 3.14
列印海報 3.15
使用浮水印 3.16
使用現有的浮水印 3.16
建立浮水印 3.17
編輯浮水印 3.18
刪除浮水印 3.18
使用重疊 3.20
什麼是重疊？ 3.20
建立一個新的頁面重疊 3.20
使用頁面重疊 3.22
刪除頁面重疊 3.23
設定本機共用印表機 3.23
在 Windows 2000/XP 3.24

第 4 章：影印

載入要影印的文件 4.2
準備文件 4.2
影印文件 4.3
設定影印選項 4.4
深度 4.4
原稿類型 4.4
影印份數 4.5
縮小 / 放大影印 4.5
變更預設設定 4.6
設定逾時選項 4.7
自動分頁影印 4.7

第 5 章：掃描

掃描基本資訊 5.2

使用 Samsung SmarThru 掃描 5.2
使用 TWAIN 相容軟體的掃描程序 5.6

第 6 章：傳真

變更傳真設定選項 6.2
可用的傳真設定選項 6.3
載入文件 6.5
調整文件解析度 6.6
自動傳真 6.7
手動傳真 6.7
重撥上次撥出號碼 6.8
確認傳送 6.8
自動重撥 6.8
關於接收模式 6.9
裝入紙張以接收傳真 6.9
在傳真模式中自動接收 6.10
在電話模式中手動接聽 6.10
在答錄 / 傳真模式下自動接聽 6.10
使用分機手動接收 6.11
使用 DRPD 模式接收傳真 6.11
接收記憶體中的傳真 6.12
單鍵撥號 6.13
　儲存單鍵撥號的號碼 6.13
　使用單鍵號碼來傳真 6.14
快速撥號 6.14
　儲存快速撥號的號碼 6.14
　使用快速撥號號碼傳真 6.15
群組撥號 6.16
　設定群組撥號號碼 6.16
　編輯群組撥號號碼 6.17
　使用群組撥號傳真（多址傳送） 6.18
搜尋記憶體中的號碼 6.18
　在記憶體中依序搜尋 6.18
　使用第一個字母搜尋 6.19
列印電話簿清單 6.19
傳送多址傳送傳真 6.20
傳送延遲傳真 6.21
傳送優先傳真 6.23
輪詢遠端機器 6.24
新增文件至已排程的傳真 6.25
取消已排程的傳真 6.25
使用安全接收模式 6.26
列印報告 6.27
使用進階傳真設定 6.29
　變更設定選項 6.29
　進階傳真設定選項 6.30

使用遠端控制面板 6.31

第 7 章：在 LINUX 系統中使用您的印表機

開始使用 7.2
安裝 MFP 驅動程式 7.3
系統需求 7.3
安裝 MFP 驅動程式 7.4
解除安裝 MFP 驅動程式 7.5
使用 MFP Configurator 7.6
開啓 MFP Configurator 7.6
印表機組態 7.7
掃描器組態 7.8
MFP 埠組態 7.9
設定印表機內容 7.10
列印文件 7.11
從應用程式列印 7.11
列印檔案 7.12
掃描文件 7.13
使用 Image Editor 7.17

第 8 章：維護

清除記憶體 8.2
調整陰影 8.3
清潔您的機器 8.3
清潔機器外部 8.3
清潔機器內部 8.4
清潔掃描單元 8.5
維護碳粉匣 8.7
重新搖勻碳粉 8.7
更換碳粉匣 8.8
設定 Notify Toner 選項 8.9
清潔感光鼓 8.9
忽略「Toner Empty」訊息 8.10
消耗性及更換部件 8.10
更換 ADF 橡膠墊 8.11

第 9 章：疑難排解

清除文件卡紙 9.2
輸入夾紙 9.2
輸出夾紙 9.2
清除卡紙 9.3
在紙匣 9.4
在紙張輸出區域 9.5
在加熱器區或碳粉匣附近 9.6
在手動送紙器 9.6
避免卡紙提示 9.7
清除 LCD 錯誤訊息 9.8
解決問題 9.10
送紙問題 9.10
列印問題 9.11
列印品質問題 9.13
影印問題 9.17

掃瞄問題 9.17
傳真問題 9.18
一般 Linux 問題 9.20

*附錄 A：*規格

一般規格 A.2
掃描器和影印機規格 A.3
印表機規格 A.4
傳真規格 A.5
紙張規格 A.6
概要 A.6
支援的紙張大小 A.6
紙張使用準則 A.7
紙張規格 A.8
紙張輸出容量 A.8
紙張存放環境 A.8
信封 A.9
標籤 A.10
投影片 A.10

重要預防措施及安全資訊

在使用此機器時，請遵守基本安全預防措施，以將火災、電擊或對人體可能的傷害減到最低：

1 閱讀並瞭解所有指示說明。

2 在操作電器時，請運用常識。

3 請遵守機器上標示的所有警告和指示，以及機器隨附的說明文件。

4 如果操作說明顯然與安全資訊有所衝突，請以安全資訊爲主。您可能誤解了操作說明。如果您無法解決此項衝突，請聯絡您的銷售或維修代表，以取得協助。

5 在清理之前，請先拔下機器連接至牆上 AC 電源插座及 / 或電話接頭的電線。請勿使用液態或噴霧清潔劑。僅能使用沾濕的布進行清理。

6 請勿將機器置於不穩固的推車 、架子或桌子上。本機器如果摔落，可能導致嚴重損害。

7 請勿讓機器靠近或置於暖氣裝置、發熱器、空調或通風管道之上。

8 請不要將任何物品放置於電源上。請勿將機器置於人們經過容易踩到其電源線的位置。

9 請勿讓牆上插座及延長線超載。這會降低機器的效能，可能會造成火災或電擊。

10 請勿讓寵物咬 AC 電源線、電話線或 PC 介面連接線。

11 請勿在機器外殼或開孔中塞入任何物體。因爲可能會碰到危險的電壓接點而造成火災或電擊。請勿在機器上潑撒任何液體。

12 爲降低觸電的危險，請勿拆解機器。若機器需要維修時，則要由合格的維修人員進行。打開或移除外蓋，可能會讓您有接觸到危險的電壓或其他危險。組裝錯誤可能會在後續使用時引起電擊。

13 在下列情況下，請拔下機器的電話線接頭、PC 連接線和 AC 牆上插頭，並請合格的維修服務人員進行維修：
- 當電源線、插頭或連接線有任何部份受損或磨損時。
- 如果有液體潑撒進機器。
- 如果機器曝露在雨中或水中。
- 如果在依指示進行後，機器無法正常運作。
- 如果不慎摔落機器或機殼有受損情形。
- 如果機器在效能上突然有明顯的改變。

14 請僅調整操作指示中說明的控制。不當調整其他控制可能會造成損壞，可能需要合格的維修技術人員使機器回復正常運作。

15 避免在暴雨期間使用此機器。因爲有可能會因閃電導致電擊的危險。如果可能的話，請在暴雨期間拔下 AC 電源線及電話線。

16 爲了安全操作，請使用機器隨附的電源線。如果在 110 V 的機器上使用 2 公尺以上的電源線，則線號應超過 16 AWG*。

17 僅使用 No.26 AWG* 或較大的電話線。

18 請妥善保存這些指示說明。

** AWG : American Wire Guage*

雷射安全聲明

本印表機在美國通過 DHHS 21 CFR ，第一章第 J 節 I 級 (1) 針對雷射產品的安全驗證要求並符合 IEC 825 I 級雷射產品安全要求。

I 級雷射產品對安全沒有危險威脅。雷射系統和印表機經過精心設計，在正常使用、維修或預設服務環境下，人體不會暴露在高於 I 級雷射輻射下。

警告

當雷射掃描器裝置的保護外蓋被移除時，請絕對不要操作或維修印表機。反射光束雖然肉眼看不見，但可能會傷害您的雙眼。

每當使用此產品，您應當永遠遵守這些基本安全警告聲明，以減少引起火災、電擊、及人體受傷的危險。

臭氧安全

在正常使用情況下，此機器將產生臭氧。所產生的臭氧不會對使用者造成任何危險。然而，依舊建議您將機器置於空氣流通的地點。

如果您需要更多臭氧資訊，請連絡最近的 Samsung 經銷廠商。

資源回收

請以適當的環保方式回收或棄置產品的包裝。

無線電射頻發射

使用者相關的 FCC 資訊

本設備已通過測試符合 FCC 規範第 15 節 B 級數位裝置規範。這些限制條件是爲防止家用設施中的有害干擾而設計的。本機器產生、使用並傳送無線電頻率能量，若無依據安裝使用說明操作，可能會對無線電傳播造成有害干擾。然而，依舊無法保證某一特定安裝不會產生任何干擾。如果設備的確對無線電或是電視收訊產生有害的干擾，可從開啓關閉本設備電源以確認，建議使用者採取以下一種或多種步驟校正干擾狀況：

- 調整接收天線的方向或位置。
- 增加設備和接收器之間的距離。
- 連接設備至與接收器不同的插座迴路。
- 請向您的銷售商或具豐富的無線電或電視工程人員要求協助。

小心：

未取得製造廠商明確許可，而變更或修改本設備可能會導致使用者喪失操作本設備的權利。

加拿大無線電干擾法規

此數位設備在無線電雜訊溢散方面，沒有超過加拿大產業部 (Industry and Science Canada) 的「數位裝置」 ICES-003 無線電干擾法規中對 B 級產品的限制。

Cet appareil numérique respecte les limites de bruits radioélectriques applicables aux appareils numériques de Classe B prescrites dans la norme sur le matériel brouilleur: “Appareils Numériques”, ICES-003 édictée par l’Industrie et Sciences Canada.

傳真標記

1991 年的保護消費者電話法 (Telephone Consumer Protection Act) 規定，除非訊息在每個輸送頁或是輸送頁首頁的邊界上下方，很清楚地標示下列資訊，否則使用電腦或是其他包括傳真機的電子裝置來傳送任何訊息都將是違法：

(1) 傳送的日期和時間

(2) 傳送訊息的企業、其他事業體或是個人的識別身份；以及

(3) 傳送方機器、企業、事業體或個人的電話號碼。

電話公司可能會改變他們的通訊設備、裝置操作方式或是程序，且此種變更乃因應企業運作之合理需求，而且符合 FCC Part 68 的規定。如果此類變更預期會造成用戶端裝置與電話公司的通訊設備不相容，或需要對用戶端裝置進行修改或調整，否則會大幅影響該裝置的使用或效能，則應向客戶寄出適當的書面方通知，讓客戶有機會維護其服務不致中斷。

Ringer Equivalence Number

在此機器的底部或背面會貼有一個標籤，列出此機器的 Ringer Equivalence Number 和 FCC Registration Number。有時您可能需要提供這些號碼給電話公司。

Ringer Equivalence Number (REN) 是衡量電話線電荷負載的方式，對於判斷您的電話線是否「超載」時相當有用。在同一條電話線上安裝數種裝置可能會對撥打或接聽電話造成問題，尤其是來電響鈴。電話線上設備的 Ringer Equivalence Numbers 總數應低於 5，以確保電話公司提供的服務正常。有時，您的電話線可能無法使用到 REN 5。如果您的電話設備無法正常運作，您應立即將它從電話線移除，因爲這可能會使電話網路受損。

警告：

FCC 法規聲明，未取得製造廠商明確許可，而變更或修改本設備，可能會導致使用者喪失操作本設備的權利。若終端設備造成電話網路受損，電話公司應通知客戶，服務可能中止。但是，若無法事先提出通知，則電話公司得暫時停止服務，但應：

a) 即時通知客戶。

b) 讓客戶有機會修正設備問題。

c) 通知客戶有權依 FCC 法規第 68 條 E 節規定，向聯邦通訊委員會 (Federal Communication Commission) 提出申訴。

您也應瞭解：

- 您的機器並不適用於連接數位 PBX 系統。
- 如果您要將電腦數據機或傳真數據機與此機器連接在同一條電話線上，則會使所有設備無法正常傳送和接收。建議除一般電話以外，不要讓其他設備與此機器共用一條電話線。
- 如果遇到閃電或電源突波，建議您在電源線及電話線上安裝突波保護器。您可向經銷商或電話及電器行購買突波保護器。
- 當設定緊急電話號碼及 / 或測試撥打緊急電話號碼時，就先使用非緊急電話號碼告知緊急電話的接線生。接線生會進一步指示您如何實際測試緊急電話號碼。

- 此機器不得用於投幣服務或分機線路。
- 此機器提供助聽器磁耦功能。
- 您可使用標準模組接頭 USOC RJ-11C，安全地將本設備連接至電話網路。

相符性聲明（歐盟）

認證核可

此產品的 CE 標章代表 Samsung Electronics Co., Ltd. 符合以下歐盟 93/68/EEC 規定聲明，通過時間：

1995 年 **1** 月 **1** 日：Council Directive 73/23/EEC 符合低電壓裝備規定。

1996 年 **1** 月 **1** 日：Council Directive 89/336/EEC (92/31/EEC) 符合電磁相容性規定。

1999 年 **3** 月 **9** 日：Council Directive 1999/5/EC 符合無線電裝置和電訊終端機設備規定。

如需完整定義相關規定和標準聲明，請連絡 Samsung Electronics Co., Ltd. 業務代表。

EC 認證

1999/5/EC 無線電設備和電訊終端機設備規定（FAX）認證

本 Samsung 產品由 Samsung 根據 1999/5/EC 規定自行認證，可在泛歐洲範圍內作爲單一終端機連線至類比公用轉換電話網路（PSTN）系統。本產品設計爲可與歐洲各國的 PSTN 及相容 PBX 一起使用：

如有疑問，請先連絡 Samsung Electronics Co., Ltd. 的 Euro QA Lab。

產品通過了 TBR21 和 / 或 TBR 38 測試。爲了協助符合此標準的終端機設備的使用及相關應用，歐洲電訊標準機構（ETSI）發佈一份報告文件（EG 201 121），其中包含說明與附加要求以確保 TBR21 終端機的網路相容性。本產品的設計完全遵守此文件中包含的所有相關建議說明。

更換適用插頭（限英國地區）

重要

此機器的主要導線裝上標準的 (BS 1363) 13 A 插頭，並裝上 13 A 保險絲。當您要變更或檢驗保險絲時，您必須安裝正確的 13 A 保險絲。然後需要裝回保險絲蓋。如果遺失了保險絲蓋，請等您取得另一個保險絲蓋後，再插電使用。

請聯絡您購買機器的人員。

13 A 插頭是英國常用的插頭類型，所以應該合用。但是有的建築（主要是老舊建築）並不使用一般的 13 A 插座。您必須購買適用的轉接插頭。請不要移除附接的插頭。

警告

您剪下附接的插頭，請直接將它丟掉。

您不能重接插頭，如果您將它插上插座時，可能會遭電擊。

重要警告：您必須將此機器接地線。

主要導線中的電線包含下列顏色：

- 綠色和黃色：　　地線
- 藍色：　　中性線
- 棕色：　　相線

如果主要導線中的電線與您插頭上的顏色標示不符，請進行下列動作：

您必須將綠線和黃線連接至標示字母「E」的安全「地線符號」或標示綠色及黃色或綠色的針腳。

您必須連接藍線至標示爲「N」或黑色的針腳。

您必須連接棕線至標示爲「L」或紅色的針腳。

您必須在插頭、接頭或配電板上使用 13 A 的保險絲。

1 開始使用

感謝您購買此多功能產品。您的機器可提供列印、影印、掃描及傳真等功能！

本章爲您提供逐步設定機器的說明。

本章包含：

- **拆封**
- **瞭解組件位置**
- **連接配件**
- **安裝碳粉匣**
- **裝入紙張**
- **連接電話線**
- **啓動機器**
- **關於 Samsung 軟體**
- **在 Windows 中安裝 Samsung 軟體**
- **移除軟體**
- **變更顯示語言**
- **設定機器 ID**
- **設定日期和時間**
- **設定紙張類型與大小**
- **設定聲音**
- **使用節省模式**

拆封

請將機器和所有其配件從包裝紙箱中取出。請確認您機器包裝內隨附以下配件。如有缺少任何項目，請聯絡您購買機器的零售商：

隨機附送碳粉匣

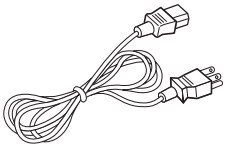

AC 電源線*

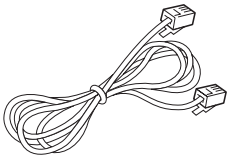

電話線*

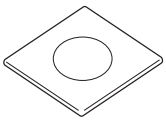

光碟**

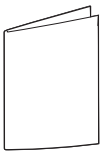

快速安裝指南

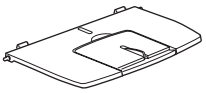

文件輸出支撐架

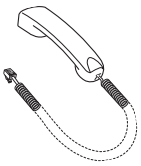

聽筒

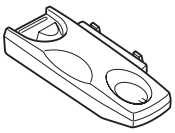

聽筒架

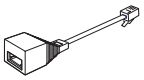

TAM Lead
（限英國地區）

* 電源線及電話線的外觀是否與您國家的規格相符。
** 光碟中包含 MFP 驅動程式、SmarThru 軟體、使用手冊及 Adobe Acrobat Reader 程式。

注意：

- 請使用機器隨附的電話線。如果您要使用其他廠商的產品加以更換，應該使用 AWG #26 或較大的電話線。
- 電源線必須插入接地電源插座。
- 印表機元件可能會因國家 / 地區的不同而有所不同。

取下機器正面、背面和兩側的包裝帶。

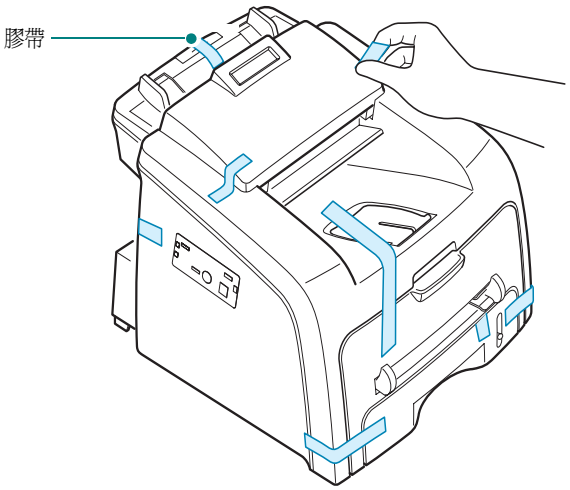

選擇地點

請選擇通風且平坦穩固的地點。請預留打開上蓋和紙匣所需的空間。

此區域必須空氣流通、沒有陽光直射，並且遠離熱氣、冷氣、濕氣的來源。機器不能靠近桌子邊緣。

清理空間

- **前方**：482.6 公釐（爲移除紙匣留出足夠的空間）
- **後方**：250 公釐（爲通風留出足夠的空間）
- **右方**：100 公釐
- **左方**：100 公釐（爲通風留出足夠的空間）

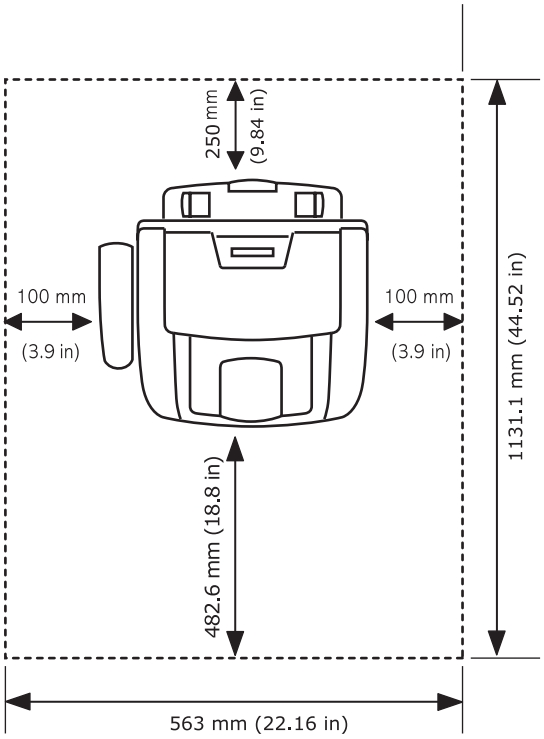

瞭解組件位置

以下是機器的主要元件：

正視圖

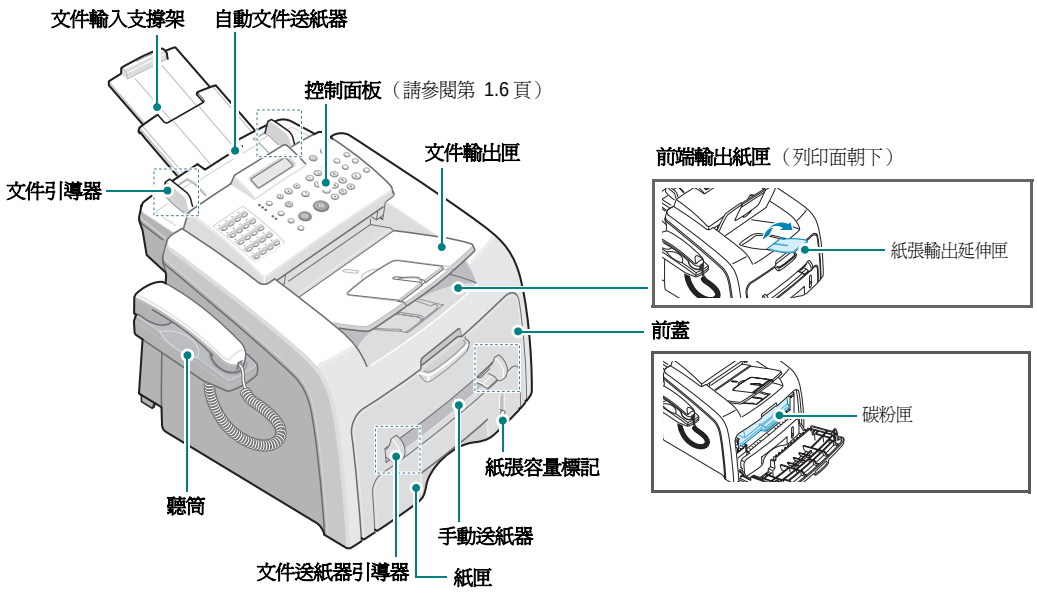

後視圖

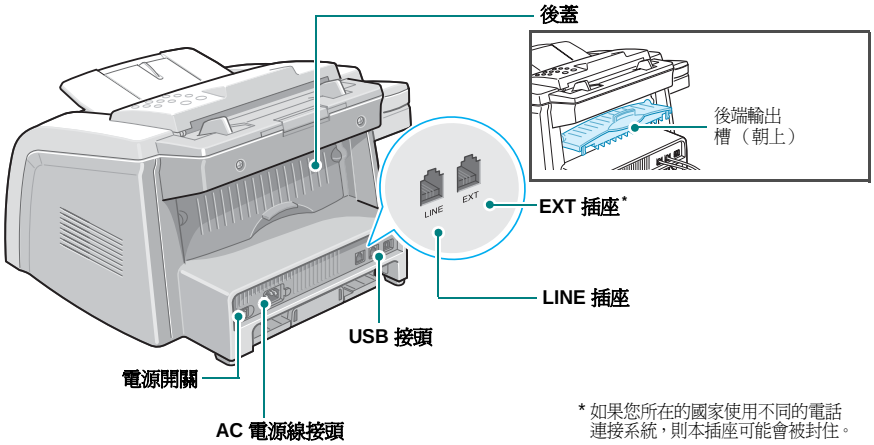

* 如果您所在的國家使用不同的電話連接系統，則本插座可能會被封住。

控制面板功能

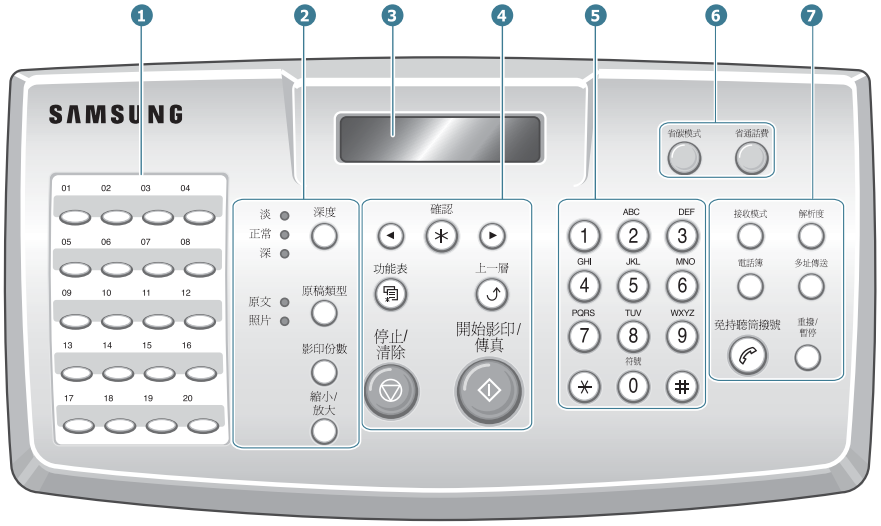

1	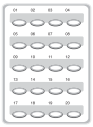	可用於儲存常用的傳真號碼，以及使用單鍵按鈕撥打這些號碼。
2 影印	深度	調整文件本次影印的亮度。
	原稿類型	選擇目前影印工作的文件類型。
	縮小/ 放大	縮小或放大原稿文件。
	影印份數	選擇影印份數。
3		顯示目前狀態並在作業中出現提示。
4		捲動選取功能表項目的可用選項。
	確認	確認螢幕上的選擇。
	功能表	進入功能表模式並捲動至可用的功能表。

4		可讓您返回上一層功能表。
		隨時停止作業。 在待命模式下，清除 / 取消影印選項，如深度、文件類型設定、影印大小及影印份數等。
		開始工作。
5		撥號或輸入英數字元。
6 *儲存*		使用較少的碳粉來列印文件，以節省碳粉。
		在優惠時段傳送傳真，以節省通話成本。使用本項功能，例如您可利用夜間便宜的長途通話費率。
7 *傳真*		可用於選取傳真接收模式。
		• 可用於儲存常用的傳真號碼；使用單鍵或雙鍵進行快速撥號，或使用群組號碼進行自動撥號；以及編輯所儲存的號碼。 • 讓您列印電話簿清單。
		調整本次傳真工作的文件解析度。
		讓您一次傳真至多個目的地。
		連接電話線路。
		在待命模式下重撥前一組號碼，或在編輯模式下，於傳真號碼前插入暫停。

連接配件

文件輸出支撐架

將隨附之文件輸出支撐架的兩個卡榫，插入紙張輸出紙匣兩側的插孔。

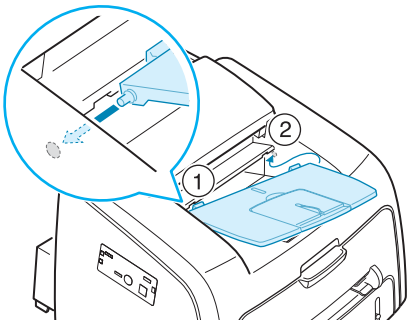

視需要掀開延伸匣。

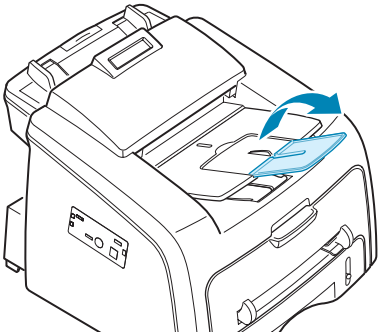

注意：

- 要使用紙張輸出延伸匣時，請先略爲提起文件輸出支撐架，然後掀開延伸匣。

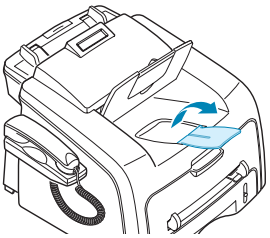

- 要取下文件輸出匣時，請依照附圖所示，按下輸出匣的前端部分。如此一來，即便是發出一些聲響，元件亦不會受到損害。

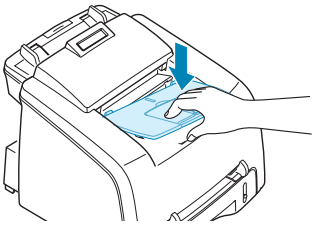

聽筒與聽筒架

1 將聽筒線的一端插入機器左側的插孔。

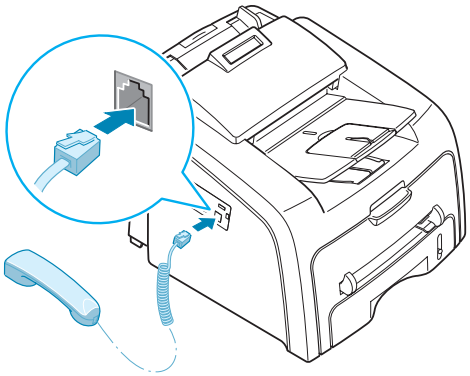

2 依照圖示將聽筒架連接至機器。

① 依照圖示將聽筒架的兩個卡榫，插入機器左側的插孔。

② 將卡榫朝機器的方向推入正確的位置。

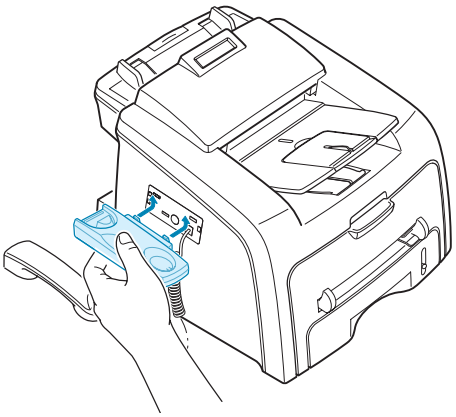

注意：

- 您必須安裝聽筒架與聽筒，傳真機才能正確運作。
- 如果要取下聽筒架，請先向下輕壓，再按下聽筒架底部的閂鎖。

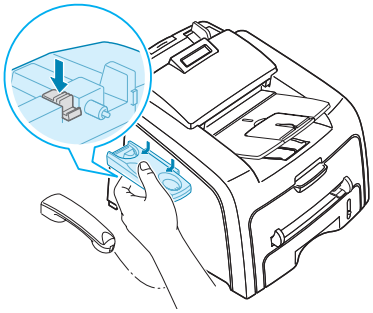

安裝碳粉匣

1 開啓前蓋。

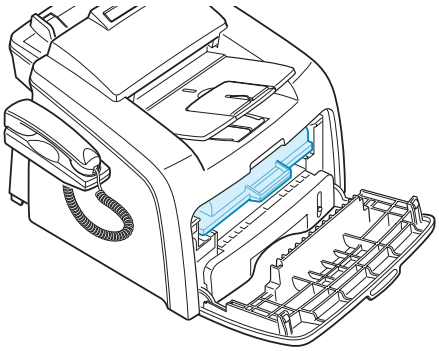

2 將隨機附送的碳粉匣從包裝中取出。輕輕轉動碳粉匣 5 或 6 次，使碳粉均勻散佈在碳粉匣中。

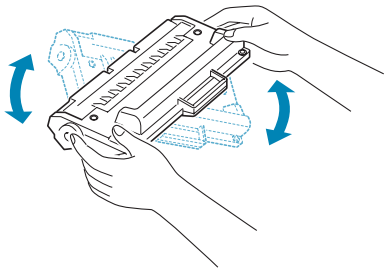

充份轉動碳粉匣將可確保每個碳粉匣最大的列印張數。

小心：

- 請不要將碳粉匣暴露在光線下超過數分鐘，以避免損壞。若暴露時間長於數分鐘，請用紙將其覆蓋。
- 如果碳粉沾到衣服上，請用乾布擦拭並用冷水清洗。熱水會將碳粉附著於纖維上。

3 將碳粉匣推入機器中，直到完全卡住定位。

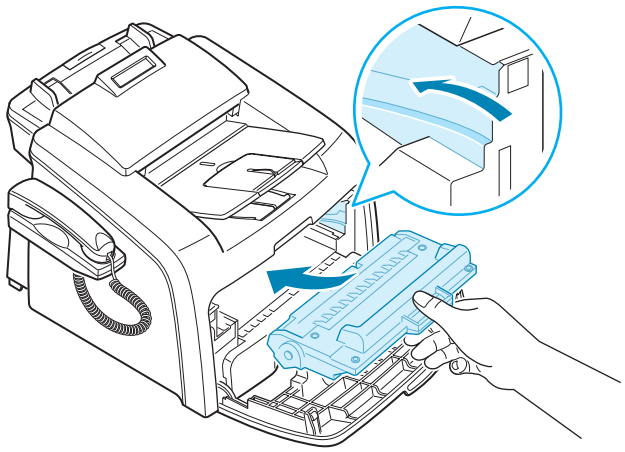

4 關閉前蓋。請務必關緊前蓋。

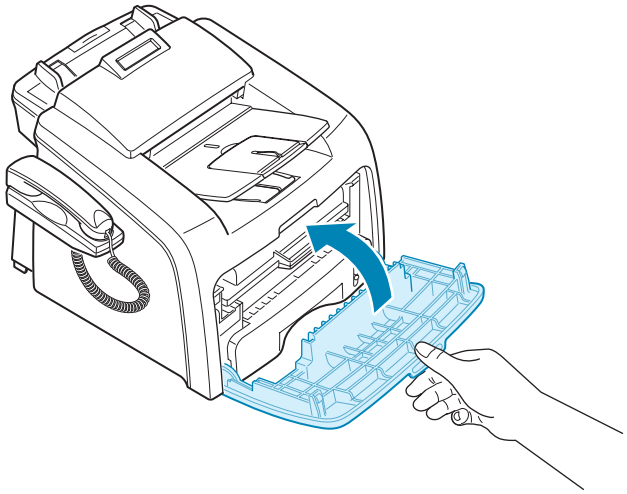

裝入紙張

您約可裝入 250 張紙。

若要裝入一疊 Letter 尺寸紙張：

1 拉出紙匣，並將它從機器上取下。

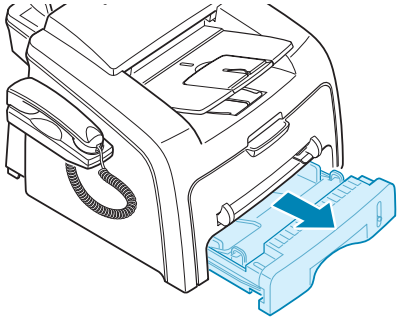

2 將壓板向下推，直到它卡住定位。

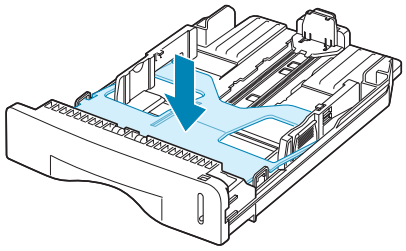

3 扇動紙疊邊緣，讓每頁紙張分開。然後在光滑的平面上將這疊紙扣齊。

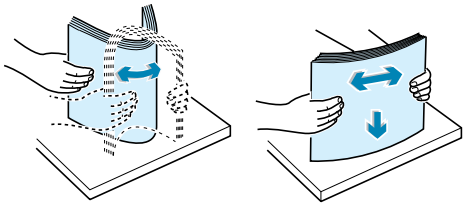

4 將這疊紙的列印面朝上裝入紙匣中。

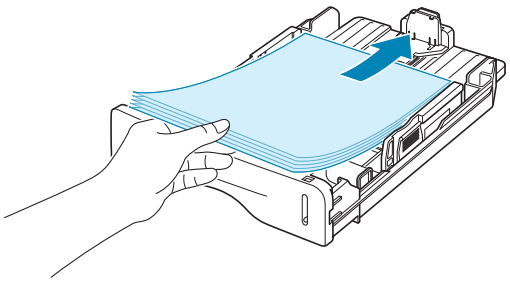

注意：如果要裝入其他大小的紙張，必須調整紙張引導器。有關詳細資訊，請參閱第 1.14 頁。

5 請檢查紙匣左方的紙量限制標記。裝入過多紙張可能導致卡紙。

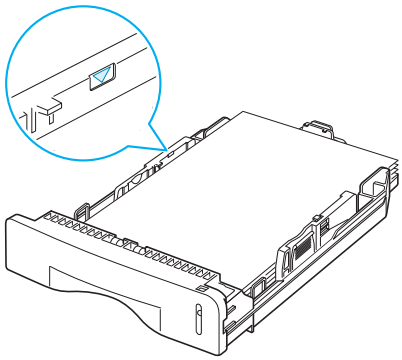

6 將紙匣插入並推進機器中。

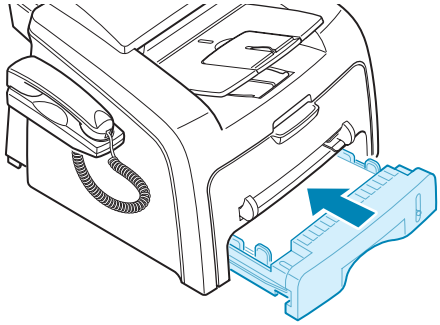

注意：在裝入紙張後，您必須依裝入的紙張類型和大小來設定機器。請參閱第 1.35 頁的影像或傳真說明，或第 3.8 頁的 PC 列印說明。

變更紙匣的紙張大小

若要裝入較長的紙張（如 Legal），必須調整紙張引導器延長紙匣。

1 在按下並鬆開引導器鎖定後，將紙張長度引導器完全推出，延伸至紙匣最長的長度。

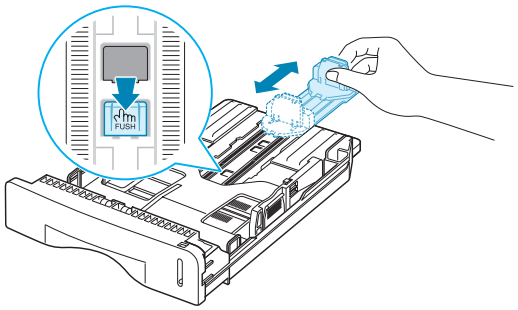

2 將紙張裝入紙匣中，將引導器向內推動，直到觸及紙疊邊緣。

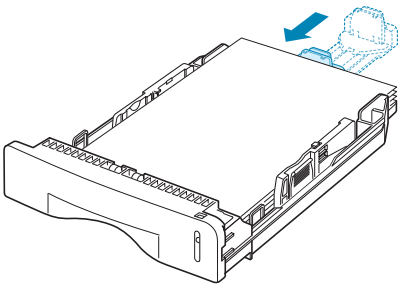

對於比 Letter 小的紙張，請依其大小來調整紙張長度引導器。

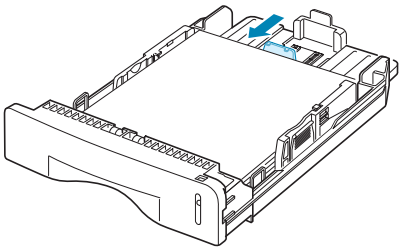

3 依圖所示推動紙張寬度引導器，將引導器向內推動，直到觸及紙疊邊緣。

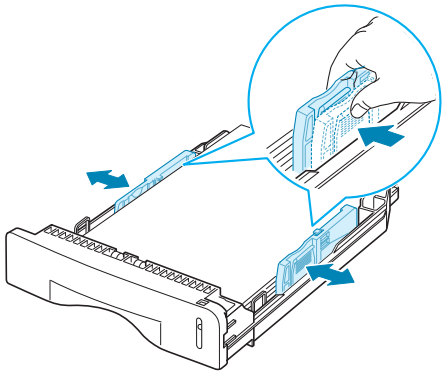

注意：

- 請勿將紙張寬度引導器拉開過大，否則將導致列印材料彎曲。
- 如果您沒有調整紙張寬度導軌，可能會導致卡紙。

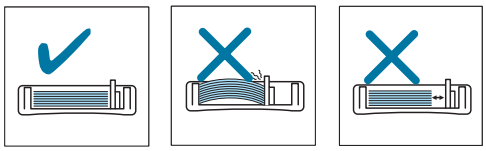

連接電話線

1 將電話線插入 **LINE** 插孔，再將另一端插入牆上的插座。

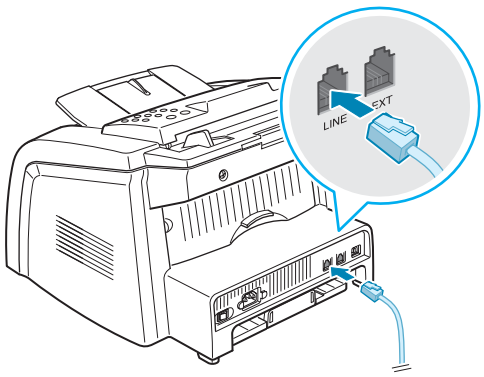

➔ 至牆上插座

2 如果要將電話及 / 或答錄機連接至機器，請將所要連接的電話或答錄機插入 **EXT** 插孔。

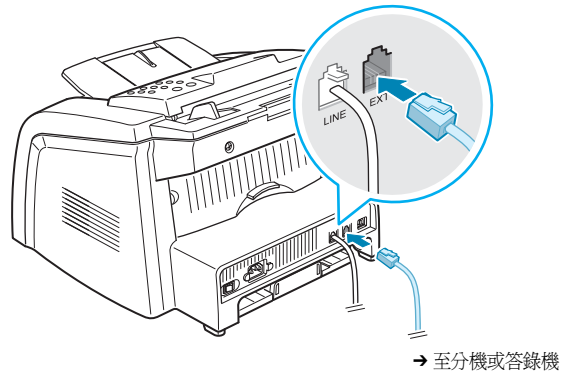

英國的使用者應先將電話的連接線插入隨附的 TAM Lead，再將 TAM Lead 連接線插入機器背面的 **EXT** 插孔。

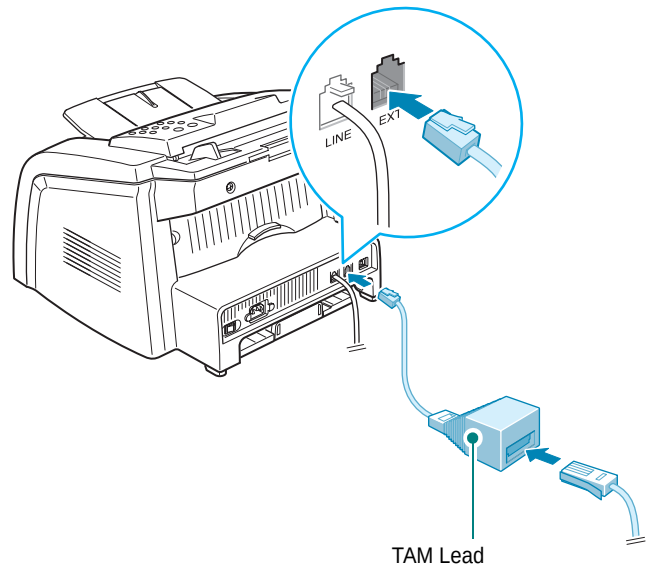

注意：

- 請使用機器隨附的 TAM Lead 及電話線。
- 在英國，如果將三芯式 (three-wire type) （SHUNT-wire，舊型設備）電話或答錄機機器連接至背面的 EXT 插孔，則有來電時，外接設備將不會響鈴；這是因爲本機器的設計必須搭配最新技術。爲避免這類問題發生，請使用新型的兩芯 (two-wire) 式電話或答錄機。

3 將 USB 連接線連接至機器的 USB 接頭。

購買的纜線長度不可超過 3 公尺，且必須符合 USB 1.1 規格。

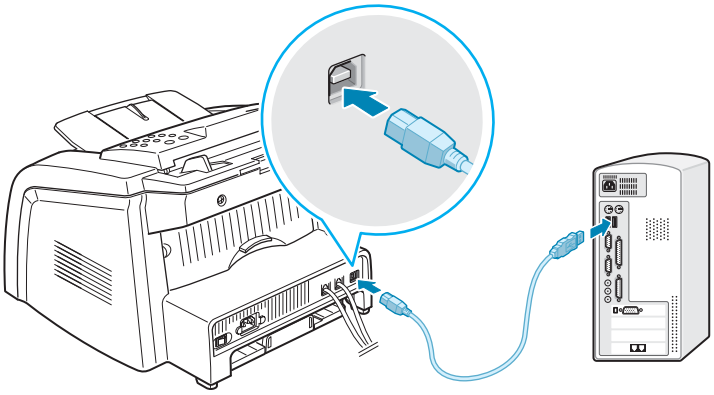

注意：

- 在使用 USB 連線時，您的機器提供兩種 USB 模式：Fast 和 Slow。「快速」爲預設模式。有些 PC 使用者在使用預設模式下，可能會有 USB 功能不良的情況。如果出現這種情況，請選擇慢速模式來達到最佳結果。更多有關變更 USB 模式的詳細資訊，請參閱第 9.12 頁。

啓動機器

1 將隨附的三叉式電線插入機器的 AC 插座，再將另一端插入適當接地的 AC 插座。

2 按下電源開關以啓動機器。「Warming Up Please Wait」的訊息，表示機器已啓動。

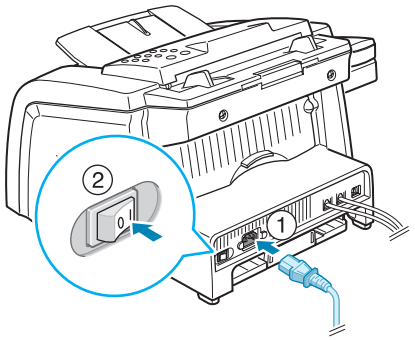

➔ 至牆上 的 AC 插座

若要以其他語言來檢視螢幕文字，請參閱第 1.30 頁。

小心：
- 當機器啓動後，機器背面的加熱器區域會變燙。當接近這個部份時，請格外小心。
- 當機器啓動時，請勿拆卸它，因爲可能會讓您觸電。

關於 Samsung 軟體

在安裝機器並將它連接至電腦後，您必須使用隨附光碟來安裝軟體。光碟中包含：

- Samsung 軟體
- 使用手冊
- Adobe Acrobat Reader

本光碟提供下列軟體：

Windows MFP 驅動程式

若要在 Windows 中將機器設定爲印表機和掃描器，則必須安裝 MFP 驅動程式。若需有關在 Windows 中安裝 MFP 驅動程式的資訊，請參閱第 1.21 頁。

Linux 驅動程式

您可在 Linux 中使用本機器進行列印和掃描。如需在 Linux 中安裝印表機驅動程式的資訊，請參閱第 7.2 頁。

Remote Control Panel

此 Windows 程式會在您安裝 MFP 驅動程式時自動安裝。若需有關使用本程式的詳細資訊，請參閱第 6.31 頁。

SmarThru 軟體

您的多功能事務機隨附有 SmarThru 和 Windows 軟體。SmarThru 包含功能強大的影像編輯程式，讓您以多種方式編輯影像，並包含功能強大的網際網路郵件用戶端軟體。使用 SmarThru，您就可將掃描的影像儲存在專用的儲存區，以便日後編輯、以電子郵件傳送或傳真、列印和以其他程式來處理。

OCR 軟體 (AnyPage Lite)

AnyPage Lite 這項 OCR（光學文字辨識）程式是一種 Windows 軟體，可辨識大部分的字元格式，讓您以文書處理軟體讀取及編輯所掃描的文件。

注意：

- **中文並不支援 OCR 功能。**
- OCR 僅適用於 AnyPage Lite 所支援的語言。支援的語言包括非洲文、阿爾巴尼亞文、巴斯克文、保加利亞文、白俄羅斯文、加泰隆尼亞文、克羅埃西亞文、捷克文、丹麥文、阿拉伯數字、荷蘭文、英文、愛沙尼亞文、芬蘭文、法文、德文、匈牙利文、冰島文、印尼文、愛爾蘭文、義大利文、拉脫維亞文、立陶宛文、馬其頓文、挪威文（博克馬爾文）、挪威文（耐諾斯克）、波蘭文、葡萄牙文、羅馬尼亞文、俄文、塞爾維亞文、斯洛伐克文、西班牙文、斯瓦希里文、瑞典文、塔加拉文、土耳其文、烏克蘭文、韓文。
- OCR
  解析度的建議掃描選項：200 或 300 dpi
  影像類型：單色（黑白）。

印表機驅動程式功能

您的印表機驅動程式支援下列標準功能：

- 紙張來源選擇
- 紙張尺寸、方向和紙材類型
- 份數

以下表格列出了您的印表機驅動程式支援的一般功能。

功能	Printer Driver	
	Windows	Linux
省碳模式	是	是
列印品質選項	是	是
海報列印	是	否
單張紙列印多頁（單張多頁）	是	是（2、4）
適合頁面列印	是	是
縮放列印	是	是
浮水印	是	否
疊印	是	否

在 Windows 中安裝 Samsung 軟體

系統需求

開始之前請確保系統符合最低需求。

作業系統	需求 (建議)		
	CPU	RAM	可用硬碟空間
Windows 2000	Pentium II 400 MHz (Pentium III 933 MHz)	64 MB (128 MB)	600 MB
Windows XP	Pentium III 933 MHz (Pentium IV 1 GHz)	128 MB (256 MB)	1,5 GB
Windows Server 2003	Pentium III 933 MHz (Pentium IV 1 GHz)	128 MB (512 MB)	1.25 GB 到 2 GB
Windows Server 2008	Pentium IV 1 GHz (Pentium IV 2 GHz)	512 MB (2,048 MB)	10 GB
Windows Vista	Pentium IV 3 GHz	512 MB (1,024 MB)	15 GB
Windows 7	Pentium IV 1 GHz 32 位元或 64 位元處理器或更高	1 GB (2 GB)	16 GB
	• 支援具有 128 MB 記憶體的 DirectX 9 圖形（以啓用 Aero 佈景主題）。 • DVD-R/W 光碟機		
Windows Server 2008 R2	Pentium IV 1 GHz (x86) 或 1.4 GHz (x64) 處理器（2 GHz 或更快）	512 MB (2,048 MB)	10 GB

注意：

- Internet Explorer 5.0 或更高版本是所有 Windows 作業系統的最低需求。
- 具有管理員權限的使用者才可以安裝軟體。

安裝 Samsung 軟體

注意：當電腦開機後，請取消**找到新硬體**視窗。

1 將隨附光碟插入您的 CD-ROM 光碟機。

光碟應會自動執行，並出現安裝視窗。

如果未出現安裝視窗，按一下**開始**後，再按**執行**。輸入 **X:\Setup.exe**，其中以您的光碟機代碼取代 **X**，再按一下**確定**。

如果您使用 Windows Vista，Windows 7 和 Windows Server 2008 R2，請按一下 **開始** → **所有程式** → **附屬應用程式** → **執行**，然後輸入 **X:\Setup.exe**。

如果 Windows Vista，Windows 7 和 Windows Server 2008 R2，中出現 **自動播放** 視窗，請按一下**安裝或執行程式**欄位中的 **Setup.exe 執行**，然後按一下**使用者帳戶控制**視窗中的 **繼續**。

2 螢幕上出現下列視窗時，請將您的印表機連接至電腦，然後開啓機器電源。然後按一下 **Next**。

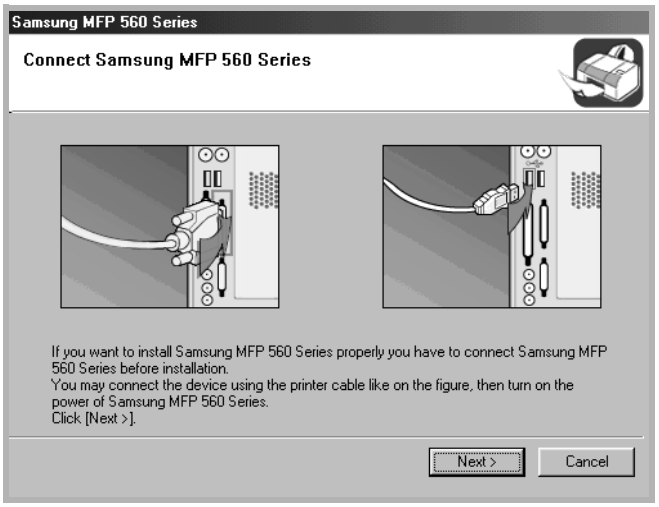

如果機器已連接並開啓，就不會出現這個畫面。跳至下一步。

注意：如果您按 **Next** 時，機器並未連接至電腦，則會出現警告訊息視窗。在連接機器並開啓機器後，按一下 **Yes**。或者，如果您要在不開啓機器的情況下安裝軟體，則按一下 **No**。

3 選擇安裝類型。

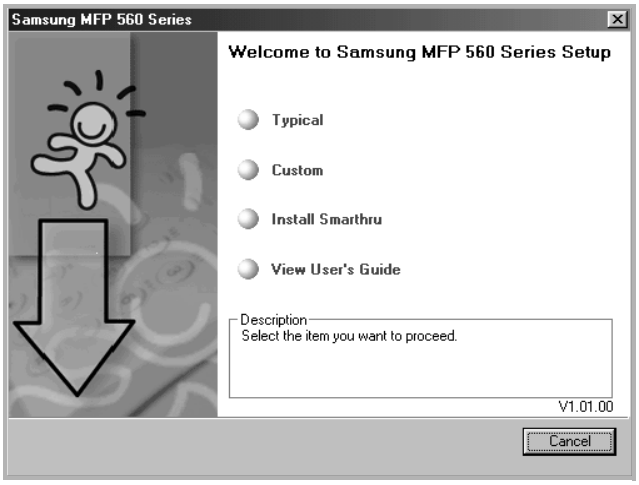

- **Typical**: 爲您的印表機安裝常用軟體，例如印表機驅動程式、Twain 驅動程式、遠端控制面板。建議大多數用戶選擇這個類型。
- **Custom**: 允許您選擇軟體的語言和準備安裝的元件。選擇語言和元件之後，按一下 **Next**。

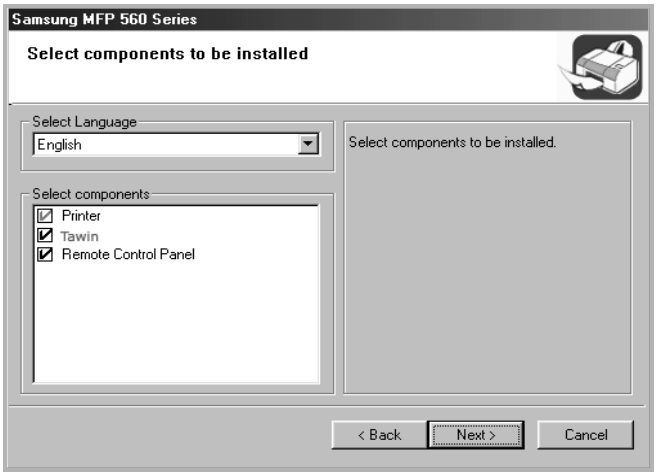

- **Install SmarThru**: 安裝 SmarThru 程式。如果您在此畫面中選擇安裝 SmarThru，請依第 1.24 頁的步驟 3 開始進行。
- **View User's Guide**: 可讓您檢視此使用指南或 SmarThru 使用手冊。如果您的電腦上尚未安裝 Adobe Acrobat，請按一下這個選項，它會自動爲您安裝 Adobe Acrobat。

4 安裝完成之後，螢幕上將出現列印測試頁的選擇視窗畫面。如果您選擇列印測試頁，請勾選核取方塊，然後按一下 **Next**。

否則，請跳至步驟 6。

5 若測試頁列印正確，請按一下 **Yes**。

否則按一下 **No** 重新列印。

6 如果您要註冊爲 Samsung 印表機用戶，請勾選這個核取方塊，然後按一下 **Finish**。此時，您將會連接至 Samsung 網站。

否則，請直接按一下 **Finish**。

安裝 Samsung SmarThru

1 將隨附光碟插入您的 CD-ROM 光碟機。

2 按一下 **Install SmarThru**。

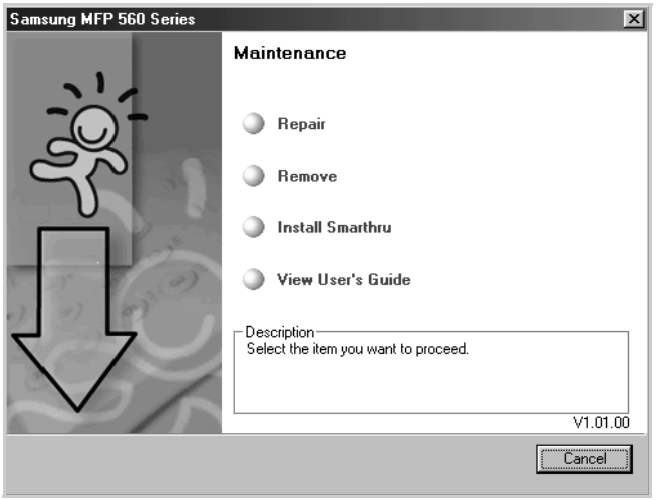

3 按一下 **Next**。

4 請依螢幕上的指示，再按一下 **Next**。

5 按一下 **Next**。

6 選擇安裝類型再按一下 **Next**。

本軟體安裝支援兩種安裝：

- **Typical**: 以最常用的選項來安裝程式，建議大多數使用者選擇此選項。
- **Custom**: 您可選擇您要安裝的選項。

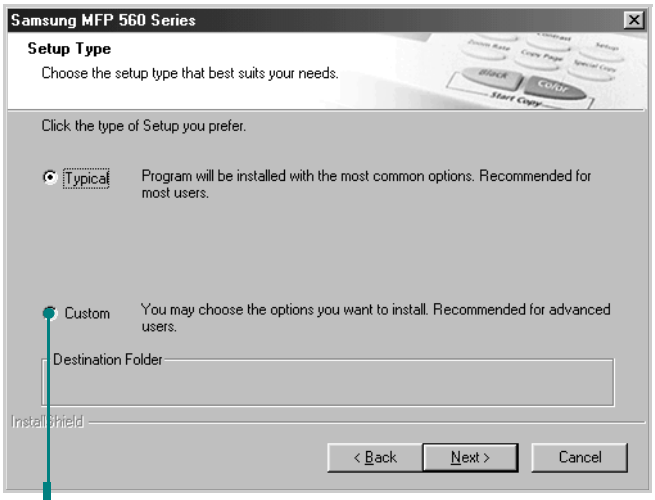

如果您選擇 Custom 安裝，則可選擇您要安裝的元件。

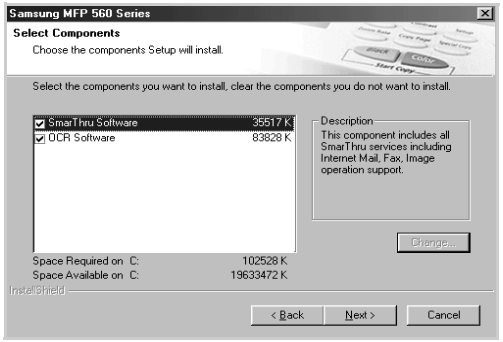

- **SmarThru Software**: 掃描和編輯影像，並與電子文件一起使用。
- **OCR Software**: 使用 AnyPage Lite 軟體來啓用 OCR。

7 選擇 **SmarThru networking** 選項可讓您共用網路中其他電腦上的數據機與掃描裝置，或存取其他電腦上的類似裝置。

Stand-alone configuration 並不提供任何網路功能，例如 Remote Fax 或 Remote Scan 服務。

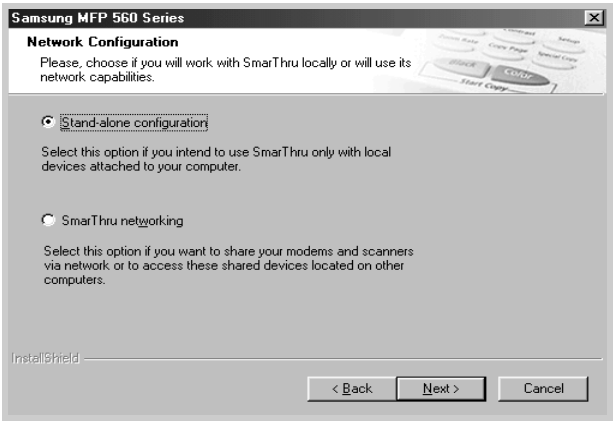

當您選擇 **SmarThru networking** 時，您可選擇將它安裝爲 Server、Client 或兩者皆是。

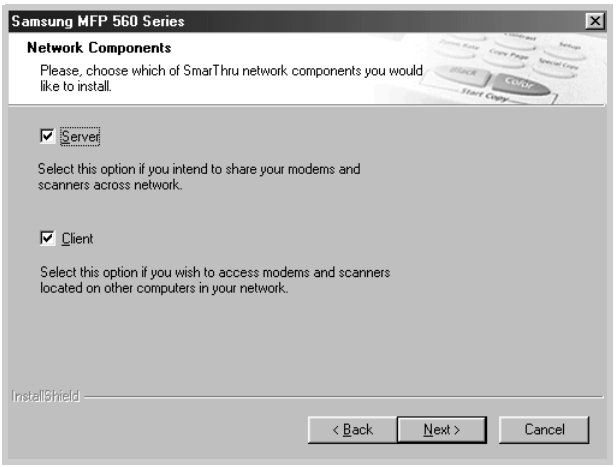

此 **Server** 選項可讓您透過 LAN 分享本機傳真數據機及 / 或掃描器。您可管理遠端服務使用者，來管理分享。而 **Client** 選項則可讓您透過 LAN 使用 SmarThru Server 提供的 Remote Fax 或 Remote Scan 服務。您必須擁有此伺服器提供的用戶端帳號。若需有關 Remote Fax/Scan Services 的詳細資訊，請參閱 SmarThru 使用手冊。

8 請依螢幕上的指示完成安裝。

9 當安裝完成後，請按一下 **Finish**。

修復軟體

如果安裝失敗或軟體運作不正常，則需要進行修復。此修復程序並不會修復 SmarThru 軟體。

1 您可以選取**開始** → **程式集** → **Samsung MFP 560 Series** → **Maintenance**。

或將隨附的光碟插入 CD-ROM 光碟機。

2 按一下 **Repair**。

注意：如果您的機器未連接至電腦，則會開啓 Connect Samsung MFP 560 Series 視窗。連接機器後，按 **Next**。

3 選擇您想要重新安裝的元件，然後按一下 **Next**。

如果您選擇修復印表機軟體，則會出現視窗詢問您列印測試頁。請進行下列步驟：

a. 若要列印測試頁，請選取核取方塊，再按一下 **Next**。

b. 若測試頁列印正確，請按一下 **Yes**。
否則按一下 **No** 重新列印。

4 重新安裝完成後，按一下 **Finish**。

移除軟體

如果您要升級軟體或安裝失敗，則需要解除安裝。您可使用 Windows uninstallShield 來解除安裝所需的項目。

解除安裝 MFP 驅動程式

1 您可以選取**開始** → **程式集** → **Samsung MFP 560 Series** → **Maintenance**。

或將隨附的光碟插入 CD-ROM 光碟機。

2 按一下 **Remove**。

然後您看會到元件清單，讓您個別將它們移除。

如果您要解除安裝印表機驅動程式，請核取 **Printer**。

如果要解除安裝 Twain 驅動程式，請核取 **Scaner**。

如果您要解除安裝遠端控制面板，請核取 **Remote Control Panel**。

3 在選取您要移除的項目後，按一下 **Next**。

4 當電腦要求您確定選取時，按一下 **Yes**。

則所選的驅動程式及其所有元件都會從電腦中移除。

5 解除安裝完成後，按一下 **Finish**。

解除安裝 Samsung SmarThru

注意：在開始解除安裝之前，請確定電腦上的所有應用程式都已關閉。在解除安裝軟體後，必須重新啓動系統。

1 從**開始**功能表中選取**程式集**。

2 選擇 **Samsung SmarThru**，然後選擇 **SmarThru 3 Uninstall**。

3 當電腦要求您確認選擇時，請按一下 **OK**。Uninstall Options 視窗出現。

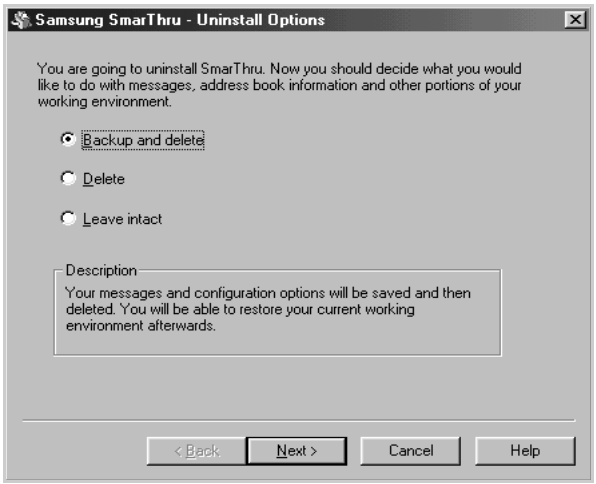

解除安裝選項包括：

- **Backup and delete**: 將所有資料和選項備份至安全的地方。然後將 SmarThru 系統（包括其資料）移除。
- **Delete**: 刪除所有 SmarThru 資料和選項。不會進行備份或複製。在使用本選項時，很容易會造成資料流失，請務必小心。
- **Leave intact**: 解除安裝 SmarThru 軟體，但保持資料與選項不變。此選項十分有用，例如，當您決定透過 SmarThru Networking 安裝 Stand Alone。在此情況下，請解除安裝設有 **Leave intact** 選項的 Samsung SmarThru，然後再安裝 SmarThru Stand Alone 組態。

4 在選取解除安裝選項後，按一下 **Next**。

5 當解除安裝完成時，會出現訊息視窗，提示您重新啓動電腦。按一下 **OK**。

6 按一下 **Finish**。

當電腦未關機並自動重新啓動時，您必須手動將電腦關機，並將它重新啓動，才能儲存變更。

設定機器系統

變更顯示語言

若要更改控制面板的顯示語言，請依下列步驟進行：

1 按**功能表**直到螢幕上方出現「Machine Setup」爲止。

2 按捲動按鈕（◀ 或 ▶）顯示底部的「Language」。

3 按下**確認**。在螢幕底部會出現目前的設定。

4 按 捲動按鈕（◀ 或 ▶），直到螢幕上出現所需的語言爲止。

5 按下**確認**儲存選擇。

6 如果要回到待命模式，按**停止 / 清除**。

設定機器 ID

在某些國家 / 地區，法律規定必須在傳送的傳真上標示您的傳真號碼。機器 ID （包含您的電話號碼與姓名或公司名稱）將列印在使用該機器發送的每一頁上方。

1 按**功能表**直到螢幕上方出現「Machine Setup」爲止。第一個可用的功能表項目「Machine ID」會顯示在底部。

2 按下**確認**。螢幕會要求您輸入傳真號碼。

如果已設定號碼，則會出現此號碼。

3 使用數字鍵盤輸入傳真號碼。

注意：如果號碼輸入錯誤，按 ◀ 按鈕可刪除最後一個數字。

4 當螢幕上顯示的號碼正確時，按**確認**。螢幕會要求您輸入 ID。

5 使用數字鍵盤輸入您或公司的名稱。

您可以使用數字鍵盤輸入英數字元，按 **0** 鍵輸入特殊符號。

若需如何使用數字鍵盤來輸入英數字元，請參閱第 1.32 頁。

如果要連續輸入相同的字母或數字（如 SS、AA、777），請先輸入第一個字，然後按 ▶ 按鈕移動游標之後，再輸入第二個字。

如果要在姓名中插入空格，也可以使用 ▶ 按鈕移動游標跳過該位置。

6 當螢幕上顯示的名稱正確時，按**確認**。

7 按**停止 / 清除**返回待命模式。

使用數字鍵盤輸入字母

當您執行多種工作時，都需要輸入各種名稱和號碼。例如您會在設定機器時輸入您的姓名、貴公司的名稱及電話號碼。當您儲存 1 或 2 位數的快速撥號或群組撥號號碼時，可能也可輸入對應的名稱。

若要輸入文數字：

1 當提示您輸入字母時，請找到標示所需字元的按鈕。按下該按鈕，直到螢幕上出現正確的字母。

例如，若要輸入字母 **O**，可按 **6**（標有 MNO）。

每按一次 **6**，螢幕就會顯示不同的字母，依序爲 **M**、**N**、**O** 和 **6**。

您可以輸入特殊字元，如空格、加號等。如需詳細資訊，請參閱第 1.33 頁中的「鍵盤上的字母和數字」。

2 若要輸入其他字母，請重複步驟 1。

如果要輸入的下一個字母也位在相同的按鈕上，請先按 ▶ 按鈕，再按所需字母標示所在的按鈕。游標會向右移動，然後在螢幕上顯示下一個字母。

您可按 # 鍵輸入空格。

3 當完成輸入後，按**確認**。

鍵盤上的字母和數字

按鍵	指定數字、字母或字元
1	1 空格
2	A B C 2
3	D E F 3
4	G H I 4
5	J K L 5
6	M N O 6
7	P Q R S 7
8	T U V 8
9	W X Y Z 9
0	+ - , . ' / * # & 0

變更號碼或名稱

輸入的號碼或姓名如果有誤，可按 ◀ 按鈕刪除前一個數字或字元。然後輸入正確的數字或字元。

插入暫停

使用某些電話系統時，您必須先撥存取碼（例如 9），並聽到第二個撥號音後才能撥號。在此情況下，您必須在電話號碼中插入暫停。當您在設定單鍵或快速撥號號碼時，可插入暫停。

如果要插入暫停，請在輸入電話號碼時，於適當位置上按**重撥 / 暫停**。在螢幕的相對位置上就會出現一個「-」號。

設定日期和時間

機器工作準備就緒後，螢幕上會出現目前日期和時間。所有的傳真都會列印此日期和時間。

注意：如果機器的電源中斷，在恢復電源後，您就必須重新設定時間和日期。

1 按**功能表**直到螢幕上方出現「Machine Setup」爲止。

2 按捲動按鈕（◀ 或 ▶）顯示底部的「Date & Time」，然後按**確認**。

3 使用數字鍵盤輸入正確的時間和日期。

月 = 01-12

日 = 01-31

年 = 需要四個數字

小時 = 01-12（12 小時制）
00-23（24 小時制）

分鐘 = 00-59

注意：各國的日期格式都有所不同。

您也可以使用捲動按鈕（◀ 或 ▶），將游標移至所要修改的數字下，然後輸入新的數字。

4 若要選取 12 小時制的「AM」或「PM」，請按 * 或 # 按鈕，或按任何數字鍵。

當游標沒有位在 AM 或 PM 標記下方時，按下 * 或 # 按鈕即可立即將游標移至 AM 或 PM 標記。

您可變更時鐘模式爲 24 小時制（例如 01:00 PM 爲 13:00）。有關詳細資訊，請參閱第 1.35 頁。

5 當螢幕上的日期和時間正確時，按**確認**。

當您輸入錯誤號碼時，機器會發出嗶聲，而且不會進入下個步驟。如果發生上述情況時，只要重新輸入正確號碼即可。

變更時鐘模式

您可以設定機器以 12 小時制或 24 小時制顯示目前的時間。

1 按**功能表**直到螢幕上方出現「Machine Setup」爲止。

2 按捲動按鈕（◀ 或 ▶）顯示底部的「Clock Mode」，然後按**確認**。

顯示機器目前設定的時鐘模式。

3 按捲動按鈕（◀ 或 ▶）選取其他模式，或按**確認**儲存選項。

4 如果要回到待命模式，按**停止 / 清除**。

設定紙張類型與大小

將紙張裝入紙匣後，您必須使用控制面板按鈕來設定紙張類型和大小。這些設定會套用至傳真與影印模式。對於 PC 列印，您必須在您使用的應用程式中選擇紙張類型和大小。

1 按下**功能表**。

螢幕頂端會隨即顯示「Paper Setting」，並於底部顯示第一個功能表項目「Paper Type」。

2 按**確認**存取該功能表項目。

3 使用捲動按鈕（◀ 或 ▶）尋找所要使用的紙張類型，然後按**確認**加以儲存。

4 按 ▶ 按鈕捲動至「Paper Size」，然後按**確認**存取功能表項目。

5 當底部出現「Tray Paper」項目時，按**確認**。

6 使用捲動按鈕（◀ 或 ▶）找出所要使用的紙張類型，然後按**確認**加以儲存。

7 如果要回到待命模式，按**停止 / 清除**。

設定聲音

您可以控制下列聲音：

- Ringer: 您可調整鈴聲音量。
- Key Sound: 將此選項設爲「On」，會在每次按下按鍵發出按鍵音。
- Alarm Sound: 您可開啓或關閉提示音。如果將本選項設爲「On」，則當發生錯誤或傳真結束時，就會發出提示音。
- Speaker: 您可啓動或關閉讓電話線的聲音透過揚聲器傳出，例如撥號音或傳真音。將本選項設爲「Comm.」，揚聲器就會啓動，直到遠端機器應答爲止。

  您可以使用**免持聽筒撥號**按鈕或話筒，調整揚聲器的音量。

揚聲器、鈴聲、按鈕音和提示音

1 按**功能表**直到螢幕上方出現「Sound/Volume」爲止。

2 按捲動按鈕（◀ 或 ▶）捲動選項。當所需要的聲音選項出現時，按**確認**。

3 按捲動按鈕（◀ 或 ▶）顯示所選選項的狀態或音量大小。

  針對鈴聲音量，您可以選取「Off」、「Low」、「Med」與「High」。設定「Off」表示關閉鈴聲。即使關閉了鈴聲，機器仍能正常運作。

4 按下**確認**儲存選擇。

5 視需要重複步驟 2 到 4。

6 如果要回到待命模式，按**停止 / 清除**。

揚聲器音量

如果要使用**免持聽筒撥號**按鈕調整音量：

1 按下**免持聽筒撥號**。揚聲器會發出撥號音。

2 按捲動按鈕（◀ 或 ▶）調整成所需的音量。螢幕顯示目前的音量大小。

3 按下**停止 / 清除**，以儲存變更並返回待命模式。

若要使用話筒調整音量（僅適用於美國地區）：

1 拿起聽筒。收話器會發出撥號音。

2 按捲動按鈕（◀ 或 ▶）調整成所需的音量。您可以選取「High」或「Low」。

3 按**確認**儲存選項，然後掛上話筒。

注意：只有在連接電話線時，才能調整揚聲器音量。

使用節省模式

省碳模式

省碳模式可讓您的機器在列印每一頁時使用更少的碳粉。啓動本模式可延長碳粉匣的壽命，但會降低列印的品質。

若要啓動或關閉省碳模式，請按**省碳模式**。

- 如果按鈕燈亮著表示模式已啓動，機器將以較少的碳粉進行列印。
- 如果按鈕燈不亮，表示此模式已停用，機器會以標準的品質列印。

注意：對於 PC 列印，您也可以在印表機內容中開啓或關閉省碳模式。請參閱第 3.10 頁。

省通話費模式

使用控制面板上的**省通話費**按鈕，即可迅速設定機器在預設的通話優惠時段內，傳送儲存在記憶體中的文件。例如，此省通話費模式可協助您利用夜間便宜的長途通話費率。

注意：優惠通話時段視您與長途電話公司的合約而定。

若要啓動省通話費模式：

1 按下**省通話費**。按鈕燈亮起。

2 當最後一行顯示「Start Time」時，按**確認**。

3 使用數字鍵盤輸入機器開始傳送省通話費傳真的時間。

若要選取 12 小時制的「AM」或「PM」，請按 * 或 # 按鈕，或按任何數字鍵。

4 當螢幕上顯示正確的開始時間時，按**確認**。

5 按捲動按鈕（◀ 或 ▶）顯示「End Time」，然後按**確認**。

6 使用數字鍵盤，輸入省通話費傳輸的結束時間。

7 按**確認**以儲存設定。

8 如果要回到待命模式，按**停止 / 清除**。

啓動省通話費模式之後，機器即會將所有要傳真的文件儲存在記憶體，留待於設定的時間傳送。

若要關閉省通話費，再按**省通話費**。此模式會停用，而按鈕燈也會熄滅。

注意：設定省通話費模式後，**省通話費**按鈕只可用於啓用或停用省通話費模式。若要變更時間設定，請使用「Advanced Fax」功能表中的「Toll Save」項目。請參閱第 6.31 頁。

省電模式

省電模式可讓您的機器在未實際使用時降低耗電量。您可選擇在工作列印完成後，機器進入省電狀態前等待的時間長度，來啓動此模式。

1 按**功能表**直到螢幕上方出現「Machine Setup」爲止。

2 按捲動按鈕（◀ 或 ▶）顯示螢幕底部的「Power Save」。 按下**確認**。

3 按捲動按鈕（◀ 或 ▶）顯示底部的「On」，然後按**確認**。

選取「Off」表示關閉省電模式。

4 按捲動按鈕（◀ 或 ▶）找出所需的時間設定。

可用的選項包括 5、10、15、30 和 45 （分鐘）。

5 按下**確認**儲存選擇。

6 如果要回到待命模式，按**停止 / 清除**。

2 紙張處理

此章介紹選擇列印材料與如何將它們載入機器的基本資訊。

本章包含：

- **選擇列印材料**
- **選擇輸出位置**
- **在紙匣中裝入紙張**
- **使用手動送紙器**

選擇列印材料

您可以在多種不同的列印材料上列印，如一般紙張、信封、標籤、投影片、及其它。請使用本機器適用的列印材料。請參閱第 A.6 頁中的「紙張規格」。請僅使用高品質影印機等級紙張來取得最佳的列印品質。

選擇列印紙材時，請考慮下列因素：

- 想要的列印結果：所選紙張應適合您的專案。
- 大小：您可以使用任何大小的紙張，只要它可以放入紙匣中的紙張調整器。
- 重量：本機器支援的紙張重量如下：
  - 紙匣使用 16-24 磅 （60-90 g/m^2）銅版紙
  - 手動送紙器使用 16-43 磅 （60-163 g/m^2）銅版紙
- 亮度：有些紙張比其它紙張更白，將產生更清晰及鮮豔的圖像。
- 表面平順度：紙張的平順度會影響紙張上列印的內容是否清楚。

小心：使用不符合下表規格的列印材料第 A.6 頁會造成問題，並可能需要維修。這類的維修將不包含在保固或維修同意中。

類型、輸入來源和容量

紙張類型	輸入來源 / 容量*	
	紙匣	手動送紙器
一般紙張	250	1
信封	-	1
標籤**	-	1
投影片**	-	1
卡片紙**	-	1

* 根據紙張厚度不同，最大容量可能會降低。
** 如果常出現卡紙，請從手動送紙器一次載入一張。

紙張和特殊材料指南

當您選擇或裝入紙張、信封、或其它特殊材質時，請參考這些指南：

- 請使用符合下表規格的紙張及其他材質第 A.6 頁中的「紙張規格」。
- 企圖在潮濕、捲曲、皺褶、或撕裂的紙張上列印，會造成卡紙及不良的列印品質。
- 請只使用高品質的影印機等級紙張，來取得最佳的列印品質。
- 請避免使用有壓印字、穿孔或紋理太光滑或太粗糙的紙張。可能會出現卡紙。
- 使用之前，請將紙張保存在其包裝內。裝放紙張的紙箱應放在墊板子或擱板上，勿放在地板上。不管紙張是在包裝內還是已拆裝，不可將重物放置在紙張上。請將紙張遠離潮濕或其它會造成紙張皺褶或捲曲的地方。
- 將未使用的材質儲存在 15 到 30 °C（59 到 86 °F）之間的溫度下。相對濕度應維持在 10 和 70% 之間。
- 在儲存時，您應使用防潮包裝，例如塑膠容器或塑膠袋，爲紙張防塵與防潮。
- 對於特殊紙張類型，請一次只裝入一張。
- 請只使用雷射印表機所建議的特殊材質。
- 爲避免特殊材質（例如投影片和標籤紙）黏在一起，請在它們列印出來時，就將它們取出。
- 對於信封：
  - 僅使用折疊平整的信封。
  - 請勿使用有鉤子和撕裂處的信封。
  - 請勿使用有透明窗口、外層塗漆、有自黏物或其他合成材質的信封。
  - 切勿使用已損壞或品質很差的信封。
- 投影片：
  - 從機器上取下後，將它們放在平坦的表面。
  - 切勿長時間留在紙匣中。因爲它們可能會沾上灰塵和髒點，造成列印時有污點。
  - 爲避免因爲指紋而產生斑點，請小心將它們包裝好。
  - 爲避免褪色，請勿將列印好的投影片長時間曝露在陽光下。
- 標籤：
  - 請確定其黏貼材質可承受 200 °C（392 °F）融合溫度約 0.1 秒。
  - 請確定在標籤之間沒有黏貼物質顯露出來。如果黏貼物質外露，可能會使標籤在列印期間脫落，造成卡紙。外露的黏貼物質還可能會損壞機器元件。
  - 請勿重複載入上述已通過機器的材質。標籤的背面接著紙是僅設計用來通過機器一次。
  - 如果標籤已和接著紙分離或有皺褶、氣泡或其他損壞，切勿使用。
- 請勿使用**無碳複寫紙**和**描圖紙**。這些材質可能會散發化學氣味，造成機器受損。

選擇輸出位置

本機器有兩個輸出位置：後端輸出槽（列印面朝上）及前端輸出紙匣（列印面朝下）。

若要使用前端輸出紙匣，請確定後蓋已關上。若要使用後端輸出槽，請打開後蓋。

注意：

- 如果從前端輸出紙匣送出的紙張有問題，例如過度捲曲；請嘗試使用後方輸出槽來列印。
- 爲了避免卡紙，機器列印時切勿開啓或關閉後蓋。

列印至前端輸出紙匣 *（列印面朝下）*

前端輸出紙匣以紙張朝下的方式匯集，紙張順序正確。應使用紙匣處理大多數列印工作。

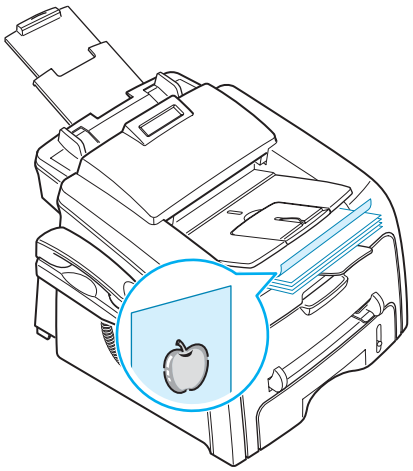

列印至後端輸出槽 *（列印面朝上）*

使用後端輸出槽，紙張就會以列印面朝上從機器輸出。

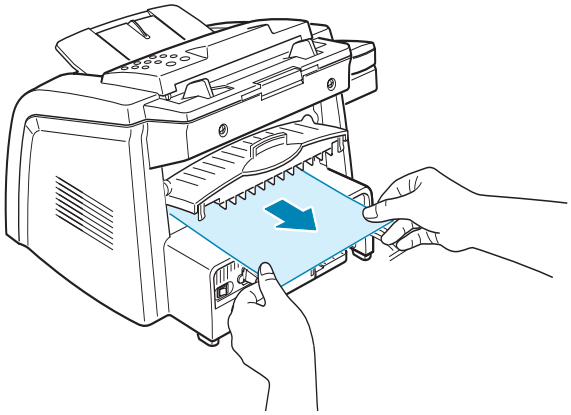

從手動送紙器到後端輸出槽提供**直接紙張路徑**。使用後端輸出槽可以改善下列材質的輸出品質：

- 信封
- 標籤
- 小型自訂大小紙張
- 明信片
- 投影片

使用後端輸出槽：

1 將後蓋向上拉，將它開啓。

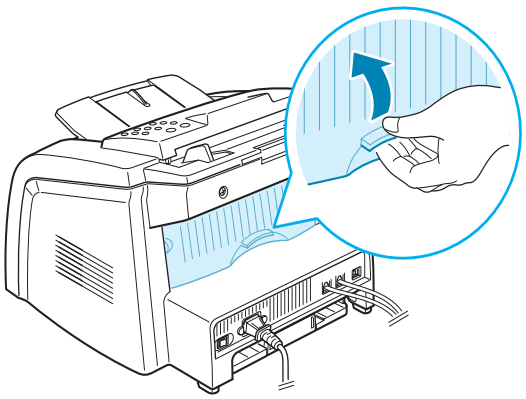

小心：當機器啓動後，機器背面的加熱器區域會變燙。當經過這個部份時，請格外小心。

2 如果您不要使用後端輸出槽，請將關上後蓋。列印好的紙張則會堆疊在前端輸出紙匣。

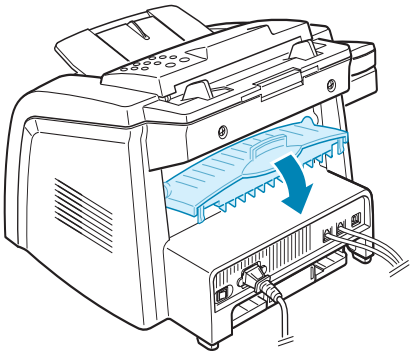

在紙匣中裝入紙張

紙匣最多可裝入 250 張 20 磅（75 g/m^2）的一般紙張。進行傳真及影印時，只可使用 A4、Letter 或 Legal 尺寸的紙張。對於 PC 列印，您可使用多種大小不同的紙張，請參閱第 A.6 頁。

紙匣前方的紙張容量標記會顯示目前紙匣中所剩餘的紙張量。當紙匣是空的時候，刻度顯示的顯示會降下。

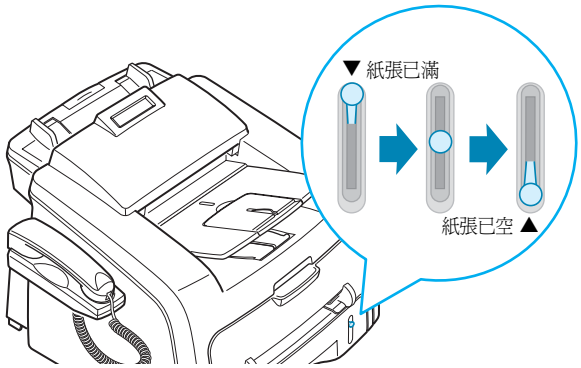

若要裝入紙張，請拉開紙匣，並以列印面朝下載入紙張。

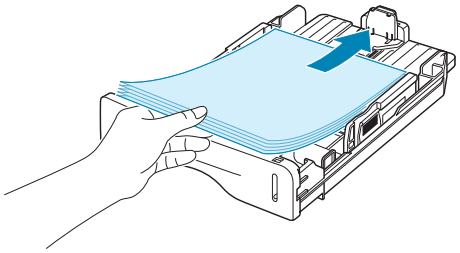

您可將專用信紙以列印面朝下載入。有上方標誌的頁面應置於紙匣的前端。

若需將紙張載入紙匣的詳細說明，請參閱第 1.12 頁中的「裝入紙張」。

注意：

- 如果進紙時發生問題，請將紙張置於手動送紙器中。
- 您最多可載入 150 張已經列印的紙張。列印面應該朝上，紙張頂端沒有捲曲。如果進紙時發生問題，請將紙張翻面。請注意，這樣將無法保證列印品質。

使用手動送紙器

使用手動送紙器來列印投影片、標籤、信封或明信片，以及目前紙匣中未載入的紙張類型或大小。

明信片、3.5 乘 5.83 英吋的卡片紙、或其它自訂大小的材質可以在您的印表機列印。最小尺寸是 76 乘 127 公釐 （3.0 乘 5.0 英吋），最大尺寸是 216 乘 356 公釐（8.5 乘 14 英吋）。

適用的列印材料爲一般紙張，其尺寸範圍從 100 x 148 公釐（3.9 x 5.8 英吋）到 Legal，最大的尺寸爲 216 x 356 公釐（8.5 x 14 英吋），而紙張磅數則介於 16 磅到 32 磅之間。

注意：

- 請僅載入第 A.6 頁中規格部份指定的列印材料，以避免卡紙和列印品質上的問題。
- 先將捲曲的明信片、信封和標籤攤平，然後再將它載入手動送紙器。
- 當您要列印紙匣中 76 x 127 公釐（3 x 5 英吋）大小的媒體時，請打開後端輸出槽。

1 將一張列印材料以頁面朝上方式，載入手動送紙器中央。

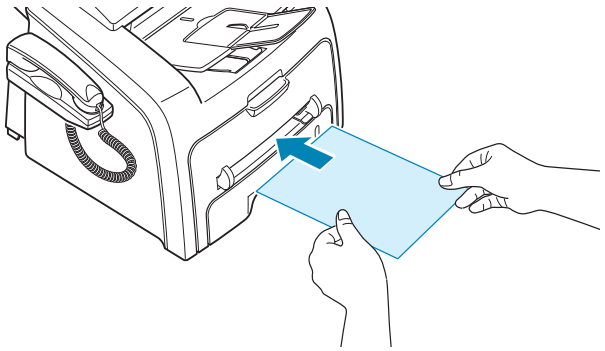

若要列印信封，請在載入時，將信封的平整面朝下，貼郵票的位置在左上方。

如果使用投影片，請捏住投影片邊緣，以免觸碰列印面。手指上的油漬可能會造成列印品質問題。

小心：在列印投影片時，必須打開後端輸出槽。否則，投影片輸出時可能會撕裂。

2 調整紙張引導器，使其符合列印材料的寬度。

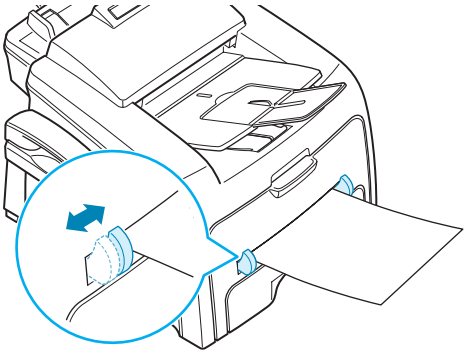

注意：透過手動送紙器重複使用已列印過的紙張時，請將已列印面朝下，並以沒有摺痕的一邊朝向機器。如果進紙時發生問題，請將紙張翻面。

3 打開後蓋以使用後端輸出槽。

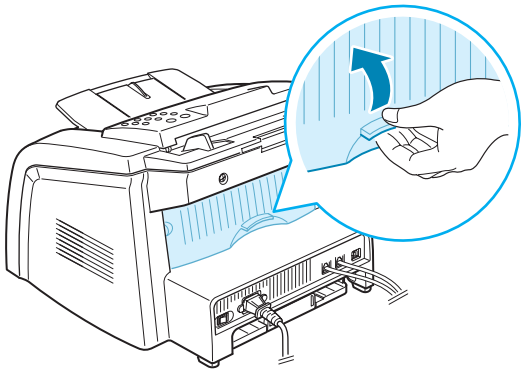

4 列印後，請關閉後蓋。

設定手動送紙器的紙張類型和大小

將紙張裝入手動送紙器後，您必須使用控制面板按鈕來設定正確紙張類型和大小。這些設定僅適用於影印模式。對於 PC 列印，您必須在您使用的應用程式中選擇紙張大小。

設定手動送紙器的紙張大小：

1. 按下**功能表**。

   螢幕頂端會隨即顯示「Paper Setting」，並於底部顯示第一個項目「Paper Type」。

2. 按**確認**存取該功能表項目。

3. 使用捲動按鈕（◀ 或 ▶）找出所要使用的紙張類型，然後按**確認**加以儲存。

4. 按 ▶ 按鈕捲動至「Paper Size」，再按**確認**存取功能表項目。

5. 使用捲動按鈕（◀ 或 ▶）顯示底部的「Manual Feed」。按**確認**存取該功能表項目。

6. 使用捲動按鈕（◀ 或 ▶）找出所要使用的紙張類型，然後按**確認**加以儲存。

7. 如果要回到待命模式，按**停止 / 清除**。

3 列印

此章說明如何在 Windows 環境下列印文件，以及如何使用列印設定。

本章包含：

- **在 Windows 環境下列印文件**
- **設定紙張內容**
- **設定圖形內容**
- **在單頁上列印多頁**
- **列印縮小或放大的文件**
- **將您的文件配合所選紙張尺寸來列印**
- **列印海報**
- **使用浮水印**
- **使用重疊**
- **設定本機共用印表機**

在 Windows 環境下列印文件

下列程序描述從不同 Windows 應用程式列印的一般步驟。實際的文件列印步驟可能會因爲您所使用的應用程式而有所不同。請參閱您軟體應用程式的使用手冊，以瞭解正確的列印程序。

注意：如需如何在 Linux 上進行列印的資訊，請參閱第 7 章，「在 Linux 系統中使用您的印表機」。

1 開啓您想要列印的文件。

2 從**檔案**功能表中選取**列印**。

Print（列印）視窗開始。其外觀可能會因爲您的應用程式而有所不同。

您可在 Print（列印）視窗中選擇基本的列印設定。這些設定包括了列印數量及列印範圍。

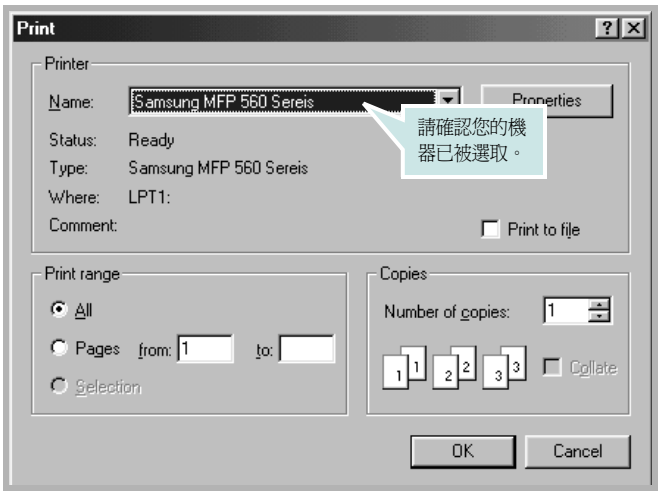

3 若要使用機器所提供的印表機功能，請在應用程式的列印視窗中按一下 **Properties**（內容或喜好設定），然後進入步驟 4。

如有顯示**設定**、**印表機**或**選項**按鈕，請改按這些按鈕。在下一個畫面中按一下**內容或喜好設定**。

4 Samsung MFP 560 Series 的 Properties 視窗會隨即顯示，讓您存取使用機器時所需的各項資訊。

Layout 標籤會先顯示。

如果有需要，選擇 **Orientation** 選項。

Orientation 選項讓您選擇頁面上列印的方向。

- **Portrait** 會橫跨紙張的寬來列印，信件格式。
- **Landscape** 會橫跨紙張的長來列印，試算表格式。
- 如果要倒轉頁面，請從 。**Rotate** 下拉式清單中選取 **180**。

▲ 橫向

▲ 縱向

5 從 **Paper** 標籤，選擇紙張來源、大小、和紙張類型。更多詳細資訊，請參閱 第 3.8 頁。

6 如有必要，您可從 **Extras** 標籤中，視需要設定列印頁面的順序。您可從 **Page Order** 下拉式清單中選擇所需的列印順序。

- **Normal**: 您的機器會從第一頁列印到最後一頁。
- **Reverse All Pages**: 您的機器會從最後一頁列印到第一頁。
- **Print Odd Pages**: 您的機器僅會列印文件的奇數頁。
- **Print Even Pages**: 您的機器僅會列印文件的偶數頁。

7 必要時，請按一下 Samsung MFP 560 Series 之 Properties 視窗頂端的其他標籤存取其他功能。

8 當您完成設定內容，按一下 **OK** 直到列印視窗顯示。

9 按一下**確定**以開始列印。

注意：

- 大部分的 Windows 應用程式會將您在印表機驅動程式中指定的設定值覆蓋。先改變軟體應用程式中可用的設定項目，然後使用印表機驅動程式改變剩下的設定。
- 您的設定變更只會在目前使用的程式中發揮作用。要永久變更這些設定，請在**印表機**資料夾中變更。請依下列步驟進行：
  1. 按下 Windows 的**開始**功能表。
  2. 若爲 Windows 2000，請依序選擇**設定**與**印表機**。
     若爲 Windows XP/2003，請選擇**印表機和傳真**。
     若爲 Windows Vista/2008，請選擇**主控台 → 硬體和音效 → 印表機**。
     若爲 Windows 7，請選擇**主控台 → 硬體和音效 → 裝置和印表機**。
     若爲 Windows Server 2008 R2，請選擇**主控台 → 硬體 → 裝置和印表機**。
  3. 選取 **Samsung MFP 560 Series** 印表機。
  4. 在印表機上按一下滑鼠右鍵，然後選擇 **Printing Preferences**。
  5. 變更每個標籤的設定，然後按 **OK**。

取消列印工作

有兩個方法可取消列印工作：

若要從控制面板取消列印工作：

請按**停止 / 清除**按鈕。

機器會列印正送入的頁面，並刪除剩下的列印工作。按下此按鈕僅會取消目前的工作。如果機器記憶體中有多個列印工作，則必須對每個工作都按此按鈕才能分別取消。

若要從「印表機」資料夾取消列印工作：

如果列印工作在列印佇列或或列印緩衝器（例如 Windows 中的印表機群組）中，則請依下列步驟刪除工作：

1. 按下 Windows 的**開始**功能表。
2. 若爲 Windows 2000，請依序選擇**設定**與**印表機**。

   在 Windows XP /2003 底下，選擇**印表機與傳真機**。

   若爲 Windows Vista/2008，請選擇**控制台 → 硬體和音效 → 印表機**。

   若爲 Windows 7，請選擇**控制台 → 硬體和音效 → 裝置和印表機**。

   若爲 Windows Server 2008 R2，請選擇**控制台 → 硬體 → 裝置和印表機**。
3. 按兩下 **Samsung MFP 560 Series** 圖示。
4. 從 **Document**（文件）功能表中選擇 **Cancel Printing**（取消列印）。

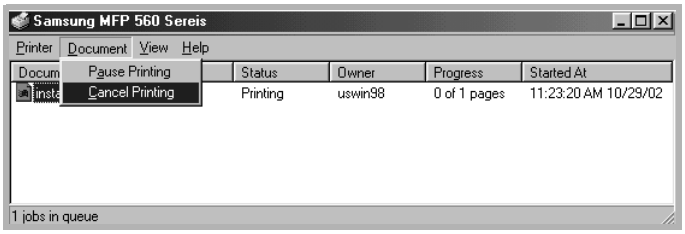

▲ Windows XP

注意：您只要按兩下 Windows 桌面右下角的印表機圖示，就可存取此視窗。

使用喜好設定

Favorites 選項會出現在每個標籤中，可讓您儲存目前的內容設定 以便重複使用。

若要儲存喜好設定項目：

1 視需要變更每個標籤的設定。

2 在 **Favorites** 輸入方塊中輸入名稱。

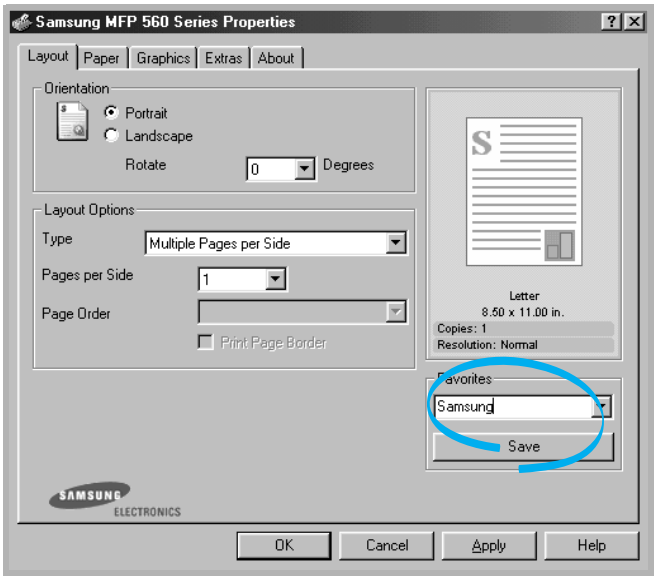

3 按一下 **Save**。

若要使用儲存的設定，可從 **Favorites** 下拉式清單中進行選取。

要刪除一個喜好設定項目，從清單中選取然後按一下 **Delete**。

也可以選取喜好設定下拉清單的 **<Printer Default>**，來還原印表機驅動程式的預設設定。

使用說明

您的機器具有說明畫面，可以利用印表機之 Properties 視窗中的 **Help** 按鈕加以啓動。這些說明視窗提供有關印表機驅動程式所提供之功能的詳細資訊。

您也可以按下右上角的 ?，然後按下任何設定。

設定紙張內容

使用下列紙張處理選項。請參閱第 3.2 頁獲得更多關於存取印表機內容的資訊。

按下 **Paper** 標籤，來存取多種不同的紙張屬性。

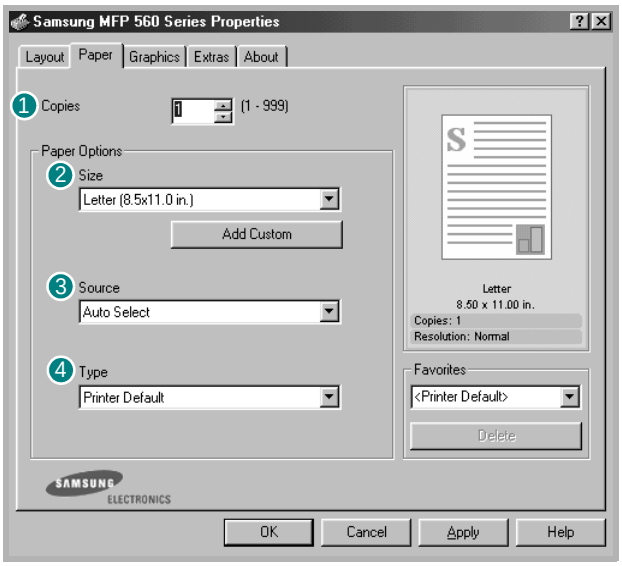

內容	說明
❶ **Copies**	**Copies** 可讓您選擇列印的份數。您最多可以選取 999 份。
❷ **Size**	**Size** 選項可讓您選擇要裝入紙匣的紙張大小。 如果您想要的尺寸沒有列出在大小方塊中，按下 **Add Custom**。當 Custom Page Size 視窗出現時，請設定大小，然後按一下 **OK**。您的設定就會出現在清單中供您選取。 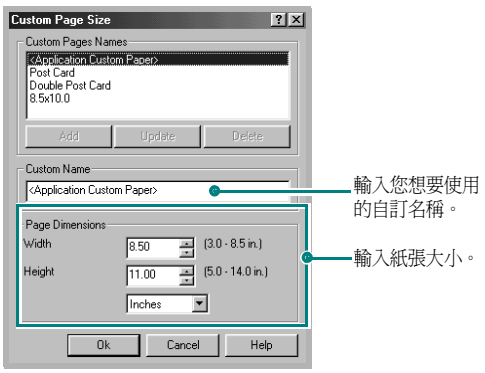

內容	說明
❸ **Source**	請確定已將 **Source** 設定爲相對應的紙匣。 當使用特殊材質時，使用 **Manual Feed** 來源。您必須從手動送紙器一次送入一張紙。請參閱第 2.8 頁。 如果紙張來源是設定爲 **Auto Select**，則機器會自動依照下列順序挑選列印材料：手動送紙器與紙匣。
❹ **Type**	請確定已將 **Type** 設定爲 **Printer Default**。若載入其他類型的列印材料，請選擇相應的紙張類型。若需有關列印材料的詳細資訊，請參閱第 2 章，「紙張處理」。 如果您使用棉紙，請將紙張類型設定爲 **Thick**，以得最佳列印效果。 若要使用再生紙，紙重在 75 到 90 g/m^2（20 到 24 磅），或色紙，請選擇 **Color Paper**。

設定圖形內容

使用下列圖形選項來調整您特定列印需求的列印品質。請參閱第 3.2 頁以取得更多關於存取印表機內容的資訊。

按下 **Graphics** 標籤來顯示設定內容如下。

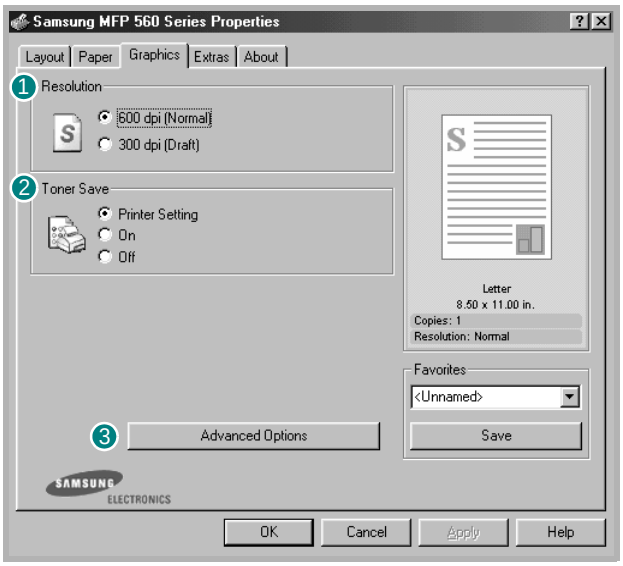

內容	說明
❶ **Resolution**	您可以選擇的解析度有 **600 dpi (Normal)** 或 **300 dpi (Draft)**。設定值愈高，列印文字和影像的品質就愈加銳利。較高的設定可能會增加列印文件的時間。
❷ **Toner Save**	選擇此選項可以延長碳粉匣的壽命，並減少列印每一頁的支出，並且不會顯著地降低列印品質。 • **Printer Setting**: 選擇此選項時，是否會啓用用「省碳模式」功能，取決於您在機器的控制面板上的設定。 • **On**: 選擇此項目讓您使用較少的碳粉列印每一頁。 • **Off**: 如果您不需要節省碳粉，請選擇此選項。
❸ **Advanced Options**	您可以按一下 **Advanced Options** 按鈕來設立進階設定。 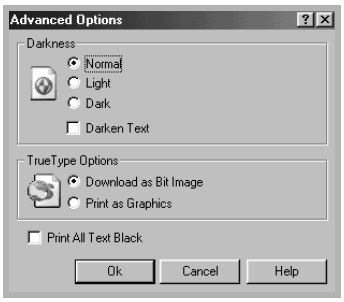 **Darkness** 選擇此選項可調淡或加深列印影像。 • **Normal**: 此設定適用於一般文件。 • **Light**: 本項設定適用於線條較粗或濃度較深的灰階影像。 • **Dark**: 本項設定適用於線條較細、圖形較精細或濃度較淡的灰階影像。 當勾選 **Darken Text** 選項後，文件中的所有文字列印時會比正常深。

內容	說明
❸ **Advanced Options** （續上頁）	**True Type Options** 此選項決定驅動程式該如何告知機器，關於如何將文字顯像在您的文件中。據您的文件的狀態選擇適當的設定。 • **Download as Bit Image**: 選擇此選項時，驅動程式會將字型資料下載爲點陣圖圖形。在這種設定下，可以以較快的速度列印具有複雜字型的文件，如韓文或中文，或許多其它的字型。 • **Print as Graphics**: 選擇此選項時，驅動程式會將字型資料下載爲圖形。當列印文件含有較高的圖形內容和相對較少的 TrueType 字型時，選擇此選項可加強列印效能（速度）。 **Print All Text Black** 如果核取 **Print All Text Black**，則不管文字以什麼顏色顯示在螢幕上，文件中的所有文字都會以純黑色列印。如果未核取此選項，彩色的文字會以灰階方式列印。

在單頁上列印多頁

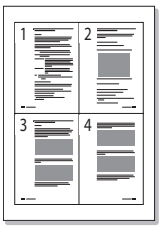

您可以選擇要在單張紙上列印多少頁。若要在單張紙上列印多頁時，各頁會以較小的尺寸，並依您指定的順序列印在同一張紙上。您最多可以在一張紙上列印 16 頁。

1 如果要從軟體應用程式變更列印設定，請使用印表機的 Properties。請參閱第 3.2 頁。

2 從 **Layout** 標籤中，在 **Type** 下拉式清單中選擇 **Multiple Pages per Side**。

3 在 **Pages per Side** 下拉式清單中，選擇您想要在單張紙上列印的頁數（1、2、4、9 或 16）。

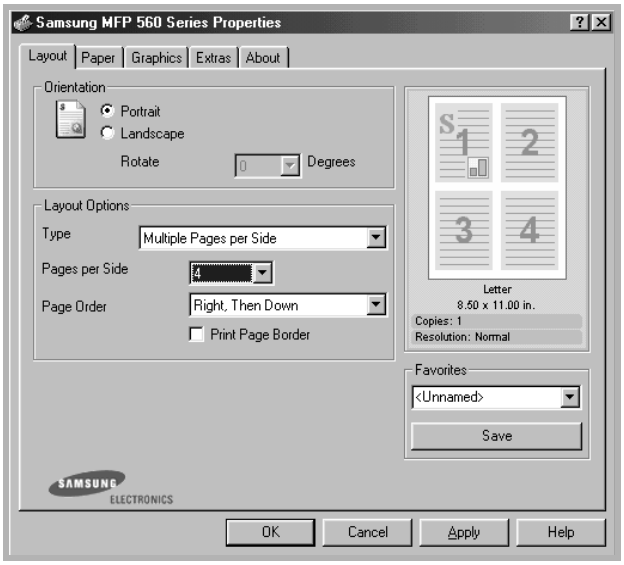

4 如果有需要，在 **Page Order** 下拉式清單中選取頁面的順序。

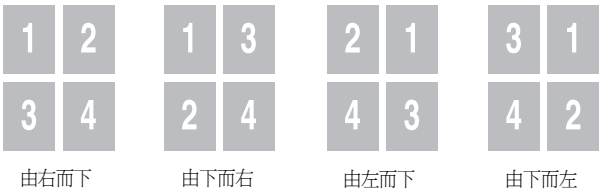

選取 **Print Page Border** 核取方塊可讓您在每一頁印上框線。

注意：**Page Order** 與 **Print Page Border** 只適用於每邊頁數爲 2、4、9 或 16 時。

5 按下 **Paper** 標籤，選擇紙張來源、大小、和紙張類型。

6 按下 **OK** 並列印該文件。

列印縮小或放大的文件

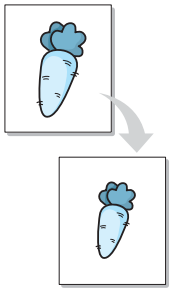

您可將列印頁縮放在紙張上。

1 當您從軟體應用程式中改變列印設定時，存取印表機設定內容。請參閱第 3.2 頁。

2 在 **Layout** 標籤上，選擇 **Type** 下拉式清單中的 **Reduce/Enlarge**。

3 在 **Percentage** 輸入方塊中輸入想要的縮放比例。

您也可以按下 ▼ 或 ▲ 按鈕。

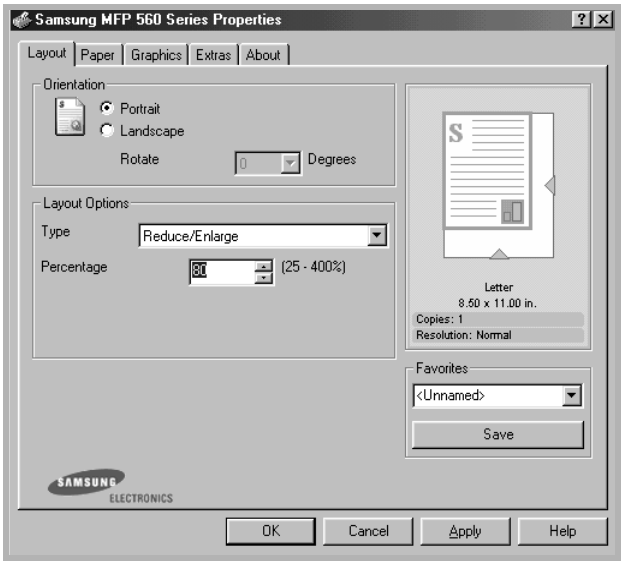

4 按下 **Paper** 標籤，選擇紙張來源、大小、和紙張類型。

5 按下 **OK** 並列印該文件。

將您的文件配合所選紙張尺寸來列印

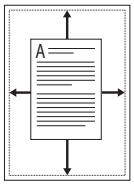

您可以將列印工作調整爲數位文件尺寸以外的紙張大小。這對查看小型文件中的細節非常有用。

1 當您從軟體應用程式中改變列印設定時，存取印表機設定內容。請參閱第 3.2 頁。

2 從 **Layout** 標籤中，在 **Type** 下拉式清單中選擇 **Fit to Page**。

3 從 **Target Page** 下拉式清單選取正確的尺寸。

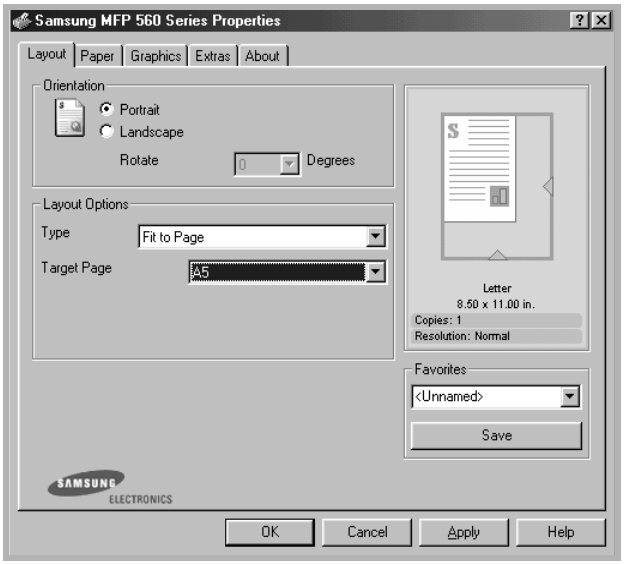

4 按下 **Paper** 標籤，選擇紙張來源和紙張類型。

5 按下 **OK** 並列印該文件。

列印海報

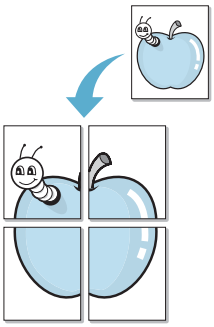

您可以將一個單頁的文件列印在 4、9 或 16 張紙上，目的是將所有的紙張黏貼起來，形成一個如海報般大的文件。

1 當您從軟體應用程式中改變列印設定時，存取印表機設定內容。請參閱第 3.2 頁。

2 從 **Layout** 標籤中，在 **Type** 下拉式清單中選擇 **Poster**。

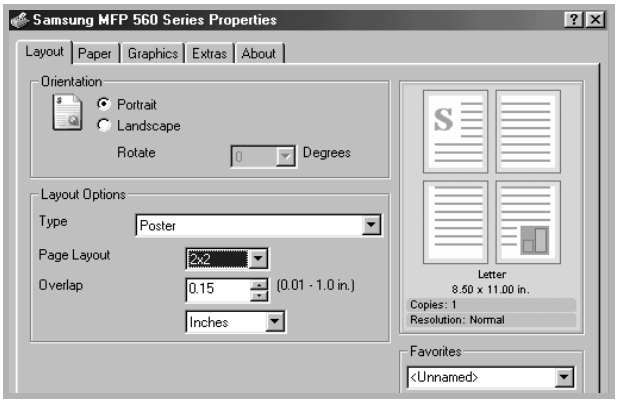

3 配置海報選項：

您可選擇的版面設定有 **2x2**、**3x3** 或 **4x4**。如果您選擇 **2x2**，則影像會自動放大爲 4 個頁面。

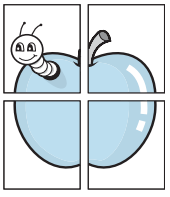

▲ 2 x 2

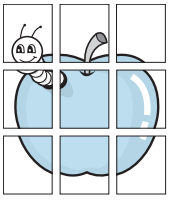

▲ 3 x 3

以公釐或英吋爲單位來指定每一頁之間要重複的邊緣大小，這樣是爲了方便黏貼海報

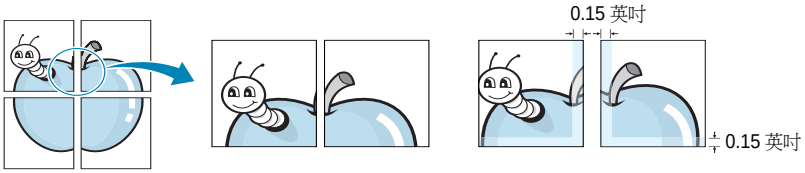

4 按下 **Paper** 標籤，選擇紙張來源、大小、和紙張類型。

5 按下 **OK** 並列印該文件。您可將這些頁面拼湊起來，就成了一張海報。

使用浮水印

「浮水印」選項可讓您在現有文件上加印文字。例如，您可能想要在文件的第一頁或每一頁斜斜地印上灰色的「草稿」或「機密」等字樣。

本機器內已經附有幾種預先設定好的浮水印，您可以更改它，或加入新的浮水印至清單中。

使用現有的浮水印

1 當您從軟體應用程式中改變列印設定時，存取印表機設定內容。請參閱第 3.2 頁。

2 按下 **Extras** 標籤，並從 **Watermark** 下拉式清單中選擇一種浮水印。選取的浮水印就會出現在預覽影像視窗中。

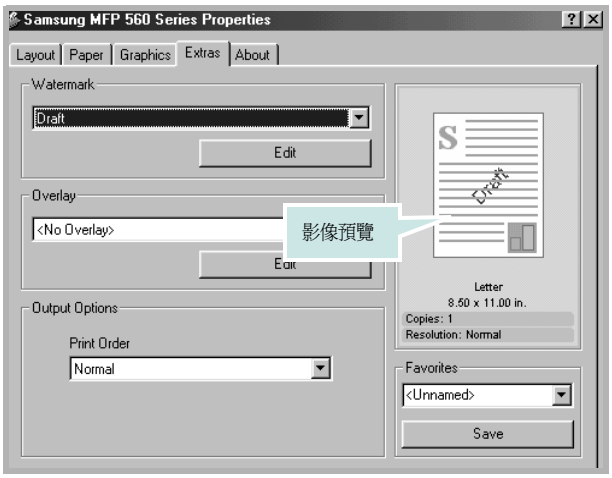

3 按一下 **OK** 以開始列印。

建立浮水印

1 當您從軟體應用程式中改變列印設定時，存取印表機設定內容。請參閱第 3.2 頁。

2 按下 **Extras** 標籤，按下 **Watermark** 選項中的 **Edit** 按鈕。Edit Watermarks 視窗出現。

3 在 **Watermark Message** 方塊中輸入您要列印的文字。

輸入的訊息就會出現在預覽影像視窗中。

如果您勾選 **First Page Only** 方塊，則浮水印只會被列印在第一頁上。

4 選取想要的浮水印選項。

您可以從 **Font Attributes** 選項中選擇字型名稱、樣式、及大小、以及灰色深度，並從 **Message Angle** 選項中選擇浮水印顯現的角度。

5 按一下 **Add** 來加入一個新浮水印至清單中。

6 當您完成編輯，按一下 **OK** 以開始列印。

要停止列印浮水印，從 **Watermark** 下拉式清單中選取 **<No Watermark>**。

編輯浮水印

1 當您從軟體應用程式中改變列印設定時，存取印表機設定內容。請參閱第 3.2 頁。

2 按下 **Extras** 標籤，按下 **Watermark** 選項中的 **Edit** 按鈕。Edit Watermarks 視窗出現。

3 在 **Current Watermarks** 清單中選取您想要編輯的浮水印，然後改變浮水印訊息及選項。請參閱第 3.17 頁。

4 按一下 **Update** 來儲存變更。

5 按一下 **OK**。

刪除浮水印

1 當您從軟體應用程式中改變列印設定時，存取印表機設定內容。請參閱第 3.2 頁。

2 按下 **Extras** 標籤，按下 **Watermark** 選項中的 **Edit** 按鈕。Edit Watermarks 視窗出現。

3 在 **Current Watermarks** 清單中選取您想要刪除的浮水印，然後按下 **Delete**。

4 當出現確認訊息視窗時，按一下 **Yes**。

5 按一下 **OK**。

使用重疊

什麼是重疊？

重疊是一個儲存在電腦硬碟 （HDD）中的文字或圖形，它是一個特殊的檔案格式，可以被列印在任何文件上。重疊通常使用在預印表格與銜頭紙上。您可以建立一個所包含的資訊與您目前使用的信頭完全相同的重疊，而無需使用預印的信頭。若要使用您公司專屬的專用信箋列印，您只需要提示印表機將「專用信箋重疊」列印到您的文件中。

建立一個新的頁面重疊

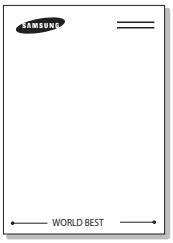

要使用頁面重疊，您必須建立一個包含您想要的標誌或圖形的新頁面重疊。

1 建立或打開一個內含文字或任何圖形的文件，作爲新頁面重疊。視需要配置這些項目的位置，當其作爲重疊進行列印時將以此位置顯示。如果有需要，將檔案儲存起來以供日後使用。

2 當您從軟體應用程式中改變列印設定時，存取印表機設定內容。請參閱第 3.2 頁。

3 按下 **Extras** 標籤，按下 **Overlay** 選項中的 **Edit** 按鈕。

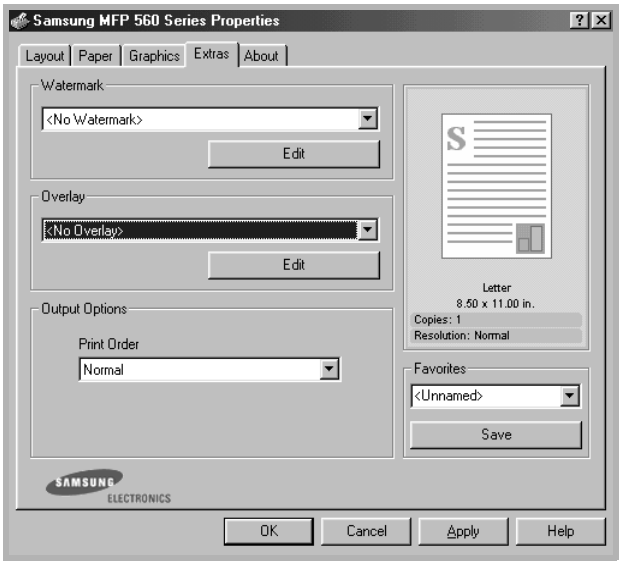

4 在 Edit Overlays 視窗中，按下 **Create Overlay**。

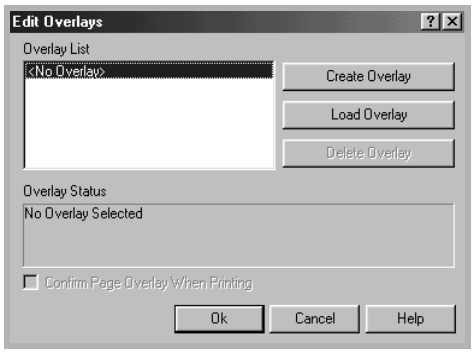

5 在 Create Overlay 視窗的 **File name** 方塊中輸入一個最多 8 個字母的名稱。如果有需要，選擇目的地路徑。（預設路徑爲 C:\Formover）。

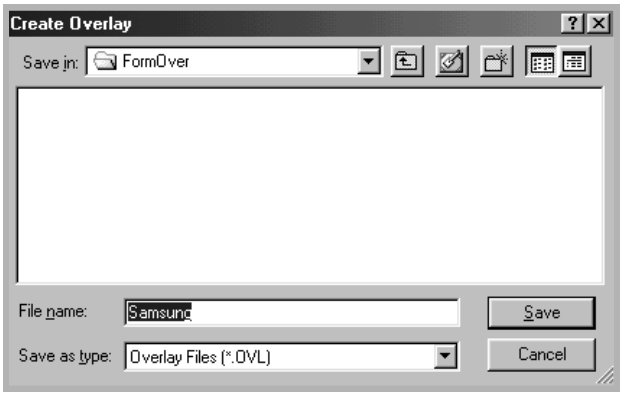

6 按一下 **Save**。此名稱就會出現在重疊清單上。

7 按一下 **OK** 或 **Yes** 以完成建立工作。

該檔案不會列印出來。它會儲存在電腦硬碟中。

注意：重疊文件的大小必須與您想要與重疊一起列印的文件相同。請不要建立含有浮水印的重疊。

使用頁面重疊

一旦建立重疊，即可將它與您的文件一起列印。要在一份文件上列印重疊，請：

1 建立或打開您想要列印的文件。

2 當您從軟體應用程式中改變列印設定時，存取印表機設定內容。請參閱第 3.2 頁。

3 按下 **Extras** 標籤。

4 從 **Overlay** 下拉方塊中，選取想要列印的重疊。

5 所需要的重疊檔案如未出現在 Overlay List 中，請按一下 **Edit** 與 **Load Overlay**，以選擇重疊檔案。

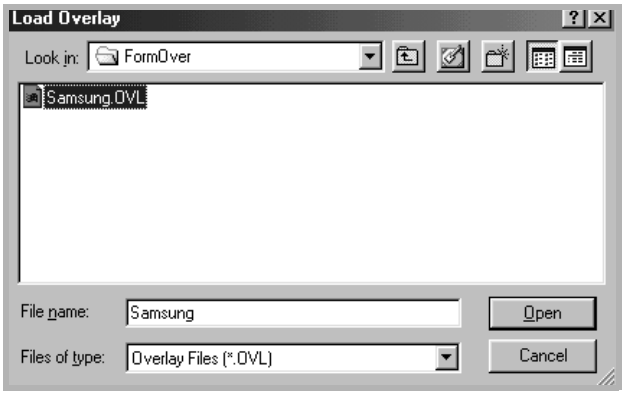

如果您將一個想要使用的重疊檔案儲存在一個外接式來源中，當存取 Load Overlay 視窗時，您可以載入該檔案。

選擇該檔案後，按下 **Open**。此檔案會出現在 Overlay List 中，供您選取列印。從 **Overlay List** 方塊中選取想要的重疊。

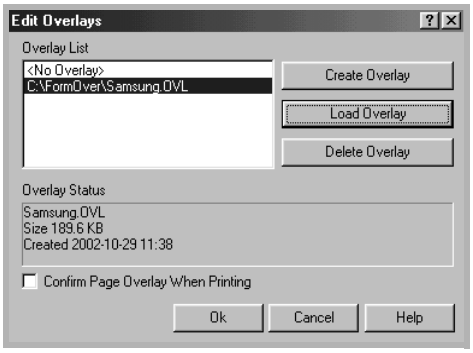

6 如果有需要，按下 **Confirm Page Overlay When Printing**。如果該方塊已經勾選，每一次您列印一份文件，一個訊息視窗會出現，詢問您是否要列印重疊在文件上。

回答 **Yes** 表示所選的重疊將會被列印在您的文件上。回答 **No** 表示取消重疊列印。

如果該方塊是空的，且一個重疊已經被選取，則它會自動地與您的文件一起被列印出來。

7 按下 **OK** 或 **Yes**，直到列印開始。

此重疊會和您的列印工作一起下載，並列印在文件上。

注意：重疊文件的解析度必須與您想要與重疊一起列印的文件相同。

刪除頁面重疊

您可以刪除一個不再使用的頁面重疊。

1 在印表機內容視窗中，按下 **Extras** 標籤。

2 在 Overlay 選項中按下 **Edit**。

3 從 Overlay List 方塊中選取想要刪除的重疊。

4 按下 **Delete Overlay**。

5 當出現確認訊息視窗時，按一下 **Yes**。

6 按下 **OK**，退出列印視窗。

設定本機共用印表機

您可以直接將機器連接到網路上的特定電腦（又稱爲「主機電腦」）。您的機器可透過 Windows 與網路上的其他使用者
共用。

注意：不管印表機是本機連接或網路連接，都必須在每一台使用該印表機列印文件的電腦上安裝印表機軟體。

在 Windows 2000/XP

設定主機電腦

1 啓動 Windows。

2 從**開始**功能表選擇**印表機和傳真**。

3 按兩下您的印表機圖示。

4 從**印表機**功能表中，選擇**共用**。

5 核選**共用這個印表機**方塊。

6 填入**共用名稱**，然後按下**確定**。

設定用戶端電腦

1 在**開始**上按滑鼠右鍵，再選擇**檔案總管**。

2 在左欄中開啓您的網路資料夾。

3 按一下共用名稱。

4 請從 請從**開始**功能表選擇**印表機和傳真**。

5 按兩下您的印表機圖示。

6 從**印表機**功能表中選擇**內容**。

7 按一下**連接埠**標籤，再按一下**新增連接埠**。

8 選取**本機連接埠**，然後按一下**新連接埠**。

9 填入**輸入連接埠名稱**欄位，輸入共用名稱。

10 按一下**確定**，然後按一下**關閉**。

11 按一下**套用**，然後按一下**確定**。

4 影印

本章提供您影印文件的逐步說明。

本章包含：

- **載入要影印的文件**
- **準備文件**
- **影印文件**
- **設定影印選項**
- **變更預設設定**
- **設定逾時選項**
- **自動分頁影印**

載入要影印的文件

不論列印、傳真或影印，將列印材料載入紙匣的指示都相同。影印時，可以使用 Letter、A4、Legal 尺寸的列印材料。若需詳細資訊，請參閱第 1.12 頁中有關載入紙匣，以及第 2.8 頁中有關載入手動送紙器的說明。

準備文件

使用 ADF（自動文件送紙器）時，一次最多可以裝入 20 頁的文件（47-90 g/m^2，12.5-24 磅）。

使用 ADF 時：

- 請勿載入小於 142 x 148 公釐或大於 216 x 356 公釐的紙張。
- 請勿嘗試載入下列文件類型：
  - 複寫紙
  - 塗層紙
  - 半透明紙或薄紙
  - 折皺的紙張
  - 捲曲的紙張
  - 撕裂的紙張
- 在載入文件前，先拆下文件上的釘書針和迴紋針。
- 在載入文件前，請先確定文件上的膠水、墨水或修正液是否已乾。
- 請勿載入大小或重量不同的紙張。
- 請勿載入小冊子、投影片或有其他特性的文件。

影印文件

1 拉出整個文件輸入支撐架。視需要掀開延伸匣。

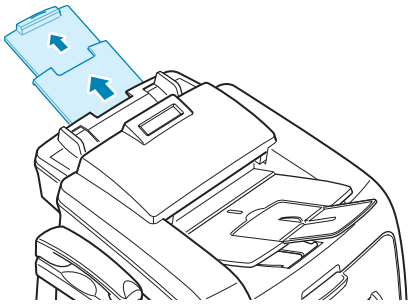

2 將列印**面朝下**，將最多 20 頁的文件裝入 ADF 中。

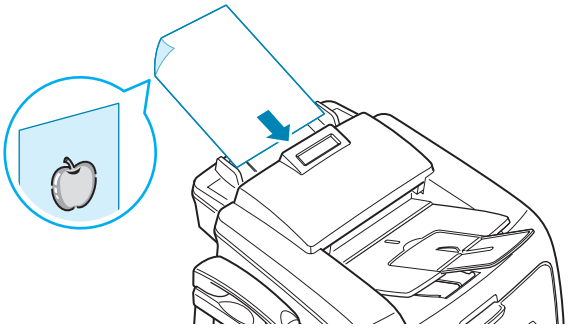

3 將文件引導器調整至文件大小。

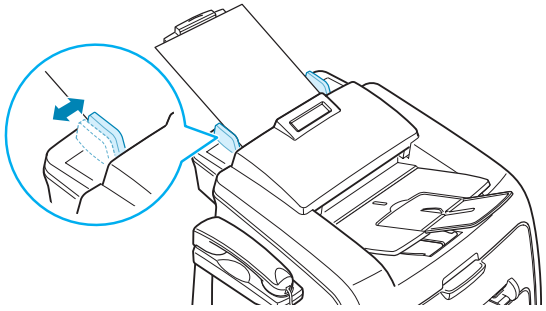

4 使用控制面板按鈕，來自訂影印設定，包括影印份數、影印大小、深度和原稿類型。請參閱第 44 頁中的「設定影印選項」。
排序影印工作。舉例來說，您若要影印兩份 3 頁的文件，則會先影印第一份的 3 頁文件，然後再影印第二份。請參閱第 4.7 頁

若要清除設定，請使用**停止 / 清除**按鈕。

5 按下**開始影印 / 傳真**。

設定影印選項

控制面板上的按鈕可讓您執行所有的基本影印選項，包括深度、文件類型、影印大小及份數。按**開始影印 / 傳真**開始影印之前，請先針對目前的影印工作設定下列選項。

注意：如果在設定影印選項時按**停止 / 清除**，將會取消所有先前針對目前之影印工作所設定的選項，並回復成預設狀態。或者，在機器完成影印後，這些設定就會自動回到其預設狀態。

深度

如果您的原稿文件包含較淡的標示及較深的影像，您可以調整亮度使影本更容易閱讀。

若要調整對比度，請按**深度**。每次按下此按鈕，標示選取模式的 LED 就會亮起。

您可從下列對比模式進行選取：

- **淡**：適用於顏色較深的列印文件。
- **正常**：適用於標準類型或列印的文件。
- **深**：適用於顏色較淺的文件或含有較淡鉛筆標示的文件。

原稿類型

爲目前的影印工作選擇文件類型，就可使用原稿類型設定來改善影印品質。

若要選擇文件類型，請按下**原稿類型**。每次按下此按鈕，標示選取模式的 LED 就會亮起。

您可從下列影像模式進行選取：

- **原文**：用於幾乎都是文字的文件。
- **照片**：用於相片原稿。

注意：在影印彩色背景的文件（例如報紙或目錄），其背景也會出現在影本上。如果您要降低背景，則將**深度**設定變更爲**淡**及 / 或將**原稿類型**設定變更爲**原文**。

影印份數

使用**影印份數**按鈕，您可選擇列印張數爲 1 到 99。

1 按下**影印份數**。

2 按捲動按鈕（◀ 或 ▶），直到螢幕出現所需的數字爲止。

按住這些按鈕，可以 5 的差數快速增減數字。

您可使用數字鍵盤輸入值。

3 按下**確認**以儲存選擇。

縮小 / 放大影印

您可以使用**縮小 / 放大**按鈕，將所要影印的影像以 50 至 150% 的比例進行縮小及放大。

若要從預先定義的影印大小中選擇：

1 按下**縮小 / 放大**。

在螢幕底部會出現預設的設定。

2 使用**縮小 / 放大**或捲動按鈕（◀ 或 ▶）找出所需的大小設定。

3 按下**確認**以儲存選擇。

若要微調影印大小：

1 按下**縮小 / 放大**。

2 按**縮小 / 放大**或捲動按鈕（◀ 或 ▶），直到底部顯示「Custom:50-150%」爲止。按下**確認**。

3 按捲動按鈕（◀ 或 ▶），直到螢幕出現所需的數字爲止。

按住這些按鈕，可以 5 的差數快速增減數字。

您可使用數字鍵盤輸入值。

4 按下**確認**以儲存選擇。

注意：進行縮小影印時，影本底部可能會出現黑線。

變更預設設定

影印選項（包括深度、原稿類型、影印大小及影印份數）可設爲常用的模式。影印文件時會使用預設設定，除非您使用控制面板的對應按鈕來變更預設設定。

若要建立您自己的預設設定：

1. 按控制面板上的**功能表**，直到螢幕上方出現「Copy Setup」爲止。

   第一個功能表項目 「Default-Change」會顯示在底部。

2. 按**確認**存取該功能表項目。第一個功能表項目「Darkness」會顯示在底部。

3. 按捲動按鈕（◀ 或 ▶）捲動設定選項。

4. 當您要設定的選項出現時，按**確認**存取該選項。

5. 使用捲動按鈕（◀ 或 ▶）變更設定，或使用數字鍵盤輸入值。

6. 按下**確認**儲存選擇。

7. 視需要重複步驟 3 到 6。

8. 如果要回到待命模式，按**停止 / 清除**。

注意：如果在設定影印選項時按**停止 / 清除**，將會取消所變更的設定，並還原成其預設的狀態。

設定逾時選項

如果在控制面板上變更影印設定後不開始影印，您可以設定機器恢復預設影印設定前等待的時間。

1 按控制面板上的**功能表**，直到螢幕上方出現「Copy Setup」爲止。

2 使用捲動按鈕（◀ 或 ▶）顯示底部的「Timeout」。

3 按**確認**存取該功能表項目。

4 按捲動按鈕（◀ 或 ▶），直到螢幕出現所需的狀態爲止。

您可選擇 15、30、60 和 180（秒）。選取「Off」表示您必須按**開始影印 / 傳真**開始影印，或按**停止 / 清除**取消工作，機器才會還原預設的設定。

5 按下**確認**儲存選擇。

6 如果要回到待命模式，按**停止 / 清除**。

自動分頁影印

自動分頁影印功能僅當您將文件載入 ADF 時才能使用。

1 按控制面板上的**功能表**，直到螢幕上方出現「Copy Setup」爲止。

2 使用捲動按鈕（◀ 或 ▶）顯示底部的「Copy Collated」。

3 按**確認**存取該功能表項目。

4 如需影印多份，並要執行自動分頁，請按捲動按鈕（◀ 或 ▶）將「Copy Collated」設爲「On」，然後按**確認**。

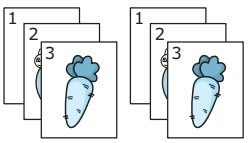

▲ 開啓分頁影印

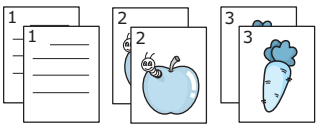

▲ 關閉分頁影印

5 按下**開始影印 / 傳真**開始影印。

5 掃描

使用機器進行掃描可讓您將圖片和文字轉變爲電腦上的數位檔案。接著，您可以透過傳真或電子郵件傳送這些檔案，將其顯示在網頁上，或用於建立可以使用 Samsung SmarThru 軟體進行列印的新專案。

本章包含：

- **掃描基本資訊**
- **使用 Samsung SmarThru 掃描**
- **使用 TWAIN 相容軟體的掃描程序**

掃描基本資訊

您的機器提供兩種掃描方式：

- 從 Samsung SmarThru 軟體：啓動 Samsung SmarThru，然後開啓 Scan Wizard 進行掃描。請參閱以下說明。
- 從 TWAIN 相容軟體：您可使用其他軟體，包括 Adobe PhotoDeluxe 和 Adobe Photoshop。請參閱第 5.6 頁。

注意：
- 若要使用機器掃描，您必須安裝 MFP 驅動程式。
- 透過目前指定給印表機埠的 LPT 或 USB 埠進行掃描。

使用 Samsung SmarThru 掃描

Samsung SmarThru 爲您機器專用的隨附軟體。使用 SmarThru，掃描工作變得輕鬆。

請依這些步驟，開始使用 SmarThru 進行掃描。

1 確保機器和電腦均已開啓，並已正確連接。

2 拉出整個文件輸入支撐架。視需要掀開延伸匣。

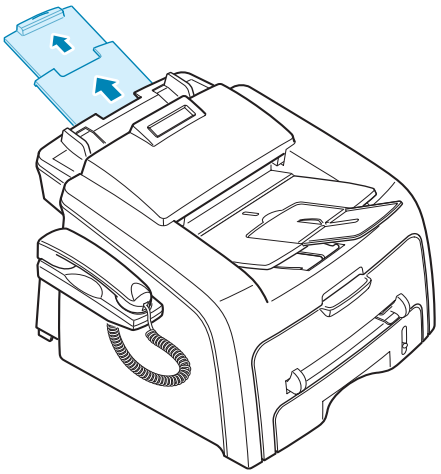

3 將要掃描之文件的**列印面朝下**裝入 ADF（自動文件送紙器）中，並調整文件引導器。

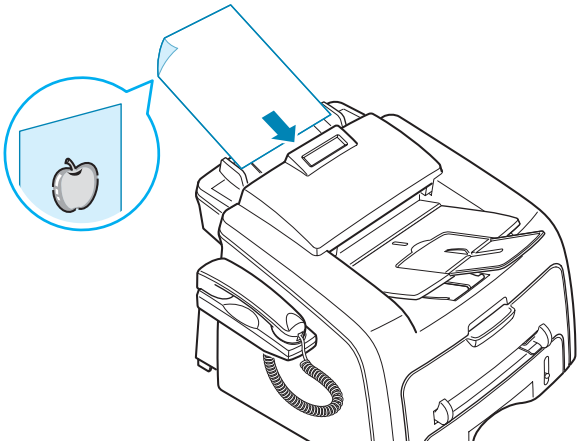

若需準備原稿文件的詳細說明，請參閱第 4.2 頁。

4 安裝 Samsung 軟體之後，桌面上會出現 SmarThru 圖示。連按兩下 **SmarThru 3** 圖示。

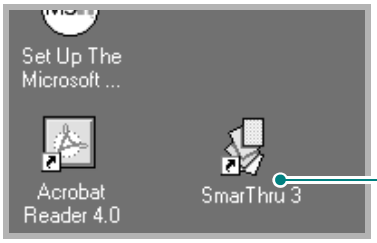

SmarThru 3 視窗開啓。

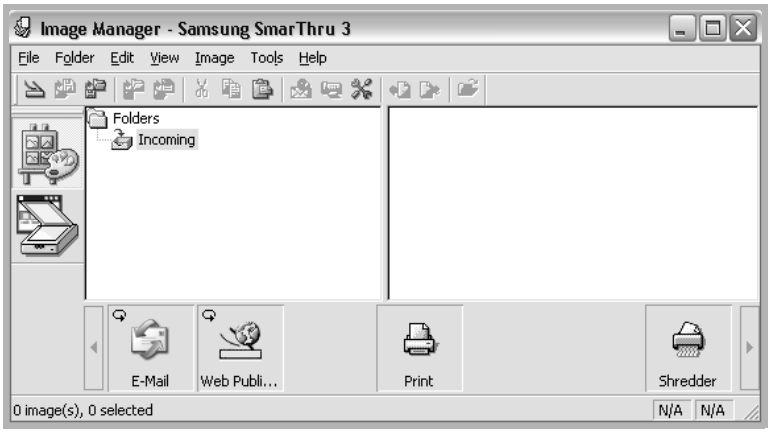

5 若要開啓 Scan Wizard，按一下 SmarThru 3 視窗左側外掛程式列上的 **Scan Wizard** 圖示。

Scan Wizard 圖示。

Scan Wizard 提供下列服務：

- **Scan**
  可讓您掃描原始文件，並將其儲存在 Samsung SmarThru 系統的 Image Manager 中。Image Manager 是影像資料庫管理程式與影像編輯程式。
- **Copy**
  可讓您使用機器製作專業品質的影本。您可調整影像大小並選擇進階設定。
- **Scan to Email**
  可讓您先掃描原始文件，再啓動系統的預設郵件程式（如 Microsoft Outlook Express），將掃描的影像附加在新郵件中進行傳送。如果要使用 Samsung SmarThru 系統傳送電子郵件，必須啓用 Internet Gate，並在 SmarThru 組態中設定電子郵件帳號。請參閱 SmarThru 使用手冊。
- **Scan to FAX**
  可讓您先掃描原始文件，再啓動 New Fax 表格，讓您以傳真影像的形式加以傳送。本項服務僅當您在 SmarThru Configuration 中設定並啓用 Fax Gate 後，才能使用。請參閱 SmarThru 使用手冊。
- **Scan to WEB**
  可讓您先掃描原始文件，然後再將其發佈至 Web。

- **Scan to OCR**
  可讓您先掃描原始文件，然後再將其傳送至 OCR 程式。OCR（光學文字辨識）可將掃描的影像轉換爲文字，讓您在文字處理軟體中編輯。在掃描文件後，軟體會加以處理或「辨識」。然後您就可進行變更，並將它儲存爲檔案，或使用電腦的文字處理程式將它開啓。

6 視您的工作需要按下服務圖示。

7 Samsung Scan Manager 會針對所選的服務開啓。調整掃描設定。您可使用 **Help** 按鈕，以取得線上說明。

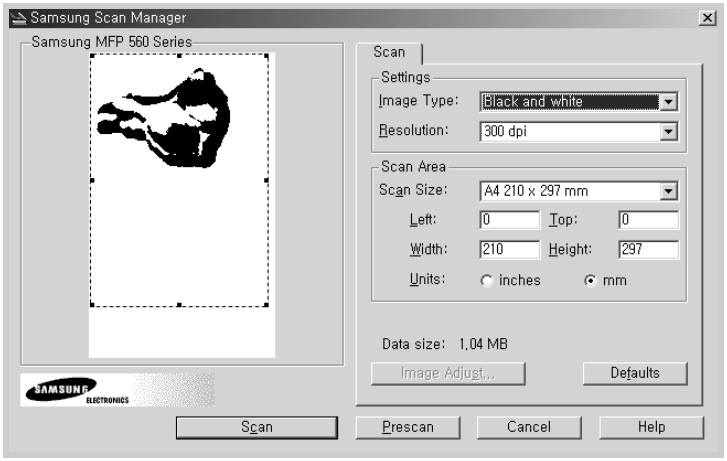

8 若要開始掃描，按一下 **Scan**。

若需更多資訊，請參閱您機器隨附的 SmarThru 使用手冊。

注意：如果您要取消掃描工作，按下控制面板上的**停止 / 清除**按鈕。

使用 TWAIN 相容軟體的掃描程序

如果您要使用其他軟體來掃描文件，則需要使用 TWAIN 相容軟體，例如 Adobe PhotoDeluxe 或 Adobe Photoshop。當您第一次使用機器進行掃描時，請在您使用的應用程式中將其選擇爲 TWAIN 來源。

基本掃描程序包含幾個步驟：

- 將您的相片或文件置於 ADF 中。請參閱第 5.2 頁。
- 開啓應用程式，例如 PhotoDeluxe 或 Photoshop。
- 開啓 TWAIN 視窗並設定掃描選項。
- 掃描並儲存掃描的影像。

您需要依程式指示來擷取影像。請參閱該應用程式的使用指南。

6 傳真

本章介紹如何將該機器用作傳真機。

本章包含：

- **設定傳真系統**
- **傳送傳真**
- **接收傳真**
- **自動撥號**
- **其他傳真方式**
- **其他功能**

設定傳真系統

變更傳真設定選項

1 按**功能表**直到螢幕上方出現「Fax Setup」爲止。

第一個可用的功能表項目「Ring To Answer」會顯示在底部。

2 按捲動按鈕（◀ 或 ▶），直到底部出現所需的功能表項目爲止，然後按**確認**。

3 使用捲動按鈕（◀ 或 ▶）尋找狀態，或使用數字鍵盤輸入所選選項的值。

4 按下**確認**儲存選擇。

5 視需要重複步驟 2 到 4。

6 如果要回到待命模式，按**停止 / 清除**。

可用的傳真設定選項

您可以使用下列設定選項進行傳真系統的設定：

選項	說明
Ring To Answer	您可指定機器在接聽來電前的響鈴次數，從 1 到 7。
Darkness	您可以選擇預設的深度模式，於發送時調整傳真文件的濃淡。 • **Light** 適用於列印較深的文件。 • **Normal** 適用於列印標準或印刷文件。 • **Dark** 適用於傳真較淡或附有淡色鉛筆標示的文件。
Redial Term	您的機器可以在忙線時，自動重撥給遠端的傳真機。您可設定間隔從 1 到 15 分鐘。
Redials	您可指定嘗試重撥次數，從 0 到 13 次。如果您輸入 **0**，機器就不會重撥。
MSG Confirm	您可將機器設定爲列印報告，指出傳送是否成功，以及已傳送的頁數等等資訊。可用的選項包括 **On**、**Off** 與 **On-Error**（只在傳輸失敗時列印）。
Image TCR	您可以防止影像 TCR 被包括於確認報告中以保護隱私權與安全性。
Auto Report	有關前 50 次通訊作業的詳細資訊報告，包括通訊時間和日期。可用的選項爲 **On** 或 **Off**。
Auto Reduction	只要紙匣中仍有紙，當接收文件時，機器就會依機器中載入的紙張大小來調整文件的大小。如果您要自動縮小傳入的頁面，請選擇 **On**。 若將此功能設爲 **Off**，則機器將無法將文件縮小成符合頁面的大小，而會以實際大小列印在多頁上。
Discard Size	如果接收的文件比機器中載入的紙張長，則您可將機器設爲忽略頁面底部超出的部份。如果接收的頁面超出您設定的版面邊界，則會以實際大小將它列印在 2 張紙上。 當文件在邊界內，且 Auto Reduction 功能已啓動，則機器會縮小文件，以符合適當的紙張大小，如此就不會有被忽略的部份。如果 Auto Reduction 功能已關閉或失敗，則在邊界內的資料會被忽略。設定範圍從 0 到 30 公釐。

選項	說明
Receive Code	接收碼可讓您從機器背面之 EXT 插孔所連接的分機啓動傳真接收。當您拿起電話時如有聽到傳真音，請輸入接收碼。接收代碼的原廠預設值爲 ✳9✳。設定範圍介於 0 至 9 之間。如需使用此代碼的詳細資訊，請參閱第 6.11 頁。
DRPD Mode	您可使用區別鈴聲模式檢測 (Distinctive Ring Pattern Detection) 功能，本功能可讓使用者以單一電話線來接聽不同的電話號碼。在此功能表中，您可以設定機器區分所要接聽的鈴聲模式。請參閱第 6.11 頁

傳送傳真

載入文件

1 拉出整個文件輸入支撐架。視需要掀開延伸匣。

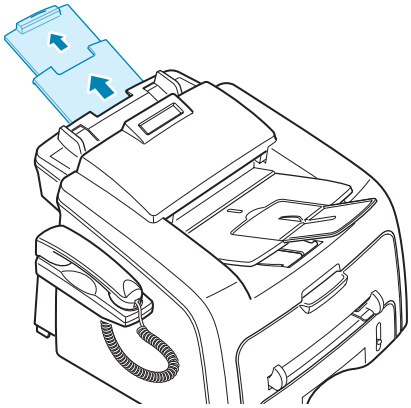

2 將**列印面朝下**，再將最多 20 頁的文件載入 ADF 中，然後將文件引導器調整爲文件大小。

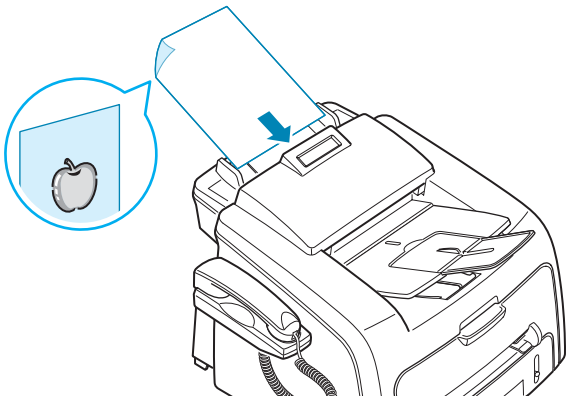

若需準備原稿文件的詳細說明，請參閱第 4.2 頁。

3 根據第 6.6 頁調整文件解析度。

調整文件解析度

當設定典型的文字文件時，使用文件預設值就可產生良好的結果。

但是，如果文件的品質不佳或包含圖片時，您可調整解析度以產生較高的傳真品質。

1 按下控制面板上的**解析度**。

2 您可以按**解析度**或捲動按鈕（◀ 或 ▶），以選擇 Standard、Fine、Super Fine 與 Photo 等選項。

下表是不同文件類型所適用的解析度設定：

模式	建議：
Standard	包含普通大小字元的文件。
Fine	文件包含較小字體或細線，或以點陣式印表機列印的文件。
Super Fine	包含內容非常精細的文件。遠端機器必須支援 Super Fine 解析度，才會啓用 Super Fine 模式。請參閱下列注意事項。
Photo	文件包含灰階陰影或相片圖片。

注意：

- 記憶傳輸無法使用 Super Fine 模式。解析度設定會自動變更爲 Fine。
- 當機器將解析度設爲 Super Fine，而遠端傳真機不支援 Super Fine 解析度時，機器會使用遠端傳真機支援的最高解析度來傳送。

自動傳真

1 將列印面朝下裝入 ADF 中。

若需有關載入文件的詳細資訊，請參閱第 6.5 頁。

2 依傳真需求來調整文件解析度。請參閱第 6.6 頁。

如果您需要變更深度，請參閱第 6.3 頁。

3 使用數字鍵盤輸入遠端傳真電話號碼。

您可以使用單鍵鍵盤、快速撥號或群組撥號號碼。若需有關儲存號碼的詳細資訊，請參閱第 6.13 頁。

4 按下**開始影印 / 傳真**。

文件會被掃描至記憶體中，待遠端機器準備就緒之後，即開始進行撥號並傳送文件。

注意：如要取消傳真工作，可以在傳送傳真期間隨時按**停止 / 清除**。

手動傳真

1 將列印面朝下裝入 ADF 中。

若需有關載入文件的詳細資訊，請參閱第 6.5 頁。

2 依傳真需求來調整文件解析度。請參閱第 6.6 頁。

如果您需要變更深度，請參閱第 6.13 頁。

3 按**免持聽筒撥號**或拿起聽筒。會聽到撥號音。

4 使用數字鍵盤輸入遠端傳真機的傳真號碼。

您可以使用單鍵鍵盤、快速撥號或群組撥號號碼。若需有關儲存號碼的詳細資訊，請參閱第 6.8 頁。

5 當聽到遠端傳真機傳來高音的傳真訊號聲時，按下**開始影印 / 傳真**。

注意：如要取消傳真工作，可以在傳送傳真期間隨時按**停止 / 清除**。

重撥上次撥出號碼

若要重新撥打上次撥打的號碼：

按下**重撥 / 暫停**。

若已將文件裝入 ADF 中，即會自動開始傳送。

確認傳送

當文件的最後一頁已成功傳送後，機器會發出嗶聲，並回到待命模式。

發傳真時如果出現問題，螢幕上會出現錯誤訊息。如需錯誤訊息及其說明的清單，請參閱第 9.8 頁。

如果您收到錯誤訊息時，請按**停止 / 清除**來清除訊息，並重新嘗試傳送文件。

您可以將機器設定爲在每次發完傳真後，自動列印確認報告。若需詳細資訊，請參閱第 6.3 頁的 MSG Confirm 項目。

自動重撥

發送傳真時，所撥出的號碼若在忙線中或無回應，機器會依原廠的預設每隔 3 分鐘重撥最多 7 次。

您可以在螢幕上出現「Retry Redial ?」時，按**確認**直接重撥號碼而不等待。若要取消自動重撥，請按下**停止 / 清除**。

若要變更重撥時間間隔及重撥次數，請參閱第 6.3 頁。

接收傳真

關於接收模式

- 在 **Fax** 模式中，機器會應答傳真來電，並立即進入傳真接收模式。
- 在 **Tel** 模式中，您可以拿起聽筒或按**免持聽筒撥號**（您會聽見遠端機器的聲音或傳真音），再按機器控制面板上的**開始影印 / 傳真**接收傳真。您也可以拿起分機的聽筒，然後按遠端接收碼；請參閱第 6.11 頁。
- 在 **Ans/Fax** 模式下，答錄機會接聽來電，來電者可在答錄機上留言。如果傳真機偵測到有傳真傳入，則會自動切換至傳真模式。
- 在 **DRPD** 模式中，您可以使用區別鈴聲模式檢測 (DRPD) 功能接聽來電。「區別鈴聲」是電話公司提供的服務，讓使用者可利用單一電話線來接聽不同的電話號碼。更多詳細資訊，請參閱第 6.11 頁

當機器處於待命模式時，會顯示目前的接收模式。

當記憶體已滿時，接收模式會自動切換爲 Tel。

注意：
- 若要使用 Ans/Fax 模式，請將答錄機連接到機器背面的 EXT 插座中 第 1.15 頁。
- 若不希望他人看到您所接收的文件，可以使用安全接收模式。此模式會將所有已接收的傳真儲存在記憶體中。更多詳細資訊，請參閱 第 6.26 頁。

裝入紙張以接收傳真

無論是列印、傳真或影印，其在紙匣中裝入紙張的程序均相同，唯傳真只可使用 Letter、A4 或 Legal 尺寸的紙張進行列印。若需有關在紙匣中裝入紙張及設定紙張大小的詳細資訊，請參閱第 1.12 頁和第 1.35 頁。

在傳真模式中自動接收

您的機器出廠預設爲傳真模式。如果您變更了接收模式，只需執行下列步驟，即可自動接收傳真：

1 按下**接收模式**。

2 按住**接收模式**，直到底部出現「Fax」爲止。根據所在模式不同，您可能需重複此動作一或兩次。

3 接收傳真時，機器會在指定的響鈴次數後應答並自動接收傳真。

若要變更鈴聲次數，請參閱第 6.3 頁。

在電話模式中手動接聽

您可以使用聽筒或**免持聽筒撥號** 按鈕接聽來電。

1 按下**接收模式**。

2 按住**接收模式**不放，直到底部顯示「Tel」爲止。根據所在模式不同，您可能需重複此動作一或兩次。

3 接收傳真來電時，請拿起聽筒或按下**免持聽筒撥號**。

您會聽到遠端機器發出的傳真音或聲音。

4 按下**開始影印 / 傳真**接收傳真。

機器會開始接收傳真，在接收完成後回到「待命模式」。

在答錄 / 傳真模式下自動接聽

如果要使用此模式，必須將答錄機連接到機器背面的 EXT 插孔。請參閱第 1.16 頁。

1 按下**接收模式**。

2 按住**接收模式**，直到底部出現「Ans/Fax」爲止。根據所在模式不同，您可能需重複此動作一或兩次。

3 當有來電時，答錄機將會逕行接聽。

如果來電者留言，答錄機會按正常方式儲存訊息。若機器偵聽到線路發出傳真音，即會自動開始接收傳真。

注意：

- 當機器設爲答錄 / 傳真模式、答錄機關機，或 EXT 插孔未連接任何答錄機時，機器會在預設的響鈴次數後，自動進入模式。
- 您的答錄機如有鈴聲計數器可供使用者選擇，請將其設爲響鈴 1 次後接聽來電。
- 在電話模模式（須手動接收傳真）時，機器如有連接答錄機，必須將答錄機關機，否則答錄機所傳出的訊息，將會造成電話對談中斷。

使用分機手動接收

當您使用分機和某人通話時，可以直接接收對方發出的傳真，而無需走到傳真機旁。

在用分機接聽來電時聽到傳真音，您可按分機上的 **✳9✳**。機器就會接收文件。

依次慢慢按鍵。如果仍聽到遠端機器發出的傳真音，請再按一次 **✳9✳**。

✳9✳ 是出廠時預設的遠端接收代碼。除第一個及最後一個星號爲固定之外，其間的號碼可以任意變更。如需變更代碼的詳細資訊，請參閱第 6.4 頁。

使用 DRPD 模式接收傳真

「區別鈴聲」是電話公司提供的服務，讓使用者可利用單一電話線來接聽不同的電話號碼。您可以使用不同的鈴聲模式（由各種不同長短的鈴聲組合而成）區分不同人用於聯絡您的號碼。爲多個不同客戶接聽電話的接聽服務人員通常會使用此功能，他們需要了解來電者的號碼以正確地接聽來電。

使用區別鈴聲模式檢測 (Distinctive Ring Pattern Detection) 功能，將可讓傳真機學習指定要由傳真機接聽的鈴聲模式。除非有所變更，否則將會一直使用此鈴聲模式辨識及接聽傳真來電，並將其他所有的鈴聲模式，轉接到插入 EXT 插孔的分機或答錄機。您可以隨時暫停或變更區別鈴聲模式檢測。

在使用區別鈴聲之前，您的電話公司必須已在您的電話線上安裝區別鈴聲服務。如果要設定區別鈴聲模式檢測，必須另備一條電話線路，或委請他人從外線撥打您的傳真號碼。

若要設定 DRPD 模式：

1 按**功能表**，直到螢幕頂端出現「Fax Setup」爲止。

第一個可用的功能表項目，Receive Mode 會顯示在底部。

2 按捲動按鈕（◀ 或 ▶），直到底部出現 DRPD Mode 爲止，然後按**確認**。

3 當底部顯示 Set 時，按**確認**。

LCD 會隨即顯示「[Waiting Ring]」。

4 從另一台電話撥打您的傳真號碼。不是非要從傳真機撥打該電話。

5 機器開始響鈴時，請勿接聽來電。機器需要響幾次鈴後，才能識別出此鈴聲。

當機器學成之後，LCD 會顯示「End DRPD [Setup]」。

如果 DRPD 設定失敗，就會出現 DRPD Ring Error。當「DRPD Mode」出現之後，請按**確認**，然後從步驟 3 開始重試。

6 如果要回到待命模式，按**停止 / 清除**。

如有設定 DRPD 功能，接收模式功能表即會提供 DRPD 選項。如要以 DRPD 模式接收傳真，必須將功能表設爲 **DRPD**。

注意：

- 如果重新指定傳真號碼或將機器連接至另一條電話線路，必須重新設定 DRPD。
- 設定 DRPD 後，再次撥打您的傳真號碼，驗證機器是否以傳真音應答。然後再撥至指定至同一條電話線的另一個電話號碼，以確定該通話轉接至電話分機或連接至 EXT 插座的答錄機。

接收記憶體中的傳真

該機器爲多工裝置，可以在影印或列印時接收傳真。如果在影印或列印時接收傳真，您的機器會將接數的傳真儲存在記憶體中。當您完成影印或列印後，該機器會自動列印傳真。

自動撥號

單鍵撥號

控制面板上的 20 個單鍵按鈕可讓您儲存常用的傳真號碼，並在您按下按鈕後自動撥號。

儲存單鍵撥號的號碼

1 按住單鍵撥號按鈕約 2 秒。

螢幕會要求您輸入傳真號碼。「T」表示您正指定單鍵撥號按鈕。

如果您選取的位置已儲存號碼，螢幕就會顯示此號碼，讓您變更它。若要重新開始另一個單鍵按鈕，按**停止 / 清除**。

2 使用數字鍵盤輸入您要儲存的數字，再按**確認**。

在號碼間插入暫停，按**重撥 / 暫停**。螢幕上出現一個「-」符號。

輸入的數字如果有誤，可按 ◀ 按鈕重新輸入正確的數字。

3 若要重新指定名稱至號碼，請輸入您要的名稱。若需輸入字元的詳細資訊，請參閱第 1.32 頁。

如果不要指定名稱，請略過此步驟。

4 當出現的名稱正確或不輸入名稱，請按**確認**。

5 若要儲存更多號碼，按單鍵按鈕並重複步驟 2 到 4。

或者

如果要回到待命模式，按**停止 / 清除**。

使用單鍵號碼來傳真

1 將列印面朝下裝入 ADF 中。

若需有關載入文件的詳細資訊，請參閱第 6.5 頁。

2 依傳真需求來調整文件解析度。請參閱第 6.6 頁。

如果您需要變更深度，請參閱第 6.3 頁。

3 按下儲存號碼的單鍵按鈕。

將文件掃描進記憶體中。

4 機器會先撥打單鍵按鈕中所儲存的傳真號碼，再於遠端傳真機接聽之後，開始傳送文件。

快速撥號

您可以使用 1 或 2 位數的快速撥號位置 (0-79) 儲存最多 80 組常撥的號碼。

儲存快速撥號的號碼

1 按控制面板上的**電話簿**。

2 按**電話簿**或捲動按鈕（◀ 或 ▶）顯示螢幕底部的「Store & Edit」。按下**確認**。

3 當螢幕顯示「Speed Dials」時，按**確認**。

螢幕會提示您輸入記憶位置號碼，顯示第一個可用的號碼。

4 使用數字鍵盤或按捲動按鈕（◀ 或 ▶）輸入 0 至 79 之間的一或二位數快速撥號號碼，然後按**確認**。

如果您選取的位置已儲存號碼，螢幕就會顯示此號碼，讓您變更它。若要重新開始另一個快速撥號號碼，按**上一層**。

5 使用數字鍵盤輸入您要儲存的數字，再按**確認**。

在號碼間插入暫停，按**重撥 / 暫停**。螢幕上出現一個「-」符號。

6 若要重新指定名稱至號碼，請輸入您要的名稱。若需輸入字元的詳細資訊，請參閱第 1.32 頁。

或者

如果不要指定名稱，請略過此步驟。

7 當出現的名稱正確或不輸入名稱，請按**確認**。

8 若要儲存更多的傳真號碼，請重複步驟 4 到 7。

或者

如果要回到待命模式，按**停止 / 清除**。

使用快速撥號號碼傳真

1 以面朝上將文件載入 ADF。

若需有關載入文件的詳細資訊，請參閱第 6.5 頁。

2 依傳真需求來調整文件解析度。請參閱第 6.6 頁。

如果您需要變更深度，請參閱第 6.3 頁。

3 輸入快速撥號號碼。

- 若要輸入個位數的快速撥號號碼，請按住對應的數字鍵。
- 對要輸入 2 位數的快速撥號號碼，請先按第一個數字鍵，再按第二個數字。

螢幕會短暫出現對應的項目名稱。

4 將文件掃描進記憶體中。

機器會自動撥打儲存在快速撥號位置的傳真號碼。當遠端傳真機器接聽時，再傳送文件。

群組撥號

如果您經常傳送同一份文件至多個目的地，則可爲這些目的地建立一個群組，並設定爲一或二位數的群組撥號位置。它可讓您使用群組撥號設定，來傳送同一份文件至群組中的所有目的地。

設定群組撥號號碼

1 按下控制面板上的**電話簿**。

2 按**電話簿**或捲動按鈕（◀ 或 ▶）顯示螢幕底部的「Store & Edit」。按下**確認**。

3 按捲動按鈕（◀ 或 ▶）顯示底部的「Group Dials」，然後按**確認**。

4 當底部出現「New」項目時，按**確認**。

螢幕會提示您輸入記憶位置號碼，顯示第一個可用的號碼。

5 使用數字鍵盤或按捲動按鈕（◀ 或 ▶）輸入 0 至 79 之間的一或二位數快速撥號號碼，然後按**確認**。

6 按要加入群組中的單鍵撥號按鈕，或輸入您要加入群組中的一或二位數快速撥號號碼，然後按**確認**。

7 當螢幕確認已將該群組加入時，按**確認**。

8 重複步驟 6 和 7 以輸入其他要加入群組的單鍵撥號或快速撥號。

9 當輸入完所有想要的號碼後，按**上一層**按鈕。螢幕提示您輸入群組 ID。

10 若要指定群組名稱，請輸入名稱。

或者

如果不要指定名稱，請略過此步驟。

11 當出現的名稱正確或不輸入名稱，請按**確認**。

12 如果您要指定另一個群組，按**確認**並從步驟 5 開始重複。

或者

如果要回到待命模式，按**停止 / 清除**。

注意：您無法將群組撥號號碼加入另一個群組撥號號碼。

編輯群組撥號號碼

您可從選取的群組中刪除特定的快速撥號號碼，或加入新號碼至選取的群組。

1 按下控制面板上的**電話簿**。

2 按**電話簿**或捲動按鈕（◀ 或 ▶）顯示螢幕底部的「Store & Edit」。按下**確認**。

3 按捲動按鈕（◀ 或 ▶）顯示底部的「Group Dials」，然後按**確認**。

4 按捲動按鈕（◀ 或 ▶）顯示底部的「Edit」，然後按**確認**。

5 輸入所要編輯的群組號碼，然後按**確認**。

6 按單鍵撥號按鈕，以輸入所要新增或刪除的快速撥號號碼。

7 當您輸入群組中的特定號碼後，螢幕會顯示「Delete?」。

當您輸入新號碼時，螢幕會顯示 「Add?」。

8 按下**確認**以加入或刪除號碼。

9 若要變更群組名稱，請按**上一層**。

10 輸入新群組的名稱，再按**確認**。

11 如果您要編輯另一個群組，按**確認**並從步驟 5 開始重複。

或者

如果要回到待命模式，按**停止 / 清除**。

使用群組撥號傳真（多址傳送）

您可使用群組撥號以進行多址傳送或延遲傳送。

依照操作程序進行作業：多址傳送傳輸（請參閱第 6.20 頁）、延遲傳輸（請參閱第 6.21 頁）、優先傳輸（請參閱第 6.23 頁）、延遲 RX 輪詢傳輸（請參閱第 6.24 頁）。當螢幕提示您輸入遠端傳真號碼時：

- 若要輸入個位數的群組撥號號碼，請按住對應的數字鍵。
- 對要輸入 2 位數的群組撥號號碼，請先按第一個數字鍵，再按第二個數字。

每項作業僅能套用一個群組號碼。然後再繼續程序以完成該項作業。

您的機器會自動掃描 ADF 中所裝載的文件，然後逐一撥打群組中的號碼。

搜尋記憶體中的號碼

在記憶體中搜尋號碼有兩種方式。您可依序從 A 到 Z 尋找，或使用與號碼關聯的名稱的第一個字母搜尋。

在記憶體中依序搜尋

1 按下**電話簿**。

2 當螢幕出現「Search&Dial」時，按下**確認**。

3 按捲動按鈕（◀ 或 ▶）捲動記憶體，找出您要撥打的姓名與號碼。您可向上或向下，以字母順序從 A 到 Z 來搜尋整個記憶體。

搜尋機器的記憶體時，您會發現每個項目之前皆會標示下列一個字母：T 表示單鍵撥號，S 表示快速撥號，G 表示群組撥號號碼。這些字母表示號碼儲存的性質。

4 當所要顯示的姓名及 / 或號碼出現時，請按**開始影印 / 傳真**或**確認**進行撥號。

使用第一個字母搜尋

1 按下**電話簿**。

2 當螢幕出現**確認**時，按下「Search&Dial」。

3 按下您要搜尋的字母所在的按鈕。出現名稱開頭的第一個字母。

例如，如果您要找的名稱是「MOBILE」，按標示「MNO」的數字鍵 **6**。

4 按捲動按鈕（◀ 或 ▶）顯示下一個姓名。

5 當所要顯示的姓名及 / 或號碼出現時，請按**開始影印 / 傳真**或**確認**進行撥號。

列印電話簿清單

您可列印電話簿清單，以檢查您的自動撥號設定。

1 按下**電話簿**。

2 按**電話簿**或捲動按鈕（◀ 或 ▶），直到底部出現「Print」爲止，然後按**確認**。

列印單鍵撥號、快速撥號及群組撥號項目清單。

其他傳真方式

傳送多址傳送傳真

使用控制面板上的**多址傳送**按鈕時，您將可使用多址傳送傳真功能，將同一份文件傳送至多個位置。文件會自動儲存在記憶體中，並傳送至遠端站台。在傳送後，文件會自動從記憶體刪除。

1 將列印面朝下裝入 ADF 中。

若需有關載入文件的詳細資訊，請參閱第 6.5 頁。

2 依傳真需求來調整文件解析度。請參閱第 6.6 頁。

如果您需要變更深度，請參閱第 6.3 頁。

3 按下控制面板上的**多址傳送**。

4 使用數字鍵盤輸入遠端機器的號碼。

您可以使用單鍵鍵盤、快速撥號號碼或群組撥號號碼。若需有關儲存號碼的詳細資訊，請參閱第 6.13 頁。

5 按**確認**確認號碼。 螢幕會要求您輸入其他傳真號碼以發送文件。

注意：如果您已爲另一個多址傳送或延遲傳真工作新增多個號碼，則不會出現「Another No.」提示。您必須先等到此項工作完成。

6 若要輸入更多傳真號碼，按 **1** 以選擇「Yes」並重複步驟 4 和 5。您可新增最多 10 個目的地。

請注意，您無法將群組撥號號碼用於另一個傳真號碼。

7 輸入傳真號碼之後，請在「Another No.」提示出現時按 **2** 選擇「No」。

在傳送前會先將文件掃描進記憶體中。螢幕會顯示記憶體容量及儲存在記憶體中的頁數。

機器會開始依您輸入的號碼順序，來傳送儲存在記憶體中的文件。

傳送延遲傳真

您可以將機器設定爲您不在時稍後再傳送傳真。

1 將列印面朝下裝入 ADF 中。

若需有關載入文件的詳細資訊，請參閱第 6.5 頁。

2 依傳真需求來調整文件解析度。請參閱第 6.6 頁。

如果您需要變更深度，請參閱第 6.3 頁。

3 按**功能表**直到螢幕上方出現「Fax Feature」爲止。第一個可用的功能表項目「DelayFax」會顯示在底部。

4 按下**確認**。

5 使用數字鍵盤輸入遠端機器的號碼。

您可以使用單鍵鍵盤、快速撥號號碼或群組撥號號碼。若需有關儲存號碼的詳細資訊，請參閱第 6.13 頁。

6 按**確認**以確認螢幕上的號碼。螢幕會要求您輸入其他傳真號碼以發送文件。

注意：如果您已爲另一個多址傳送或延遲傳真工作新增多個號碼，則不會出現「Another No.」提示。您必須先等到此項工作完成。

7 若要輸入更多傳真號碼，按 **1** 以選擇「Yes」並重複步驟 4 和 5。您可新增最多 10 個目的地。

請注意，您無法將群組撥號號碼用於另一個傳真號碼。

8 輸入傳真號碼之後，請在「Another No.」提示出現時按 **2** 選擇「No」。

螢幕會要求您輸入名稱。

9 如果要指定傳輸對象的姓名，請輸入其姓名。如果不要指定，請略過此步驟。

如需如何使用數字鍵盤輸入姓名的詳細資訊，請參閱第 1.32 頁。

10 按下**確認**。

螢幕會顯示目前的時間，並要求您輸入傳送傳真的開始時間。

11 使用數字鍵盤輸入時間。

若要選擇 12 小時制的「AM」或「PM」，請按 * 或 # 按鈕，或任何數字鍵。

如果您設定的時間比目前時間早，文件就會在隔天的設定時間傳送。

12 當開始時間顯示正確時，按**確認。**

在傳送前會先將文件掃描進記憶體中。螢幕會顯示記憶體容量及儲存在記憶體中的頁數。

機器會返回待命模式。螢幕會提示您已進入待命模式且延遲傳真已設定。

注意：如果您要取消延遲傳送，請參閱第 6.25 頁中的「取消已排程的傳真」。

傳送優先傳真

使用優先傳真功能，就能將高優先性的文件比已預約的作業先一步傳送。此文件會掃描進記憶體中，當目前作業完成後，就開始傳送。此外，優先傳真會干擾站台間的多址傳送作業（也就是說，當傳送至站台 A 的作業結束後，在至站台 B 的傳送作業開始之前）或嘗試重撥。

1 將列印面朝下裝入 ADF 中。

若需有關載入文件的詳細資訊，請參閱第 6.5 頁。

2 依傳真需求來調整文件解析度。請參閱第 6.6 頁。

如果您需要變更深度，請參閱第 6.3 頁。

3 按**功能表**直到螢幕上方出現「Fax Feature」爲止。

4 按捲動按鈕（◀ 或 ▶）顯示底部的「Priority Fax」，然後按**確認**。

5 使用數字鍵盤輸入遠端機器的號碼。

若要輸入號碼，您可以使用單鍵鍵盤、快速撥號號碼或群組撥號號碼。有關詳細資訊，請參閱第 6.13 頁。

6 按下**確認**以確認號碼。螢幕會要求您輸入名稱。

7 如果要指定傳輸對象的姓名，請輸入其姓名。如果不要指定，請略過此步驟。

如需如何使用數字鍵盤輸入姓名的詳細資訊，請參閱第 1.32 頁。

8 按下**確認**。

在傳送前會先將文件掃描進記憶體中。螢幕會顯示記憶體容量及儲存在記憶體中的頁數。

機器會顯示目前所撥的號碼並傳送文件。

輪詢遠端機器

當一台傳真機要求另一台傳真機傳送文件時，可使用輪詢。當原稿文件的發送人不在辦公室時，即可使用此功能。文件收件人可以撥號至保有該文件的機器，要求其傳送文件。換言之，即是對保有原稿文件的機器進行輪詢。

您可以將機器設定成隨時自動接收無人操作之遠端傳真機所傳來的文件。此功能可讓您在電話使用率較低的下班時段執行自動輪詢。

注意：機器必須具備輪詢的功能。

1 按**功能表**直到螢幕上方出現「Fax Feature」爲止。

2 按捲動按鈕（◀ 或 ▶）顯示底部的「Delay Rx Poll」，然後按**確認**。

3 使用數字鍵盤輸入所要輪詢之遠端機器的號碼。

若要輸入數字，可使用單鍵鍵盤或快速撥號號碼。有關詳細資訊，請參閱第 6.13 頁。

4 按**確認**以確認螢幕上的號碼。螢幕上會要求您輸入其他傳真號碼。

注意：如果您已爲另一個多址傳送或延遲傳真工作新增多個號碼，則不會出現「Another No.」提示。您必須先等到此項工作完成。

5 若要輸入更多傳真號碼，按 **1** 以選擇「Yes」並重複步驟 4 和 5。您可新增最多 10 個目的地。

請注意，您無法將群組撥號號碼用於另一個傳真號碼。

6 輸入傳真號碼之後，請在「Another No.」提示出現時按 **2** 選擇「No」。

7 使用數字鍵盤輸入時間。

若要選擇 12 小時制的「AM」或「PM」，請按 * 或 # 按鈕，或任何數字鍵。

所設定的時間如果早於目前的時間，則機器將會在次日的該時間進行輪詢。

8 遠端機器如有設定 4 位數的輪詢碼保護，請輸入正確的代碼，然後按**確認**。

否則，請按**確認**接受「0000」（表示未設定代碼），或輸入 **0000**。

9 當開始時間顯示正確時，按**確認**。

機器會在指定的時間撥號，並依照您所輸入之遠端機器的順序接收其所傳來的文件。

新增文件至已排程的傳真

您可新增文件至您之前在機器記憶體中預定的延遲傳送中。

1 將列印面朝下裝入 ADF 中。

若需有關載入文件的詳細資訊，請參閱第 6.5 頁。

2 依傳真需求來調整文件解析度。請參閱第 6.6 頁。

如果您需要變更深度，請參閱第 6.3 頁。

3 按**功能表**直到螢幕上方出現「Fax Feature」爲止。

4 按捲動按鈕（◀ 或 ▶）顯示底部的「Add Page」，然後按**確認**。

螢幕會顯示上個在記憶體中預定的工作。

5 按捲動按鈕（◀ 或 ▶）找出要新增文件的傳真工作，然後按**確認**。

機器會自動將此文件儲存在記憶體中，而螢幕也會顯示記憶體容量及頁數。

在儲存後，機器會顯示總頁數，並加總頁數，然後回到待命模式。

取消已排程的傳真

1 按**功能表**直到螢幕上方出現「Fax Feature」爲止。

2 按捲動按鈕（◀ 或 ▶）顯示「Cancel Job」，然後按**確認**。螢幕會顯示上個在記憶體中預定的工作。

3 按捲動按鈕（◀ 或 ▶）找出要取消的傳真工作，然後按**確認**。

4 當螢幕要求您確認選擇時，按 **1** 選擇「Yes」。當選取的工作已取消後，機器會回到待命模式）。

若要取消選擇，按 **2** 以選擇「No」。

其他功能

使用安全接收模式

如果您不想讓未授權的人員看到您接收的傳真。您可以開啓安全接收模式，避免機器在無人操作時列印所收到的所有傳真。在安全接收模式下，所有傳入的傳真都會儲存在記憶體中。當此模式關閉之後，即會列印所儲存的所有傳真。

若要啓動安全接收模式：

1. 按**功能表**直到螢幕上方出現「Advanced Fax」爲止。
2. 按捲動按鈕（◀ 或 ▶）顯示底部的「Secure Receive」，然後按**確認**。
3. 按捲動按鈕（◀ 或 ▶）顯示底部的「On」，然後按**確認**。
4. 輸入所要使用的四位數密碼，然後按**確認**。

注意：您可啓動安全接收模式而不輸入密碼，但如此就無法確保傳真的安全。

5. 重新輸入密碼以確認，然後再按**確認**。
6. 如果要回到待命模式，按**停止 / 清除**。

機器會將其在「安全接收」模式下所接收的傳真儲存在記憶體中，並顯示「Secure Receive」通知您存有傳真。

若要列印已接收的文件：

1. 請依 Secure Receive 的步驟 1 和 2 來存取第 6.26 頁功能表。
2. 按捲動按鈕（◀ 或 ▶）顯示底部的「Print」，然後按**確認**。
3. 輸入 4 位數密碼，再按**確認**。

   機器會列印儲存在記憶體中的所有傳真。

若要關閉安全接收模式：

1 請依 Secure Receive 的步驟 1 和 2 來存取第 6.26 頁功能表。

2 按捲動按鈕（◀ 或 ▶）顯示底部的「Off」，然後按**確認**。

3 輸入 4 位數密碼，再按**確認**。

如此即可停用此模式，讓機器印出儲存在記憶體中的所有傳真。

4 如果要回到待命模式，按**停止 / 清除**。

列印報告

您的機器會列印包含有用資訊的報告。可以列印的報告包括：

電話簿清單

本清單顯示目前機器中儲存爲快速撥號及群組撥號的電話號碼。

您可以使用**電話簿**按鈕列印此電話簿清單；請參閱第 6.19 頁。

已傳傳真報告

本報告列出您最近傳送的傳真相關資訊。

已接收傳真報告

本報告列出您最近接收的傳真相關資訊。

系統資料清單

此清單顯示使用者可選選項的狀態。您可在變更設定後，列出此清單以確認您的變更。

排定工作資訊

此清單列出目前儲存以進行延遲傳真或省通話費傳真的文件。此清單列出作業的開始時間和類型。

訊息確認

此報告列出傳真號碼、頁數、工作時間長度、通訊模式及通訊結果。

您可將機器設定爲，在每個傳真工作後，自動列印訊息確認報告。請參閱第 6.3 頁。

垃圾傳真號碼清單

此清單顯示最多 10 個使用 Junk Fax Setup 功能表指定爲垃圾傳真號碼的號碼；請參閱 第 6.30 頁。啓動過濾垃圾傳真功能時，即會封鎖從這些號碼傳入的傳真。

此項功能會識別遠端傳真機 ID 的的最後 6 位數傳真號碼。

多次通訊報告

在從多個地點傳送文件後，會自動列印此份報告。

電源故障報告

當恢復電力後，若因爲停電而造成資料遺失的話，就會自動列印此報告。

注意：當未裝入紙張或卡紙時，您設定自動列印的清單將不會列印。

列印報告

1 按**功能表**直到螢幕上方出現「Reports」爲止。第一個可用的功能表項目「Phone Book」會顯示在底部。

2 按捲動按鈕（◀ 或 ▶），於底部顯示所要列印的報告或清單。

- Phone Book: 電話簿清單
- Sent Report: 已傳傳真報告
- RCV Report: 已接收傳真報告
- System Data: 系統資料清單
- Scheduled Jobs: 排定工作資訊
- MSG Confirm: 訊息確認
- Junk Fax List: 垃圾傳真號碼清單

3 按下**確認**。

將會列印出所選資訊。

使用進階傳真設定

您的機器具備多種使用者可選的傳送或接收傳真設定選項。在出廠時，已預設好這些選項，但您可能需要改變這些設定。若要瞭解目前的選項設定，可列出系統資料清單。如需列印清單的詳細資訊，請參閱第 6.27 頁

變更設定選項

1 按**功能表**直到螢幕上方出現「Advanced Fax」爲止。第一個可用的功能表項目「Send Forward」會顯示在底部。

2 按捲動按鈕（◀ 或 ▶），直到所需的功能表項目顯示在底部爲止，然後按**確認**。

3 當螢幕上出現所需的選項時，按捲動按鈕（◀ 或 ▶）選擇狀態，或使用數字鍵盤輸入值。

4 按下**確認**儲存選擇。

5 您可隨時按**停止 / 清除**，退出設定模式。

進階傳真設定選項

選項	說明
ECM Mode (Error Correction Mode)	「錯誤修正」模式對於不良的線路品質很有幫助，可確保所發送的傳真能夠順利地傳抵其他具有 ECM 功能的傳真機。如果線條品質太差，當您使用 ECM 模式傳真時，所需的時間會比較長。 選擇 **Off** 以關閉此項功能。 選擇 **On** 以啓動此項功能。
Junk Fax Setup	使用過濾垃圾傳真功能時，系統將不會接受記憶體中設爲垃圾傳真號碼之遠端站台所傳來的傳真。此功能對於封鎖不想接收的傳真非常有用。 選擇 **Off** 會關閉此項功能。任何人都能傳送傳真給您。 選擇 **On** 開啓此功能。您最多可使用 **Set** 選項將 10 組傳真號碼設爲垃圾傳真號碼。此項功能會識別遠端傳真機 ID 的的最後 6 位數傳真號碼。 在儲存號碼後，您就不會收到來自此登錄站台的傳真。如果要刪除所有垃圾傳真號碼，請使用 **All Delete** 選項。
Prefix Dial No	您可設定最多 5 位數的前綴撥號號碼。每次開始自動撥號之前，都會先撥此號碼。此項功能對存取 PABX 交換十分有用。
RCV Forward	您可以將機器設定成在指定的時段內將傳入的傳真轉送至其他傳真號碼。當傳真傳入您的機器時，就會把它儲存在記憶體中。然後，機器會撥打您指定的傳真號碼並發送傳真。 選擇 **Off** 以關閉此項功能。 選擇 **On** 以啓動此項功能。您可設定要轉送的傳真號碼。接著，您可以輸入開始時間及 / 或結束時間。Local Copy 選項可讓您將機器設定成在轉送完成，且未出現錯誤時自動列印傳真。
Secure Receive	您可設定讓接收的傳真不被未取得授權的人拿到。 若需有關設定此模式的詳細資訊，請參閱第 6.26 頁。
Send Forward	您可以設定機器自動將所有傳出的傳真，轉送至包括您所輸入的傳真號碼在內的指定目的地。 選擇 **Off** 以關閉此項功能。 選擇 **On** 以啓動此項功能。您可將遠端傳真機號碼設定爲轉送傳真的目的地。

選項	說明
Stamp RCV Name	本選項讓機器自動在接收文件每頁的底部，列印頁碼及接收日期及時間。 選擇 **Off** 以關閉此項功能。 選擇 **On** 以啓動此項功能。
Toll Save	您可以將機器設定成先將傳真儲存在記憶體內，留待於指定的優惠時段進行傳送。如需省通話費模式的詳細資訊，請參閱第 1.37 頁。 選擇 **Off** 以關閉此項功能。 選擇 **On** 以啓動此項功能。您可以設定省通話費模式的開始時間及 / 或結束時間。

使用遠端控制面板

使用遠端控制面板可讓您在電腦的桌面上建立及編輯電話簿項目，或更新機器的韌體程式。

安裝 Samsung 軟體時，會自動安裝 Remote Control Panel 程式。

如需安裝 Samsung 軟體的相關資訊，請參閱第 1.19 頁。

若要開啓遠端控制面板：

1. 啓動 Windows。
2. 從**開始**功能表中選取**程式集**。
3. 選擇 **Samsung MFP 560 Series**，再選擇 **Remote Control Panel**。

   Remote Control Panel 程式會隨即開啓。
4. Remote Control Panel 視窗中有兩個標籤：**Phonebook** 與 **Firmware Update**。

   若要退出，請按一下每個標籤底部的 **Exit** 按鈕。

   若需詳細資訊，請按一下每個標籤底部的 **Help** 按鈕。

Phonebook 標籤

按一下 **Phonebook** 標籤，可建立及編輯電話簿項目。

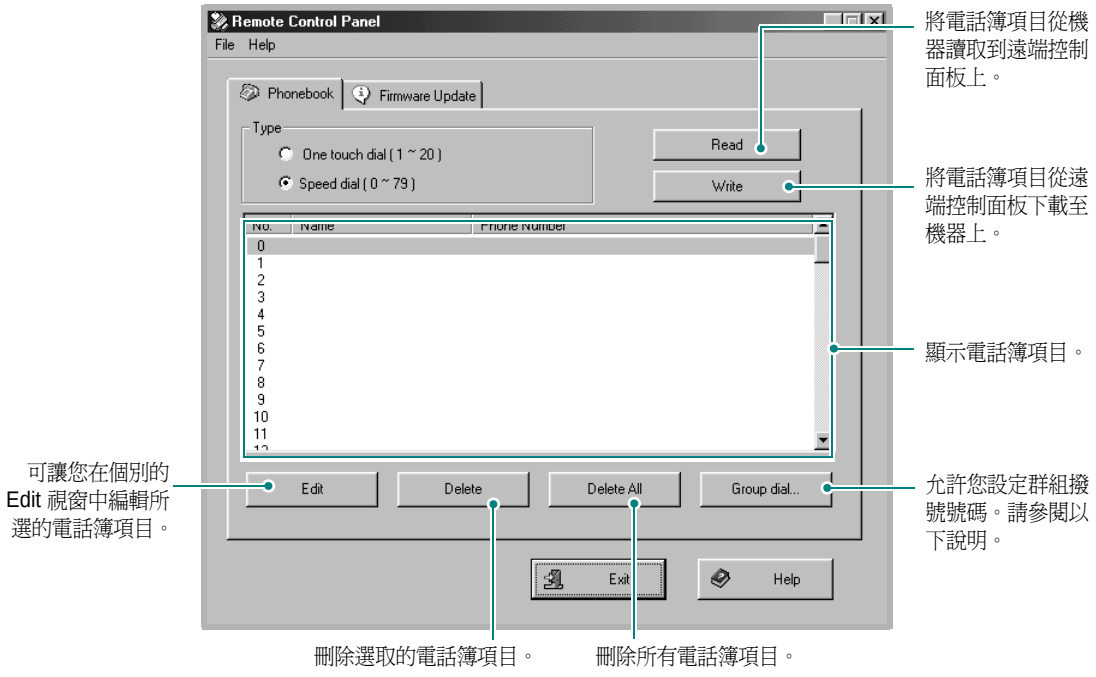

當您按一下 **Group Dial** 時，會開啓下列視窗。

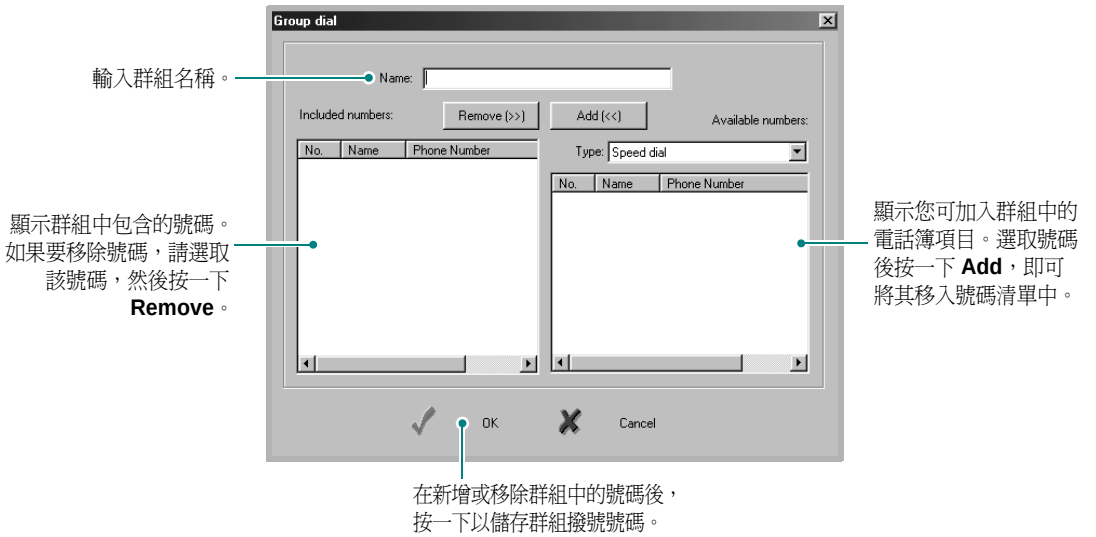

Firmware Update 標籤

按一下 **Firmware Update** 標籤，可更新機器的韌體。此功能應由授權的技師使用。請洽詢您購買本機器的經銷點。

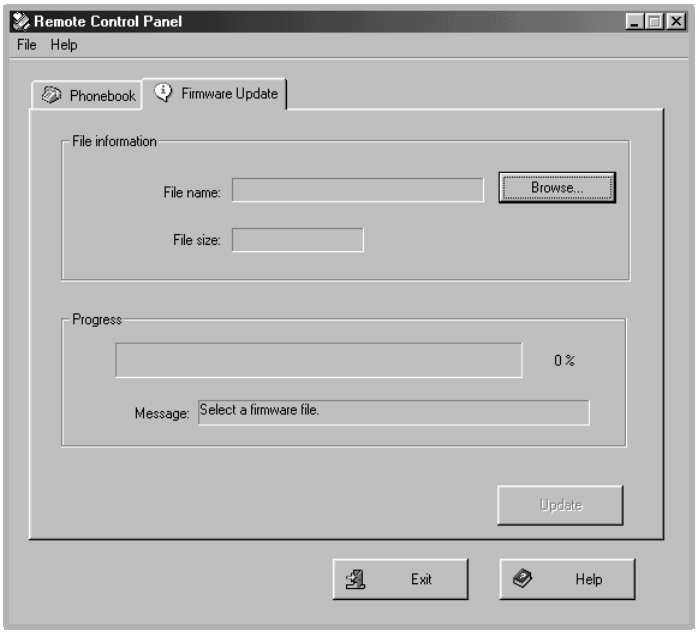

7 在 LINUX 系統中使用您的印表機

此章包括有關在 Linux 系統中使用本機器的資訊。

本章包含：

- **開始使用**
- **安裝 MFP 驅動程式**
- **使用 MFP Configurator**
- **設定印表機內容**
- **列印文件**
- **掃描文件**

開始使用

您需要從 Samsung 網站（www.samsung.com/printer）下載 Linux 軟體包，以安裝印表機和掃描軟體。

Samsung 的 MFP 驅動程式套件包含印表機與掃描器驅動程式，提供列印文件與掃描影像的功能。此套件還提供一些功能強大的應用程式，以便您設定機器並進一步處理已掃描的文件。

在 Linux 系統中安裝驅動程式之後，驅動程式套件將可讓您透過 USB 同時監控多項 MFP 裝置。您可對擷取的文件加以編輯、或使用同一個本機 MFP 或網路印表機將它列印、以電子郵件形式傳送、上傳至 FTP 站台或傳送至外部 OCR 系統。

MFP 驅動程式套件隨附智慧型且靈活的安裝程式。您無需搜尋 MFP 軟體可能需要的其他元件：所有必要的套件都會傳送至您的系統上進行自動安裝，此功能適用於許多常見的 Linux 複製程式。

安裝 MFP 驅動程式

系統需求

支援的作業系統

- Redhat 7.1 及更新版本
- Linux Mandrake 8.0 及更新版本
- SuSE 7.1 及更新版本
- Caldera OpenLinux 3.1 及更新版本
- Turbo Linux 7.0 及更新版本
- Slackware 8.1 及更新版本

建議硬體需求

- Pentium II 或更高
- 256 Mb 記憶體或以上
- HDD 1 Gb 或更大硬碟

注意：

- 還需要 200 Mb 以上的交換要求空間，以處理較大的掃描影像。
- Linux 掃描器驅動程式支援最大選擇解析度。請參閱第 A.3 頁中的「掃描器和影印機規格」。

軟體

- Linux Kernel 2.4 或更高
- Glibc 2.2 或更高
- CUPS
- SANE 1.4 或更高

安裝 MFP 驅動程式

1 請確定您已將機器連接至電腦。啓動您的電腦和機器。

2 當 Administrator Login 視窗出現時，請在 Login 欄位中輸入 *root* 並輸入系統密碼。

注意：您必須以超級使用者 (root) 的身分登入，才能安裝印表機軟體。您若不是超級使用者，請洽詢您的系統管理員。

3 從 Samsung 網站將 Unified Linux Driver 軟體包下載到您的電腦，並將其解壓縮。

4 按一下螢幕底部的圖示。當終端機畫面出現時，請輸入：

[root@localhost root]#tar zxf [檔案路徑]/UnifiedLinuxDriver.tar.gz

[root@localhost root]#cd [檔案路徑]/cdroot/Linux

[root@localhost Linux]#./install.sh

注意： 若您未使用圖形介面或是無法安裝驅動程式，就必須以文字模式使用驅動程式。遵循步驟 3 至 4，然後遵循終端機畫面中的指示。

5 按一下 **Install**。

6 當出現歡迎螢幕時，按一下 **Next**。

7 當安裝完成時，按一下 **Finish**。

安裝程式已將 MFP Configurator 桌面圖示和 Samsung MFP 群組加入系統功能表，以方便您使用。如果有任何問題，請參閱線上說明您可從系統功能表或從驅動程式套件視窗應用程式（例如 MFP Configurator 或 Image Editor）叫出此線上說明。

解除安裝 MFP 驅動程式

1 從桌面底部的 Startup 功能表圖示 ( ) 選擇 **Samsung MFP**，再選取 **Samsung MFP 560 Series Uninstall**。

2 按一下 **Next**。

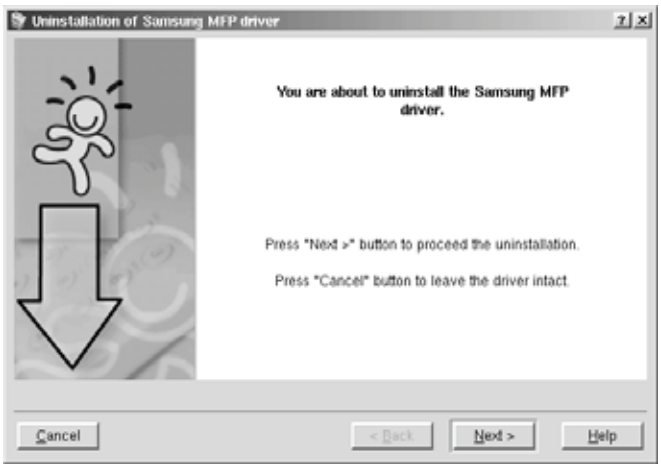

3 按一下 **Finish**。

使用 MFP Configurator

MFP Configurator 工具主要用於設定 MFP 裝置。由於 MFP 裝置是印表機和掃描器的組合，MFP Configurator 提供印表機和掃描器功能的邏輯群組。另外還有特殊的 MFP 埠選項，以控制透過單一的 I/O 通道存取 MFP 印表機和掃描器。

安裝 MFP 驅動程式（請參閱第 7.3 頁）之後，MFP Configurator 圖示會自動出現在桌面上。

開啓 MFP Configurator

1 按兩下桌面上的 **MFP Configurator**。

您可以按一下 Startup 功能表圖示，然後選擇 **Samsung MFP**，再選擇 **MFP Configurator**。

2 按下 Modules 面板上的每個按鈕，就可切換至對應的組態視窗。

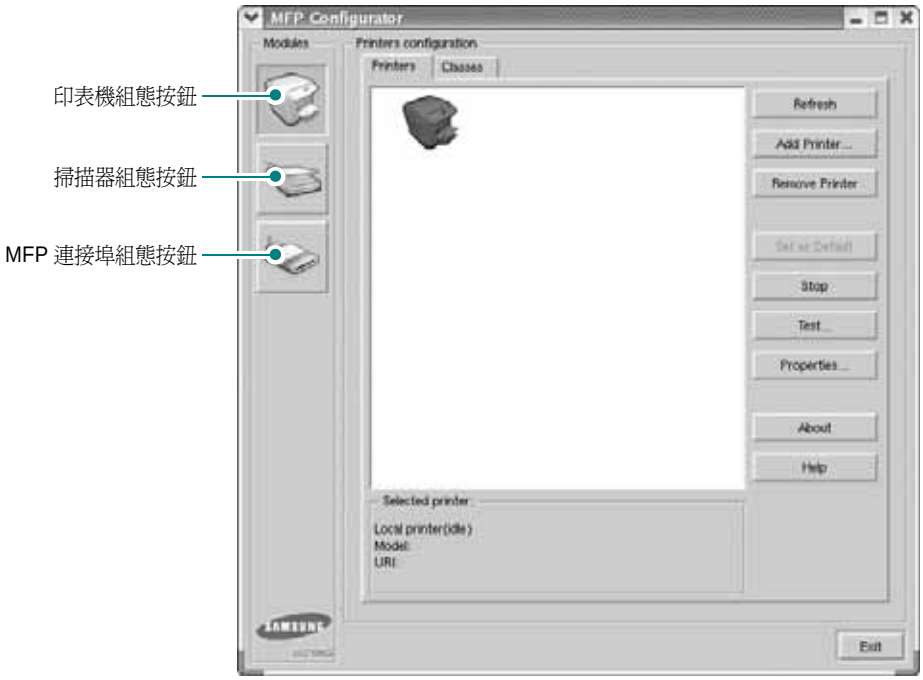

若要取得線上說明，請按一下 **Help**。

3 在變更組態後，請按一下 **Exit** 以結束 MFP Configurator。

印表機組態

Printers Configuration 包含 2 個標籤：**Printers** 和 **Classes**。

印表機標籤

只要按一下 MFP Configurator 視窗左側的印表機圖示按鈕，即會出現目前系統的印表機組態。

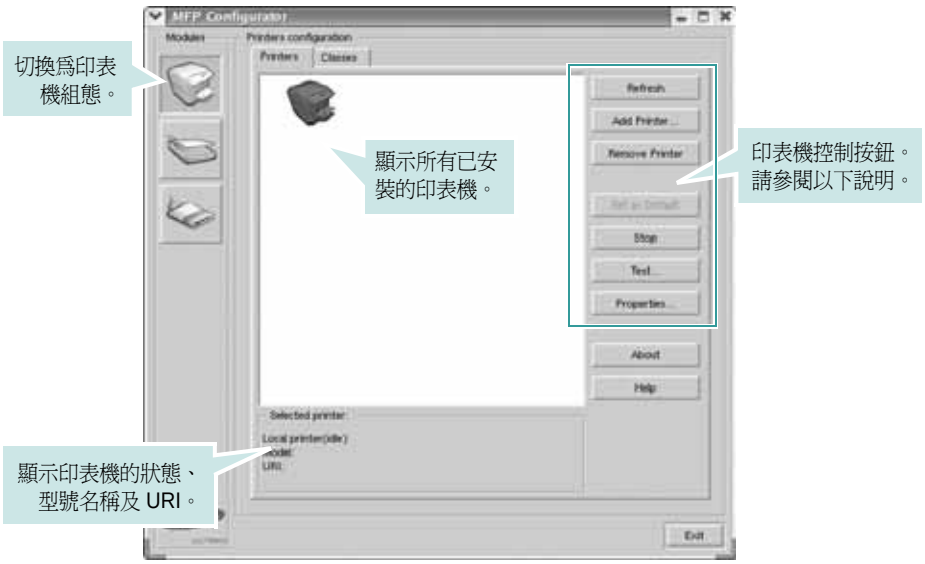

您可使用下列印表機控制按鈕：

- **Refresh**: 更新可用的印表機清單。
- **Add Printer**: 可讓您新增印表機。
- **Remove Printer**: 移除選擇的印表機。
- **Set as Default**: 將目前的印表機設爲預設印表機。
- **Stop/Start**: 停止 / 開始印表機。
- **Test**: 可讓您列印測試頁，來檢查機器是否正常運作。
- **Properties**: 可讓您檢視和變更印表機內容。有關詳細資訊，請參閱第 7.10 頁。

類別標籤

Classes 標籤列出可用的印表機類別。

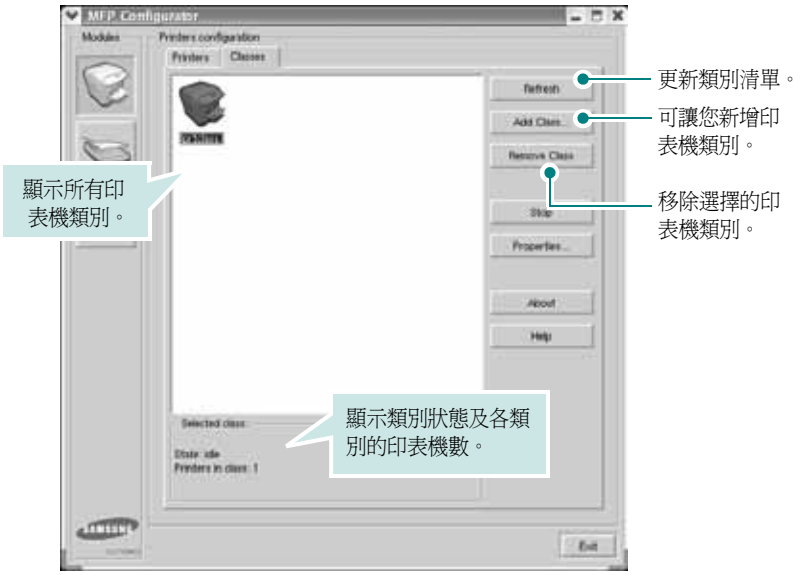

掃描器組態

在此視窗中，您可監視掃描裝置的活動、檢視已安裝的 Samsung MFP 裝置清單、變更裝置內容及掃瞄影像。

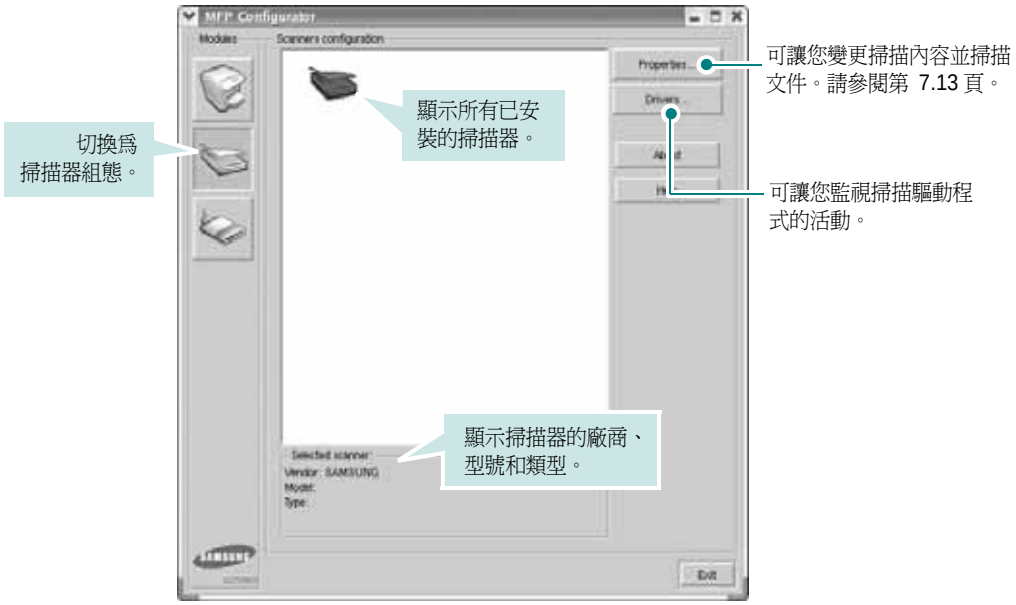

MFP 埠組態

在此視窗中，您可檢視可用的 MFP 埠清單，檢查每個埠的狀態，並且在連接埠所有者由於各種原因將其中止時，釋放該原本處於忙碌狀態的連接埠。

印表機和掃描器共用連接埠

您的機器可透過 USB 埠連接至主機電腦。由於 MFP 裝置包含多個裝置（印表機和掃描器），所以必須管理「客戶」應用程式透過單一 I/O 埠對這些裝置進行適當存取。

Samsung MFP 驅動程式套件提供 Samsung 印表機與掃描器驅動程式所適用的連接埠共用機制。驅動程式可透過所謂 MFP 埠來處理其裝置。任何 MFP 埠的目前狀態都可透過 MFP Ports Configuration 進行檢視。連接埠共用可避免您在另一個區塊處於使用中時，存取 MFP 裝置的功能區塊。

當您在系統上安裝新的 MFP 印表機時，強烈建議您使用 MFP Configurator 來進行。如此，將會要求您爲此新裝置選擇 I/O 埠。此選擇可爲 MFP 的功能提供最適合的組態。對於 MFP 掃描器，其 I/O 埠由掃描器驅動程式自動選擇，並將適當的設定套用爲預設值。

設定印表機內容

使用 Printers Configuration 所提供的內容視窗，可讓變更機器的多項印表機內容。

1 開啓 MFP Configurator。

視需要切換至 Printers Configuration。

2 在可用印表機清單選擇您的機器，並按一下 **Properties**。

3 Printer Properties 視窗將會開啓。

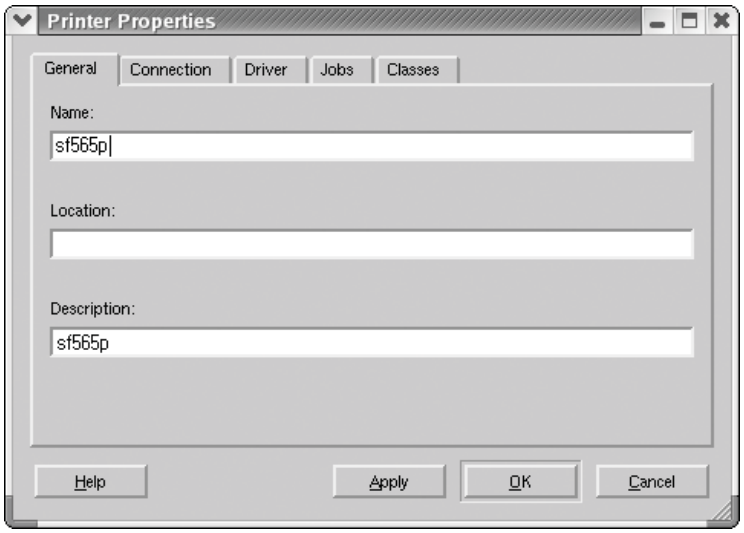

在視窗上方會出現下列 5 個標籤：

- **General**: 可讓您變更印表機位置和名稱。在此標籤中輸入的名稱，會顯示在 Printers Configuration 中的印表機清單上。
- **Connection**: 可讓您檢視或選擇另一個連接埠。
- **Driver**: 可讓您檢視或選擇另一個印表機驅動程式。按一下 **Options** 可以設定預設裝置選項。
- **Jobs**: 顯示列印工作清單。按一下 **Cancel job** 可以取消選擇的工作，然後勾選 **Show completed jobs** 核取方塊，可在工作清單上檢視之前的工作。
- **Classes**: 顯示您印表機所屬的類別。按一下 **Add to Class**，將印表機新增至特定類別，或按一下 **Remove from Class**，以從選取的類別移除印表機。

4 按一下 **OK** 可以套用變更，然後關閉 Printer Properties 視窗。

列印文件

從應用程式列印

許多 Linux 應用程式可讓您使用 Common UNIX Printing System (CUPS) 進行列印。您可透過此類應用程式來使用機器進行列印。

1 在您使用的應用程式中，從 **File** 功能表選擇 **Print**。

2 選擇 **Print** 可直接使用 **lpr**。

3 在 Samsung LPR 視窗中，從 Printer 清單選取您機器的型號，再按一下 **Properties**。

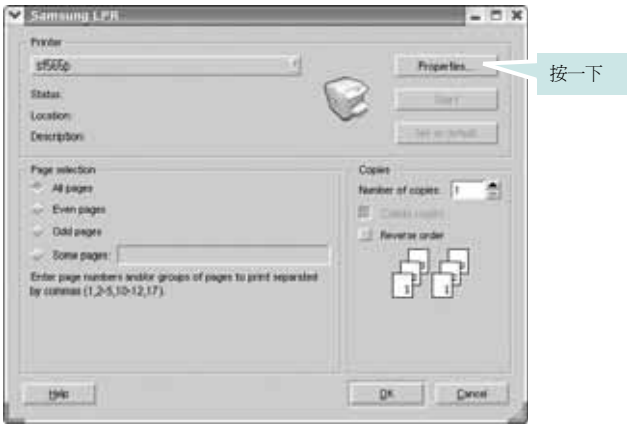

4 變更印表機及列印工作的內容。

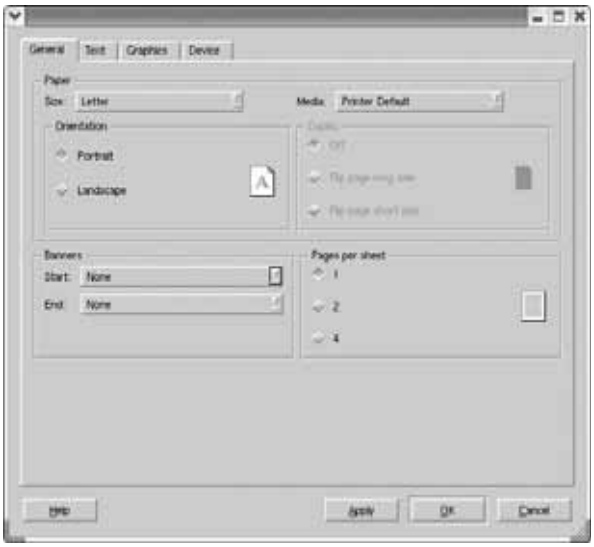

在視窗上方會出現下列 4 個標籤：

- **General** - 可讓您變更紙張大小、紙張類型及文件列印方向，啓用雙面列印功能、新增開始和結束標題並更改每頁的頁碼。
- **Text** - 讓您指定頁面邊界並設定文字選項，例如行距或欄。
- **Graphics** - 讓您設定列印影像檔案時使用的影像選項，例如色彩選項、影像大小或影像位置。
- **Device** - 可讓您設定列印解析度、紙張來源和目的地。

5 按一下 **OK** 套用變更，並關閉 sf565p Properties 視窗。

6 在 Samsung LPR 視窗中按一下 **OK** 開始進行列印。

7 Printing 視窗會隨即出現，讓您監視列印工作的狀態。

若要中止目前的工作，按一下 **Cancel**。

列印檔案

您可使用標準 CUPS 方式（直接從指令行介面打印），在 Samsung MFP 裝置上列印許多不同的檔案類型。CUPS lpr 公用程式可讓您進行上述動作。不過驅動程式套件會以更方便使用的 Samsung LPR 程式來取代標準的 lpr 工具。

若要列印文件檔案：

1 從 Linux shell 指令行，輸入 lpr <*file_name*>，再按 **Enter**。Samsung LPR 視窗出現。

當您只輸入 *lpr* 就按 **Enter** 時，會先出現 Select file(s) to print 視窗。選擇您要列印的檔案，再按 **Open**。

2 在 Samsung LPR 視窗中，從清單中選擇您的印表機，再變更印表機及印列工作內容。

若需有關內容視窗的詳細資訊，請參閱第 7.11 頁。

3 按一下 **OK** 以開始列印。

掃描文件

您可使用 MFP Configurator 視窗來掃描文件。

1 按兩下桌面上的 MFP Configurator。

2 按一下 按鈕，以切換至 Scanners Configuration。

3 選擇清單上的掃描器。

當您只有一個 MFP 裝置，且它已連接至電腦並已啓動時，您的掃描器會出現在清單中，並自動選擇。

如果電腦連接兩個以上的掃描器時，您可隨時選擇任一個要使用的掃描器。例如，當在第一台掃描器進行擷取工作時，您可選擇第二台掃描器、設定裝置選項並同時開始影像擷取工作。

注意：顯示在 Scanners configuration 的掃描器名稱會隨裝置名稱而有不同。

4 按一下 **Properties**。

5 將要掃描之文件的**列印面朝下**裝入 ADF（自動文件送紙器）中，並調整文件引導器。

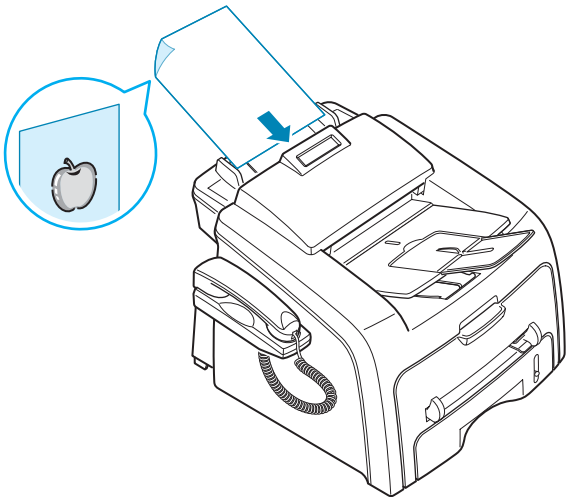

若需準備原稿文件的詳細說明，請參閱第 4.2 頁。

6 按一下 Scanners Properties 視窗中的 **Preview**。

將文件掃描，並在 Preview 窗格中顯示影像。

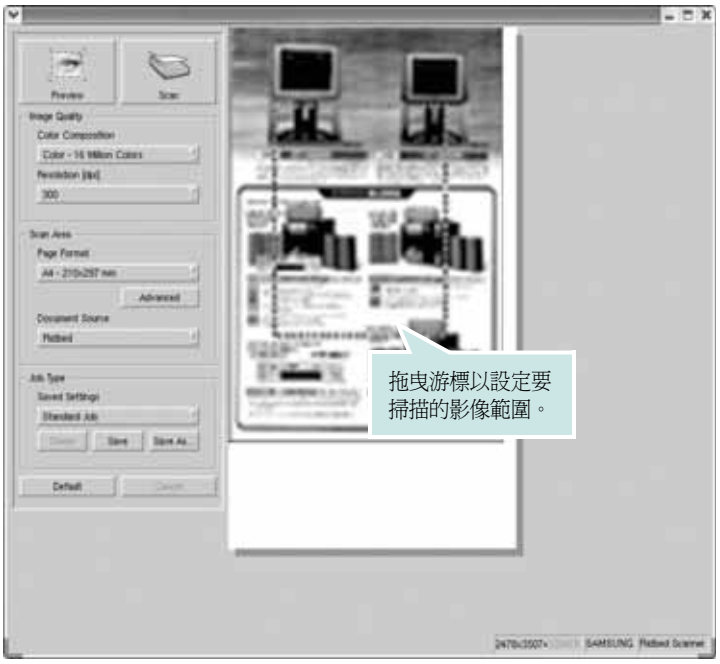

7 在 Image Quality 和 Scan Area 欄位中變更掃描選項。

- **Image Quality**: 讓您選擇影像的色彩組成及掃描解析度。
- **Scan Area**: 讓您選擇頁面大小。**Advanced** 按鈕可讓您手動設定頁面大小。

如果您要使用預設的掃描選項設定，則從 Job Type 下拉式清單中進行選擇。若需有關預設的 Job Type 設定的詳細資訊，請參閱第 7.16 頁。

您可按一下 **Default**，將掃描選項還原爲預設設定。

8 當完成後，按 **Scan** 以開始掃描。

視窗左下方出現狀態列，顯示掃描的進度。若要取消掃描，按下 **Cancel**。

9 掃描的影像會出現在新的 Image Editor 視窗中。

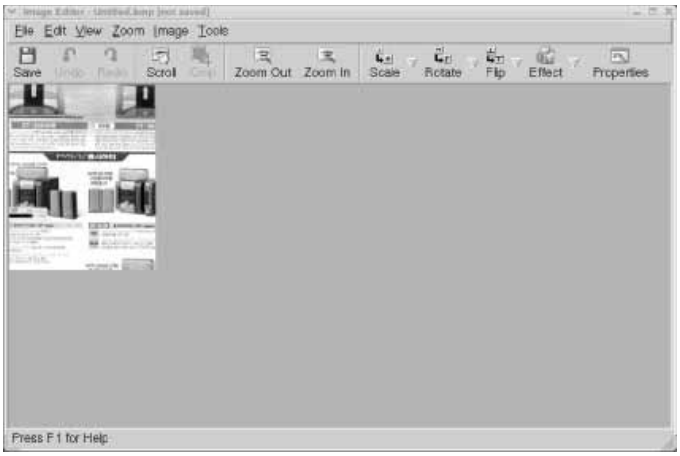

如果您要編輯已掃描的影像，請使用工具列。若需有關編輯影像的詳細資訊，請參閱第 7.17 頁。

10 完成後，按一下工具列上的 **Save**。

11 選擇您要儲存影像的目錄，再輸入檔案名稱。

12 按一下 **Save**。

使用預設的工作類型設定

您可儲存您的掃描選項，以便在稍後掃描時擷取使用。

若要儲存新的 Job Type 設定：

1 從 Scanner Properties 視窗中變更選項。

2 按一下 **Save As**。

3 輸入設定名稱。

4 按一下 **OK**。

您的設定已新增至 Saved Settings 下拉式清單中。

若要儲存 Job Type 設定以供下個掃描工作使用：

1 從 Job Type 下拉式清單中選擇您要使用的設定。

2 按一下 **Save**。

下次您開啓 Scanner Properties 視窗時，會自動爲此掃描工作選擇儲存的設定。

若要刪除工作類型設定：

1 從 Job Type 下拉式清單中選擇您要刪除的設定。

2 按一下 **Delete**。

此項設定會從清單中刪除。

使用 Image Editor

Image Editor 視窗提供編輯掃描影像的功能表指令和工具。

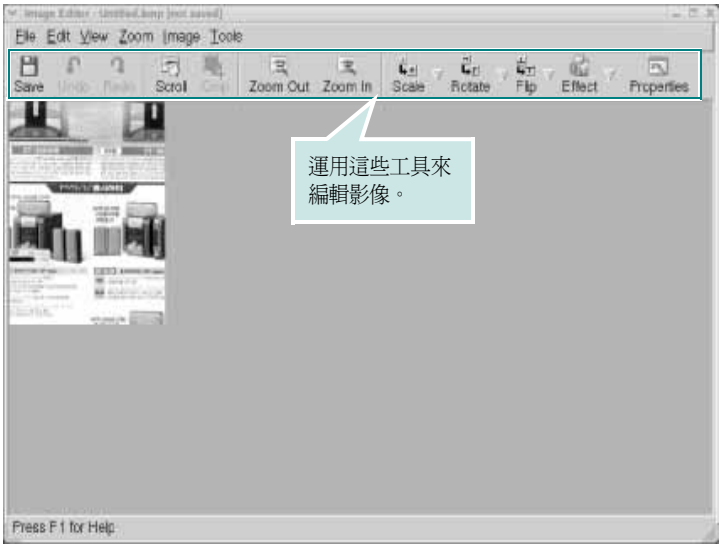

您可使用下列工具來編輯影像：

工具	功能
Save	儲存影像。
Undo	取消上個動作。
Redo	還原取消的動作。
Scroll	可讓您捲動影像。
Crop	剪裁選擇的影像範圍。
Zoom Out	縮小影像。
Zoom In	放大影像。

工具	功能
	讓您縮放影像大小；您可手動輸入大小，或按比例設定垂直或水平縮放比例。
	可讓您旋轉影像；您可從下拉式清單中選擇旋轉度數。
	可讓您垂直或水平翻轉影像。
	可讓您調整影像的明亮度或對比，或翻轉影像。
	顯示影像的內容。

若需有關 Image Editor 程式的詳細說明，請參閱線上說明。

8 維護

本章介紹如何維護您的機器和碳粉匣。

本章包含：

- **清除記憶體**
- **調整陰影**
- **清潔您的機器**
- **維護碳粉匣**
- **消耗性及更換部件**
- **更換 ADF 橡膠墊**

清除記憶體

您可以有所選擇地清除儲存在機器記憶體中的資訊。

1 按控制面板上的**功能表**，直到螢幕上方出現「Maintenance」爲止。

2 按捲動按鈕（◀ 或 ▶）顯示底部的「Clear Memory」，然後按**確認**。

第一個可用的功能表項目「Clear All Mem.」會顯示在底部。

3 按捲動按鈕（◀ 或 ▶）找出所要清除的項目。

- Clear All Mem.: 清除所有儲存在記憶體中的資料，並將所有設定重設爲出廠預設值。
- Paper Setting: 將紙張設定的所有選項都還原爲出廠預設值。
- Copy Setup: 將影印設定的所有選項都還原爲出廠預設值。
- Fax Setup: 將所有 Fax Setup 選項還原爲原廠預設值。
- Fax Feature: 取消機器記憶體中的所有排定傳真工作。
- Advanced Fax: 將所有 Advanced Fax 選項還原爲原廠預設值。
- Sound/Volume: 將聲音及音量設定重設爲原廠預設值。
- Machine Setup: 將所有的系統設定（例如機器 ID、日期和時間、顯示語言和節省模式）重設爲出廠預設值。
- Sent Report: 清除所有已傳傳真的記錄。
- RCV Report: 清除所有已收傳真的記錄。
- Phone Book: 清除記憶體中所儲存的單鍵撥號號碼、快速撥號號碼及群組撥號號碼。

4 按下**確認**。選取的記憶體已清除，螢幕會詢問您是否要繼續清除下個項目。

5 若要清除其他項目，請按**確認**鍵，然後重複步驟 3 與 4

或者

如果要回到待命模式，按**停止 / 清除**。

調整陰影

掃描單元髒污可能會導致陰影值改變。您的影本若是出現黑線或模糊的現象，請調整陰影設定。

1 將白紙裝入 ADF。

2 按控制面板上的**功能表**，直到螢幕上方出現「Maintenance」爲止。

3 按捲動按鈕（◀ 或 ▶）顯示底部的「Adjust Shading」，然後按**確認**。

4 按捲動按鈕（◀ 或 ▶）選擇「On」，然後按**確認**。

您的機器會挑選紙張，然後調整陰影值。

清潔您的機器

要維持列印品質，請在更換碳粉匣之後、或當列印品質不良時，遵照下列步驟來清潔印表機。

注意：

- 清潔機器內部時要小心，以免碰到碳粉匣下方的傳輸滾軸。您手指上的油漬可能會造成列印品質問題。
- 使用含大量酒精的界面活性劑、溶劑、或其它物質清潔機殼，可能會造成外殼褪色或外殼龜裂。

清潔機器外部

使用無絨的軟布清潔機殼。您可使用微濕的軟布，但請小心不要讓水滴在機器上或機器內部。

清潔機器內部

在列印過程中，紙張、碳粉及灰塵粒子會囤積在機器上或其內部。這些累積的髒物會造成列印品質問題，例如碳粉斑點或拖尾。清潔機器內部可避免或減少這些問題。

1 關閉機器並拔下電源線。等待機器冷卻。

2 打開前蓋並拉出碳粉匣，然後將其輕輕向下推。

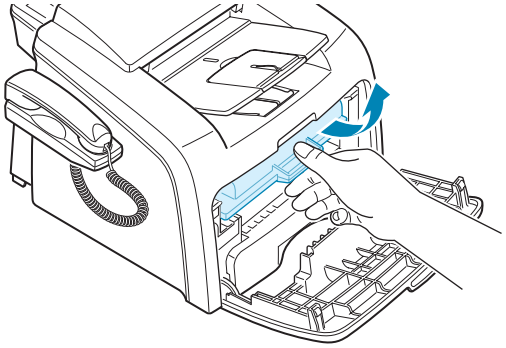

3 請使用無絨的乾布擦掉碳粉匣區域和碳粉匣槽中累積的灰塵和溢出的碳粉。

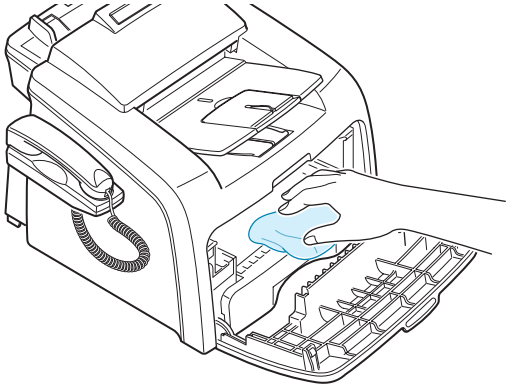

小心：爲了避免損害碳粉匣，碳粉匣暴露在光線下的時間不能太久。必要時請用紙包上。請不要觸摸機器內部的黑色傳輸捲軸。

4 重新將碳粉匣安裝回印表機，關閉上蓋。

5 插入電源線並打開機器。

清潔掃描單元

保持掃描單元清潔有助於確保最佳影印效果。我們建議每天開始工作時清潔一次掃描單元，並在工作期間視需要進行清潔。

1 將無絨的軟布或紙巾用水稍微沾濕。

2 打開控制面板時，請握住其底部向上拉。

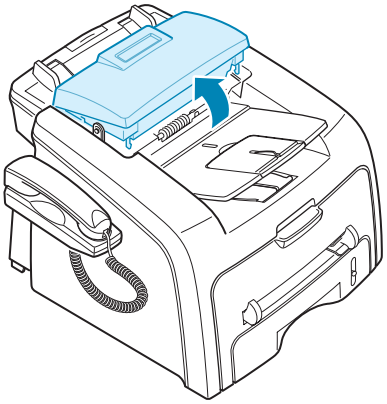

3 依照下列方法拆下白色滾輪：

將白色滾輪右端的塑膠軸套上的小型卡榫。將卡榫略爲向內拉，然後提高卡榫，使滾輪鬆脫。將滾輪提起至右側，再解開滾輪左側，然後旋轉軸套使其觸及插槽（①）。接著將滾輪向下拉（②）。

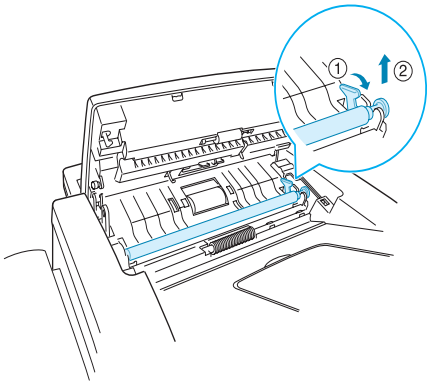

4 以微濕的軟布擦拭滾輪表面。

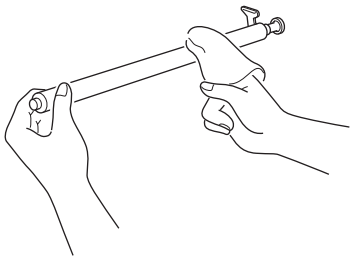

5 使用乾的軟布小心擦拭掃描玻璃。

玻璃若非常髒，請先後以微濕的軟布與乾的軟布擦拭。請注意不要刮傷玻璃表面。

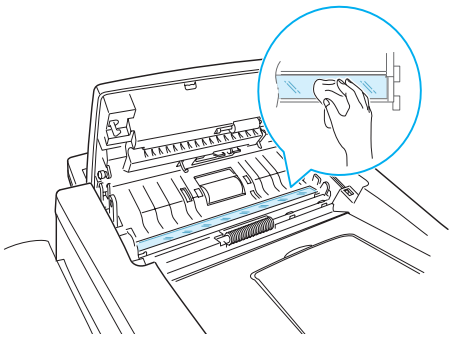

6 放回滾輪時，請先插入左端，再插入右端，然後將軸套轉入正確的位置固定。

7 重新裝回支撐架與控制面板，然後蓋上控制面板，將其卡入正確的位置。

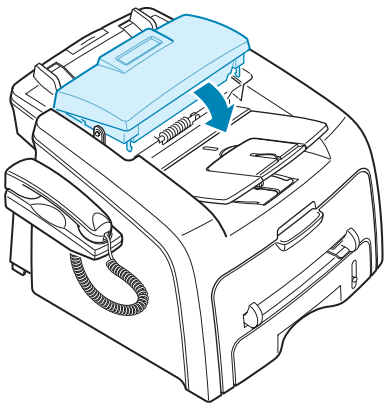

維護碳粉匣

碳粉匣儲存

爲了充分利用碳粉匣，請牢記下列規定：

- 請在要使用時才將碳粉匣從包裝中取出。
- 切勿重新填充碳粉匣。**因使用重新裝填的碳粉匣所造成的損壞，不包括在機器保固之內。**
- 碳粉匣儲存環境要求與機器相同。
- 爲了避免損害碳粉匣，碳粉匣暴露在光線下的時間不能太久。

碳粉節省

要節省碳粉，按一下印表機控制面板上的**省碳模式**按鈕；請參閱第 1.37 頁。按鈕燈亮起。使用此項功能可延長碳粉匣的壽命，並降低每頁的列印成本，但它也會降低列印品質。

預期的碳粉匣壽命

碳粉匣使用壽命取決於列印工作所消耗的碳粉量。實際的數字視頁面的列印密度而定。如果列印大量圖片，則可能需要更頻繁地更換碳粉匣。

重新搖勻碳粉

當碳粉匣壽命快到時，會出現白色條紋或列印變淡。LCD 會顯示警告訊息「Toner Low」。您可搖勻碳粉匣中的碳粉，暫時改善列印品質。

1 開啓前蓋。

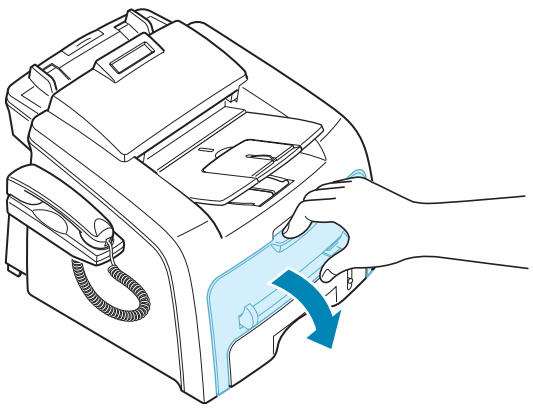

2 將碳粉匣拉出，再輕輕滾動碳粉匣 5 或 6 次，以使碳粉匣內的碳粉均勻分佈。

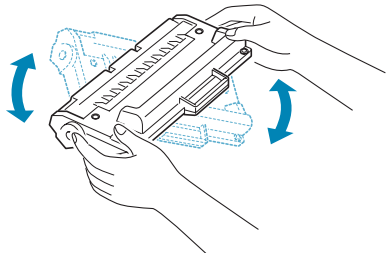

注意：如果碳粉沾污您的衣物，請以乾布擦拭並以冷水清洗。熱水會將碳粉附著於纖維上。

3 重新將碳粉匣安裝回印表機，關閉上蓋。

更換碳粉匣

當碳粉用完後，當列印或接收傳真時，都只會列印出白紙。此時必須更換碳粉匣。當控制面板螢幕顯示警告訊息「Toner Empty」時，機器會停止列印。

注意：您可以將機器設定成忽略「Toner Empty」訊息而繼續列印。請參閱第 8.10 頁。

1 開啓前蓋。

2 將用完的碳粉匣輕輕向下推，再將它拉出來。

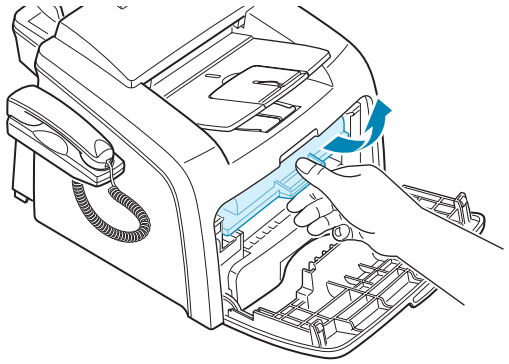

3 打開新碳粉匣，再以水平方向輕輕搖動 4 或 5 次，讓碳粉匣內的碳粉均勻分佈。

保存包裝盒和塑膠袋。

4 將新碳粉匣推入，直到它卡住定位。

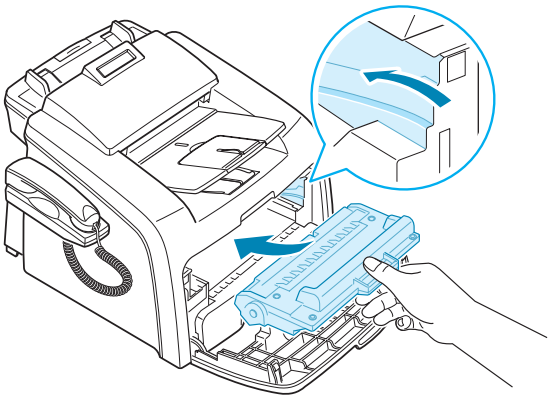

5 關閉前蓋。

設定 Notify Toner 選項

您如果將 Notify Toner 功能表選項設爲 「On」，則機器會在需要更換碳粉匣時，自動傳真至您的維修公司或經銷商，通知其需要更換新的碳粉匣。當您購買機器時，您的經銷商會預設此傳真號碼。

1 按控制面板上的**功能表**，直到螢幕上方出現 「Maintenance」爲止。

第一個可用的功能表項目 「Clean Drum」會顯示在底部。

2 按捲動按鈕（◀ 或 ▶）顯示底部的 「Notify Toner」，然後按**確認**。

3 按捲動按鈕（◀ 或 ▶）變更設定。

選擇 「On」以啓用此項功能。選擇 「Off」以停用此項功能。

4 按下**確認**儲存選擇。

清潔感光鼓

如果列印時出現垂直條紋或黑點，可能就需要清潔碳粉匣的 OPC 感光鼓。

1 在設定清理程序之前，請先確定已將紙張載入機器中。

2 按控制面板上的**功能表**，直到螢幕上方出現 「Maintenance」爲止。

第一個可用的功能表項目 「Clean Drum」會顯示在底部。

3 按**確認**。

4 當螢幕提示您確定選擇時，按**確認**。

機器會列印清潔頁。感光鼓表面的碳粉粒會吸附在紙張上。

5 如果問題仍然存在，請重複步驟 1 到 4。

忽略「Toner Empty」訊息

當碳粉匣用盡時，機器會顯示「Toner Empty」訊息，並停止列印。

您可以將機器設定成忽略該訊息而繼續列印。

1 按下**功能表**，直到螢幕出現「Machine Setup」。

2 按捲動按鈕（◀ 或 ▶）顯示底部的「Ignore Toner」，然後按**確認**。

3 按捲動按鈕（◀ 或 ▶）選擇「On」或「Off」。

選擇「On」會忽略「Toner Empty」訊息。

選擇「Off」會在訊息出現時停止列印。此爲預設設定。

4 按下**確認**儲存選擇。

消耗性及更換部件

每經過一段時間的使用後，您會需要更換碳粉匣、捲軸以及加熱器，以保持最佳的效能，並且避免列印品質問題及因爲部件磨損老舊而產生的送紙問題。

在您列印了一定數量的頁數後，您應該更換下列項目。

項目	列印頁數（平均值）
ADF 橡膠墊	約 10,000 頁
ADF 滾輪	約 60,000 頁
送紙滾輪	約 60,000 頁
傳送滾輪	約 60,000 頁
加熱器單元	約 60,000 頁

如欲購買消耗性及更換部件，請聯絡您的 Samsung 經銷商，或您購買印表機的零售商。極力建議您除了安裝碳粉匣及 ADF 橡膠墊之外，其餘項目均應交由受過訓練的服務專員執行。

更換 ADF 橡膠墊

您可向 Samsung 經銷商或您購買此機器的零售商購買 ADF 橡膠組件。

1 打開控制面板時，請握住其底部向上拉。

2 取下機器控制面板左側的支撐架，再將控制面板整個掀開。

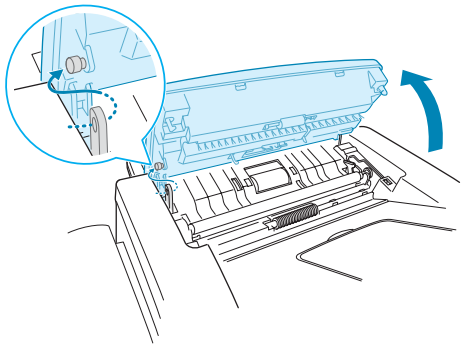

3 拆下右側的鉸鍊，將控制面板從機器上拆下。

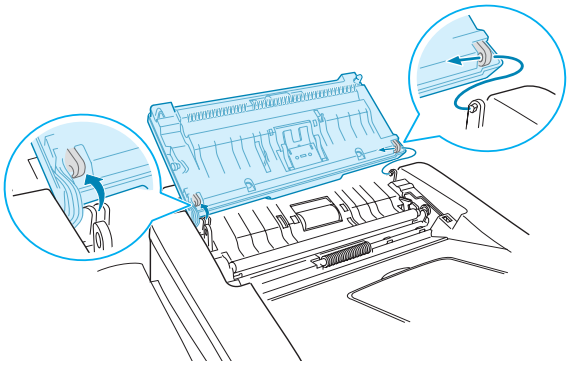

注意：請注意，在拔下機器控制面板的接頭前，請先關閉 LCD。

4 使用螺絲刀按下 ADF 橡膠墊金屬片上的插槽，以鬆開金屬片與 ADF 橡膠墊。

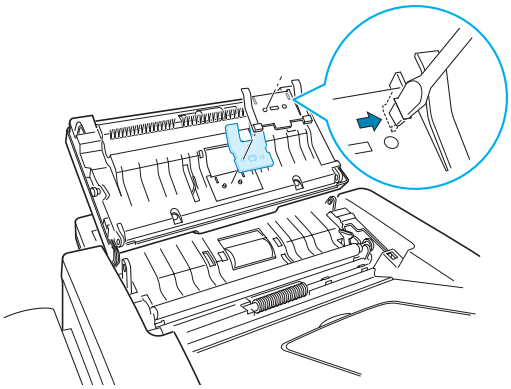

5 將新的 ADF 橡膠墊與金屬片上的洞孔對齊，然後將金屬片上的卡榫插入機器的插槽。將其下壓，以鎖入正確位置。

6 裝回控制面板時，請先接回右側的鉸鍊，然後再插入左臂，將控制面板右推。

7 重新裝回支撐架與控制面板，然後蓋上控制面板，將其卡入正確的位置。

9 疑難排解

本章提供遇到錯誤時如何解決的有用資訊。

本章包含：

- **清除文件卡紙**
- **清除卡紙**
- **清除 LCD 錯誤訊息**
- **解決問題**

清除文件卡紙

當文件通過 ADF （自動文件送紙器）而發生卡紙時，螢幕上會出現「Document Jam」。

輸入夾紙

1 將 ADF 中其餘的文件取出。

2 將夾住的文件輕輕拉出 ADF。

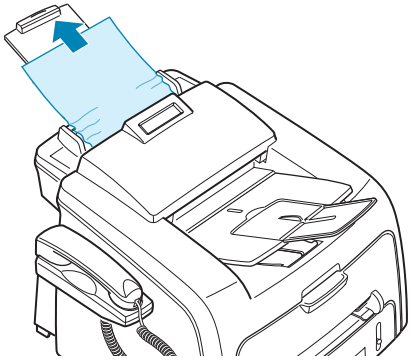

3 然後將文件重新裝入 ADF。

注意：爲避免文件卡紙，請勿裝載過厚、過薄或厚薄混合的文件。

輸出夾紙

1 將 ADF 中其餘的文件取出。

2 打開控制面板時，請握住其底部向上拉。

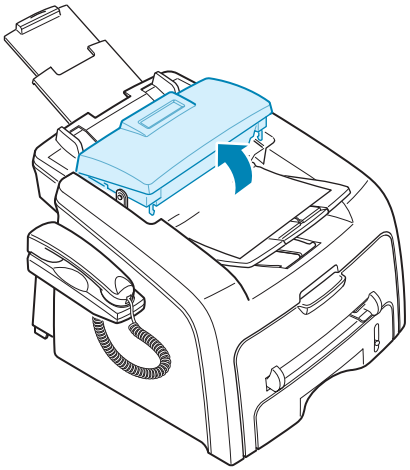

3 輕輕將夾紙拉出 ADF。

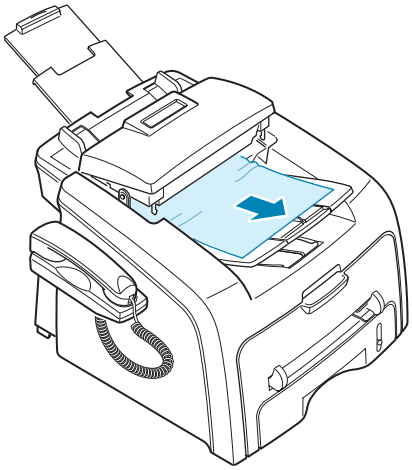

4 蓋上控制面板。然後將文件重新裝入 ADF。

清除卡紙

發生卡紙時，螢幕上會出現「Paper Jam」。請參閱下表找出卡紙位置，並清除卡紙。

訊息	卡紙位置	轉至
[Paper Jam 0] Open/Close Door	在紙匣內。	第 9.4 頁
[Paper Jam 1] Open/Close Door	在加熱器區或碳粉匣附近。 在手動送紙器中。	第 9.6 頁
[Paper Jam 2] Check Inside	在出紙區域。	第 9.5 頁

爲避免將紙張撕破，請將卡紙輕輕地緩慢拉出。依下列步驟來清除卡紙。

在紙匣

1 打開並關閉前蓋。卡紙會自動從機器退出。

如果卡紙未退出，請繼續進行步驟 2。

2 將紙匣拉出。

3 逕自將卡紙輕輕拉出，取出卡紙。

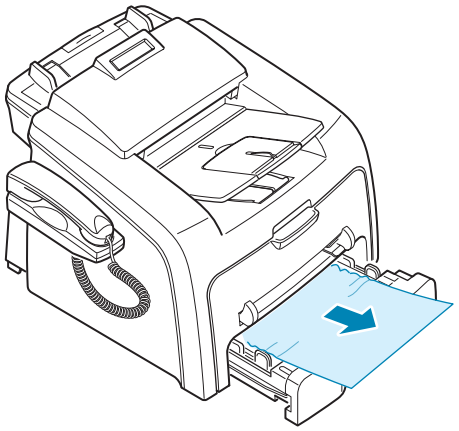

如果拉出時有阻力，而拉不出來，或您看不到卡紙的位置，請跳至碳粉匣附近的加熱器區。請參閱第 9.6 頁。

4 將紙匣插入機器中，直到卡住定位。

5 打開並關閉前蓋一次，以繼續列印。

在紙張輸出區域

1 打開並關閉前蓋。卡紙會自動從機器退出。

如果卡紙未退出，請繼續進行步驟 2。

2 輕輕將紙張拉出前側輸出紙匣。跳至步驟 6。

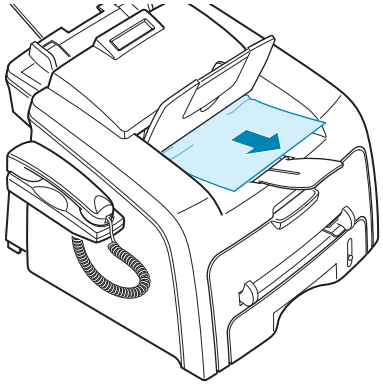

拉出時如有阻力，導致您無法拉出，或您在前側的輸出紙匣中找不到卡紙，請繼續步驟 3。

3 打開後蓋。

4 徑直將卡紙輕輕拉出，取出卡紙。

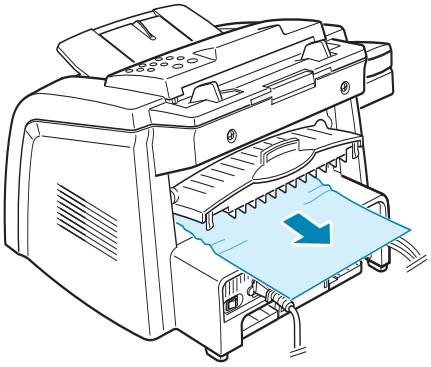

5 關閉後蓋。

6 打開並關閉前蓋一次，以繼續列印。

在加熱器區或碳粉匣附近

注意：加熱器區域會非常燙。從機器中取出卡紙時要格外小心。

1 打開前蓋並拉出碳粉匣，然後將其輕輕向下推。

2 徑直將卡紙輕輕拉出，取出卡紙。

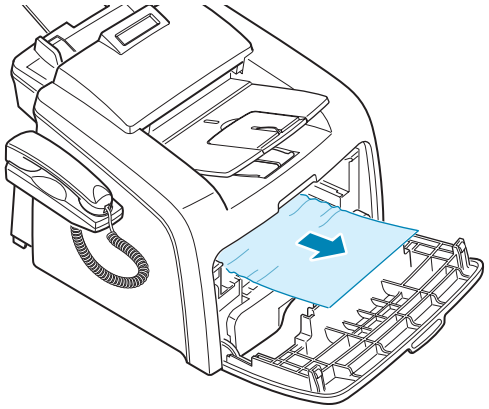

3 重新安裝碳粉匣並關上前蓋。列印會自動繼續。

在手動送紙器

當您嘗試使用手動送紙器進行列印，但機器因爲沒紙或紙張裝載不正確而偵測不到紙張時，會在螢幕上顯示「　　」。

當紙張從手動送紙器送入機器不正確時，也會出現此錯誤訊息。此時，請將紙張拉出。

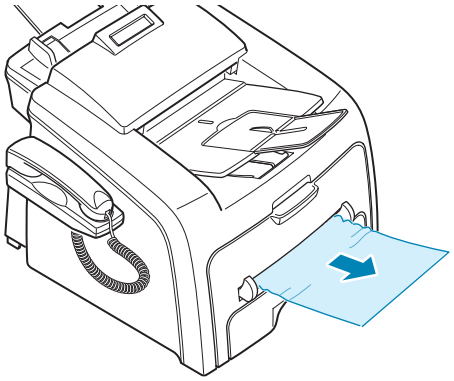

避免卡紙提示

選擇正確的紙張類型可避免大部份卡紙。如果印表機內產生卡紙，請遵照這裡的步驟第 9.3 頁。

- 當您裝入紙張時，請依第 1.12 頁的程序進行。確保可調整導軌已正確定位。
- 請勿在紙匣中裝入過多的紙張。請確定紙張沒有超過紙匣內部的紙量限制標記。
- 當機器在列印中時，請勿將紙張從紙匣取出。
- 在載入之前，屈曲、扇動、或拉直紙張。
- 請勿使用有油污、潮濕、或高度捲曲的紙張。
- 請勿在紙匣混合放入不同種類的紙張。
- 僅使用建議的列印材料。請參閱第 A.6 頁中的「紙張規格」。
- 請確定紙匣中列印材料的列印面朝下，而在手動送紙器中，則以列印面朝上送紙。
- 如果當您載入 A5 大小的紙張時，經常會有卡紙的現象：
  - 依下列圖示將紙張載入紙匣。

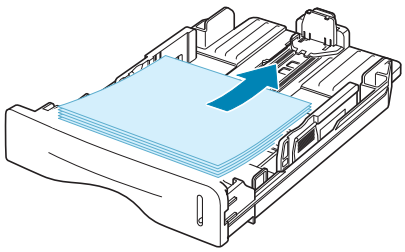

  - 在印表機的內容視窗中，將頁面方向設定爲 **Landscape**。請參閱第 3.3 頁。

清除 LCD 錯誤訊息

出現在螢幕上的訊息指出機器的狀態或錯誤。請參閱以下表格來了解訊息的意義，並視需要解決問題。訊息及其含義以字母順序排列。

顯示幕	含義	建議的解決方案
[Comm. Error]	機器出現通訊問題。	請發送方再發一次。
[Document Jam]	載入 ADF（自動文件送紙器）中的文件卡紙。	清除文件卡紙。請參閱第 9.2 頁。
[Door Open]	前蓋或後蓋未關好。	將前後蓋緊。
[Incompatible]	遠端機器不具備所要求的功能，如延遲傳輸。 如果遠端機器的記憶體空間不足以完成您要嘗試的操作時，也會有這種情況。	重新確認遠端機器的功能。
[Jam 1] or [No Cartridge]	沒有安裝碳粉匣。	安裝碳粉匣。請參閱第 1.10 頁。
[Line Error]	由於電話線路問題，使您的機器無法連接至遠端機器，或失去聯繫。	請重試。如果問題仍然存在，請等待一小時左右，等線路排除問題後再試一次。 或是開啓 ECM。請參閱第 6.30 頁。
[No Answer]	在重撥幾次後，遠端傳真機仍無回應。	請重試。確認遠端機器在操作中。
[No Paper] Add Paper	紙匣已用盡紙張。	在紙匣中裝入紙張。請參閱第 1.12 頁。
[Paper Jam 0] Open/Close Door	紙匣的送紙區發生卡紙。	清除卡紙。請參閱第 9.4 頁。
[Paper Jam 1] Open/Close Door	• 出紙區發生卡紙。 • 手動送紙器有卡紙，或機器偵測到手動送紙器未送紙。	清除卡紙。請參閱第 9.6 頁。
[Paper Jam 2] Check Inside	加熱器區發生卡紙。	清除卡紙。請參閱第 9.5 頁。
[Stop Pressed]	在執行影印或傳真時按下了**停止/清除**按鈕。	請重試。

顯示幕	含義	建議的解決方案
[Toner Empty]	碳粉匣已耗盡。機器停止列印。	請更換新的碳粉匣。請參閱第 8.8 頁。
[Toner Low]	碳粉匣即將耗盡。	將碳粉匣取出並輕輕搖晃它。這樣可以暫時改善列印品質。
Cancel ? 1:Yes 2:No	機器會在文件載入記憶體時出現記憶體已滿的狀態。	若要取消傳真工作，請按 **1** 按鈕「Yes」。 如果要傳送已儲存的頁面，請按 **2** 按鈕「No」。您應等稍後有可用記憶體時，再傳送剩下的頁面。
CRU Fuse Error	機器無法辨識新的碳粉匣。	請連絡維修代表。
Group Not Available	您在僅能使用單一位置號碼的地方選取了群組位置號碼，例如當新增多址傳送號碼。	改用單鍵撥號號碼或快速撥號號碼，或是使用數字鍵盤手動撥號。
Line Busy	遠端人員未接聽，或線路佔線。	請在幾分鐘後重試。
Load Document	您嘗試設定影印或傳真操作，但未載入文件。	請載入文件，然後再試一次。
Low Heat Error Open Heat Error [Over Heat]	定影器單元出現問題。	拔下電源線後再重新插回。如果問題依然存在，請聯絡服務代表。
Memory Full	記憶體已滿。	刪除不必要的文件，在有更多可用記憶體時再重新傳送，或分次傳送。
NO. Not Assigned	您嘗試使用的單鍵或快速撥號位置未指定號碼。	使用數字鍵盤手動撥打號碼，或指定號碼。若要儲存號碼，請參閱第 6.13 頁中的「自動撥號」。
Operation Not Assigned	您要進行新增 / 取消操作，但並無等待進行的工作。	檢查螢幕確定是否有排定的工作。螢幕在待命模式下，會指出這些排定工作，例如延遲傳真。
Power Failure	電源已關閉再開啓，而機器記憶體並未儲存。	您必須重新開始在電源故障前所進行的工作。
Retry Redial?	機器正在等待指定的時間間隔後，重撥之前忙線的站台。	您可以按下**確認**立即重撥，或按下**停止 / 清除**取消重撥操作。

解決問題

下表列出了一些可能發生的狀況以及建議的解決方案。請遵循建議的解決方案解決問題。如果問題仍然存在，請與服務代表聯絡。

送紙問題

狀況	建議的解決方案
列印期間卡紙。	清除卡紙。請參閱第 9.3 頁。
紙張黏在一起。	• 確定不要在紙匣中載入太多張紙。紙匣最多可放入 250 張紙，視紙張的厚度而定。 • 確保使用的紙張類型正確。請參閱第 A.6 頁中的「紙張規格」。 • 將紙張從紙匣取出，再屈曲或扇動紙張。 • 潮濕的環境會使某些紙張黏在一起。
有多張紙未進入。	• 不同紙張類型會堆疊在紙匣中。僅載入同一類型、大小和重量的紙張。 • 如果有多張紙造成卡紙，請清除卡紙。請參閱第 9.3 頁。
紙張未送入機器中。	• 取出機器內部的異物。 • 未正確裝入紙張。將紙張從紙匣內取出，然後正確地重新裝入。 • 紙匣中的紙張太多。將過多的紙張從紙匣取出。 • 紙張太厚。請只使用符合機器要求之規格的紙張。請參閱第 A.6 頁中的「紙張規格」。
紙張不斷發生卡紙。	• 紙匣中的紙張太多。將過多的紙張從紙匣取出。 • 使用的紙張類型不正確。請只使用符合機器要求之規格的紙張。請參閱第 A.6 頁中的「紙張規格」。如果您要使用特殊材質列印，請使用手動送紙器。 • 機器內可能有雜物。打開前蓋並取出異物。
投影片在出紙時黏在一起。	僅在投影片專用的雷射印表機上列印投影片。投影片從機器輸出後，立即將其取走。
信封不正或無法正確進紙。	確認紙張引導器緊貼信封的兩側。

列印問題

狀況	可能原因	建議的解決方案
機器無法列印。	機器未接通電源。	檢查電源線連接情況。檢查電源開關和電源。
	該機器未選爲預設印表機。	在 Windows 中將 **Samsung MFP 560 Series** 設爲預設印表機。
	檢查機器的下列情況： • 前蓋或後蓋未關好。 • 卡紙。 • 沒有裝入紙張。 • 沒有安裝碳粉匣。	找出問題後解決問題。 • 關閉上蓋。 • 清除卡紙。請參閱第 9.3 頁。 • 裝入紙張。請參閱第 1.12 頁。 • 安裝碳粉匣。請參閱第 1.10 頁。 如果出現印表機系統錯誤，請聯絡您的服務代表。
	電腦和機器之間的連接纜線連接不正確。	拔下印表機纜線，然後重新連接。
	電腦和機器之間的連接纜線損壞。	如果可能的話，將該線纜連接到另一台作業正常的電腦並試著列印文件。您也可以嘗試使用其他印表機纜線。
	連接埠設定不正確。	檢查 Windows 印表機設定，確認列印工作被傳送到正確的連接埠，例如說，LPT1。如果電腦具有一個以上的連接埠，請確定機器是連接到正確的那一個。
	機器設定可能不正確。	檢查印表機屬性，確保所有列印設定都正確。
	印表機驅動程式可能安裝不正確。	移除印表機驅動程式，然後重新安裝它，請分別參閱第 1.21 頁和第 1.21 頁。
	機器發生故障。	檢查控制面板上的顯示幕訊息，看機器是否指示有系統錯誤。
機器從錯誤的紙張來源選擇列印紙材。	印表機屬性中的紙張來源選擇可能不正確。	在許多軟體應用程式中，紙張來源選項是位在印表機設定內容內的 **Paper** 標籤。選擇正確的紙張來源。請參閱第 3.9 頁。
列印工作非常慢。	該工作可能非常複雜。	降低頁面複雜度，或嘗試調整列印品質設定。 機器在列印 Letter 大小的紙張時，最快列印速度爲 17 PPM；在列印 A4 大小的紙張時，最快列印速度爲 16 PPM。

狀況	可能原因	建議的解決方案
頁面的一半是空白的。	頁面方向設定可能不正確。	在應用程式中變更頁面方向。請參閱第 3.3 頁。
	紙張尺寸和紙張尺寸設定不符。	確保印表機驅動程式設定中的紙張尺寸與紙匣中的紙張相符。
機器列印出的文字是錯誤的、亂碼或不完整。	印表機纜線鬆脫或損壞。	拔下印表機纜線，然後重新連接。嘗試列印先前已成功列印的工作。如果可能的話，將纜線和機器連接到其他電腦，然後嘗試列印已知可列印的工作。最後，嘗試使用新印表機纜線。
	選擇的印表機驅動程式錯誤。	檢查應用程式的印表機選擇功能表，確保選擇正確的機器。
	軟體應用程式出現故障。	嘗試從其他應用程式列印工作。
	作業系統出現故障。	退出 Windows 並重新啓動電腦。關閉機器電源，然後重新開啓電源。
列印出的是空白頁面。	碳粉匣損壞或碳粉耗盡。	必要時搖勻碳粉。請參閱第 8.7 頁。 必要時更換碳粉匣。
	檔案可能有空白頁。	檢查檔案，確保不包含空白頁。
	某些零件（例如控制器或機板）可能出現故障。	請與服務代表聯絡。
在 Adobe Illustrator 中列印出的圖案不正確。	軟體應用程式設定錯誤。	Graphic 內容在 **Advanced Options** 視窗中選取 **Download as Bit Image**，並列印文件。
當使用 USB 連線時，錯誤訊息會不斷出現。	當 USB 模式設爲「Fast」時，有些 PC 使用者可能會遇到 USB 通訊不良的問題。	將 USB 模式變更爲「Slow」。若要這麼做，請依下列步驟： 1. 按控制面板上的**功能表**，直到螢幕上方出現「Machine Setup」爲止。 2. 按捲動按鈕（◀ 或 ▶）顯示底部的「USB Mode」，然後按**確認**。 3. 按捲動按鈕（◀ 或 ▶）選擇「Slow」。 4. 按下**確認**儲存選擇。 5. 按**停止 / 清除**以回到待命模式。

列印品質問題

機器內部如果不清潔，或不正確地裝入紙張會降低列印品質。請參閱下表排除該問題。

狀況	建議的解決方案
列印太淡或褪色 	如果頁面上有垂直白色條紋或褪色區域： • 碳粉不足。您可以暫時延長碳粉匣壽命。請參閱第 8.7 頁中的「重新搖勻碳粉」。如果這不能改善列印品質，請安裝新碳粉匣。 • 紙張可能不符合紙張規格，例如，紙張太潮或太粗糙。請參閱第 A.6 頁中的「紙張規格」。 • 如果整張紙的列印都很淺，可能是列印解析度設定太淡，或者碳粉節省模式已啓動。請調整列印解析度，並關閉省碳模式。請分別參閱第 3.9 頁與第 1.37 頁。 • 如果同時出現褪色和拖尾，可能是碳粉匣需要清潔。請參閱第 8.9 頁中的「清潔感光鼓」。 • 可能是掃描單元表面髒污。清潔掃描單元。請參閱第 8.5 頁。
碳粉規格 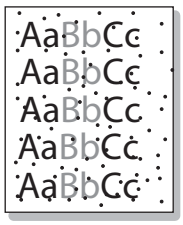	• 紙張可能不符合規格，例如，紙張太潮或太粗糙。請參閱第 A.6 頁中的「紙張規格」。 • 傳墨輥或紙張路徑可能髒污。清潔機器內部及感光鼓。請參閱第 8.4 頁與第 8.9 頁。
脫墨 	如果褪色的區域呈圓型，且隨意地出現在頁面上。 • 單張紙可能出現問題。嘗試重新列印工作。 • 紙張潮濕度不均，或紙張表面有濕點。嘗試使用其他品牌的紙張。請參閱第 A.6 頁中的「紙張規格」。 • 整批紙有問題。製造過程可能導致某些區域無法接受碳粉。嘗試使用其他種類或品牌的紙張。 • 碳粉匣可能損壞。請參閱下一頁的垂直重複性瑕疵。 • 如果這些步驟都不能解決您的問題，請與服務代表聯絡。
垂直線條 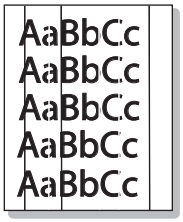	如果有垂直黑色條紋出現在頁面上： • 碳粉匣內部的感光鼓可能被刮壞。取出碳粉匣，並安裝新碳粉匣。請參閱第 8.8 頁中的「更換碳粉匣」。

狀況	建議的解決方案
灰色背景 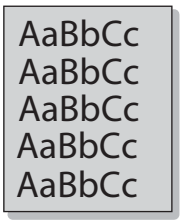	如果背景色的濃度無法接受： • 改用重量比較輕的紙張。請參閱第 A.6 頁中的「紙張規格」。 • 檢查機器的環境，很乾（低濕度）或很濕（高於 80% RH）的狀況可能會增加背景陰影的程度。 • 取出舊碳粉匣，並安裝新碳粉匣。請參閱第 8.8 頁中的「更換碳粉匣」。
碳粉拖尾 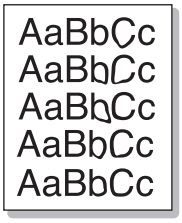	• 清潔機器內部。請參閱第 8.4 頁。 • 檢查紙張類型和品質。請參閱第 A.6 頁中的「紙張規格」。 • 取出碳粉匣，並安裝新碳粉匣。請參閱第 8.8 頁中的「更換碳粉匣」。
垂直重複性瑕疵 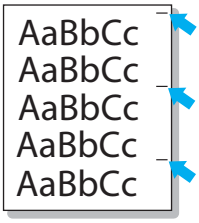	如果墨痕按一定間隔重複出現在列印面上： • 碳粉匣可能損壞。如果頁面上出現重複性的瑕疵，請重複列印幾次清潔頁，來清潔碳粉匣；請參閱第 8.9 頁中的「清潔感光鼓」。列印完清潔頁後，如果同樣的問題仍然存在，請取出碳粉匣並安裝新碳粉匣。請參閱第 8.8 頁中的「更換碳粉匣」。 • 機器零件可能沾有碳粉。如果瑕疵出現在紙張背面，列印幾頁後問題通常會自行解決。 • 加熱元件可能損壞。請與服務代表聯絡。
背景殘痕 	背景殘痕是因爲部份碳粉擴散到列印頁上。 • 紙張可能太潮。嘗試使用另一批紙張列印。請在需要取用時才拆開紙張包裝，以免紙張吸收太多水份。 • 如果信封上出現背景殘痕，請變更列印佈局以避免在背面有重疊接縫的地方列印。在接縫上列印可能會導致出現問題。 • 如果背景殘痕覆蓋了列印頁的整個表面區域，請透過軟體應用程式或印表機內容調整列印解析度。
字元變形 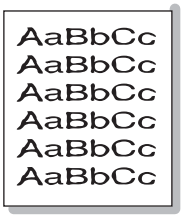	• 如果字元變形或有中空影像，可能是紙張太光滑。請嘗試使用其他廠牌的紙張。請參閱第 A.6 頁中的「紙張規格」。 • 如果字元變形或出現波浪效果，可能是掃描器單元需要維修。如果需要維修，請聯絡服務代表。

狀況	建議的解決方案
頁面歪斜 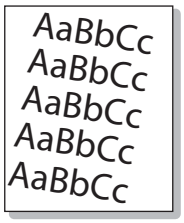	• 確保正確裝入紙張。 • 檢查紙張類型和品質。請參閱第 A.6 頁中的「紙張規格」。 • 確保紙張或其他紙材已正確裝入，且導軌與紙疊間的接觸不會太緊或太鬆。
捲曲或波浪 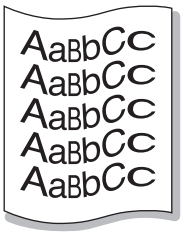	• 確保正確裝入紙張。 • 檢查紙張類型和品質。溫度和濕度過高都會造成紙張捲曲。請參閱第 A.6 頁中的「紙張規格」。 • 將紙匣中的紙疊上下顛倒置放。也嘗試將紙匣中的紙張旋轉 180 度。 • 嘗試從後端輸出槽列印。
皺紋或折痕 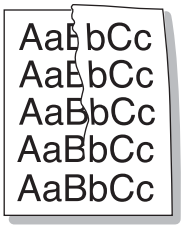	• 確保正確裝入紙張。 • 檢查紙張類型和品質。請參閱第 A.6 頁中的「紙張規格」。 • 將紙匣中的紙疊上下顛倒置放。也嘗試將紙匣中的紙張旋轉 180 度。 • 嘗試從後端輸出槽列印。
列印輸出的背面較髒 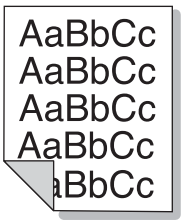	檢查是否碳粉洩漏。清潔機器內部。請參閱第 8.4 頁。
黑色頁面 	• 碳粉匣可能安裝不正確。移除碳粉匣，然後重新插入。 • 碳粉匣可能損壞，需要更換。取出碳粉匣，並安裝新碳粉匣。請參閱第 8.8 頁中的「更換碳粉匣」。 • 機器可能需要維修。請與服務代表聯絡。

狀況	建議的解決方案
碳粉鬆散 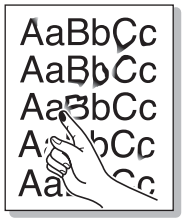 	• 清潔機器內部。請參閱第 8.4 頁。 • 檢查紙張類型和品質。請參閱第 A.6 頁中的「紙張規格」。 • 取出碳粉匣，並安裝新碳粉匣。請參閱第 8.8 頁中的「更換碳粉匣」。 • 如果問題仍然存在，則機器可能需要維修。請與服務代表聯絡。
字元空缺 	字元空缺表示在字元中應該是全黑色的部分卻出現了白色區域： • 如果使用的是投影片，請使用其他類型的投影片。因爲投影片的特性，有些字元空缺現象是正常的。 • 您可能列印到紙張的錯誤面。取出紙張並將其翻面。 • 紙張可能不符合要求的紙張規格。請參閱第 A.6 頁中的「紙張規格」。
水平條紋 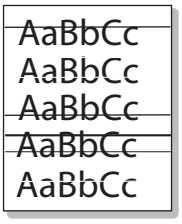 	如果出現水平黑色條紋或拖尾： • 碳粉匣可能安裝不正確。取出並重新裝入碳粉匣。 • 碳粉匣可能損壞。取出碳粉匣，並安裝新碳粉匣。請參閱第 8.8 頁中的「更換碳粉匣」。 • 如果問題仍然存在，則機器可能需要維修。請與服務代表聯絡。
捲曲 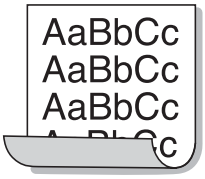 	如果列印的紙張捲曲或紙張無法送入印表機： • 將紙匣中的紙疊上下顛倒置放。另請嘗試將紙匣中的紙張旋轉 180 度。 • 嘗試從後端輸出槽列印。

影印問題

狀況	建議的解決方案
影本太淡或太深。	使用**深度**按鈕以加深或調淡影印的背景。
影本模糊不清、出現線條、痕跡、髒點。	• 瑕疵若是存於原稿文件，請按**深度**按鈕，淡化影本的背景。 • 瑕疵若不是存於原稿文件，請清潔掃描單元。請參閱第 8.5 頁。
影印的影像歪斜。	• 確定已將原稿文件置於 ADF（自動文件進紙器）中的正確位置。 • 檢查影印紙張是否正確裝載。
列印出空白影本。	確定原稿文件在 ADF 中爲列印面朝下。
影印影像可輕易擦掉。	• 以新拆封的紙張來更換紙匣中的紙張。 • 在極爲潮濕的環境下，不要將長時間將紙張留在機器中。
經常發生卡紙。	• 扇動紙疊，再將它置於紙匣中。在紙匣中重新裝入新紙。必要時檢查 / 調整紙張導軌。 • 確保使用適當磅數的紙張。建議使用 75 g/m^2（20 磅）磅數的紙張。 • 清除卡紙後，檢查機器中是否還留有其他影印紙張。
碳粉匣可列印的紙張比預期的列印張數少。	• 您的原稿文件可能包含圖片、全彩或粗線條。例如，可能爲表格、新聞稿、書籍或其他碳粉用量較高的文件。 • 機器可能經常開關。

掃瞄問題

狀況	建議的解決方案
掃描器無法運作。	• 確定要掃描的文件是以列印面朝下的方式裝入 ADF 中。 • 可能沒有足夠的記憶體來儲存要掃描的文件。嘗試使用預掃描功能，看它是否可以運作。嘗試降低掃描解析度。 • 檢查 USB 纜線連接是否正確。 • 確保 USB 纜線沒有損壞。改用工作正常的纜線。必要時更換纜線。 • 檢查掃描器設定是否正確。檢查 SmarThru Configuration 或您要使用的應用程式中的掃描設定，以確定掃描工作是否已傳送至正確的連接埠（如 LPT1）。

狀況	建議的解決方案
掃描器掃描非常慢。	• 檢查機器是否正在列印接收的資料。請在目前工作完成後，再掃瞄文件。 • 圖形掃描的速度比文字掃描慢很多。 • 在掃瞄模式中，通訊速度會變慢，因爲需要大量的記憶體來分析和重現掃瞄的影像。透過 BIOS 設定將電腦設定爲 ECP 印表機模式。這將有助於提高速度。如需有關如何設定 BIOS 的詳細資訊，請參閱電腦使用指南。
電腦螢幕上出現訊息： • 「裝置無法設定爲需要的 H/W 模式。」 • 「連接埠正在被其他程式使用。」 • 「連接埠已停用。」 • 「掃描器正在接收或列印資料。目前工作完成後，請再試一次。」 • 「無效的處理。」 • 「掃描失敗。」	• 可能正在進行影印或列印工作。當目前工作完成後，再嘗試此項工作。 • 選取的連接埠正在使用中。重新啓動電腦，然後再試一次。 • 印表機纜線連接可能不正確，或電源已關閉。您必須使用符合 USB 1.1 規格的纜線。 • 掃瞄器驅動程式未安裝或未正確設定作業環境。 • 確定連接埠已正確連接，並已啓動電源，然後再重新啓動電腦。

傳真問題

狀況	建議的解決方案
機器不工作，沒有任何顯示，按鍵也不工作。	• 拔下電源線後再將其插上。 • 確定電源孔有電。
無撥號音。	• 檢查電話線連接是否正確。 • 插入其他電話，檢查牆上的電話插座是否正常。
無法正常撥打儲存在記憶體中的電話號碼。	確定號碼已正確儲存在記憶體中。若要列印電話簿清單，請參閱第第 6.19 頁頁。
文件未正確送入機器中。	• 確定文件沒有折皺，而且已正載入。檢查文件的大小正確，而且不會太厚或太薄。 • 確定已將控制面板蓋緊。
無法自動接收傳真。	• 應選擇傳真模式。 • 確定紙匣中有紙張。 • 確認螢幕是否顯示「Memory Full」。

狀況	建議的解決方案
機器不發送。	• 確定是否已將文件裝入 ADF。 • 螢幕上應出現「TX」。 • 檢查您傳送方的傳真機，確定是否能接收到您的傳真。
傳入的傳真有空白或接收品質不良。	• 發送傳真機可能出現故障。 • 電話線雜訊可能會造成線路故障。 • 進行影印來檢查機器。 • 碳粉匣可能已耗盡。更換碳粉匣，請參閱第 8.8 頁。
傳入傳真上有些字已扭曲。	發送傳真機可能暫時卡紙。
您傳送的文件上有線條。	檢查掃瞄單元是否有墨痕，並進行清潔。請參閱第 8.5 頁。
機器撥號，但是無法連接另一台傳真機。	對方傳真機可能已關機，缺紙或無法應答來電。要求對方的機器操作人員排除問題。
文件未儲存在記憶體中。	沒有足夠的記憶體來儲存文件。螢幕上如有顯示「Memory Full」訊息，請刪除記憶體中不再需要的文件，再重新儲存該文件。
每頁或其他頁底部出現空白，並在頂端出現一小串文字。	您可能在使用者選項設定中選擇了錯誤的紙張設定。請參閱第 1.35 頁。

一般 Linux 問題

問題	可能原因與解決方案
機器無法列印。	• 檢查系統中是否已安裝印表機驅動程式。打開 MFP 配置程式，在印表機設定視窗中切換至印表機標籤，查看可用印表機清單。確保您的機器出現在清單中。如果沒有，請啓動 Add new printer 精靈安裝您的裝置。 • 檢查印表機是否已啓動。開啓 Printers configuration，從印表機清單中選擇您的機器。閱讀 Selected printer 窗格中的說明。如果狀態中包含「(stopped)」字串，請按 Start 按鈕。之後，印表機應可恢復正常操作。當列印發生問題時，就可能啓動「stopped」狀態。例如，當 MFP 埠被掃描應用程式占用時，可嘗試以此方法列印文件。 • 檢查 MFP 埠是否在使用中。由於 MFP 的功能組件（印表機和掃瞄器）共用 I/O 介面（MFP 連接埠），可能會發生不同的「取用者」同時存取同一個 MFP 連接埠。爲了避免可能的衝突，一次只允許一個組件控制該裝置。另一個「取用者」將會收到「device busy」（裝置忙碌中）的訊息。您應打開 MFP 埠設定，並選擇爲您的印表機指定的埠。在選擇的埠窗格中，您可以查看該埠是否被其他應用程式占用。如果是，您應等待目前工作完成，或如果您確定目前所有者不能正常工作，應按下「釋放埠」按鈕。 • 檢查您的應用程式是否有特殊的列印選項，例如「-oraw」。如果在指令行參數中指定了「-oraw」，請將它移除，才能正常列印。對於 Gimp front-end，請選擇「print」->「Setup printer」，然後在指令項目中編輯指令行參數。
機器未出現在掃描器清單中。	• 檢查機器是否已連接至電腦。確保已透過 USB 埠正確連接，並且已打開。 • 檢查您機器掃瞄器驅動程式是否已安裝在系統中。開啓 MFP Configurator，選擇 Scanners configuration，再按 **Drivers**。確保您機器的驅動程式名稱已列於視窗中。 • 檢查 MFP 埠是否在使用中。由於 MFP 的功能組件（印表機和掃瞄器）共用 I/O 介面（MFP 連接埠），可能會發生不同的「取用者」同時存取同一個 MFP 連接埠。爲了避免可能的衝突，一次只允許一個組件控制該裝置。另一個「取用者」將會收到「device busy」（裝置忙碌中）的訊息。這通常在啓動掃瞄程序時發生，畫面會出現對應的訊息方塊。 爲了識別問題來源，您應打開 MFP 埠設定，並選擇爲您的掃描器指定的埠。MFP 連接埠符號 /dev/mfp0 會對應顯示在掃瞄器選項的 LP:0 指定符號，而 /dev/mfp1 則對應 LP:1，以此類推。USB 連接埠從 /dev/mfp4 開始，因此 USB:0 上的掃描器對應於 /dev/mfp4，依此類推。在選擇的埠窗格中，您可以查看該埠是否被其他應用程式占用。如果是的話，您應等待目前工作完成，或如果您確定目前連接埠未正常運作的話，則按 Release port 按鈕。

問題	可能原因與解決方案
機器未執行掃瞄。	• 檢查文件是否已放入機器中。 • 檢查機器是否已連接至電腦。如果在掃描期間出現 I/O 錯誤，請確定它是否已正確連接。 • 檢查 MFP 埠是否在忙碌中。由於 MFP 的功能組件（印表機和掃瞄器）共用 I/O 介面（MFP 連接埠），可能會發生不同的「取用者」同時存取同一個 MFP 連接埠。爲了避免可能的衝突，一次只允許一個組件控制該裝置。另一個「取用者」將會收到「device busy」（裝置忙碌中）的訊息。這通常在啓動掃描程序時發生，並會出現相應的訊息方塊。 爲了識別問題來源，您應打開 MFP 埠設定，並選擇爲您的掃描器指定的埠。MFP 連接埠符號 /dev/mfp0 會對應顯示在掃瞄器選項的 LP:0 指定符號，而 /dev/mfp1 則對應 LP:1，以此類推。USB 連接埠從 /dev/mfp4 開始，因此 USB:0 上的掃描器對應於 /dev/mfp4，依此類推。在選擇的埠窗格中，您可以查看該埠是否被其他應用程式占用。如果是的話，您應等待目前工作完成，或如果您確定目前連接埠未正常運作的話，則按 Release port 按鈕。
當同時在機器上安裝 Linux Print Package (LPP) 和 MFP 驅動程式時，機器無法列印。	• 由於 Linux Printer Package 和 MFP 驅動程式都會建立一個符號連結至「lpr」列印指令；而此指令常用於 Unix 複製上，所以不建議在同一台機器上同時使用這二個套件。 • 如果仍要同時使用這兩個套件，請先安裝 LPP。 • 如果只解除安裝其中一項，請先解除安裝這兩個套件，然後再重新安裝需要再次使用的套件。 • 如果您不要解除安裝 MFP 驅動程式再重新安裝，您可自行建立必要的符號連結。以 root 使用者的身分登入，再叫用下列指令： ln -sf /usr/local/bin/samsung/slpr /usr/bin/lpr
無法透過 Gimp Front-end 掃描。	• 檢查 Gimp Front-end 在「Acquire」功能表上是否出現「Xsane:Device dialog..」。如果沒有，您應在電腦上爲 Gimp 安裝 Xsane 外掛程式。您可在 Linux 發行版本光碟或 Gimp 首頁找到 Xsane 外掛程式套件。更多詳細資訊，請參閱 Linux 發行版本光碟或 Gimp Front-end 應用程式的說明。 如果希望使用其他類型的掃描應用程式，請參閱應用程式的說明。

A 規格

本章包含：

- 一般規格
- 掃描器和影印機規格
- 印表機規格
- 傳真規格
- 紙張規格

一般規格

項目	說明
自動文件送紙器 (ADF)	最多 20 頁（重量：75 g/m^2, 20 磅）
ADF 文件大小	寬度：142 到 216 公釐（5.6 到 8.5 英吋） 長度：148 到 356 公釐（5.8 到 14 英吋）
進紙匣容量	紙匣：250 張紙（重量：75 g/m^2, 20 磅） 手動送紙器：1 頁（重量：75 g/m^2, 20 磅）
出紙匣容量	前端輸出紙匣：150 張紙（列印面朝下） 後端輸出槽：1 張紙（列印面朝上）
紙張類型	紙匣：一般紙張（60-90 g/m^2, 16-24 磅） 手動送紙器：一般紙張、投影片、標籤、卡片紙、厚紙、薄紙、銅版紙、預列印本、色紙、信封（60-163 g/m^2, 16-43 磅）
耗材	一體式碳粉匣系統
電源需求	100-127 VAC, 50/60 Hz, 6.0 A 220-240 VAC, 50/60 Hz, 2.5 A
功耗	睡眠模式：10 W (100-127 VAC)/12 W (220-240 VAC) 待命模式：10 W (100-127 VAC)/95 W (220-240 VAC) 平均：300 W
噪音	暖機：52 dB 待命模式：39 dB 掃描：52 dB 列印：52 dB
暖機時間	35 秒
作業條件	溫度：50 至 89 °F（10 至 32 °C） 濕度：20 到 80% RH
LCD	16 字元 x 2 行
碳粉匣使用壽命 *	3,000 頁（隨機附贈的碳粉匣爲 1,000 頁）
SET 尺寸（寬 x 深 x 高）	363.0 x 398.5 x 308.3 公釐（不含聽筒）

項目	說明
重量	淨重：9.7 公斤（包括耗材） 總重量： 11.7 公斤（包括耗材、配件與包裝）
包裝重量	紙張：2.7 公斤 塑膠：0.7 公斤

* 所聲明的頁數值是遵循 ISO/IEC 19752 的規定。

掃描器和影印機規格

項目	說明
相容性	TWAIN 標準
掃描方式	CIS，單色
掃描解析度	200 x 200 dpi （光學）
掃描長度	最大：15.7 英吋（400 公釐）
掃描寬度	最大：8.5 英吋（216 公釐） 有效：8.2 英吋（208 公釐）
單色位元深度	文字模式爲 1 位元 灰階模式爲 8 位元
影印速度	Letter：每分鐘 17 張 A4：每分鐘 16 張
影印解析度	300 x 300 dpi
縮放比率	50-150%
多份影印	99 頁
半色調	256 階

印表機規格

項目	說明
列印方式	雷射列印
列印速度	Letter：每分鐘 17 頁 A4：每分鐘 16 頁
紙張大小	紙匣：Letter, A4, Legal, Folio, A5, A6, B5 手動送紙器：Letter、Legal、A4、Folio、Executive、A5、B5、A6、A6 卡、明信片 4x6、Hagaki、信封 7-3/4、信封 9、信封 10、信封 DL、信封 C5、信封 C6、信封 B5 * 最小：76 x 127 公釐 （3 x 5 英吋） 最大：216 x 356 公釐 （8.5 x 14 英吋）
列印解析度	最高 600 x 600 dpi 有效輸出
模擬	SPL (GDI)
PC 介面	符合 USB 2.0 規格
相容性	Windows 2000/XP/2003/2008/Vista/7/Server 2008 R2 Linux： • Redhat 7.1 及更新版本 • Linux Mandrake 8.0 及更新版本 • SuSE 7.1 及更新版本 • Caldera OpenLinux 3.1 及更新版本 • Turbo Linux 7.0 及更新版本 • Slackware 8.1 及更新版本
記憶體	4 Mb
第一列印時間	待命模式：12 秒 省電模式：47 秒

傳真規格

項目	說明
相容性	ITU-T Group 3
適用線路	公用轉換電話網路 (PSTN) 或 PABX 之後
資料編碼	MH/MR/MMR（ECM 模式）
數據機速度	33600/31200/28800/26400/24000/21600/19200/16800/14400/12000/9600/7200/4800/2400 bps（支援降速功能）
傳送速度	約 3 秒 / 頁 * 傳送時間適用於僅使用 ITU-T No.1 Chart 傳輸記憶體中經過 ECM 壓縮的文字資料。
掃描速度	約 6 秒 /LTR（使用標準傳真解析度模式）
紙張大小	Letter, A4, Legal, Executive, Folio, B5
解析度	標準：203 x 98 dpi 清晰：203 x 196 dpi 超清晰：203 x 392 dpi 照片：203 x 196 dpi
使用者記憶體	2 Mb
半色調	256 階
自動撥號程式	單鍵撥號（最多 20 個號碼） 快速撥號（最多 80 個號碼）

紙張規格

概要

您的機器可接受多種列印材料（如裁切紙），包括 100% 回收纖維製造的紙張、信封、標籤、投影片及自訂大小的紙張。屬性，例如重量、成分、顆粒及溼度內含量，都是影響機器效能及輸出品質的重要因素。不符合使用手冊內所指示規格的紙張，會造成下列問題：

- 列印品質差
- 卡紙次數增加
- 機器過早磨損

注意：
- 有些紙張可能符合本指南中的所有準則，但仍無法獲得令人滿意的結果。這可能是因爲不正確的處理、無法接受的溫度及溼度、或其它 Samsung 無法控制的變數。
- 在您大量購買紙張之前，請先確定紙張符合本使用手冊中的要求。

小心：不符合這些規格的紙張，可能會造成需要維修的故障。此類維修未包含在保固或服務合約中。

支援的紙張大小

大小（公釐 / 英吋）	重量	容量*
一般紙張 Letter (215.9 x 279/8.5 x 11) A4 (210 x 297/8.27 x 11.69) Folio (215.9 x 330.2/8.5 x 13) Legal (215.9 x 355.6/8.5 x 14) Executive (184.2 x 266.7/7.25 x 10.5) B5 (182 x 257/7.2 x 10) A5 (148 x 210/5.83 x 8.27) A6 (105 x 148/4.13 x 5.88)	• 紙匣使用 60 到 90 g/m^2 銅版紙（16 到 24 磅） • 手動送紙器使用 60 到 163 g/m^2 銅版紙（16 到 43 磅）	• 紙匣可裝入 75 g/m^2 銅版紙（20 磅）紙張 250 張 • 手動送紙器一次 1 張
信封 No.9 (98.4 x 225.4/3.88 x 8.88) No.10 (104.8 x 241.3/4.13 x 9.5) DL (110 x 220/4.33 x 8.66) C5 (162 x 229/6.38 x 9.02) C6 (114 x 162/4.49 x 6.38) B5 (176 x 250/6.93 x 9.84) No.7 3/4 (98.4 x 190.5/3.88 x 7.5)	75 到 90 g/m^2	手動送紙器一次 1 張

大小（公釐 / 英吋）	重量	容量*
標籤 Letter (215.9 x 279/8.5 x 11) A4 (210 x 297/8.27 x 11.69)	120 到 150 g/m^2	手動送紙器一次 1 張
投影片 Letter (215.9 x 279/8.5 x 11) A4 (210 x 297/8.27 x 11.69)	138 到 146 g/m^2	
卡片紙 A6 卡 (105 x 148/4.13 x 5.88) 明信片 (101.6 x 152.4/4 x 6) Hagaki (100 x 148/3.94 x 5.83)	90 到 163 g/m^2	
最小尺寸（自訂）	60 至 120 g/m^2 證券紙 （16 到 32 磅）	
最大大小 (Legal)		

*** 根據列印材料及厚度、及環境狀況的不同，容量也有所不同。**

注意：當使用紙張長度短於 127 公釐（5 英吋）時，可能會產生卡紙現象。爲了最佳的效能，請確定您正確適當地儲存並處理紙張。請參閱第 A.8 頁中的「紙張存放環境」。

紙張使用準則

爲取得最好結果，請使用通用的 75 g/m^2（20 磅）紙張。確保紙張品質良好，並沒有任何切割、刻痕、撕裂、污點、鬆脫粒子、灰塵、皺褶、鑽孔、捲曲或邊緣折起的現象。

如果您不確定裝入的是哪種紙張，例如證券紙或可回收紙張，請檢查包裝上的標籤。

下列問題可能會造成列印品質不良、卡紙、甚至損害機器。

症狀	紙張問題	解決方案
列印品質非常差或碳粉附著，送紙出現問題	太濕、太粗糙、太平滑、或有壓印字；不良紙張	嘗試使用另一種紙張，介於 100-400 Sheffield 之間，4-5% 的保濕度。
脫墨、卡紙、捲曲	儲存不當	將紙張平放在防潮包裝中。
增加的灰色背景陰影 / 機器磨損	太重	使用太輕的紙張，使用後端輸出槽。
送紙時經常出現捲曲	太濕，錯誤顆粒方向。或短顆粒結構	• 巨洏峆廕暆擖 X 槽。 • 使用長紋理紙張。
使機器卡紙或受損	切割或穿孔	切勿使用有切割或穿孔的紙張。
送紙問題	邊緣破裂	使用高品質的紙張。

注意：

- 切勿使用以低溫油墨印製的專用信箋，例如某些熱熔印製中使用的紙張。
- 切勿使用凸凹不平的專用信箋。
- 此機器使用熱及壓力來將碳粉鎔合至紙張上。請確定使用與這個鎔合溫度（攝氏 200 °C 或華氏 392 °F 歷時 0.1 秒）相容的色紙或預先列印材料。

A

紙張規格

類別	規格
酸鹼度	5.5 pH 或更低
紙張厚度	0.094-0.18 公釐（3.0-7.0 密耳）
捲曲度	平坦時在 5 公釐（0.02 英吋）內
切邊狀況	以鋒利刀片切割，看不到割痕。
熔合承受能力	當加熱至攝氏 200 °C （華氏 392 °F）時，不可以燒焦、融化、分歧、或釋放出和物質。
紋理	長紋理
水份	4-6% （重量）
平順度	100-400 Sheffied

紙張輸出容量

輸出位置	容量
輸出面朝下輸出紙匣	50 張紙 75 g/m^2 銅版紙（20 磅）
輸出面朝上輸出槽	1 張 75 g/m^2 銅版紙（20 磅）

紙張存放環境

紙張儲存環境條件直接影響送紙操作。

在理想的情況下，機器和紙張的儲存環境應該保持室溫（或接近），且不能太乾燥或潮濕。請注意，紙張非常易吸濕；它可以快速吸收和失去水份。

加熱除濕會損壞紙張。加熱會使紙張內的水份蒸發，而製冷則會使水份凝結在紙張上。加熱系統和空調可去除室內的大部份水份。紙張被打開使用後會喪失水份，導致條紋和斑點。潮濕的天氣或水冷設備會使室內濕度上升。紙張被打開使用後會吸收任何過多的水份，造成列印過淺和脫墨。此外，紙張失去和吸收水份會產生變形。這會造成卡紙。

請注意不要購買過多紙張，以免短期內（三個月）不能用完。紙張存放太久可能會遇到太熱或太濕的情況，從而造成損壞。良好的計畫對於避免大量紙張造成損壞非常重要。

未拆封的紙張在使用之前，可以在數月內保持穩定。已經打開包裝的紙張比較容易因爲環境而受到損害，尤其是那些原本包裝在防潮袋中的紙張。

紙張的儲存環境應該要妥善地維護，才可以確保最佳機器效能。理想的狀況是攝氏 20 至 24 °C（華氏 68 至 75 °F），相對濕度 45 至 55%。評估紙張儲存環境時應考量以下準則：

- 紙張儲存溫度應保持或接近室溫。
- 空氣不要太乾也不要太濕。
- 最好是將已開封但尚未用完的紙張重新密封在防潮包裝中。如果機器環境的溫濕度變化很大，在白天作業時，只把需要用到的紙張份量從包裝中拿出，來預防不預期的濕度改變。

信封

信封的結構很重要。信封的摺疊線變化多端，不但因製造商的不同會有所不同，連同一廠商製造的同一盒信封內，都會有不同的情況。是否能在信封上成功列印取決於信封品質。當您選擇信封時，請考慮下列條件：

- 重量：信封紙張的重量不應該超過 90 g/m^2（24 磅），不然會造成卡紙。
- 結構：在列印前，信封應該平放，只能有少於 6 公釐（0.25 英吋）的捲曲，且不應該內含空氣。
- 狀況：信封不應該有皺褶、裂縫、或其他損壞。
- 溫度：您應使用與機器熱度和壓力相容的信封。
- 大小：您應該只使用下列尺寸範圍的信封。

注意：

- 只能使用手動送紙器來列印信封。
- 當使用紙張材質長度短於 140 公釐（5.5 英吋）時，可能會產生卡紙現象。這可能是因爲紙張受到環境狀況的影響。爲了獲得最佳效能，請務必正確儲存並處理紙張。請參閱第 A.8 頁中的「紙張存放環境」。

雙邊縫信封

雙邊縫信封的結構，是在信封的兩邊都有垂直縫口，而不是對角線型。這種類型的信封更容易起皺。請確定將接逢完全延伸至信封邊角，如下圖所示。

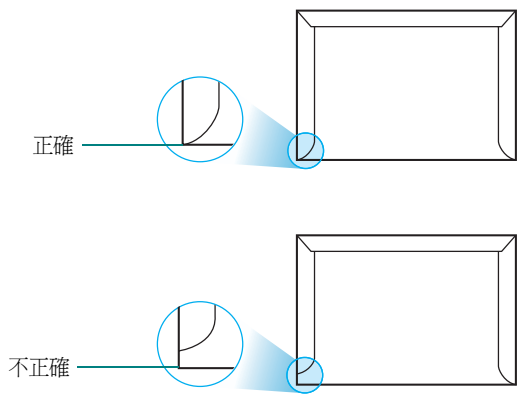

帶黏貼條或翻口的信封

具有撕開型黏貼條或有一個以上翻口（用來摺疊封住信封）的信封，它的黏貼物質一定要與機器的熱度及壓力相容。多餘的黏貼條或翻口可能會造成皺褶、摺痕、或卡紙，並且可能會損害加熱器。

信封邊緣留白

下面列出了典型商業用 10 號或 DL 信封的地址邊緣留白。

地址類型	最小	最大
寄信人地址	15 公釐（0.6 英吋）	51 公釐（2 英吋）
收信人地址	51 公釐（2 英吋）	90 公釐（3.5 英吋）

注意：
- 爲了最佳的列印品質，地址列印位置與信封邊緣的距離不要小於 15 公釐（0.6 英吋）。
- 請避免在信封接縫區域列印。

信封儲存

正確儲存信封有助於提高列印品質。信封應平放儲存。如果信封內有空氣，造成氣泡，則信封在列印時會起皺褶。

標籤

小心：
- 爲了避免損害機器，請只使用雷射印表機所建議的標籤。
- 爲避免嚴重卡紙，請只使用手動送紙器來列印標籤，並且使用後方輸出紙匣。
- 切勿在同一張標籤上列印多次，也不要只列印部份標籤。

選擇標籤時請考量每個元件的品質：

- 黏貼物質：黏貼物質在機器的加熱溫度 180 °C （356 °F）下應能保持穩定。
- 排列：僅使用標籤之間沒有空隙的標籤。之間留有空隙的標籤可能會脫落，造成嚴重卡紙。
- 捲曲：在列印前，標籤應該被平放，只能有少於 13 公釐（0.5 英吋）的捲曲（任何方向）。
- 狀況：請不要使用有皺褶、氣泡、或其他標籤脫離現象的標籤。

投影片

此機器使用的投影片必須能承受機器的加熱溫度 180 °C （356 °F）。

小心：爲了避免損害機器，請只使用雷射印表機所建議的投影片。

索引

A

ADF 橡膠墊、更換 8.11
ADF（自動文件送紙器），裝入 4.3

L

Linux
    常見問題 9.20
    列印 7.11
    掃瞄 7.13
    驅動程式、安裝 7.4

M

MFP 驅動程式、安裝
    Linux 7.4
    Windows 1.21

S

SmarThru
    安裝 1.21
    解除安裝 1.29

T

TWAIN、掃描 5.6

U

USB
    模式、變更 9.12

Z

安全接收模式 6.26
安裝
    Linux 軟體 7.3
    Windows 軟體 1.21
    碳粉匣 1.10

二畫

多址傳送傳真 6.20
方向、列印 3.3, 7.12
分機，連接 1.16
浮水印、使用 3.16
感光鼓，清潔 8.9
共用印表機、設定 3.23
海報、列印 3.15
耗材 8.10
接收傳真
    在安全接收模式 6.26
    在答錄 / 傳真模式 6.10
    在傳真模式 6.10
    在記憶體 6.12
    在電話模式 6.10
解除安裝
    MFP 驅動程式
        Linux 7.5
        Windows 1.28
    SmarThru 1.29
    遙控器面板 1.28
解析度
    列印 3.10
    傳真 6.6
卡紙，清除 9.3
    文件 9.2
    紙張 9.3
控制面板 1.6
快速撥號
    儲存 6.14
    撥號 6.15
列印
    浮水印 3.16
    海報 3.15
    配合選取紙張大小 3.14
    使用重疊 3.20
    在單頁上列印多頁 3.11
    報告 6.27
    從 Linux 7.11
    從 Windows 3.2
    縮小或放大的文件 3.13
    電話簿清單 6.19
列印解析度 3.10

列印順序、設定 3.4
配合紙張大小、列印 3.14

十一畫

前端輸出紙匣、使用 2.4
清潔
    感光鼓 8.9
    外部 8.3
    內部 8.4
    掃描單元 8.5
取消
    列印 3.5
    排定傳真 6.25
    傳真 6.7
    掃瞄 5.5
群組撥號
    撥號 6.18
    編輯 6.17
    設定 6.16

二十畫

日期和時間 , 設定 1.34

十四畫

省碳模式，使用 1.37
省通話費模式，使用 1.37
省電模式，使用 1.38
搜尋電話簿 6.18
碳粉匣
    安裝 1.10
    更換 8.8
    混合 8.7
    壽命 8.7

九畫

通知碳粉不足 8.9
文件
    卡紙、清除 9.2
    準備 4.2
    載入 1.12
喜好設定、使用 3.6
系統需求
    Linux 7.3
    Windows 1.21
新增文件 6.25
延遲接收輪詢 6.24
延遲傳真 6.21

一畫

音量，調整
    鈴聲 1.36
音量、調整
    揚聲器 1.36
印表機內容
    Linux 7.11
    Windows 3.2
印表機驅動程式、安裝
    Linux 7.4
    Windows 1.21
影印 4.3
    影像 4.4
    逾時、設定 4.7
    頁數 4.5
    預設設定、變更 4.6
重撥
    手動 6.8
    自動 6.8
重疊、使用 3.20
自動重撥 6.8
自動撥號
    快速 6.14
    群組 6.16
    單鍵 6.13
字元，輸入 1.32

六畫

後端輸出槽、使用 2.5

十二畫

傳真系統，設定
    基本設定 6.29
傳真系統、設定
    基本設定 6.2

十七畫

優先傳真 6.23

十八畫

問題、解決
    Linux 9.20
    列印 9.11
    列印品質 9.13
    影印 9.17
    傳真 9.18
    掃瞄 9.17
    進紙 9.10
    錯誤訊息 9.8
單鍵撥號
    儲存 6.13
    撥號 6.14

二十四畫

圖形內容、設定 3.9
報告，列印 6.27

二十五畫以上

掃瞄
    Linux 7.13
    Windows 5.2
機器 ID，設定 1.31
發送傳真
    手動 6.7
    自動 6.7
紙張、裝入 6.9
紙張大小、設定
    列印 3.8, 7.12
    手動送紙器 2.10
    紙匣 1.35
紙張容量標記 2.6
紙張來源、設定 3.9, 7.12
紙張內容、設定 3.8
紙張規定 2.3
紙張載入
    在手動送紙器 2.8
紙張類型 2.2
紙張類型、設定
    列印 3.9, 7.12
    手動送紙器 2.10
    紙匣 1.35
網路印表機、設定 3.23
縮小 / 放大
    列印 3.13
    影印 4.5
聲音，設定 1.36
聽筒，連接 1.9
裝紙容量 2.2
規格
    一般 A.2
    印表機 A.4
    傳真 A.5
    掃描器和影印機 A.3
    紙張 A.6
記憶體，清除 8.2
說明、使用 3.6
載入紙張
    在紙匣 1.12
輪詢 6.24
輸出位置、選擇 2.4
連接
    AC 電源 1.18
    分機 1.16
    電話線 1.15
遠端控制面板 6.31
錯誤訊息 9.8
電話線路，連接 1.15
顯示語言、變更 1.30

www.samsungprinter.com