SAMSUNG

GT-E1200R

คู่มือการใช้งาน

- เนื้อหาบางส่วนอาจแตกต่างจากเครื่องของคุณ ทั้งนี้ขึ้นกับภูมิภาคหรือผู้ให้บริการ
- บริการของบุคคลที่สามอาจสิ้นสุดลงหรือหยุดชะงักได้ตลอดเวลา และซัมซุงไม่ขอรับรองหรือรับประกันว่าเนื้อหาหรือบริการใดๆ จะยังคงมีอยู่ในช่วงเวลาใดๆ
- ผลิตภัณฑ์นี้ประกอบด้วยซอฟต์แวร์ฟรี/โอเพ่นซอร์ส เงื่อนไขของการปฏิเสธความรับผิดชอบ การรับทราบ และประกาศที่ถูกต้องมีอยู่ในเว็บไซต์ของ Samsung (opensource.samsung.com)

www.samsung.com

Printed in Korea
GH68-40554R Rev.1.0
Thai. 01/2014

โครงสร้างของอุปกรณ์

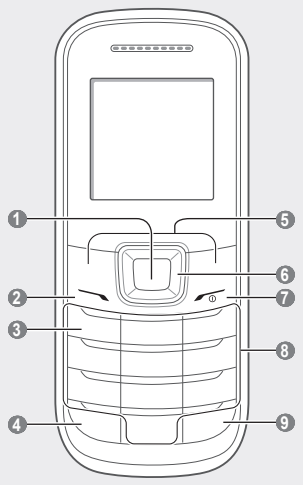

1
ปุ่มยืนยัน
จากหน้าจอหลัก ใช้เข้าถึงหน้าจอเมนู
ในหน้าจอเมนู ใช้เลือกทางเลือกเมนูที่ไฮไลท์อยู่หรือใช้ยืนยันค่าที่ป้อน
ปุ่มอาจทำงานแตกต่างกันไปขึ้นอยู่กับภูมิภาคที่ใช้งาน

2
ปุ่มโทร
โทรออกหรือรับสายเรียกเข้า จาก
หน้าจอหลักจะเรียกหมายเลขล่าสุดที่โทรออก หมายเลขล่าสุดที่ไม่ได้รับสาย
หรือหมายเลขล่าสุดที่รับสาย

3
ปุ่มข้อความเสียง
จากหน้าจอหลัก
ใช้เข้าไปฟังข้อความเสียง (กดปุ่มค้างไว้)

4
ปุ่มล็อกปุ่มกด
จากหน้าจอหลัก
ใช้ล็อกหรือปลดล็อกปุ่มกด (กดค้างไว้)

5
ปุ่มคำสั่ง
ใช้ดำเนินการตามคำสั่งที่ปรากฏด้านล่างของหน้าจอ

6
ปุ่มเลื่อนตำแหน่ง
จากหน้าจอหลัก
ใช้เข้าถึงเมนูที่ผู้ใช้กำหนดเอง
ในหน้าจอเมนู
ใช้เลื่อนดูทางเลือกเมนูต่างๆ
เมนูที่กำหนดไว้ล่วงหน้าอาจแตกต่างกันไป ขึ้นอยู่กับผู้ให้บริการ

7
ปุ่มเปิดปิดเครื่อง
เปิดและปิดอุปกรณ์ (กดค้างไว้); วางสาย
ในหน้าจอเมนู จะยกเลิกค่าที่ป้อนแล้ว
กลับไปที่หน้าจอหลัก

8
ปุ่มตัวอักษรและตัวเลข

9
ปุ่มโหมดปิดเสียง
จากหน้าจอหลัก
ใช้เปิดหรือปิดโหมดปิดเสียง (กดค้างไว้)

อุปกรณ์จะแสดงสถานะต่อไปนี้ที่ด้านบนของหน้าจอ:

สัญลักษณ์	คำอธิบาย
	ไม่มีซิมการ์ด
	ไม่มีสัญญาณ
	ความแรงของสัญญาณ
	กำลังค้นหาเครือข่าย
	แสดงระดับแบตเตอรี่
	กำลังโทร
	ใช้งานการโอนสาย
	ข้อความ SMS ใหม่
	ข้อความเสียงใหม่
	คุณสมบัติการส่งข้อความฉุกเฉินทำงาน
	เปิดใช้งานรูปแบบปกติ
	รูปแบบปิดเสียงทำงาน
	ตั้งเวลาเตือนไว้
	โรมมิ่ง (อยู่นอกพื้นที่บริการปกติ)
10:00	เวลาปัจจุบัน

การใส่ SIM การ์ดและแบตเตอรี่

1. ถอดฝาครอบแบตเตอรี่และใส่ SIM การ์ด

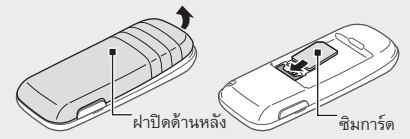

อย่างอหรือบิดฝาครอบด้านหลังแรงเกินไป เนื่องจากอาจทำให้ฝาครอบชำรุด

2. ใส่แบตเตอรี่และใส่ฝาปิดด้านหลังกลับเข้าที่เดิม

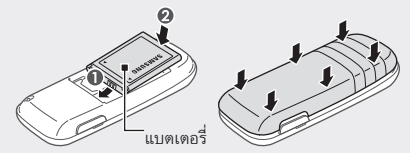

การชาร์จแบตเตอรี่

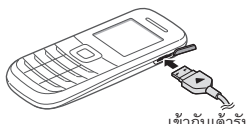

เข้ากับเต้ารับไฟฟ้า

1. เสียบปลายด้านเล็กของเครื่องชาร์จเข้ากับแจ็คอเนกประสงค์ของเครื่อง และเสียบปลายด้านใหญ่ของเครื่องชาร์จเข้ากับช่องเสียบไฟ
2. หลังจากชาร์จจนเต็มแล้ว ให้ถอดเครื่องออกจากเครื่องชาร์จ โดยให้ถอดเครื่องชาร์จออกจากเครื่องก่อน จากนั้นจึงถอดปลั๊กออกจากช่องเสียบไฟ

- ใช้เฉพาะเครื่องชาร์จ แบตเตอรี่ และสายไฟที่ Samsung รับรองเท่านั้น การใช้เครื่องชาร์จและสายไฟที่ไม่ผ่านการรับรองอาจทำให้แบตเตอรี่ระเบิดหรือทำให้อุปกรณ์เสียหาย
- ห้ามถอดแบตเตอรี่ก่อนที่จะถอดเครื่องชาร์จ การทำเช่นนี้อาจทำให้อุปกรณ์เสียหาย

เพื่อประหยัดพลังงาน ให้ถอดเครื่องชาร์จออกเมื่อไม่ใช้งาน เครื่องชาร์จไม่มีปุ่มเปิด/ปิด ดังนั้นคุณจะต้องถอดป ลั๊กเครื่องชาร์จออกจากช่องเสียบไฟเมื่อไม่ใช้งานเพื่อห ลีกเลี่ยงการสิ้นเปลืองพลังงานควรนำเครื่องชาร์จไว้ใกล้กับช่องเสียบไฟและให้สามารถเข้าถึงได้โดยง่ายขณะที่กำลังชาร์จ

การเปิดหรือปิดอุปกรณ์

การเปิดใช้งานอุปกรณ์

กด [ ] ค้างไว้แล้วใส่ PIN จากนั้นกด <**ตกลง**> ถ้าจำเป็น

การปิดอุปกรณ์

กด [ ] ค้างไว้

หากแบตเตอรี่คายประจุออกจนหมดหรือเมื่อนำแบตเตอรี่ออกจากโทรศัพท์ เวลาและวันที่จะกลับไปเป็นค่าเริ่มต้น

การเข้าใช้เมนู

การเข้าใช้เมนูและทางเลือกของอุปกรณ์

ปุ่มเลื่อนตำแหน่ง	เลื่อนไปที่แต่ละเมนู
ปุ่มยืนยัน	เรียกใช้เมนูหรือแอพพลิเคชั่น
<**เมนู**>	เปิดหน้าจอเมนู
<**กลับ**>	กลับไปยังหน้าจอก่อนหน้า
[ ]	ปิดเมนูหรือแอพพลิเคชั่นแล้วกลับไปที่หน้าจอหลัก

- เมื่อคุณเข้าใช้เมนูที่ต้องใส่รหัส PIN2 คุณต้องใส่รหัส PIN2 ที่ให้มาพร้อมกับ SIM การ์ด หากต้องการทราบรายละเอียด โปรดติดต่อผู้ให้บริการของคุณ
- Samsung ไม่รับผิดชอบต่อการสูญหายของรหัสผ่านหรือข้อมูลส่วนตัวใดๆ หรือความเสียหายอื่นๆ ที่เกิดจากซอฟต์แวร์ที่ผิดกฎหมาย

การใส่ข้อความ

การเปลี่ยนโหมดป้อนข้อความ

กด [#]	เปลี่ยนเป็นตัวพิมพ์ใหญ่ ตัวพิมพ์เล็ก หรือเปลี่ยนเป็นโหมดตัวเลข
กด [#] ค้างไว้	สลับระหว่างโหมด T9 และ ABC ผู้ใช้สามารถเข้าใช้งานโหมดป้อนข้อความเฉพาะภาษาได้ ทั้งนี้ขึ้นอยู่กับภูมิภาคที่ใช้งาน
กด [*]	เปลี่ยนเป็นโหมดสัญลักษณ์
กด [*] ค้างไว้	เลือกโหมดป้อนข้อความหรือเปลี่ยนภาษาในการป้อนข้อความ

โหมด T9

1. กดปุ่มตัวอักษรและตัวเลขที่เหมาะสมเพื่อใส่คำทั้งหมด
2. เมื่อคำที่แสดงถูกต้องแล้ว ให้กด [0] เพื่อเว้นวรรค ถ้าคำไม่แสดงขึ้น ให้กดปุ่มเลื่อนตำแหน่งขึ้นหรือลงเพื่อเลือกคำอื่น

โหมด ABC

กดปุ่มตัวอักษรและตัวเลขที่เหมาะสมจนกระทั่งตัวอักษรปรากฏบนหน้าจอ

โหมดตัวเลข

กดปุ่มตัวอักษรและตัวเลขที่เหมาะสมเพื่อใส่หมายเลข

โหมดสัญลักษณ์

กดปุ่มตัวอักษรและตัวเลขที่เหมาะสมเพื่อใส่สัญลักษณ์

คุณสมบัติอื่นๆ สำหรับการป้อนข้อความ

กดปุ่มเลื่อนตำแหน่ง	เลื่อนเคอร์เซอร์
กด <**ลบ**>	ลบอักขระทีละตัว
กดปุ่ม <**ลบ**> ค้างไว้	ลบอักขระอย่างรวดเร็ว
กด [0]	เว้นวรรค
กด [1]	ใส่เครื่องหมายวรรคตอน

การโทรออกหรือรับสายเรียกเข้า

- เมื่อต้องการโทรออก ให้ใส่หมายเลขโทรศัพท์แล้วกด [ ]
- เมื่อต้องการวางสาย ให้กด [ ]
- เมื่อต้องการโทรออกไปยังหมายเลขที่เรียกล่าสุด ให้กด [ ] เพื่อเลือกหมายเลข แล้วกด [ ] อีกครั้งเพื่อเรียกหมายเลข
- เมื่อต้องการโทรออกโดยใช้สมุดโทรศัพท์ ให้กด <**เมนู**> ⟶ **รายชื่อ** ⟶ **รายชื่อ** เลือกรายชื่อแล้วกด [ ]
- เมื่อต้องการรับสายเรียกเข้า ให้กด [ ]

การส่งและการดูข้อความ

<**เมนู**> ⟶ **ข้อความ**

การส่งข้อความ

1. กด **เขียนข้อความ**
2. กด <**ตัวเลือก**> ⟶ **เพิ่มผู้รับ** ⟶ **รายชื่อ** เพื่อเปิดสมุดโทรศัพท์
3. เลือกรายชื่อแล้วกด <**ตัวเลือก**> ⟶ **เพิ่ม**
   หรือใส่หมายเลขที่ติดต่อ
4. เลื่อนลงและใส่ข้อความ
5. *ดูใน "การใส่ข้อความ"* กด <**ตัวเลือก**> ⟶ **ส่ง**

การดูข้อความ

กด **ข้อความเข้า** แล้วเลือกข้อความเพื่ออ่าน

การจัดการรายชื่อ

บันทึกข้อมูล เช่น ชื่อ หมายเลขโทรศัพท์ และข้อมูลส่วนตัวในหน่วยความจำของเครื่องหรือใน SIM การ์ด

<**เมนู**> ⟶ **รายชื่อ**

คุณสามารถเปลี่ยนตำแหน่งหน่วยความจำได้โดยกด <**เมนู**> ⟶ **รายชื่อ** ⟶ **การจัดการ** ⟶ **บันทึกรายชื่อใหม่ใน** แล้วเลือกตำแหน่งหน่วยความจำ

การเพิ่มรายชื่อใหม่

1. กด **สร้างชื่อ** ⟶ ตำแหน่งหน่วยความจำ (ถ้าจำเป็น)
2. ใส่ข้อมูลของรายชื่อแล้วกดปุ่มยืนยัน

การแก้ไขรายชื่อ

1. เลือกรายชื่อแล้วกด <**ตัวเลือก**> ⟶ **แก้ไข**
2. แก้ไขรายการแล้วกดปุ่มยืนยันเพื่อบันทึก

การลบรายชื่อ

เลือกรายชื่อแล้วกด <**ตัวเลือก**> ⟶ **ลบ**

การใช้การเตือน

<**เมนู**> ⟶ **การเตือน**

การตั้งค่าการเตือน

1. เลือกตำแหน่งการเตือนที่ว่างอยู่
2. ใส่รายละเอียดแล้วกด <**บันทึก**>

การหยุดการเตือน

เมื่อการเตือนดังขึ้น

- กด <**ยืนยัน**> เพื่อหยุดการเตือน
- กด <**ข้าม**> เพื่อปิดเสียงเตือนสำหรับหยุดการเตือนในระยะสั้น

การปิดสัญญาณเตือน

1. เลือกรายการแล้วกด <**เลือก**>
2. ตั้ง **ใช้งานการเตือน** เป็น **ปิด**

การจัดการปฏิทิน

<**เมนู**> ⟶ **ปฏิทิน**

การสร้างเหตุการณ์

1. กด <**ตัวเลือก**> ⟶ **สร้าง**
2. ใส่รายละเอียดของเหตุการณ์แล้วกด <**ตัวเลือก**> ⟶ **บันทึก**

การดูเหตุการณ์

เลือกวันที่แล้วกดปุ่มยืนยัน

การปรับแต่งอุปกรณ์

การตั้งค่าต่างๆ จะควบคุมการทำงานของแอพพลิเคชั่นและฟังก์ชั่น คุณสามารถเปลี่ยนการตั้งค่าเหล่านี้เพื่อกำหนดค่าอุปกรณ์เองได้ โดยสามารถกำหนดลักษณะที่ปรากฏ รูปแบบเสียง การใช้งานโทรศัพท์ และอื่นๆ อีกมากมาย

<**เมนู**> ⟶ **การตั้งค่า**

เมนู	คำอธิบาย
รูปแบบ	เปลี่ยนชนิดการเตือน เสียงเรียกเข้า ระดับเสียง ฯลฯ
จอภาพ	ปรับเปลี่ยนภาพพื้นหลัง ธีม ความสว่าง ฯลฯ
เวลาและวันที่	เปลี่ยนเวลาและวันที่ของอุปกรณ์
โทรศัพท์	เปลี่ยนภาษาของอุปกรณ์ ฯลฯ
แอพพลิเคชั่น	ตั้งค่าแอพพลิเคชั่น
ระบบป้องกัน	ตั้งการล็อกหรือเปลี่ยนรหัสผ่าน
เครือข่าย	เปลี่ยนการตั้งค่าโปรไฟล์เครือข่าย
หน่วยความจำ	ลบหน่วยความจำหรือตรวจสอบสถานะหน่วยความจำ
รีเซ็ท	ตั้งค่าอุปกรณ์กลับเป็นค่าเริ่มต้น

การปรับรูปแบบเสียง

<**เมนู**> ⟶ **การตั้งค่า** ⟶ **รูปแบบ**

หากต้องการเปลี่ยนเป็นอีกรูปแบบหนึ่ง ให้เลือกจากรายการ

การเปลี่ยนเสียงเรียกเข้า

1. เลือกรูปแบบแล้วกด <**ตัวเลือก**> ⟶ **แก้ไข**
2. กด **เสียงเรียกเข้า**
3. เลือกเสียงเรียกเข้าแล้วกดปุ่มยืนยัน

การเปลี่ยนเสียงเตือนข้อความ

1. เลือกรูปแบบแล้วกด <**ตัวเลือก**> ⟶ **แก้ไข**
2. กด **เสียงเตือนข้อความ**
3. เลือกเสียงเตือนแล้วกดปุ่มยืนยัน

การปรับระดับเสียงเรียกเข้า

1. เลือกรูปแบบแล้วกด <**ตัวเลือก**> ⟶ **แก้ไข**
2. กด **ระดับเสียง** ⟶ **การเตือนการโทร**
3. ปรับระดับเสียงแล้วกด <**บันทึก**>

การปรับระดับเสียงขณะใช้สาย

ในขณะที่กำลังสนทนา ให้กดปุ่มเลื่อนตำแหน่งขึ้นหรือลงเพื่อปรับระดับเสียง

การใช้ทางลัด

<**เมนู**> ⟶ **การตั้งค่า** ⟶ **โทรศัพท์** ⟶ **ทางลัด**

การแก้ไขทางลัด

1. เลือกปุ่มเลื่อนตำแหน่งแล้วกด <**ตัวเลือก**> ⟶ **เปลี่ยน**
2. เลือกแอพพลิเคชั่นที่จะกำหนดแล้วกด <**บันทึก**>

การกำหนดค่าหน้าจอหลักเอง

กำหนดหน้าจอหลักเองด้วยแอพพลิเคชั่นโปรด รายชื่อ ปฏิทิน และอื่นๆ อีกมากมาย

<**เมนู**> ⟶ **การตั้งค่า** ⟶ **จอภาพ** ⟶ **แถบเครื่องมือทางลัด**

การกำหนดแถบเครื่องมือทางลัดเอง

1. กด <**ตัวเลือก**> ⟶ **แก้ไข**
2. เลือกรายการที่จะเพิ่มลงในแถบเครื่องมือทางลัดแล้วกด <**บันทึก**> สามารถเพิ่มรายการใหม่ลงในพื้นที่ว่างได้

การใช้โมบายล์แทร็กเกอร์

คุณสมบัติโมบายล์แทร็กเกอร์จะช่วยระบุตำแหน่งและค้นหาอุปกรณ์ในกรณีถูกขโมยหรือสูญหาย เมื่อมีผู้อื่นใส่ SIM การ์ดอันอื่น ข้อความติดตามจะถูกส่งถึงผู้รับที่กำหนดไว้ล่วงหน้า คุณสมบัตินี้อาจไม่สามารถใช้งานได้ขึ้นอยู่กับคุณสมบัติบางอย่างที่ผู้ให้บริการสนับสนุน

<**เมนู**> ⟶ **การตั้งค่า** ⟶ **ระบบป้องกัน** ⟶ **โมบายล์แทร็กเกอร์**

ผู้ใช้อาจต้องยืนยันรหัสผ่านเมื่อเข้าใช้โมบายล์แทร็กเกอร์

การเปิดใช้ระบบตรวจหามือถือ

1. ใส่รหัสผ่านของคุณแล้วกด <**ตกลง**>
2. ตั้ง **ใช้งาน** เป็น **เปิด**
3. ใส่ชื่อผู้รับและรายละเอียดของผู้ส่ง
4. กด <**ตัวเลือก**> ⟶ **บันทึก** ⟶ <**ยอมรับ**>

การปิดใช้งานระบบตรวจหามือถือ

1. ใส่รหัสผ่านของคุณแล้วกด <**ตกลง**>
2. ตั้ง **ใช้งาน** เป็น **ปิด**

การใช้คุณสมบัติการส่งข้อความฉุกเฉิน

ส่งข้อความฉุกเฉินถึงครอบครัวหรือเพื่อนเมื่อเกิดเหตุการณ์ฉุกเฉิน

<**เมนู**> ⟶ **ข้อความ** ⟶ **การตั้งค่า** ⟶ **ข้อความฉุกเฉิน**

การเปิดใช้งานคุณสมบัติการส่งข้อความฉุกเฉิน

1. กด **ตัวเลือกการส่ง** ⟶ <**เปลี่ยน**> แล้วตั้งค่า **การส่งข้อความฉุกเฉิน** เป็น **เปิด**
2. ใส่ผู้รับแล้วกดปุ่มยืนยัน
3. ตั้งค่าจำนวนครั้งที่จะส่งข้อความซ้ำ
4. กด <**กลับ**> ⟶ <**ใช่**>

การส่งข้อความ SOS

1. ขณะล็อกแป้นพิมพ์อยู่ ให้กด [ ] สี่ครั้งเพื่อส่งข้อความฉุกเฉินไปยังหมายเลขที่ตั้งไว้
2. เมื่อต้องการออกจากโหมดฉุกเฉิน ให้กด [ ]

การโทรหลอก

<**เมนู**> ⟶ **การตั้งค่า** ⟶ **แอพพลิเคชั่น** ⟶ **โทร** ⟶ **การโทรหลอก**

เปิดใช้งานคุณสมบัติการโทรหลอก

ตั้งค่า **ปุ่มลัดการโทรหลอก** เป็น **เปิด**

การโทรหลอก

- จากหน้าจอหลัก ให้กดปุ่มเลื่อนตำแหน่งค้างไว้
- ขณะปุ่มกดล็อกอยู่ ให้กดปุ่มเลื่อนตำแหน่งลงสี่ครั้ง

ข้อมูลความปลอดภัย

เครื่องหมายการค้า

- SAMSUNG และโลโก้ SAMSUNG เป็นเครื่องหมายการค้าจดทะเบียนของ Samsung Electronics
- เครื่องหมายการค้าอื่นๆ และลิขสิทธิ์ทั้งหมดเป็นทรัพย์สินของเจ้าของนั้นๆ

ข้อมูลความปลอดภัยประกอบด้วยเนื้อหาสำหรับอุปกรณ์มือถือ เนื้อหาบางส่วนอาจไม่สามารถใช้กับอุปกรณ์ของคุณได้ เพื่อป้องกันไม่ให้คุณและผู้อื่นบาดเจ็บ หรือทำให้อุปกรณ์เสียหาย โปรดอ่านข้อมูลความปลอดภัยเกี่ยวกับอุปกรณ์ของคุณก่อนใช้งาน

⚠ คำเตือน

การไม่ปฏิบัติตามคำเตือนและข้อบังคับเพื่อความปลอดภัยอาจทำให้เกิดการบาดเจ็บร้ายแรงหรือเสียชีวิตได้

ห้ามใช้สายไฟหรือปลั๊กที่ชำรุด หรือเต้าเสียบไฟฟ้าที่หลวม
การเชื่อมต่อที่ไม่แน่นอาจทำให้ไฟดูดหรือเพลิงไหม้

อย่าจับสายไฟด้วยมือเปียก หรือปลดเครื่องชาร์จไฟด้วยการดึงสายไฟ
การกระทำเช่นนั้นอาจทำให้เกิดไฟดูดได้

อย่างอสายไฟหรือทำให้สายไฟเสียหาย
การกระทำเช่นนั้นอาจทำให้ไฟดูดหรือเพลิงไหม้ได้

อย่าใช้อุปกรณ์ของคุณขณะที่กำลังชาร์จไฟ หรือสัมผัสอุปกรณ์ของคุณด้วยมือเปียก
การกระทำเช่นนั้นอาจทำให้ไฟดูดได้

อย่าทำให้เครื่องชาร์จหรืออุปกรณ์ลัดวงจร
การกระทำเช่นนั้นอาจทำให้ไฟดูด เพลิงไหม้ หรือแบตเตอรี่อาจทำงานผิดปกติหรือระเบิดได้

ห้ามใช้งานเครื่องของคุณกลางแจ้งในช่วงฝนฟ้าคะนอง
การกระทำเช่นนั้นอาจทำให้เกิดไฟดูดหรืออุปกรณ์ทำงานผิดปกติได้

ใช้งานแบตเตอรี่ เครื่องชาร์จ อุปกรณ์เสริม และวัสดุที่รับรองโดยผู้ผลิต
- การใช้งานแบตเตอรี่หรือเครื่องชาร์จที่จำหน่ายทั่วไปอาจทำให้อายุการใช้งานของอุปกรณ์สั้นลง หรืออาจทำให้อุปกรณ์ทำงานผิดปกติ และยังอาจทำให้เกิดเพลิงไหม้หรือทำให้แบตเตอรี่ระเบิดได้
- โปรดใช้เฉพาะแบตเตอรี่และเครื่องชาร์จที่ออกแบบมาโดยเฉพาะสำหรับอุปกรณ์ของคุณและได้รับการรับรองโดยซัมซุง แบตเตอรี่หรือเครื่องชาร์จที่เข้ากันไม่ได้ อาจทำให้เกิดการบาดเจ็บร้ายแรงหรือเกิดความเสียหายต่ออุปกรณ์ของคุณ
- ซัมซุงไม่ขอรับผิดชอบต่อความปลอดภัยของผู้ใช้งานอุปกรณ์เสริมหรืออุปกรณ์ใดๆ ที่ไม่ได้รับอนุญาตจากซัมซุง

อย่าให้เครื่องชาร์จหรืออุปกรณ์ร่วงหล่นหรือถูกกระแทก

จัดการและกำจัดเครื่องชาร์จหรืออุปกรณ์ของคุณอย่างระมัดระวัง
- ห้ามกำจัดแบตเตอรี่หรืออุปกรณ์ด้วยการเผาไฟเด็ดขาด อย่าวางแบตเตอรี่หรืออุปกรณ์ที่มีความร้อนด้านบนหรือด้านในอุปกรณ์ที่มีความร้อน เช่น เตาไมโครเวฟ เตาอบ หรือหม้อน้ำรถยนต์ อุปกรณ์อาจระเบิดได้หากร้อนเกินไป ปฏิบัติตามกฎระเบียบในท้องที่เมื่อทำ การกำจัดแบตเตอรี่หรืออุปกรณ์ที่ใช้แล้ว
- ห้ามบีบอัดหรือเจาะอุปกรณ์
- หลีกเลี่ยงการนำอุปกรณ์ไปไว้ในที่ที่ความดันภายนอกสูง ซึ่งอาจทำให้เกิดการลัดวงจรหรือเกิดความร้อนสูงภายในได้

ป้องกันอุปกรณ์ แบตเตอรี่ และเครื่องชาร์จไม่ให้รับอันตราย
- หลีกเลี่ยงการให้อุปกรณ์และแบตเตอรี่สัมผัสกับอุณหภูมิสูงมากหรือต่ำมาก
- อุณหภูมิที่เกินปกติอาจทำให้อุปกรณ์เสียหาย ลดความจุแบตเตอรี่ และลดอายุการใช้งานของอุปกรณ์และแบตเตอรี่ได้
- ป้องกันไม่ให้แบตเตอรี่สัมผัสกับวัตถุโลหะ เนื่องจากอาจจะทำให้มีการเชื่อมต่อระหว่างขั้วไฟฟ้า + และ - และนำไปสู่ความเสียหายของแบตเตอรี่แบบชั่วคราวหรือถาวร
- ไม่ควรใช้แบตเตอรี่และเครื่องชาร์จที่ได้รับความเสียหาย

อย่าเก็บเครื่องของคุณใกล้หรืออยู่ในเครื่องทำความร้อน, ไมโครเวฟ, อุปกรณ์ทำอาหารร้อน หรือบรรจุภัณฑ์แรงดันสูง
- แบตเตอรี่อาจรั่วได้
- เครื่องคุณอาจร้อนจัดและทำให้เกิดไฟไหม้ได้

ห้ามใช้งานหรือเก็บอุปกรณ์ของคุณในที่ที่มีฝุ่นหรือวัสดุฟุ้งกระจายปริมาณมาก
ฝุ่นหรือวัสดุแปลกปลอมอาจทำให้อุปกรณ์ของคุณทำงานผิดปกติและอาจเป็นผลให้เกิดไฟไหม้หรือไฟดูดได้

ป้องกันแจ็คอเนกประสงค์และปลายด้านเล็กของเครื่องชาร์จไม่ให้สัมผัสกับวัสดุที่เป็นตัวนำไฟฟ้า เช่นของเหลว ฝุ่น ผงโลหะ และไส้ดินสอ
วัสดุที่เป็นตัวนำไฟฟ้าอาจทำให้เกิดการลัดวงจรหรือทำให้ชิ้นไฟฟ้าสึกหรอ
ซึ่งอาจส่งผล
ให้เกิดไฟไหม้หรือการระเบิดได้

อย่ากัดหรือดูดอุปกรณ์หรือแบตเตอรี่
- การทำเช่นนั้นอาจทำให้อุปกรณ์เสียหายหรือทำให้เกิดการระเบิดหรือเพลิงไหม้ได้
- เด็กและสัตว์อาจกลืนกินชิ้นส่วนขนาดเล็ก
- หากเด็กใช้งานเครื่อง ควรแน่ใจว่าเด็กๆ สามารถใช้งานได้อย่างถูกต้อง

ห้ามใส่เครื่องหรืออุปกรณ์เสริมที่ให้มาเข้าไปในดวงตา หู หรือปาก
เพราะอาจทำให้เกิดการสำลักหรือการบาดเจ็บขั้นรุนแรงได้

ไม่ควรใช้แบตเตอรี่ลิเธียมไอออน (Li-Ion) ที่ชำรุดหรือรั่ว
ในการกำจัดแบตเตอรี่ชนิดลิเทียม-ไอออนของคุณอย่างปลอดภัย โปรดติดต่อศูนย์บริการที่ได้รับอนุญาตที่อยู่ใกล้คุณมากที่สุด

⚠ ข้อควรระวัง

การไม่ปฏิบัติตามข้อควรระวังและข้อบังคับเพื่อความปลอดภัยอาจทำให้เกิดการบาดเจ็บหรือทรัพย์สินเสียหายได้

ไม่ควรใช้เครื่องใกล้กับอุปกรณ์อิเล็กทรอนิกส์อื่นๆ
- อุปกรณ์อิเล็กทรอนิกส์ส่วนมากจะใช้สัญญาณคลื่นความถี่วิทยุ ซึ่งเครื่องของคุณอาจรบกวนการทำงานของอุปกรณ์อิเล็กทรอนิกส์อื่นๆ ได้
- การใช้งานการเชื่อมต่อข้อมูล LTE อาจทำให้เกิดการรบกวนต่ออุปกรณ์อื่น เช่นอุปกรณ์เสียงและโทรศัพท์

ไม่ควรใช้เครื่องของคุณในโรงพยาบาล อากาศยาน หรือในอุปกรณ์ยานยนต์ที่อาจ ได้รับการรบกวนจากคลื่นความถี่วิทยุ
- หากเป็นไปได้ ให้หลีกเลี่ยงการใช้เครื่อง ใกล้กับเครื่องกระตุ้นกล้ามเนื้อหัวใจภายในระยะ 15 ซม.
- เนื่องจากเครื่องของคุณจะรบกวนการทำงานของเครื่องกระตุ้นกล้ามเนื้อหัวใจ เพื่อลดการรบกวนเครื่องควบคุมอัตราการเต้นของหัวใจให้น้อยที่สุด ให้ใช้อุปกรณ์ของคุณ เฉพาะบนด้านร่างกายที่อยู่ตรงข้ามกับเครื่องควบคุมอัตราการเต้นของหัวใจนั้น
- ถ้าคุณใช้เครื่องมือทางการแพทย์ ให้ติดต่อผู้ผลิตเครื่องมือนั้นก่อนการใช้อุปกรณ์ของคุณ เพื่อดูว่าเครื่องมือนั้นจะได้รับผลกระทบจากความถี่คลื่นวิทยุที่ปล่อยออกจากอุปกรณ์หรือไม่

- บนอากาศยาน การใช้งานอุปกรณ์อิเล็กทรอนิกส์อาจรบกวนอุปกรณ์นำทางอิเล็กทรอนิกส์ของอากาศยานได้ ให้ปิดอุปกรณ์ระหว่างการนำเครื่องขึ้นและลง หลังจากนำเครื่องขึ้น คุณสามารถใช้งานอุปกรณ์ในโหมดการบินหากได้รับการอนุญาตโดยบุคลากรบนเครื่องบิน
- อุปกรณ์อิเล็กทรอนิกส์ในรถยนต์ของคุณอาจทำงานผิดปกติ เนื่องจากการรบกวนคลื่นวิทยุจากอุปกรณ์ของคุณ ติดต่อผู้ผลิตเพื่อขอข้อมูลเพิ่มเติม

ห้ามนำอุปกรณ์ไปสัมผัสกับควันหรือละอองสารที่หนาแน่น
การกระทำเช่นนั้นอาจทำให้ภายนอกของอุปกรณ์เสียหาย
หรือทำให้อุปกรณ์ทำงานผิดปกติได้

ถ้าคุณใช้เครื่องช่วยการฟัง ให้ติดต่อผู้ผลิตอุปกรณ์นั้นเพื่อขอข้อมูลเกี่ยวกับการรบกวนคลื่นวิทยุ
ความถี่คลื่นวิทยุที่ปล่อยออกจากอุปกรณ์ของคุณอาจรบกวนเครื่องช่วยการฟังบางอย่างได้ ก่อนการใช้งานอุปกรณ์ของคุณ ให้ติดต่อผู้ผลิตเพื่อดูว่าเครื่องช่วยการฟังของ คุณจะได้รับผลกระทบจากความถี่คลื่นวิทยุที่ปล่อยออกจากอุปกรณ์นั้นหรือไม่

ห้ามใช้งานอุปกรณ์ของคุณใกล้อุปกรณ์หรือเครื่องมือที่ปล่อยคลื่นความถี่วิทยุ เช่นระบบเสียงหรือเสาวิทยุ
คลื่นความถี่วิทยุอาจทำให้อุปกรณ์ของคุณทำงานผิดปกติได้

ปิดเครื่องในบริเวณที่เสี่ยงต่อการระเบิดได้ง่าย
- ปิดเครื่องในบริเวณที่เสี่ยงต่อการระเบิดได้ง่ายแทนการถอดแบตเตอรี่
- ปฏิบัติตามระเบียบข้อบังคับ, คำแนะนำ และป้ายต่างๆ ในบริเวณที่เสี่ยงต่อการระเบิดได้ง่ายเสมอ
- อย่าใช้อุปกรณ์ของคุณ ณ จุดเติมเชื้อเพลิง (ปั๊มน้ำมัน) ใกล้กับเชื้อเพลิงหรือสารเคมี หรือบริเวณที่มีการระเบิด
- ไม่ควรจัดเก็บหรือพกพาของเหลวที่ติดไฟได้ ก๊าซ หรือวัสดุที่ระเบิดได้ง่ายไว้ในบริเวณเดียวกับเครื่อง ชิ้นส่วนของเครื่อง หรืออุปกรณ์เสริม

หากคุณสังเกตพบกลิ่นหรือเสียงผิดปกติจากอุปกรณ์ของคุณหรือจากแบตเตอรี่ หรือหากคุณเห็นควันหรือของเหลวไหลออกจากอุปกรณ์หรือแบตเตอรี่ ให้หยุดใช้งานอุปกรณ์ทันทีและนำไปที่ศูนย์บริการซัมซุง
การไม่กระทำเช่นนั้นอาจทำให้เกิดเพลิงไหม้หรือการระเบิดได้

ปฏิบัติตามคำเตือนและระเบียบข้อบังคับเกี่ยวกับความปลอดภัยทั้งหมดในการใช้งานอุปกรณ์มือถือขณะขับรถ
ขณะขับรถ การขับรถอย่างปลอดภัยเป็นความรับผิดชอบอันดับแรกของคุณ ห้ามใช้อุปกรณ์มือถือขณะขับรถตามข้อบังคับทางกฎหมาย เพื่อความปลอดภัยของคุณและของผู้อื่น กรุณาใช้วิจารณญาณ และจดจำคำแนะนำต่อไปนี้:
- ทำความรู้จักเครื่องของคุณและคุณสมบัติที่เป็นประโยชน์ต่างๆ เช่นการโทรด่วนและการโทรซ้ำ คุณสมบัติเหล่านี้จะช่วยลดเวลาที่จำเป็นในการโทรออกหรือรับสายบนอุปกรณ์มือถือของคุณ

- วางเครื่องของคุณในตำแหน่งที่หยิบใช้ง่าย ตรวจดูให้แน่ใจว่าคุณสามารถใช้อุปกรณ์ไร้สายของคุณโดยไม่ต้องละสายตาออกจากถนน ถ้าคุณต้องรับสายโทรเข้าในเวลาที่ไม่สะดวก ให้ใช้การตอบรับข้อความเสียงแทน
- พักสายในช่วงการจราจรที่ติดขัดมากหรือในสภาพอากาศที่เลวร้าย ฝนตก, ลูกเห็บ, หิมะ, น้ำแข็ง และจราจรติดขัดมากเป็นสภาวะที่อันตราย
- อย่าจดบันทึกหรือค้นหาหมายเลขโทรศัพท์ การจดลงในรายการ "สิ่งที่ต้องทำ"หรือเปิดดูสมุดโทรศัพท์จะเป็นการดึงความสนใจคุณจากความรับผิดชอบหลักในการขับขี่อย่างปลอดภัย
- โทรตามความเหมาะสมและประเมินการจราจร โทรออกเมื่อไม่มีการเคลื่อนที่หรือก่อนที่จะมาถึงจุดที่จราจรติดขัด ลองวางแผนการโทรเมื่อรถของคุณหยุดอยู่กับที่
- อย่าสนทนาด้วยความเครียดหรือใช้อารมณ์ซึ่งอาจทำให้เสียสมาธิได้ ทำให้บุคคลที่คุณคุยด้วยทราบว่าคุณกำลังขับรถอยู่และหยุดการสนทนาซึ่งอาจทันเหความสนใจของคุณออกจากถนนไว้ชั่วคราว

ให้ใช้ความใส่ใจและใช้งานอุปกรณ์มือถือของคุณอย่างเหมาะสม

ควรให้เครื่องของคุณแห้ง
- ความชื้นและของเหลวอาจสร้างความเสียหายแก่ชิ้นส่วนหรือวงจรอิเล็กทรอนิกส์ในอุปกรณ์ของคุณได้
- ห้ามเปิดเครื่องเมื่อเครื่องเปียก หากเครื่องเปิดอยู่ ให้ปิดและถอดแบตเตอรี่ออกทันที (หากปิดเครื่องไม่ได้ หรือถอดแบตเตอรี่ออกไม่ได้ ให้ปล่อยไว้ในสภาพนั้น) จากนั้นให้ใช้ผ้าขนหนูเช็ดเครื่องให้แห้ง และนำเข้าศูนย์บริการ
- ของเหลวใดๆ อาจเปลี่ยนสีของป้ายที่แสดงความเสียหายจากน้ำภายในเครื่อง ความเสียหายจากน้ำของเครื่องของคุณอาจทำให้สิทธิ์ในการรับประกันสินค้าจากผู้ผลิตเป็นโมฆะ

ให้เก็บอุปกรณ์ของคุณไว้บนพื้นผิวเรียบเท่านั้น
ถ้าอุปกรณ์ของคุณตก อาจได้รับความเสียหายได้

อย่าเก็บอุปกรณ์ของคุณไว้ในที่ที่ร้อนหรือเย็นมากๆ แนะนำให้ใช้งานอุปกรณ์ของคุณที่อุณหภูมิระหว่าง 5 °C ถึง 35 °C
- ห้ามจัดเก็บอุปกรณ์ของคุณในบริเวณที่ร้อนมากเช่นภายในรถในฤดูร้อน การกระทำเช่นนั้นอาจทำให้หน้าจอทำงานผิดปกติ ส่งผลให้อุปกรณ์เสียหาย หรือทำให้แบตเตอรี่ระเบิดได้
- อย่าวางเครื่องถูกแสงแดดโดยตรงเป็นเวลานาน (เช่น บนแผงหน้าปัดของรถ)
- เก็บแบตเตอรี่ไว้ภายใต้อุณหภูมิตั้งแต่ 0 °C ถึง 45 °C

อย่าเก็บอุปกรณ์ของคุณไว้กับวัตถุที่เป็นโลหะ เช่น เหรียญ กุญแจ และสร้อยคอ
- อุปกรณ์ของคุณอาจถูกขีดข่วนหรือทำงานผิดพลาด
- ถ้าขั้วของแบตเตอรี่สัมผัสกับวัตถุโลหะ อาจเป็นสาเหตุให้เกิดไฟไหม้ได้

อย่าเก็บเครื่องของคุณใกล้กับสนามแม่เหล็ก
- เครื่องของคุณอาจทำงานผิดปกติหรือแบตเตอรี่จะคายประจุออกจากการสัมผัสถูกสนามแม่เหล็ก
- การ์ดที่มีแถบแม่เหล็ก รวมถึงบัตรเครดิต, บัตรโทรศัพท์, สมุดเงินฝาก และบัตรผ่านขึ้นเครื่องอาจเสียหายได้ในบริเวณสนามแม่เหล็ก

อย่าใช้เครื่องหรือโปรแกรมต่างๆ สักระยะหนึ่ง หากเครื่องร้อนเกินไป
การปล่อยให้ผิวหน้าของคุณสัมผัสถูกอุปกรณ์ที่ร้อนเกินไปเป็นเวลานานอาจทำให้เกิด อาการผิวไหม้เล็กน้อยเนื่องจากอุณหภูมิได้ เช่น รอยแดงและรอยคล้ำ

ห้ามใช้อุปกรณ์ของคุณโดยฝาครอบด้านหลังถูกถอดออก
แบตเตอรี่อาจร่วงหล่นจากเครื่อง ซึ่งอาจทำให้เกิดความเสียหายหรือทำงานผิดปกติได้

หากอุปกรณ์ของคุณมีแฟลชหรือแสงจากกล้อง ห้ามใช้แฟลชใกล้กับดวงตาของคนหรือสัตว์เลี้ยง
การใช้แฟลชใกล้กับดวงตาอาจทำให้สูญเสียความสามารถในการมองเห็นชั่วคราวหรือ อาจเป็นอันตรายต่อดวงตาได้

ควรใช้ความระมัดระวังเมื่อเกิดแสงกะพริบ
- ขณะใช้งานเครื่องให้เปิดไฟในห้อง และอย่าถือหน้าจอเข้าใกล้ดวงตาของคุณมากเกินไป
- อาจเกิดอาการหน้ามืดหรือเป็นลมเมื่อคุณได้รับแสงกะพริบ ขณะดูวิดีโอหรือเล่นเกมส์ที่ใช้ Flash เป็นระยะเวลานาน หากคุณรู้สึกไม่สบายหรือเมื่อยล้า ให้หยุดใช้เครื่องทันที
- หากบุคคลใกล้ชิดคุณมีอาการเป็นลมหรือหน้ามืดระหว่างการใช้งานอุปกรณ์ลักษณะคล้ายกัน ให้ปรึกษาแพทย์ก่อนการใช้งานอุปกรณ์
- หากคุณรู้สึกไม่สบาย เช่นมีอาการกล้ามเนื้อกระตุกหรือมึนงง ให้หยุดใช้งานอุปกรณ์ทันทีและปรึกษาแพทย์
- เพื่อป้องกันไม่ให้ดวงตาเมื่อยล้า ให้พักการใช้งานบ่อยๆ ระหว่างการใช้งานอุปกรณ์

ลดความเสี่ยงในการบาดเจ็บจากการเคลื่อนไหวซ้ำๆ
เมื่อคุณทำการเคลื่อนไหวซ้ำๆ เช่น ใช้นิ้วมือกดปุ่ม หรือวาดตัวอักษรบนหน้าจอสัมผัสหรือเล่นเกมส์ คุณอาจรู้สึกเมื่อยล้าที่มือ, คอ, หัวไหล่ หรือส่วนอื่นๆของร่างกาย
เมื่อใช้เครื่องเป็นระยะเวลานาน ให้ถือเครื่องด้วยความสบาย
ไม่ต้องใช้น้ำหนักมากใน
การกดปุ่มและหยุดพักให้บ่อยขึ้น ถ้าคุณยังคงรู้สึกไม่สบายในระหว่างหรือหลังการใช้งาน ให้หยุดการใช้อุปกรณ์ และปรึกษาแพทย์

ป้องกันการรับเสียงและหูของคุณเมื่อใช้งานหูฟัง

- การรับฟังเสียงที่ดังเกินไปอาจเป็นอันตรายต่อการได้ยินของคุณ
- การรับฟังเสียงดังขณะกำลังเดินอาจรบกวนสมาธิของคุณและอาจทำให้เกิดอุบัติเหตุได้
- ควรลดระดับเสียงลงอยู่เสมอก่อนที่จะเสียบหูฟังในแหล่งที่มาเสียง และใช้การตั้งค่าระดับเสียงต่ำสุดเท่าที่จำเป็นในการรับฟังการสนทนาหรือเพลง
- ในสภาพอากาศแห้ง อาจเกิดไฟฟ้าสถิตขึ้นที่หูฟัง ให้หลีกเลี่ยงการใช้งานหูฟังในสภาพอากาศที่แห้ง หรือใช้วัตถุที่เป็นโลหะเพื่อคายประจุไฟฟ้าสถิตก่อนเชื่อมต่อหูฟังเข้ากับเครื่อง
- ห้ามใช้งานหูฟังระหว่างการขับขี่ การกระทำเช่นนั้นอาจทำให้เสียสมาธิและเกิดอุบัติเหตุ หรืออาจเป็นสิ่งผิดกฎหมายโดยขึ้นกับท้องที่ของคุณ

การใช้ความระมัดระวังขณะใช้เครื่องระหว่างเดินหรือเคลื่อนที่
- ควรสนใจต่อสิ่งรอบข้างอยู่เสมอเพื่อหลีกเลี่ยงการบาดเจ็บของตัวคุณเองหรือผู้อื่น
- ตรวจดูให้แน่ใจว่าสายหูฟังไม่พันกับแขนของคุณหรือวัตถุที่อยู่ใกล้เคียง

ไม่ควรใส่เครื่องของคุณไว้ที่กระเป๋าหลังหรือรอบเอว
คุณอาจได้รับบาดเจ็บหรือทำให้อุปกรณ์เสียหายหากคุณหกล้ม

ไม่ควรทาสีเครื่องของคุณ
- เนื่องจากสีอาจก่อให้เกิดการอุดตันตามร่องของชิ้นส่วนที่ถอดได้ และอาจทำให้ทำงานผิดปกติ
- หากคุณแพ้สีหรือชิ้นส่วนโลหะของอุปกรณ์นี้ คุณอาจรู้สึกคัน เป็นผื่น หรือมีอาการบวมที่ผิวหนัง เมื่อเกิดสิ่งนี้ขึ้น ให้หยุดการใช้อุปกรณ์และปรึกษาแพทย์ของคุณ

ห้ามใช้งานเครื่องถ้าหากมีรอยร้าวหรือรอยแตก
กระจกหรืออะคริลิคที่แตกร้าวอาจทำให้มือหรือใบหน้าของคุณได้รับบาดเจ็บได้ นำเครื่องของคุณไปที่ศูนย์บริการของซัมซุงเพื่อรับการซ่อมแซม

การติดตั้งอุปกรณ์มือถือและอุปกรณ์ที่เกี่ยวข้องด้วยความระมัดระวัง
- ตรวจสอบด้วยว่าอุปกรณ์มือถือหรืออุปกรณ์ใดๆ ที่นำมาใช้ภายในรถของคุณได้รับการติดตั้งอย่างแน่นหนา
- หลีกเลี่ยงการวางอุปกรณ์และอุปกรณ์เสริมใกล้กับบริเวณที่ติดตั้งถุงลมนิรภัย การติดตั้งอุปกรณ์ไร้สายที่ไม่ถูกต้องอาจเป็นสาเหตุให้เกิดการบาดเจ็บร้ายแรงเมื่อถุงลมนิรภัยพองตัวออกอย่างรวดเร็ว

อย่าทำเครื่องตกหล่นหรือทำให้เกิดการกระแทก
- อุปกรณ์ของคุณอาจเสียหายหรือทำงานผิดพลาด
- หากงอหรือผิดรูป เครื่องของคุณอาจเสียหายหรือชิ้นส่วนอาจทำงานผิดปกติ

การดูแลให้แบตเตอรี่และเครื่องชาร์จมีอายุการใช้งานนานที่สุด
- หลีกเลี่ยงการชาร์จอุปกรณ์นานกว่าหนึ่งสัปดาห์ เนื่องจากการชาร์จไฟเกินอาจทำให้อายุการใช้งานของแบตเตอรี่สั้นลงได้
- เมื่อเวลาผ่านไป อุปกรณ์ที่ไม่ได้ใช้งานจะคายประจุไฟฟ้า และจะต้องได้รับการชาร์จใหม่ก่อนนำมาใช้งาน
- ถอดเครื่องชาร์จออกจากแหล่งจ่ายไฟเมื่อไม่ได้ใช้งาน
- ใช้งานแบตเตอรี่ตามวัตถุประสงค์ที่แท้จริงเท่านั้น
- การปล่อยให้แบตเตอรี่ไม่ได้ใช้งานเป็นระยะเวลานานอาจลดอายุการใช้งานและประสิทธิภาพได้ และอาจทำให้แบตเตอรี่ทำงานผิดปกติหรือระเบิด หรือเกิดเพลิงไหม้ได้
- ปฏิบัติตามคำแนะนำทั้งหมดในคู่มือนี้เพื่อให้อุปกรณ์ของคุณและแบตเตอรี่มีอายุการใช้งานยาวนานที่สุด ความเสียหายหรือประสิทธิภาพที่ลดลงเนื่องจากการไม่ปฏิบัติตามคำคำเตือนและคำแนะนำอาจทำให้การรับประกันโดยผู้ผลิตสิ้นสุดลง
- อุปกรณ์ของคุณอาจเสื่อมสภาพตามกาลเวลา ชิ้นส่วนและการซ่อมแซมบางส่วนได้รับการคุ้มครองโดยการรับประกันภายในระยะเวลาที่กำหนด แต่ความเสียหายหรือการเสื่อมสภาพที่เกิดจากการใช้งานอุปกรณ์เสริมที่ไม่ได้รับการรับรองจะไม่ได้รับการคุ้มครองด้วย

เมื่อใช้งานอุปกรณ์ โปรดคำนึงถึงสิ่งต่อไปนี้
- ถือเครื่องตั้งตรงแบบเดียวกับโทรศัพท์ทั่วไป
- พูดใส่ไมโครโฟนโดยตรง
- ห้ามปกคลุมบริเวณเสาอากาศด้วยมือหรือวัตถุอื่นใด สิ่งนี้อาจทำให้เกิดปัญหาการเชื่อมต่อหรือทำให้แบตเตอรี่หมด

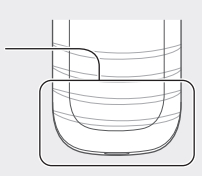

อย่าถอดประกอบ, ดัดแปลง หรือซ่อมแซมเครื่องของคุณ
- การเปลี่ยนแปลงหรือการดัดแปลงใดๆ กับเครื่องของคุณอาจทำให้การรับประกันสินค้าจากผู้ผลิตเป็นโมฆะ ถ้าอุปกรณ์ของคุณต้องเข้ารับการบริการ ให้นำอุปกรณ์ของคุณไปที่ศูนย์บริการของซัมซุง
- อย่าถอดประกอบหรือเจาะแบตเตอรี่ เนื่องจากอาจทำให้เกิดการระเบิดหรือไฟไหม้ได้
- ปิดอุปกรณ์ก่อนการถอดแบตเตอรี่ หากคุณถอดแบตเตอรี่ออกขณะที่เปิดเครื่องอยู่ อาจทำให้อุปกรณ์ทำงานผิดปกติได้

เมื่อทำความสะอาดอุปกรณ์ของคุณ โปรดคำนึงถึงสิ่งต่อไปนี้
- เช็ดเครื่องและเครื่องชาร์จด้วยผ้าหรือยาง
- ทำความสะอาดขั้วแบตเตอรี่ด้วยก้อนสำลีหรือผ้า
- อย่าใช้สารเคมีหรือผงซักฟอก การกระทำเช่นนั้นอาจทำให้สีของอุปกรณ์เปลี่ยนไป หรือทำให้ด้านนอกอุปกรณ์แตกร่อน หรืออาจทำให้เกิดไฟดูดหรือเพลิงไหม้ได้

อย่าใช้เครื่องเพื่อการอื่นใดนอกเหนือจากการใช้งานปกติ
เพราะอุปกรณ์ของคุณอาจทำงานผิดปกติ

หลีกเลี่ยงการรบกวนผู้อื่นเมื่อใช้งานเครื่องในที่สาธารณะ

การเลือกใช้บริการซ่อมบำรุงและดูแลรักษาเครื่องจากผู้ให้บริการที่มีคุณภาพเท่านั้น
การเลือกใช้บริการซ่อมบำรุงและดูแลรักษาเครื่องจากผู้ให้บริการที่ไม่มีคุณภาพอาจทำให้เครื่องของคุณเสียหายและอาจทำให้สิทธิในการรับประกันของผู้ผลิตเป็นโมฆะได้

จับถือ SIM การ์ด การ์ดความจำ หรือสายเชื่อมต่อด้วยความระมัดระวัง
- เมื่อใส่การ์ดหรือเชื่อมต่อสายไปยังอุปกรณ์ของคุณ ให้ใส่การ์ดหรือเชื่อมต่อสายนั้นให้ถูกด้าน
- ไม่ควรถอดการ์ดในขณะที่เครื่องกำลังโอนหรือเข้าใช้งานข้อมูลภายในเครื่อง มิฉะนั้นอาจทำให้ข้อมูลที่มีอยู่หายไปและ/หรือเกิดความเสียหายกับการ์ดหรือเครื่อง
- ไม่ปล่อยให้การ์ดถูกกระแทกอย่างแรง สัมผัสกับไฟฟ้าสถิตและถูกคลื่นไฟฟ้าจากอุปกรณ์อื่นๆ รบกวน
- ไม่ควรสัมผัสหรือนำวัตถุที่เป็นโลหะไปสัมผัสกับบริเวณที่เป็นสีทองหรือขั้วทั้งสองข้าง หากพบว่าการ์ดสกปรก ให้เช็ดด้วยผ้านุ่ม
- การฝืนใส่การ์ดหรือเชื่อมต่อสายด้วยแรง หรือการใส่อย่างไม่ถูกต้องอาจทำให้เกิดความเสียหายต่อแจ็คเอนกประสงค์ หรือส่วนอื่นๆของอุปกรณ์ได้

การเตรียมพร้อมเพื่อใช้บริการฉุกเฉินได้อย่างทันท่วงที
ในบางพื้นที่หรือบางสถานการณ์ คุณอาจไม่สามารถต่อสายไปยังหมายเลขฉุกเฉินโดยใช้เครื่องของคุณได้ เมื่อต้องเดินทางไปยังที่ห่างไกลหรือพื้นที่ที่ยังไม่พัฒนา ควรเตรียมวิธีที่เป็นทางเลือกอื่นในการติดต่อผู้ให้บริการเมื่อเกิดเหตุฉุกเฉิน

ให้ป้องกันข้อมูลส่วนตัวของคุณและป้องกันไม่ให้ข้อมูลที่สำคัญรั่วไหลหรือถูกนำไปใช้งานอย่างไม่ถูกต้อง
- ขณะใช้งานเครื่อง ควรแน่ใจว่าได้สำรองข้อมูลที่สำคัญแล้ว ซัมซุงไม่รับผิดชอบต่อการสูญเสียข้อมูลใดๆ
- เมื่อต้องการขายหรือกำจัดเครื่องของคุณ ให้สำรองข้อมูลทั้งหมดแล้วตั้งค่าเครื่องของคุณใหม่ เพื่อป้องกันไม่ให้นำข้อมูลส่วนตัวของคุณไปใช้ในทางที่ผิด
- โปรดอ่านการเข้าใช้งานบนหน้าจอด้วยความรอบคอบเมื่อต้องการดาวน์โหลดแอพพลิเคชั่น และระมัดระวังเป็นพิเศษสำหรับแอพพลิเคชั่นที่สามารถเข้าถึงฟังก์ชันต่างๆ ได้มากมาย หรือสามารถเข้าถึงข้อมูลส่วนบุคคลของคุณได้
- ตรวจสอบบัญชีของคุณอย่างสม่ำเสมอเพื่อหาการใช้งานที่ไม่ได้รับอนุญาตหรือการใช้งานที่น่าสงสัย หากคุณพบสัญญาณใดๆ ที่แสดงให้เห็นถึงการใช้ข้อมูลส่วนบุคคลของคุณในทางที่ผิด โปรดติดต่อผู้ให้บริการของคุณเพื่อลบหรือเปลี่ยนข้อมูลบัญชีของคุณ
- ในกรณีที่เครื่องของคุณสูญหายหรือถูกลักขโมย ให้เปลี่ยนรหัสผ่านในบัญชีของคุณเพื่อป้องกันข้อมูลส่วนบุคคลของคุณ
- หลีกเลี่ยงการใช้แอพพลิเคชั่นจากแหล่งที่ไม่รู้จัก และล็อคเครื่องของคุณโดยใช้ระบบการล็อคด้วยรูปแบบ รหัสผ่าน หรือรหัส PIN

ห้ามแจกจ่ายสื่อที่ได้รับการคุ้มครองลิขสิทธิ์
อย่าแจกจ่ายสื่อที่มีการคุ้มครองลิขสิทธิ์โดยไม่ได้รับอนุญาตจากเจ้าของเนื้อหานั้น การ ทำเช่นนี้อาจเป็นการละเมิดกฎหมายลิขสิทธิ์ ผู้ผลิตจะไม่รับผิดต่อประเด็นทางกฎหมาย ใดๆ ที่เกิดจากการใช้สื่อที่มีลิขสิทธิ์โดยมิชอบของผู้ใช้

มัลแวร์และไวรัส

เพื่อปกป้องอุปกรณ์ของคุณจากมัลแวร์และไวรัส ให้ปฏิบัติตามคำแนะนำการใช้งานเหล่านี้ การไม่ปฏิบัติตามอาจทำให้เกิดความเสียหายหรือสูญเสียข้อมูลที่อาจไม่ได้
รับการคุ้มครองโดยบริการการรับประกัน
- อย่าดาวน์โหลดแอพพลิเคชั่นที่ไม่รู้จัก
- อย่าเข้าเว็บไซต์ที่ไม่น่าเชื่อถือ
- ลบข้อความที่น่าสงสัยหรืออีเมล์จากผู้ส่งที่ไม่รู้จัก
- กำหนดรหัสผ่านและเปลี่ยนรหัสผ่านเป็นระยะ
- ปิดการใช้งานคุณสมบัติไร้สาย เช่นบลูทูธ เมื่อไม่ใช้งาน
- หากอุปกรณ์มีลักษณะการทำงานไม่ปกติ ให้รันโปรแกรมแอนตีไวรัสเพื่อตรวจสอบการติดไวรัส
- รันโปรแกรมแอนตีไวรัสในอุปกรณ์ของคุณก่อนที่จะเริ่มต้นแอพพลิเคชั่นและไฟล์ที่ดาวน์โหลดมาใหม่
- ติดตั้งโปรแกรมแอนตีไวรัสในเครื่องคอมพิวเตอร์ของคุณและใช้งานโปรแกรมเป็นประจำเพื่อตรวจสอบการติดไวรัส
- อย่าแก้ไขการตั้งค่ารีจิสทรีหรือดัดแปลงระบบปฏิบัติการของอุปกรณ์

เครื่องโทรคมนาคมและอุปกรณ์นี้มีความสอดคล้องตามข้อกำหนดของกทช