Onderdeeltekening

SPIT 328

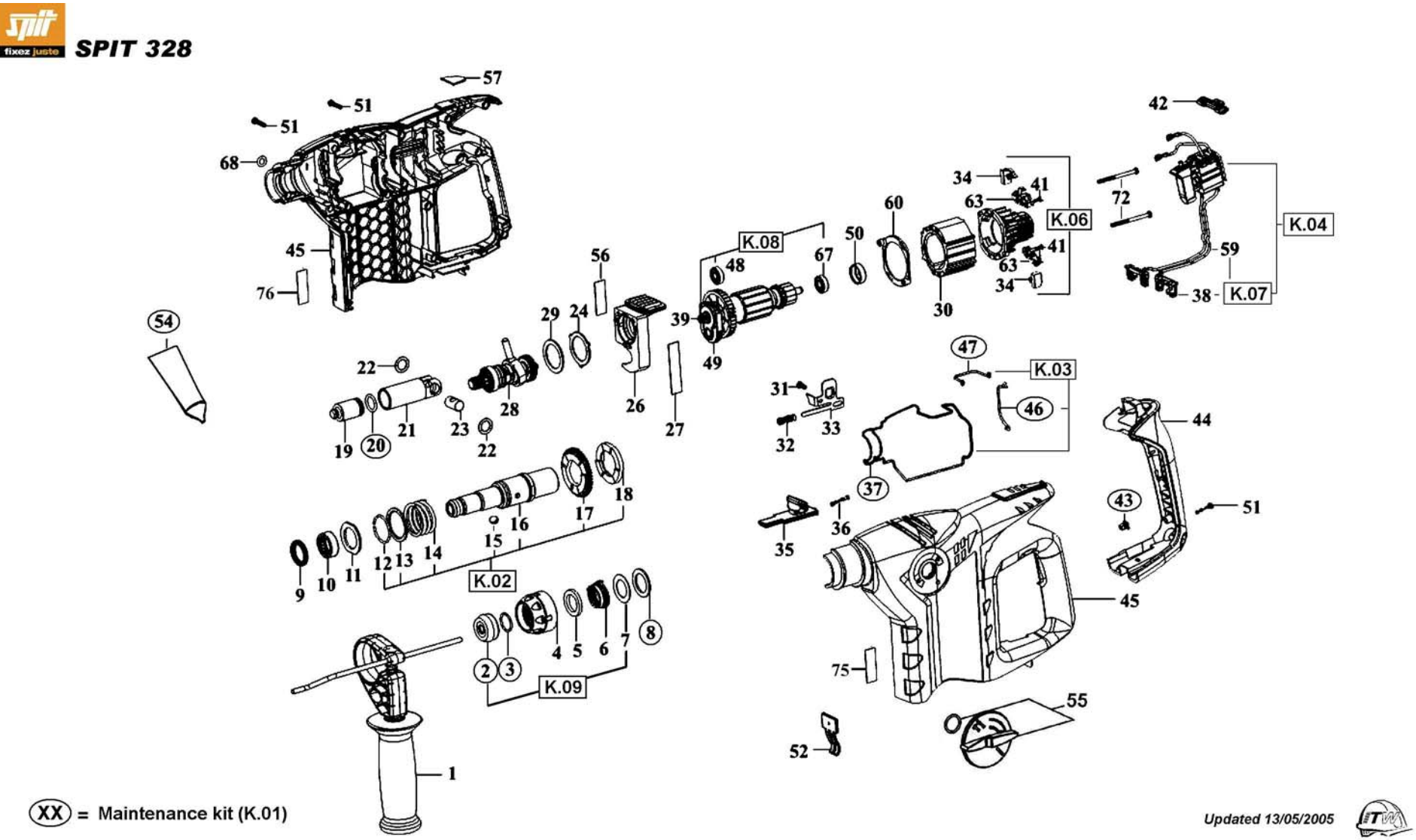

Onderdeellijst

SPIT 328

Spare parts
SPIT 328

Repère	Code	Désignation	Description
01	652100	POIGNEE AUXILIAIRE	AUXILIARY HANDLE
02	652101	BAGUE ARRET MANCHON	PROTECTIVE CAP
03	652102	ANNEAU D'ARRET	RETAINING RING
04	652103	MANCHON DE PROTECTION	COLUMN CAP
05	652104	RONDELLE MANCHON	WASHER
06	652105	RESSORT CONIQUE	CONICAL SPRING
07	652106	RONDELLE D'APPUI	WASHER
08	652107	FEUTRE ETANCHEITE	SEALING FELT
09	652108	JOINT A LEVRE PORTE OUTIL	SHAFT SEALING
10	652109	DOUILLE AIGUILLES	NEEDLE BUSH
11	652110	RONDELLE A MEPLAT	WASHER 24 MM
12	652111	CIRCLIP DU LIMITEUR	RETAINING RING
13	652112	RONDELLE D'APPUI LIMITEUR	WASHER 30 MM
14	652113	RESSORT DU LIMITEUR	PRESSURE SPRING
15	652114	BILLE DE RETENUE	STEEL BALL 7 MM
16	652115	PORTE OUTIL	TOOL HOLDER
17	652116	PIGNON LIMITEUR	GEAR WHEEL
18	652117	RONDELLE LIMITEUR	CLUTCH DISK
19	652118	PISTON	FREE PISTON
20	652119	JOINT DE PISTON	O-RING
21	652120	CHEMISE	RECIPROCATING PISTON
22	652121	RONDELLE AXE DE CHEMISE	WASHER
23	652170	AXE DE CHEMISE	BEARING BOLT
24	652123	RONDELLE CRANTEE	WASHER
26	652124	PALIER PORTE OUTIL	BEARING PART
27	652125	GRANDE TOLE DE CALAGE	SHEET METAL PLATE
28	652126	ENSEMBLE EXCENTRIQUE	BACK GEAR SHAFT
29	652127	RONDELLE DE PALIER	AXIAL DISK
30	652128	STATOR	FIELD COLD
31	652129	VIS DE SELECTEUR	SCREW 4 X 9,5
32	652130	RESSORT DE SELECTEUR	SPRING
33	652131	FOURCHETTE DE SELECTEUR	SWITCHING PLATE
34	652171	ENSEMBLE BALAIS	CARBON BRUSHES SET
35	652133	VERROU DE BATTERIE	LOCKING LEVER
36	652134	RESSORT DU VERROU	SPRING

Repère	Code	Désignation	Description
37	652135	JOINT DE CARTER	HOUSING SEAL
38	652136	SUPPORT DE CONTACTS	CONTACT PROTECTION
39	652137	PIGNON D'INDUIT	GEAR WHEEL
41	652138	VIS DE PORTE BALAIS	SCREW 3 X 12
42	652139	COMMUTATEUR	SWITCH SLIDE
43	652140	ECROU PLASTIQUE	PLASTIC NUT
44	652141	COUVERCLE POIGNEE	HANDLE COVER
45	652142	ENSEMBLE CARTER	HOUSING SET
46	652143	JOINT DE CARTER	FORM SEALING
47	652144	JOINT DE CARTER	FORM SEALING
48	652145	ROULEMENT D'INDUIT	BALL BEARING
49	652146	PALIER D'INDUIT	BEARING PART
50	652147	CACHE ROULEMENT	BEARING CAP
51	652148	VIS 4 X 19	SCREW KT 4,0 x 19
52	652149	CLIP MAINTIEN BATTERIE	BATTERY BRAKE
54	652150	TUBE DE GRAISSE 50GR	GREASE TUB 50GR
55	652151	SELECTEUR DE FONCTION	SELECTOR SET
56	652152	PETITE TOLE DE CALAGE	SHEET METAL PLATE
57	652153	ETIQUETTE SPIT 328	LABEL SPIT 328
60	652154	ENTRETOISE STATOR	CLAMPING SLEEVE
63	652155	PORTE BALAIS	CARBON BRUSH HOLDER
67	652156	ROULEMENT COTE COLLECTEUR	BALL BEARING
68	652157	ANNEAU	O-RING
72	652158	VIS DE STATOR	LENS HEAD SCREW 4X50
73	652159	MANUEL D'UTILISATION	USER NOTICE
75	652160	ETIQUETTE LATERALE GAUCHE	LEFT LABEL
76	652161	ETIQUETTE LATERALE DROITE	RIGHT LABEL
K.01	652162	KIT D'ENTRETIEN	MAINTENANCE SET
K.02	652163	KIT PORTE OUTIL	TOOL HOLDER SET
K.03	652164	KIT JOINTS DE CARTER	SEALS SET
K.04	652165	KIT INTERRUPTEUR	ELECTRONIC SWITCH
K.06	652166	KIT CARTER MOTEUR ARRIERE	BRUSHES HOLDER SET
K.07	652167	KIT CABLES & CONTACTS	CABLES SET
K.08	652168	ENSEMBLE INDUIT	ARMATURE SET
K.09	652169	KIT MANCHON	SLEEVE SET

Updated 13/05/2005