OPERATOR'S MANUAL

MANUEL D'UTILISATION

MANUAL DEL OPERADOR

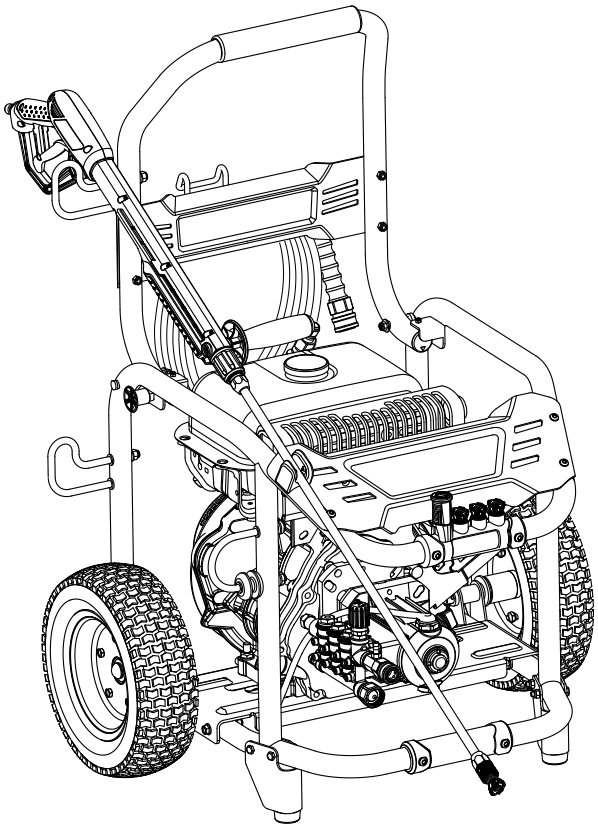

3800 PSI PRESSURE WASHER

NETTOYEUR HAUTE PRESSION DE 3 800 PSI

LAVADORA A PRESIÓN DE 3 800 PSI

CT80020

To register your pressure washer, please visit: http://bluepowersite.com/

Pour enregistrer votre laveuse à pression, s'il vous plaît la visite: http://bluepowersite.com/

Para registrar su lavadora de presión, por favor visita: http://bluepowersite.com/

Your pressure washer has been engineered and manufactured to our high standard for dependability, ease of operation, and operator safety. When properly cared for, it will give you years of rugged, trouble-free performance.

WARNING: To reduce the risk of injury, the user must read and understand the operator's manual before using this product.

Thank you for your purchase.

SAVE THIS MANUAL FOR FUTURE REFERENCE

Ce nettoyeur haute pression a été conçu et fabriqué conformément aux strictes normes de fiabilité, simplicité d'emploi et sécurité d'utilisation. Correctement entretenu, il vous donnera des années de fonctionnement robuste et sans problème.

AVERTISSEMENT : Pour réduire les risques de blessures, l'utilisateur doit lire et veiller à bien comprendre le manuel d'utilisation avant d'utiliser ce produit.

Merci de votre achat.

CONSERVER CE MANUEL POUR FUTURE RÉFÉRENCE

Su lavadora de presión ha sido diseñada y fabricada de conformidad con las estrictas normas para brindar fiabilidad, facilidad de uso y seguridad para el operador. Con el debido cuidado, le brindará muchos años de sólido y eficiente funcionamiento.

ADVERTENCIA: Para reducir el riesgo de lesiones, el usuario debe leer y comprender el manual del operador antes de usar este producto.

Le agradecemos su compra.

GUARDE ESTE MANUAL PARA FUTURAS CONSULTAS

TABLE OF CONTENTS
TABLE DES MATIÈRES / ÍNDICE DE CONTENIDO

- Introduction 2
  Introduction / Introducción
- Important Safety Instructions 3
  Instructions importantes concernant la sécurité / Instrucciones de seguridad importantes
- Specific Safety Rules 4
  Règles de sécurité particulières / Reglas de seguridad específicas
- Symbols 5-6
  Symboles / Símbolos
- Features 7
  Caractéristiques / Características
- Assembly 8-10
  Assemblage / Armado
- Operation 11-14
  Utilisation / Funcionamiento
- Maintenance 15-17
  Entretien / Mantenimiento
- Troubleshooting 18
  Dépannage / Solución de problemas
- Warranty 19-20
  Garantie / Garantía
- Parts Ordering and Service ..... Back Page
  Commande de pièces et réparation / Pedidos de piezas y servicio ..... Page arrière / Pág. posterior

INTRODUCTION
INTRODUCTION / INTRODUCCIÓN

This product has many features for making its use more pleasant and enjoyable. Safety, performance, and dependability have been given top priority in the design of this product making it easy to maintain and operate.

* * *

Ce produit offre de nombreuses fonctions destinées à rendre son utilisation plus plaisante et satisfaisante. Lors de la conception de ce produit, l'accent a été mis sur la sécurité, les performances et la fiabilité, afin d'en faire un outil facile à utiliser et à entretenir.

* * *

Este producto ofrece numerosas características para hacer más agradable y placentero su uso. En el diseño de este producto se ha conferido prioridad a la seguridad, el desempeño y la fiabilidad, por lo cual se facilita su manejo y mantenimiento.

IMPORTANT SAFETY INSTRUCTIONS

⚠ WARNING:

Read and understand all instructions. Failure to follow all instructions listed below may result in electric shock, fire and/or carbon monoxide poisoning which will cause death or serious personal injury.

READ ALL INSTRUCTIONS

- **Know your pressure washer.** Read the operator's manual carefully. Learn the machine's applications and limitations as well as the specific potential hazards related to this pressure washer.
- **Keep guards in place** and in working order. Never operate the pressure washer with any guard or cover removed. Make sure all guards are operating properly before each use.
- **Remove adjusting keys and wrenches.** Form habit of checking to see that keys and adjusting wrenches are removed from pressure washer before turning it on.
- **To reduce the risk of injury,** keep children and visitors away. All visitors should wear safety glasses and be kept a safe distance from work area.
- **Keep the area of operation clear of all persons,** particularly small children, and pets.
- **Do not operate the engine in a confined space** where dangerous carbon monoxide fumes can collect. Carbon monoxide, a colorless, odorless, and extremely dangerous gas, can cause unconsciousness or death.
- **Use right tool.** Don't force pressure washer or attachment to do a job it was not designed for. Don't use it for a purpose not intended.
- **Dress properly.** Do not wear loose clothing, gloves, neckties, or jewelry. They can get caught and draw you into moving parts. Rubber gloves and nonskid footwear are recommended when working outdoors. Also wear protective hair covering to contain long hair.
- **Do not operate the equipment while barefoot or when wearing sandals or similar lightweight footwear.** Wear protective footwear that will protect your feet and improve your footing on slippery surfaces.
- **Exercise caution to avoid slipping or falling.**
- **Always wear eye protection with side shields marked to comply with ANSI Z87.1.** Following this rule will reduce the risk of serious personal injury.
- **Don't overreach or stand on unstable support.** Keep proper footing and balance at all times.
- **Use only recommended accessories.** The use of improper accessories may cause risk of injury.
- **Follow the maintenance instructions specified in this manual.**
- **Check damaged parts.** Before further use of the pressure washer, a guard or other part that is damaged should be carefully checked to determine that it will operate properly and perform its intended function. Check for alignment of moving parts, binding of moving parts, breakage of parts, mounting, and any other conditions that may affect its operation. A guard or other part that is damaged must be properly repaired or replaced by an authorized service center to avoid risk of personal injury.
- **Never leave pressure washer running unattended. Turn power off.** Don't leave pressure washer until it comes to a complete stop.
- **Keep the engine free of grass, leaves, or grease** to reduce the chance of a fire hazard.
- **Keep the exhaust pipe free of foreign objects.**
- **Follow manufacturer's recommendations for safe loading, unloading, transport, and storage of machine.**
- **Be thoroughly familiar with controls.** Know how to stop the product and bleed pressure quickly.
- **Keep pressure washer dry, clean, and free from lubricant and grease.** Always use a clean cloth when cleaning. Never use brake fluids, gasoline, petroleum-based products, or any solvents to clean pressure washer.
- **Stay alert and exercise control.** Watch what you are doing and use common sense. Do not operate pressure washer when you are tired. Do not rush.
- **Do not operate the product while under the influence of drugs, alcohol, or any medication.**
- **Check the work area before each use.** Remove all objects such as rocks, broken glass, nails, wire, or string which can be thrown or become entangled in the machine.
- **Do not use pressure washer if switch does not turn it off.** Have defective switches replaced by an authorized service center.
- **Before cleaning, repairing, or inspecting,** shut off the engine and make certain all moving parts have stopped. Disconnect the spark plug wire, and keep the wire away from the plug to prevent accidental starting.
- **Avoid dangerous environment.** Don't use in damp or wet locations or expose to rain. Keep work area well lit.
- **Never use in an explosive atmosphere.** Normal sparking of the motor could ignite fumes.
- **Do not operature while smoking or near an open flame.**
- **Do not operate around** dry brush, twigs, cloth rags, or other flammable materials.
- **WARNING: Risk of injection or injury** – Do not direct discharge stream at persons.

SPECIFIC SAFETY RULES

- **Never direct a water stream toward people or pets, or any electrical device.**
- **Before starting any cleaning operation,** close doors and windows. Clear the area to be cleaned of debris, toys, outdoor furniture, or other objects that could create a hazard.
- **Never pick up or carry a machine while the engine is running.**
- **Never start the machine** if ice has formed in any part of the equipment.
- **Do not use acids, alkalines, solvents, flammable material, bleaches, or industrial grade solutions** in this product. These products can cause physical injuries to the operator and irreversible damage to the machine.
- **Always operate the machine** on a level surface. If the engine is on an incline, it could seize due to improper lubrication (even at the maximum lubricant level).
- **WARNING: High pressure jets can be dangerous if subject to misuse.** The jet must not be directed at persons, animals, electrical devices, or the machine itself.
- **Hold the handles and wand securely with both hands.** Expect the trigger handle to kickback when the trigger is pulled due to reaction forces. Failure to do so could cause loss of control and injury to yourself and others.
- **Never attempt to make any adjustments while the engine (motor) is running** (except where specifically recommended by the manufacturer).
- **Protective covers must always cover rotating parts when the engine is running.**
- **Keep cooling air intake** (recoil starter area) and muffler side of the engine at least 3 feet away from buildings, obstructions, and other combustible objects.
- **Keep the engine away from flammables and other hazardous materials.**
- **Keep away from hot parts.** The muffler and other engine parts become very hot; use caution.
- **Do not touch the spark plug and ignition cable** when starting and operating the engine.
- **Check fuel hoses and joints** for looseness and fuel leakage before each use.
- **Check bolts and nuts** for looseness before each use. A loose bolt or nut may cause serious engine problems.
- **Always refuel outdoors.** Never refuel indoors or in a poorly ventilated area.
- **Never store the machine with fuel in the fuel tank inside a building** where ignition sources are present, such as hot water and space heaters, clothes dryers, and the like.
- **If the fuel tank has to be drained, do this outdoors.**
- **To reduce the risk of fire and burn injury,** handle fuel with care. It is highly flammable.
- **Do not smoke while handling fuel.**
- **Add fuel before starting the engine.** Never remove the cap of the fuel tank or add fuel while the engine is running or when the engine is hot.
- **Loosen fuel cap slowly** to release pressure and to keep fuel from escaping around the cap.
- **Replace all fuel tank and container caps securely.**
- **Wipe spilled fuel from the pressure washer.** Move 30 feet away from refueling site before starting engine.
- **If fuel is spilled,** do not attempt to start the engine but move the machine away from the area of spillage and avoid creating any source of ignition until fuel vapors have dissipated.
- **Never attempt to burn off spilled fuel under any circumstances.**
- **Before storing, allow the engine to cool.**
- **Store fuel in a cool, well-ventilated area,** safely away from spark and/or flame-producing equipment.
- **Store fuel in containers** specifically designed for this purpose.
- **Empty fuel tank and restrain the pressure washer from moving** before transporting in a vehicle.
- **When servicing use only identical replacement parts.** Use of any other parts may create a hazard or cause product damage.
- **ONLY use cold water.**
- **Make sure minimum clearance** of 3 feet is maintained from combustible materials.
- **Never spray close to the surface t**o be cleaned as you can damage the surface.
- **After stopping the engine, always pull the trigger on the trigger handle to relieve stored pressure in the high pressure hose.** Failure to do so could result in serious personal injury.
- **For outdoor use only.**
- **Ensure the high pressure hose is properly connected before using the product.**
- **Save these instructions.** Refer to them frequently and use them to instruct other users. If you loan someone this pressure washer, loan them these instructions also.

SYMBOLS

The following signal words and meanings are intended to explain the levels of risk associated with this product.

SYMBOL	SIGNAL	MEANING
	DANGER:	Indicates an imminently hazardous situation, which, if not avoided, will result in death or serious injury.
	WARNING:	Indicates a potentially hazardous situation, which, if not avoided, could result in death or serious injury.
	CAUTION:	Indicates a potentially hazardous situation, which, if not avoided, may result in minor or moderate injury.
	CAUTION:	(Without Safety Alert Symbol) Indicates a situation that may result in property damage.

Some of the following symbols may be used on this product. Please study them and learn their meaning for safe operation of this product.

SYMBOL	NAME	EXPLANATION
	Safety Alert	Indicates a potential personal injury hazard.
	Read Operator's Manual	To reduce the risk of injury, user must read and understand operator's manual before using this product.
	Eye Protection	Always wear eye protection with side shields marked to comply with ANSI Z87.1.
	Wet Conditions Alert	Do not expose to rain or use in damp locations or spray directly on the pressure washer.
	Hot Surface	To reduce the risk of injury or damage, avoid contact with any hot surface.
	Risk of Injections	To reduce the risk of injection or injury, never direct a water stream towards people or pets or place any body part in the stream. Leaking hoses and fittings are also capable of causing injection injury. Do not hold hoses or fittings.
	Risk of Explosion	Fuel and its vapors are explosive and can cause severe burns or death.
	Risk of Fire	Fuel and its vapors are extremely flammable and explosive. Fire can cause severe burns or death.
	Toxic Fumes	Gas products emit carbon monoxide, an odorless, colorless, poison gas. Breathing carbon monoxide can cause nausea, fainting, or death.

SYMBOLS

Some of the following symbols may be used on this product. Please study them and learn their meaning for safe operation of this product.

SYMBOL	NAME	EXPLANATION
	Kickback	To reduce the risk of injury from kickback, hold the spray wand securely with both hands when the machine is on.
	Electric Shock	Failure to use in dry conditions and to observe safe practices can result in electric shock.
	Chemical Burns	To reduce the risk of injury or damage, DO NOT USE ACIDS, ALKALINES, BLEACHES, SOLVENTS, FLAMMABLE MATERIAL, OR INDUSTRIAL GRADE SOLUTIONS in this product.

CALIFORNIA PROPOSITION 65

WARNING:

This product, its exhaust, and other substances that may become airborne from its use may contain chemicals, including lead, known to the State of California to cause cancer, birth defects, or other reproductive harm. **Wash hands after handling**

FEATURES

PRODUCT SPECIFICATIONS

Fuel Tank Capacity	1.8 gal
Engine Oil Capacity	37.2 oz.
Pump Oil Capacity	10.5 oz.
Maximum Pounds Per Square Inch Pressure*	3,800 psi
Maximum Gallons Per Minute*	3.5 gpm
Maximum Inlet Water Temperature	104°F

**Max. rating determined by PWMA Standard 101*

KNOW YOUR PRESSURE WASHER

See Figure 1.

The safe use of this product requires an understanding of the information on the pressure washer and in this operator's manual as well as a knowledge of the project you are attempting. Before use of this product, familiarize yourself with all operating features and safety rules.

FUEL TANK

This fuel tank has a maximum capacity of 1.8 gal. Use unleaded automotive gasoline in the engine.

HOSE STORAGE

Once the high pressure hose is rolled, hang it on the back of the machine using the stretch strap to secure in place.

IDLE DOWN

The engine idle speed is automatically reduced when the trigger is released. This feature increases fuel efficiency, reduces the noise level, and decreases wear and tear over the life of the pressure washer.

LOW OIL SENSOR

The low oil sensor will light and the engine will automatically shut off whenever the lubricant level in the engine becomes low.

ON/OFF SWITCH

The on/off switch is used in combination with the recoil starter to start the engine. It is also used to turn the engine off.

PRESSURE REGULATOR KNOB

The pressure regulator knob regulates the outgoing pressure from the pump to the high pressure hose.

RECOIL STARTER

The recoil starter is pulled to start the machine.

SPARK ARRESTOR

This engine is not factory equipped with a spark arrestor. In some areas it is illegal to operate an engine without a spark arrestor. A spark arrestor is available by calling customer service for assistance.

THERMAL RELIEF VALVE

This pump feature will prevent water temperatures from reaching harmful levels by releasing a small amount of water. Once the water has drained, the thermal relief valve will reset itself.

TRIGGER HANDLE

The trigger handle has gripping surfaces that provide added control of the spray wand and helps reduce fatigue.

TRIGGER WITH LOCK OUT

Pulling the trigger releases a stream of water for high pressure cleaning. The lock out provides protection against unauthorized use.

YAMAHA MZ300 ENGINE

This Yamaha engine enables the pressure washer to achieve 3,800 psi (pounds per square inch) at a rate of 3.5 gpm (gallons per minute). Please read the engine manual included with this product.

ASSEMBLY

UNPACKING

This product requires assembly.

- Carefully remove the product and any accessories from the box. Make sure that all items listed in the packing list are included.

WARNING:
Do not use this product if any parts on the Packing List are already assembled to your product when you unpack it. Parts on this list are not assembled to the product by the manufacturer and require customer installation. Use of a product that may have been improperly assembled could result in serious personal injury.

NOTE: This pressure washer is heavy. To avoid back injury, lift with your legs, not your back, and get help when needed.

- Inspect the pressure washer carefully to make sure no breakage or damage occurred during shipping.
- Do not discard the packing material until you have carefully inspected and satisfactorily operated the pressure washer.
- If any parts are damaged or missing, please call 1-877-202-1480 for assistance.

PACKING LIST

Pressure Washer
4-Cycle Engine Lubricant
50 ft. High Pressure Hose
Auxiliary Handle
Axle (2)
Bolt (1/4-20 x 1.9 in., Hex Hd.) (4)
High Pressure Hose Storage
Hitch Pin (2)
Injection Hose with Filter
Lock Nut (1/4-20) (8)
Lock Nut (M10) (4)
Quick-Connect Nozzle (4)
Rear Panel
Rubber Grommet
Screw (1.4 in., Phillips Hd.) (4)
Soap Blaster™ Nozzle
Spray Wand
Spray Wand Holder
Spray Wand Storage Hook
Support Foot (2)
Trigger Handle
Trigger Handle Holder
Trigger Handle Storage Hook
Washer (5/8 in.) (2)
Wheel (2)
Operator's Manual

TOOLS NEEDED

See Figure 2.

The following tools (not included or drawn to scale) are needed for assembly:
Adjustable Wrench (2)
Phillips Screwdriver

WARNING:
If any parts are damaged or missing do not operate this product until the parts are replaced. Use of this product with damaged or missing parts could result in serious personal injury.

WARNING:
Do not attempt to modify this product or create accessories not recommended for use with this product. Any such alteration or modification is misuse and could result in a hazardous condition leading to possible serious personal injury.

WARNING:
To prevent accidental starting that could cause serious personal injury, always disconnect the engine spark plug wire from the spark plug when assembling parts.

ATTACHING THE WHEEL ASSEMBLY AND SUPPORT FEET

See Figures 3 - 4.

NOTE: Never place the pressure washer in any position other than upright.

- Locate 2 support feet, 4 lock nuts, and 4 bolts.
- Lift the machine and slide the support feet onto the machine base.
- Secure in place using the bolts and lock nuts.
- Repeat with second foot.
- Locate 2 axles, 2 hitch pins, 2 washers, and 2 wheels.
- Insert the axle through the hole in the center of the wheel.
- Slide the washer onto the axle.
- Lift the machine and slide the axle into the wheel mounting hole in the machine base as shown.
- Push the hitch pin into the hole on the end of the axle to secure the wheel assembly.

  NOTE: The hitch pin should be pushed into the axle until the center of the pin rests on top of the axle.
- Repeat with the second wheel.

ASSEMBLY

RAISING AND LOWERING THE HANDLE

See Figure 5.

- To raise the handle: pull the handle up until the handle release knob snaps through the locking hole to secure the handle in place.
- To lower the handle: pull the handle release knob out then lower the handle to the position.

ATTACHING THE REAR PANEL

See Figure 6.

- Locate the rear panel, 4 lock nuts, and 4 screws (1.4 in.).
- Using a screwdriver (not provided), secure panel to handle using the screws and nuts.

ATTACHING THE TRIGGER HANDLE HOLDER AND STORAGE HOOK

See Figure 7.

- Raise handle as described in the **Raising and Lowering Handle** section.
- Locate the trigger handle holder and lock nut.
- Insert the trigger handle holder into the handle.
- Install lock nut; tighten securely.
- Locate the trigger handle storage hook and lock nut.
- Insert the trigger handle storage hook into the pressure washer frame, as shown.
- Install lock nut; tighten securely.

ATTACHING THE SPRAY WAND STORAGE HOOK

See Figure 8.

- Locate the spray wand storage hook, rubber grommet, and lock nut.
- Slide the spray wand storage hook through the hole in the rubber grommet.
- Insert the spray wand storage hook into the pressure washer frame, as shown.
- Install lock nut; tighten securely.

ASSEMBLING THE TRIGGER HANDLE

See Figure 9.

- Place the threaded end of the spray wand in the connector on the end of the trigger handle.
- Turn the connector clockwise until it stops. This secures the spray wand in place.
- When not in use, remove the spray wand from the trigger handle by turning the connector counterclockwise. Store the unassembled spray wand in the spray wand storage area.

ATTACHING THE AUXILIARY HANDLE

See Figure 9.

- Place the threaded stud on the end of the auxiliary handle into the hole in the trigger handle as shown. Turn clockwise to tighten.

  NOTE: You can install the handle on either the left or right side of the spray wand, depending on operator preference. The handle must always be used to prevent loss of control and possible serious injury.
- To switch sides, remove the auxiliary handle and place on the opposite side. Tighten securely before use.

CONNECTING HIGH PRESSURE HOSE TO TRIGGER HANDLE

See Figure 10.

- Pull back and hold the collar on the high pressure hose. Insert the inlet coupler on the trigger handle into the collar.
- Release the collar and push until it locks into place. Pull on the hose to be certain it is properly secured.

ATTACHING INJECTION HOSE

See Figure 11.

Before detergent can be used with this machine, the injection hose must be attached.

- Push the open end of the clear injection hose securely over the fitting on the pressure washer.

  NOTE: Keep injection hose away from hot surfaces.
- Place the filtered end of the injection hose in the bottle of detergent (not provided).

ASSEMBLY

CONNECTING THE GARDEN HOSE TO THE PRESSURE WASHER

See Figure 12.

CAUTION:
Always observe all local regulations when connnecting hoses to the water main. Some areas have restrictions against connecting directly to public drinking water supply to prevent the feedback of chemicals into the drinking water supply. Direct connection through a receiver tank or backflow preventer is usually permitted.

The water supply must come from a water main. NEVER use hot water or water from pools, lakes, etc. Before connecting the garden hose to the pressure washer:

- Run water through the hose for 30 seconds to clean any debris from the hose.
- Inspect the screen in the water intake.
- If the screen is damaged, do not use the machine until the screen has been replaced.
- If the screen is dirty, clean it before connecting the garden hose to the machine.

To connect the garden hose to the machine:

- Uncoil the garden hose.

  NOTE: There must be a minimum of 10 feet of unrestricted hose between the pressure washer intake and the hose faucet or shut off valve (such as a “Y” shut off connector).
- With the hose faucet turned completely off, attach the end of the garden hose to the pump’s water intake. Tighten by hand.

CONNECTING THE HIGH PRESSURE HOSE TO THE PUMP

See Figure 13.

After the high pressure hose has been uncoiled and attached to the spray wand:

- Pull back and hold the collar on the pump outlet. Insert the inlet coupler on the high pressure hose into the collar.
- Release the collar and push until it locks into place. Pull on the hose to be certain it is properly secured.
- Pull on the hose to be certain it is properly secured.

CAUTION:
Do not run the pressure washer pump without water supply connected and turned on, as this may damage the high pressure seals and decrease pump life. Completely unwind the hose from its reel or coil and make sure the hose is not being restricted by tires, rocks, or any other objects that may lessen or prevent water flow to the pressure washer.

OPERATION

WARNING:
Do not allow familiarity with this product to make you careless. Remember that a careless fraction of a second is sufficient to inflict serious injury.

WARNING:
Always wear eye protection with side shields marked to comply with ANSI Z87.1. Failure to do so could result in objects being thrown into your eyes resulting in possible serious injury.

WARNING:
Do not use any attachments or accessories not recommended by the manufacturer of this product. The use of attachments or accessories not recommended can result in serious personal injury.

WARNING:
Never direct a water stream toward people or pets, or any electrical device. Failure to heed this warning could result in serious injury.

APPLICATIONS

You may use this product for the purposes listed below:

- Removing dirt and mold from decks, cement patios, and house siding
- Cleaning boats, motorcycles, outdoor furniture, and grills

CHECKING/ADDING LUBRICANT

See Figure 14.

NOTE: This machine has been shipped with approximately 2 oz. of lubricant in the engine from testing. **You must add lubricant to the engine before starting it the first time.**

CAUTION:
Any attempt to start the engine without adding lubricant will result in engine failure.

- Place pressure washer on a flat, level surface.
- Unscrew the oil cap/dipstick by turning counter-clockwise.
- Wipe dipstick clean and re-seat in hole; do not re-thread.
- Remove dipstick again and check lubricant level. Lubricant level should fall within the upper portion of the dipstick.
- If level is low, add 4-stroke engine lubricant (SAE 30 or SAE 10W30), until the fluid level rises to the upper portion of the dipstick (32 oz., 4-cycle engine lubricant provided). **Do not overfill.**
- Replace the oil cap/dipstick and securely tighten.

NOTE: This engine has a total lubricant capacity of 37.2 oz.

OXYGENATED FUELS

DO NOT USE E85 FUEL. IT WILL VOID YOUR WARRANTY.

NOTE: Fuel system damage or performance problems resulting from the use of an oxygenated fuel containing more than the percentages of oxygenates stated below **are not covered under warranty.**

Ethanol. Gasoline containing up to 10% ethanol by volume (commonly referred to as E10) is acceptable. E85 is not.

OPERATION

ADDING GASOLINE TO THE FUEL TANK

See Figure 15.

WARNING:
Gasoline and its vapors are highly flammable and explosive. To prevent serious personal injury and property damage, handle gasoline with care. Keep away from ignition sources, handle outdoors only, do not smoke while adding fuel, and wipe up spills immediately.

When adding gas to the pressure washer, make sure the pressure washer is sitting on a flat, level surface. If the engine is hot, let the pressure washer cool before adding gas. ALWAYS fill the fuel tank outdoors with the machine turned off.

NOTE: Use unleaded gas only. DO NOT mix lubricant with gas.

- Before removing the fuel cap, clean the area around it. Remove the fuel cap.
- Insert a clean funnel into the fuel tank. Then slowly pour gasoline into the tank. Fill tank to approximately 1-1/2 in. below the top of the tank neck (this allows for fuel expansion).
- Replace fuel cap and tighten until the cap “clicks”.
- Clean up any spills before starting the engine.

WARNING:
Always shut off engine before fueling. Never add fuel to a machine with a running or hot engine. Move at least 30 ft. from refueling site before starting engine. Do not smoke and stay away from open flames and sparks! Failure to follow these instructions could result in serious personal injury.

STARTING AND STOPPING THE PRESSURE WASHER

See Figures 16 - 18.

CAUTION:
Do not run the pressure washer pump without water supply connected and turned on, as this may damage the high pressure seals and decrease pump life. Completely unwind the hose from its reel or coil and make sure the hose is not being restricted by tires, rocks, or any other objects that may lessen or prevent water flow to the pressure washer.

Before starting the engine:

- Connect all hoses.
- Check all fluids (lubricant and gas).
- Turn on the garden hose then squeeze the trigger to relieve air pressure; hold the trigger until a steady stream of water appears.

To start the engine:

- Put the on/off switch in the ON position.
- Move the choke to the START position.
- Turn the fuel valve to the ON position.
- Grasp the recoil starter and pull slowly until resistance is felt. Give the recoil starter a short, brisk pull to start the engine.

  NOTE: Do not allow the recoil starter to snap back after starting; return it gently to its original place.

CAUTION:
If the engine does not start after each pull of the recoil starter, squeeze the trigger to relieve water pressure before attempting to start the engine again.

- Let engine run for several seconds, then move the choke to the RUN position.

To stop the engine:

- Put the on/off switch in the OFF position.
- Turn the fuel valve to the OFF position.
- Shut off the water supply and pull trigger to release water pressure.

WARNING:
Hold the handles and wand securely with both hands. Expect the trigger handle to kickback when the trigger is pulled due to reaction forces. Failure to do so could cause loss of control and injury to yourself and others.

USING THE SPRAY WAND TRIGGER

See Figure 19.

For greater control and safety, keep both hands on the trigger handle at all times.

- Pull back and hold the trigger to operate the pressure washer.
- Release the trigger to stop the flow of water through the nozzle.

To engage the lock out:

- Push up on the lock out until it clicks into the slot.

To disengage the lock out:

- Push the lock out down and into its original position.

For the most effective cleaning, the spray nozzle should be between 8 in. and 24 in. from the surface to be cleaned. If the spray is too close it can damage the cleaning surface.

OPERATION

USING THE NOZZLES

See Figure 20.

Each of the nozzles has a different spray pattern. Before starting any cleaning job, determine the best nozzle for the job. The following chart offers some general guidelines to help you choose the best nozzle for your application.

Nozzle	Application
0° Red	Spot cleaning of high, hard-to-reach areas • Removing caked-on mud from heavy construction, farm, or lawn equipment • Cleaning tar, glue, or stubborn stains from concrete • Cleaning overhead areas • Removing rust from steel and oxidation from aluminum
15° Yellow	For narrow surfaces • Removing heavy mildew stains • Removing marine growth from boats and marine equipment • Removing rust from steel and oxidation from aluminum • Removing grease or dirt from equipment • Removing paint from wood, masonry or metal
25° Green	For general purpose or large surfaces • General cleaning of dirt, mud, and grime • Cleaning roofs, gutters, and downspouts • Removing light mildew stains • Removing algae and bacteria build-up from pools • Rinsing surfaces in preparation for painting
40° White	For wide-angle rinsing • Light cleaning and washing • Washing and rinsing of painted surfaces and boats • Cleaning roofs, windows, patios, and driveways
Soap Blaster™	For all detergent applications and for gentle rinse

⚠ WARNING:
NEVER change nozzles without turning off the pressure washer and locking the lock out on the trigger handle and never point the wand at your face or at others. The quick-connect feature contains small springs that could eject the nozzle with some force. Failure to heed this warning could cause personal injury.

Using the quick-connect collar, changing nozzles is easy.

To connect a nozzle to the spray wand:

- Turn off the pressure washer and shut off the water supply. Pull trigger to release water pressure.
- Engage the lock out on the trigger handle by pushing up on the lock out until it clicks into the slot.
- Push the nozzle into the quick-connect collar until it clicks in place and is secured properly.

To disconnect a nozzle from the spray wand once the cleaning job is complete:

- Turn off the pressure washer and shut off the water supply. Pull trigger to release water pressure.
- Engage the lock out on the trigger handle by pushing up on the lock out until it clicks into the slot.
- Remove the nozzle by placing hand over nozzle then pulling back the quick-connect collar.

USING THE HIGH PRESSURE HOSE

The high pressure hose features an outer covering that provides strength to the hose. If the outer covering becomes damaged, the hose must be replaced immediately. **Do not use a high pressure hose if the outer covering is damaged.**

To prevent damage to the outer covering:

- Inspect the hose before every use.
- Fully unwrap and straighten hose before use.
- Do not allow the high pressure hose to be kinked.
- Keep hose away from hot surfaces and sharp edges.
- Do not pull pressure washer by high pressure hose.
- Do not allow hose to be crushed or wrapped around objects.

USING THE PRESSURE REGULATOR KNOB

See Figure 21.

Use the pressure regulator knob to adjust the amount of pressure being delivered through the high pressure hose.

- To increase pressure, rotate knob clockwise.
- To decrease pressure, rotate knob counterclockwise.

WASHING WITH DETERGENT

See Figures 22 - 23.

As sold, this pressure washer is designed for use with "downstream" pressure washer detergents. To convert for use with "upstream" detergents, contact an authorized customer service center for more information.

Use only detergents designed for pressure washers; **household detergents, acids, alkalines, bleaches, solvents, flammable material, or industrial grade solutions can damage the pump.** Many detergents may require mixing prior to use. Prepare cleaning solution as instructed on the solution bottle.

- Remove the cap from the detergent container. Place the injection hose with filter in the bottle; the filter end should rest at the bottom of the bottle.

  NOTE: The machine setting of this pressure washer is 1:20, which usually allows the use of 1 gallon detergent without further dilution. Check your detergent instructions to be sure additional dilution is not necessary.
- Install the Soap Blaster™ nozzle on the spray wand.
- Spray the detergent on a dry surface using long, even, overlapping strokes. To prevent streaking, do not allow detergent to dry on the surface.

For long range detergent application:

With the Soap Blaster™ nozzle installed on the spray wand and the engine turned off, pull the nozzle up until it clicks into place.

For short range detergent application:

With the Soap Blaster™ nozzle installed on the spray wand and the engine turned off, push the Soap Blaster™ nozzle down as far as it will go.

Before shutting off the engine:

- Place the injection hose in a bucket of clean water.
- Flush for 1 - 2 minutes (spray clear water through the spray wand).
- Shut off the engine.

NOTE: Shutting off the engine WILL NOT relieve pressure in the system. Pull trigger to release water pressure.

RINSING WITH THE PRESSURE WASHER

- Turn off the pressure washer and shut off the water supply. Pull trigger to release water pressure.
- Engage the lock out on the trigger handle by pushing up on the lock out until it clicks into the slot.
- Remove the nozzle by placing hand over nozzle then pulling back the quick-connect collar.
- Select the right nozzle for the job. Refer to the chart in **Using the Nozzles** to determine which nozzle is correct for your application.
- Start at the top of the area to be rinsed and work down, overlapping the strokes.

MOVING THE PRESSURE WASHER

See Figure 24.

NOTE: Never lift or carry this product using the handle and never place the pressure washer in any position other than upright on its wheels.

- Turn the pressure washer off and ensure the fuel valve is closed.
- Pull the handle up until the handle release knob snaps into the locking position (if not already up and locked). Ensure the lock is secured in the frame hole before moving.
- Tilt the machine toward you until it balances on the wheels then roll the machine to the desired position.

NOTE: Ensure the handle is properly locked in the raised position before attempting to move the machine.

STORING PRESSURE WASHER AFTER USE

You must pull the trigger to release water pressure before attempting to disconnect the nozzle or high pressure hose for storage. Shutting off engine will not relieve pressure in the system.

For long term storage, see **Long-Term Storage Of The Pressure Washer** in the *Maintenance* section of this manual.

MAINTENANCE

WARNING:
When servicing, use only identical replacement parts. Use of any other parts may create a hazard or cause product damage.

WARNING:
Always wear eye protection with side shields marked to comply with ANSI Z87.1. Failure to do so could result in objects being thrown into your eyes resulting in possible serious injury.

WARNING:
Before inspecting, cleaning or servicing the machine, shut off engine, wait for all moving parts to stop, and disconnect spark plug wire and move it away from spark plug. Failure to follow these instructions can result in serious personal injury or property damage.

GENERAL MAINTENANCE

Avoid using solvents when cleaning plastic parts. Most plastics are susceptible to damage from various types of commercial solvents and may be damaged by their use. Use clean cloths to remove dirt, dust, lubricant, grease, etc.

WARNING:
Do not at any time let brake fluids, gasoline, petroleum-based products, penetrating lubricants, etc., come in contact with plastic parts. Chemicals can damage, weaken or destroy plastic which could result in serious personal injury.

Only the parts shown on the parts list are intended to be repaired or replaced by the customer. All other parts should be replaced at an authorized service center.

Before running the engine, perform the following pre operation steps:

- Check that all bolts, nuts, etc., are securely tightened.
- Make sure the air filter is clean.
- Check the engine lubricant level, pump lubricant level and the fuel tank level; refill as needed.
- Inspect the work area for hazards.
- If there is excessive noise or vibration, stop the pressure washer immediately.

SEALS FOR LIFE PROGRAM

To enroll in the Limited Lifetime Seals for Life program, go to bluepowersite.com and register your pressure washer purchase. Once you have enrolled, the high pressure seals on your pressure washer will be warranted for as long as you own the pressure washer.

NOTE: This warranty is limited to replacement of no more than one set of seals per calendar year. See warranty for more details.

NOZZLE MAINTENANCE

See Figure 25.

Excessive pump pressure (a pulsing sensation felt while squeezing the trigger) may be the result of a clogged or dirty nozzle.

- Turn off the pressure washer and shut off the water supply. Pull trigger to release water pressure.
- Remove the nozzle from the spray wand.
  NOTE: Never point the spray wand at your face.
- Using a straightened paper clip or nozzle cleaning tool (not provided), free any foreign materials clogging or restricting the nozzle.
- Using a garden hose, flush debris out of nozzle by back flushing (running the water through the nozzle backwards or from the outside to the inside).
- Reconnect the nozzle to the spray wand.
- Turn on the water supply and start the engine.

CLEANING THE AIR FILTER

See Figure 26.

A dirty air filter will cause starting difficulty, loss of performance, and shorten the life span of the engine. Check the air filter monthly. For best performance, replace the air filter at least once a year.

- Remove the screws on the air filter cover , then remove the air filter cover.
- Lift the edge of the air filter carefully and pull it out.
- Wash the air filter with warm, soapy water. Rinse and let air dry.
- Reinstall the air filter.

  NOTE: Make sure the filter is seated properly inside the cover. Installing the filter incorrectly will allow dirt to enter the engine, causing rapid engine wear.
- Reinstall the air filter cover.

CHECKING SPARK PLUG

See Figure 27.

- Clean the area around the base of the spark plug before removing to keep dirt and debris out of the engine. Remove spark plug.
- Clean off carbon deposits on the spark plug electrode using a plug cleaner or wire brush. Replace the plug if worn. (Recommended spark plug: BPR4ES (NGK) or equivalent.)
- Check electrode gap. The gap should be .028 in. - .032 in. (0.7 mm - 0.8 mm). Adjust the gap, if necessary, by carefully bending the ground electrode.
- Reinstall spark plug. Tighten securely.

MAINTENANCE

CHANGING ENGINE LUBRICANT

See Figure 28.

- Place a container under the pressure washer.
- Remove the oil drain plug and drain the old oil.

  NOTE: Drain the oil while the engine is still warm but not hot. Warm oil will drain quickly and more completely.
- Replace the oil drain plug.
- Replace the oil with new, clean oil. This engine will hold 37.2 oz. or 1.1 liters of oil (SAE 30 or SAE 10W30).

NOTE: Consult hazardous waste management guidelines in your area for the proper way to dispose of used lubricant.

CHANGING THE PUMP OIL

See Figure 29.

NOTE: The pump was filled with oil at the factory.

Fill the crankcase with special Cat Pumps oil per pump specifications listed below. **Do not run pump without oil in crankcase.** Change initial fill after 50 hours of run time. Thereafter, change oil every 3 months or 500 hour intervals.

To check oil:

- Place pressure washer on a flat, level surface.
- The sight glass is located above the drain plug. There is a red dot in the center of the glass.
- An oil level at the top of the red dot indicates oil is at maximum level.
- An oil level at or below the bottom of the red dot indicates oil is below desired level, and oil should be added.

To change oil:

- Place a container under the pressure washer.
- Loosen the pump oil vent cap. Remove the oil drain plug and drain the old oil.

  NOTE: Drain the oil while the pump is still warm but not hot. Warm oil will drain quickly and more completely.
- Replace the oil drain plug. Tighten securely.
- Remove the pump oil vent cap.
- Fill with 8.5 oz. (251 ml) of Cat Pumps Oil. Type: ISO 68 Premium Grade High Pressure Pump Oil Model AP31045 or Cat Pumps Part Number: 6201
- Replace pump oil vent cap and tighten securely.

NOTE: Consult hazardous waste management guidelines in your area for the proper way to dispose of used oil.

LONG-TERM STORAGE OF THE PRESSURE WASHER

See Figure 30 - 31.

Store the pressure washer with the gas tank empty by either draining the tank or running the pressure washer until the gas runs out. Allow 30 minutes of “cool down” time before storing the machine. Store in a dry, covered area where the weather can’t damage it. Never store the pressure washer in any position other than upright on its wheels.

NOTE: Make sure the water supply is connected and turned on when allowing the pressure washer engine to run.

It is important to store this product in a frost-free area. Always empty water from all hoses, the pump, and the detergent bucket before storing.

NOTE: Use of a fuel stabilizer and pump saver will give you better performance and increase the life of the machine.

Trigger and auxiliary handles:

- Remove the spray wand from the trigger handle by turning the connector counterclockwise. Store the unassembled spray wand and trigger handle storage hooks.

Discharge Fuel:

Drain the fuel tank completely. Stored gas can go stale in 30 days.

Engine Lubricant:

Drain the lubricant and replace with fresh, clean lubricant.

Spark Plug:

- Disconnect spark plug wire and remove the spark plug. Pour about a teaspoon of clean, air-cooled, four-cycle lubricant through the spark plug hole into the combustion chamber.
- Leaving the spark plug out, pull the starter cord two or three times to coat the inside of the cylinder wall.
- Inspect the spark plug and clean or replace, as necessary.
- Reinstall the spark plug, but leave the spark plug wire disconnected.

Air Filter:

Clean the air filter.

Hoses and Pump:

Flush the injection hose with clean water for 1-2 minutes. Remove all hoses. Empty the pump by pulling on the recoil starter about 6 times. This should remove most of the liquid from the pump.

Handle:

Pull the handle release knob out and lower the handle to the down position.

PREPARING FOR USE AFTER STORAGE

- Pull the recoil starter three or four times to clean lubricant from the combustion chamber.
- Remove spark plug from the cylinder. Wipe lubricant from the spark plug and return it to the cylinder.
- Reconnect the spark plug wire.
- Refuel the machine as described earlier in the operator’s manual.

MAINTENANCE

PERIODIC MAINTENANCE SCHEDULE

NOTE: If a separate engine manual is provided for this pressure washer, please follow the maintenance schedule provided in the engine manual instead of the maintenance information listed below.

Maintenance Items	Each use	Weekly	25 hrs	50 hrs	200 hrs	500 hrs
Check for water leaks under pump manifold	•					
Check and refill pump lubricant				•		
Change pump lubricant (initial change)[1]				•		
Change pump lubricant						•
Check plumbing		•				
Clean engine and check nuts and bolts	•					
Check and refill engine lubricant	•					
Change engine lubricant (initial change)[2]	• (After first 20 hours)					
Change engine lubricant				• (Every 100 hours)		
Check spark plug				•		
Clean air filter			•			
Replace air filter element					•	
Clean fuel cap					•	
Clean and adjust spark plug and electrodes				•		
Replace spark plug					•	

[1] Initial pump lubricant change should be performed after first 50 hours of operation. Thereafter, change lubricant every 3 months or 500 hour intervals.

[2] Initial engine lubricant change should be performed after first 20 hours of operation. Thereafter, change lubricant every 100 hours.

NOTE: If you are not sure how to perform any of the maintenance items listed above, take the pressure washer to an authorized service center to have the maintenance item performed.

TROUBLESHOOTING

PROBLEM	CAUSE	SOLUTION
Engine hard to start	Water in gasoline.	Drain entire system and refill with fresh fuel.
	Weak spark at spark plug.	Contact authorized service center.
	Recoil starter rope is difficult to pull.	Pull trigger to release water pressure.
Engine lacks power	Dirty air filter.	Clean or replace air filter.
	Dirty fuel filter.	Contact authorized service center.
	Lubricant level is too high or too low.	Add or drain lubricant as needed until the proper level is reached.
	Air in line causing idle down feature to perform incorrectly.	With engine off, squeeze trigger until water comes out to remove air from line.
	Idle down cable is disconnected.	Contact authorized service center.
Detergent fails to mix with spray	Detergent injection hose is not properly submerged.	Insert injection hose into detergent container.
	High pressure nozzle attached.	Use Soap Blaster™ Nozzle to apply detergent.
	Injection hose is clogged/kinked.	Remove or replace injection hose.
	Chemical injector is clogged.	Clean or replace injector.
Pump doesn't produce pressure	Low pressure nozzle installed.	Replace with high pressure nozzle.
	Inadequate water supply.	Provide adequate water flow.
	Trigger handle leaks.	Check connections and/or replace trigger wand.
	Nozzle is clogged.	Clean nozzle.
	Pump is faulty.	Contact authorized service center.
	Air in line.	Squeeze trigger on trigger handle to remove air from line.
	Water inlet clogged.	Clean inlet screen.
Machine doesn't reach high pressure	Diameter of garden hose is too small.	Replace with 3/4 in. garden hose.
	Water supply is restricted.	Check garden hose for kinks, leaks, or blockages; clean inlet screen.
	Not enough inlet water.	Open water source full force.
	Wrong nozzle attached.	Attach high pressure nozzle.
	Not enough power.	Increase engine speed.
	Pressure regulator knob set too low.	Adjust pressure regulator knob.
High pressure hose and/or trigger handle will not disconnect.	Water pressure is present in hose.	Pull trigger to release water pressure.

WARRANTY

Pressure Washer Limited Warranty

Thank you for purchasing this pressure washer. Below is our product warranty. Before submitting a warranty claim, we suggest you read the Operator's Manual that came with your pressure washer. You may discover an easy and simple solution to your problem. If you cannot find the manual, a replacement can be obtained by calling the number below, or by downloading one from our web site at the address below. This product is manufactured on behalf of and distributed by Techtronic Industries North America, Inc. **The Cat Pumps® Logo is the trademark of Cat Pumps and is used under license by Techtronic Industries North America, Inc. All warranty communications should be directed to Techtronic Industries North America, Inc., attn: Pressure Washer Technical Service at (toll free) 1-877-202-1480.**

WHAT THE WARRANTY COVERS

LIMITED 3 YEAR WARRANTY: This pressure washer is warranted to be free from defects in material and workmanship for a period of three years after date of purchase, subject to certain exceptions and limitations stated below.

LIMITED LIFETIME SEALS FOR LIFE PROGRAM: Provided you have registered your pressure washer purchase at www.bluepowersite.com, the high pressure seals on your pressure washer are warranted for as long as you own the pressure washer. This warranty is limited to replacement of no more than one set of seals per calendar year.

The warranty period begins on the date of purchase. The warranty applies only to pressure washers purchased from an authorized retailer in the U.S. or Canada, extends to the original purchaser only and is not transferable. **We cannot honor any warranty claims without** a prior successful registration of the product. If your warranty claim is approved, you may be required to return any defective part, which will be repaired or replaced without charge. If a part is no longer available, the part may be replaced with a similar part of equal function. Repair or replacement of parts does not extend the warranty period. Repair or replacement of parts is your exclusive remedy under this limited warranty. Warranties for other products may vary. Go to www.bluepowersite.com for more information.

WHAT THE WARRANTY DOES NOT COVER

This warranty does not cover damage caused by any of the following:

- Failure to assemble, use or maintain the power washer in accordance with the assembly instructions and Operator's Manual or any other misuse or abuse or failure to follow local codes
- Misuse, alteration, abuse, accidents or failure to maintain water pressure in accordance with instructions
- Apartment complex or other community use by rental of the pressure washer or otherwise
- Unauthorized modification or repair of the pressure washer or use of unauthorized parts
- Acts of God such as fire, flood, hurricanes, lightning, wind, freezing weather and hail, thermal expansion or scale build up
- Cleaners other than those recommended in the Operator's Manual or exposure to chlorine or other chemicals either directly or in the atmosphere
- Incidental, consequential or special damages
- Scratches, dents, discoloration, surface rust or other cosmetic issues or damages
- Normal wear and tear which has exhausted the useful life of a part such as a high pressure hose, spray wand, nozzles, trigger handle, supply hoses, quick couplers, gaskets, valves, pistons, pump valve assemblies, o-rings, water and oil seals. (This exclusion is not applicable to the high pressure seals.)
- Any consumable accessories provided with your pressure washer
- Failure to maintain adequate water supply in accordance with the Operator's Manual
- Postage, pickup, delivery or other transportation costs
- The cost to remove or install any high pressure seals, components, or other labor charges as part of the Seals for Life Program

The gasoline engine on this pressure washer is separately warranted by the engine manufacturer and is serviced through the engine manufacturer's authorized service center network. Cat Pumps and Techtronic Industries disclaim any and all express or implied warranties with respect to the gasoline engine.

THIS LIMITED WARRANTY IS THE SOLE EXPRESS WARRANTY PROVIDED BY TECHTRONIC INDUSTRIES NORTH AMERICA, INC. EXCEPT TO THE EXTENT PROHIBITED BY LAW, ANY IMPLIED WARRANTY OF MERCHANTABILITY OR FITNESS FOR A PARTICULAR PURPOSE IS LIMITED TO THE DURATION OF THE ABOVE THREE-YEAR WARRANTY. NO RETAILER OR OTHER PARTY HAS ANY AUTHORITY TO CREATE ANY OTHER WARRANTY OR ADD TO OR VARY THIS LIMITED WARRANTY. TECHTRONIC INDUSTRIES NORTH AMERICA, INC.'S MAXIMUM LIABILITY IN ANY EVENT UNDER THIS WARRANTY WILL NOT EXCEED THE PURCHASE PRICE PAID BY THE ORIGINAL PURCHASER.

Note that some states, provinces or other jurisdictions do not allow exclusion or limitation of incidental or consequential damages or limits on how long an implied warranty lasts. Some of the above limitations therefore may not apply to you. This limited warranty gives you specific legal rights. You also may have other rights that vary from jurisdiction to jurisdiction.

This warranty applies to product sold in the U.S.A. and Canada only.

HOW TO OBTAIN SERVICE

To obtain service for this pressure washer you must return it, freight prepaid, to Techtronic Industries North America, Inc. or take it in to a manufacturer-authorized service center for pressure washers. All warranty claims must be made within the warranty period. You may obtain the location of the authorized service center nearest you by calling Customer Service at the number shown below or by logging on to www.bluepowersite.com. When requesting warranty service, you must present the original dated sales receipt. The authorized service center will repair any faulty workmanship, and either repair or replace any part covered under the warranty (**not including seals**), at our option, at no charge to you. For seals see **Limited Lifetime Seals For Life Program**.

Before returning any parts or components to Techtronic Industries North America, Inc., please contact Customer Service at the number shown below. Please have available the pressure washer's serial number (located on the Data Rating Plate Label) and a copy of your sales receipt showing your date and place of purchase. Returns will not be accepted without a valid return authorization number (RAN) from Customer Service. You will be responsible for paying shipping charges, and you must return the defective part freight/postage prepaid with the RAN shown on the outside of the package. Returns that do not meet these requirements will be refused. We will return a replacement part to you freight/postage prepaid.

Customer Service: (toll free) 1-877-202-1480

Techtronic Industries North America, Inc.

1428 Pearman Dairy Road

Anderson, SC 29625

WARRANTY

Yamaha Motor Corporation USA, Spark Ignited Small Off-Road Equipment (SORE) Limited and EPA Emissions Warranty

Yamaha Motor Corporation, USA, hereby warrants that new Yamaha Spark Ignited Small Off Road Engines, hereafter called SORE engines, purchased from an authorized Yamaha SORE engine dealer in the continental United States and Canada will be free from defects in material and workmanship for the period of time stated herein, subject to certain stated limitations.

Period of warranty — Any new Yamaha SORE engine purchased for consumer, commercial, and/or rental use from an authorized Yamaha SORE engine dealer in the continental United States and Canada will be warranted against defects in material or workmanship for a period of three (3) years from date of purchase, subject to exclusions noted herein.

During the period of warranty any authorized Yamaha SORE engine repair station will, free of charge, repair or replace, at Yamaha's option, any part adjudged defective by Yamaha due to faulty workmanship or material from the factory. Parts used in warranty repairs will be warranted for the balance of the product's warranty period. All parts replaced under warranty become property of Yamaha Motor Corporation USA.

Emissions warranty — emissions-related components will be warranted for 3 years regardless of commercial or non-commercial use.

General Exclusions from this warranty shall include any failures caused by:

a. Installation of parts or accessories that are not qualitatively equivalent to genuine Yamaha parts.

b. Abnormal strain, neglect, or abuse.

c. Lack of proper maintenance.

d. Accident or collision damage.

Specific Exclusions from this warranty shall include parts replaced due to normal wear or routine maintenance.

The Customer's Responsibility under this warranty shall be to:

1. Operate and maintain the SORE engine as specified in the appropriate Owner's Manual.

2. Give notice to an authorized Yamaha SORE engine repair station of any and all apparent defects within ten (10) days after discovery, and make the pressure washer available at time for inspection and repairs as requested by the Yamaha SORE repair station.

An approved Yamaha SORE engine repair station may be found by phoning 1-866-788-7398 (USA citizen) 1-866-788-7397 (Canadian citizen)

Warranty Transfer: To transfer the warranty from the original purchaser to any subsequent purchaser(s), please contact 1-866-788-7398 (USA citizen) 1-866-788-7397 (Canadian citizen) to find out the necessary procedures. In no case will the warranty be extended beyond the original period.

Yamaha Motor Corporation, USA makes no other warranty of any kind, expressed or implied. All implied warranties of merchantability and fitness for a particular purpose which exceed the obligation and time limits stated in this warranty are hereby disclaimed by Yamaha Motor Corporation, USA, and excluded from this warranty.

Some states do not allow limitations on how long an implied warranty lasts, so the above limitation may not apply to you. Also excluded from this warranty are any incidental or consequential damages including loss of use. Some states do not allow the exclusion or limitation of incidental or consequential damages, so the above exclusion may not apply to you.

This warranty gives you specific legal rights, and you may also have other rights which vary from state to state.

Yamaha Motor Corporation, USA

1-866-788-7398 (USA citizen)

1-866-788-7397 (Canadian citizen)

NOTES

INSTRUCTIONS IMPORTANTES CONCERNANT LA SÉCURITÉ

⚠ AVERTISSEMENT :

Lire attentivement toutes les instructions. Le non-respect de toutes les instructions ci-dessous peut entraîner un choc électrique, un incendie et/ou une intoxication par le monoxyde de carbone, ce qui peut causer des blessures graves voire la mort.

LIRE TOUTES LES INSTRUCTIONS

- **Apprendre à connaître nettoyeur haute pression.** Lire attentivement le manuel d'utilisation. Apprendre les applications et les limites de nettoyeur haute pression, ainsi que les risques spécifiques relatifs à son utilisation.
- **Maintenir tous les dispositifs de protection en place** et en bon état de fonctionnement. Ne jamais utiliser nettoyeur haute pression avec des couvercles ou dispositifs de protection retirés. S'assurer que tous les dispositifs de protection fonctionnent correctement avant chaque utilisation.
- **Retirer les clés et unités de réglage.** Prendre l'habitude de vérifier que tous les outils et clés de réglage en ont été retirés de nettoyeur haute pression avant de le mettre en marche.
- **Pour réduire les risques de blessures,** garder les enfants et visiteurs à l'écart. Tous les visiteurs doivent porter des lunettes de sécurité et se tenir à bonne distance de la zone de travail.
- **Ne laisser personne approcher la zone de travail**, particulièrement les petits enfants et les animaux domestiques.
- **Ne pas faire tourner le moteur dans un espace confiné** où des vapeurs toxiques de monoxyde de carbone peuvent s'accumuler. Le monoxyde de carbone, un gaz incolore, inodore et extrêmement toxique peut causer une perte de conscience et être mortel.
- **Utiliser outils approprié.** Ne pas utiliser nettoyeur haute pression ou un accessoire pour effectuer un travail pour lequel il n'est pas conçu. Ne ne pas utiliser l'unité pour une application non prévue.
- **Porter une tenue appropriée.** Ne pas porter de vêtements amples, gants, cravate ou bijoux. Ces articles pourraient être happés et tirer la main ou une partie du corps dans les pièces en mouvement. Des gants en caoutchouc et des chaussures antidérapantes sont recommandées pour le travail à l'extérieur. Les cheveux longs doivent être ramassés sous un couvre-chef.
- **Ne pas faire fonctionner l'équipement pied-nu ou en portant des sandales ou des chaussures légères similaires.** Porter des chaussures de sécurité protégeant les pieds et améliorant l'équilibre sur des surfaces glissantes.
- **Faire preuve de prudence pour éviter de glisser ou tomber.**
- **Toujours porter une protection oculaire avec écrans latéraux certifiée conforme à la norme ANSI Z87.1.** Le respect de cette règle réduira les risques de blessures graves.
- **Ne pas travailler hors de portée ou se tenir sur une surface instable.** Toujours se tenir bien campé et en équilibre.
- **N'utiliser que les accessoires recommandés.** L'emploi de tout accessoire inadapté peut présenter un risque de blessure.
- **Suivre les instructions d'entretien spécifiées dans ce manuel.**
- **Vérifier l'état des pièces.** Avant d'utiliser nettoyeur haute pression de nouveau examiner soigneusement les pièces et dispositifs de protection qui semblent endommagés afin de déterminer s'ils fonctionnent correctement et s'ils remplissent les fonctions prévues. Vérifier l'alignement des pièces mobiles, s'assurer qu'aucune pièce n'est bloquée ou cassée, vérifier la fixation de chaque pièce et s'assurer qu'aucun autre problème ne risque d'affecter le bon fonctionnement de l'unité. Pour éviter les risques de blessures, toute protection ou pièce endommagée doit être correctement réparée ou remplacée dans un centre de réparations agréé.
- **Ne jamais laisser un** nettoyeur haute pression **en fonctionnement sans surveillance.** Ne pas s'éloigner de nettoyeur haute pression avant qu'il soit parvenu à un arrêt complet.
- **Garder le moteur dépourvu d'herbe, feuilles ou graisse** pour réduire le risque d'incendie.
- **Garder le tuyau d'échappement propre et exempt de débris.**
- **Suivre les recommandations du fabricant pour assurer la sécurité de chargement, déchargement, transport et remisage de la machine.**
- **Se familiariser complètement avec les commandes.** Veiller à savoir arrêter la machine et relâcher la pression rapidement.
- **Garder nettoyeur haute pression sec, propre et exempt d'huile ou de graisse.**Toujours utiliser un chiffon propre pour le nettoyage. Ne jamais utiliser de liquide de freins, d'essence ou de produits à base de pétrole pour nettoyer nettoyeur haute pression.
- **Rester vigilant et garder le contrôle.** Se montrer attentif et faire preuve de bon sens. Ne pas utiliser nettoyeur haute pression en état de fatigue. Ne pas se presser.
- **Ne pas utiliser cet unité sous l'influence de l'alcool, de drogues ou de médicaments.**
- **Examiner la zone de travail avant chaque utilisation.** La débarrasser de tous les objets tels que cailloux, verre brisé, clous, fils métalliques, cordes, etc. risquant d'être projetés ou de se prendre dans la machine.
- **Ne pas utiliser nettoyeur haute pression si le commutateur ne permet pas de l'arrêter.** Faire remplacer les commutateurs défectueux dans un centre de réparations agréé.
- **Avant de nettoyer, réparer ou inspecter**, couper le moteur et vérifier que toutes les pièces en mouvement sont arrêtées. Déconnecter le fil de bougie et garder le fil à l'écart de la bougie afin d'empêcher un démarrage accidentel.
- **Éviter les environnements dangereux.** Ne pas utiliser dans des endroits mouillés ou humides, ne pas exposer à la pluie. Garder le lieu de travail bien éclairé.
- **Ne jamais utiliser dans une atmosphère explosive.** Les étincelles normalement produites par le moteur pourraient enflammer les vapeurs.
- **Ne jamais utiliser en fumant ou à côté d'une flamme vive.**
- **Ne pas utiliser à proximité** de buissons secs, brindilles, chiffons ou autres matériaux inflammables.
- **AVERTISSEMENT : Risque d'injection ou de blessures** – ne pas diriger le jet directement vers quelqu'un.

RÈGLES DE SÉCURITÉ PARTICULIÈRES

- **Ne jamais diriger le jet d'eau vers des personnes, animaux domestiques ou dispositifs électriques.**
- **Avant de commencer toute opération de nettoyage,** fermer les portes et fenêtres. Débarrasser la zone à nettoyer de débris, jouets, meuble de jardin ou autres objets pouvant créer un danger.
- **Ne jamais ramasser ni porter la machine lorsque le moteur tourne.**
- **Ne jamais mettre la machine en marche** si de la glace s'est formée sur quelque partie que ce soit.
- **Ne pas utiliser de produits acides ou alcalins, de solvants, de matières inflammables ou de solutions de qualité industrielle** dans ce produit. Ces produits peuvent causer des blessures de l'opérateur et des dommages irréversibles de l'équipement.
- **Toujours utiliser la machine** sur une surface plane. Si le moteur est incliné, il peut se gripper à cause d'un graissage insuffisant (même au niveau maximum d'huile).
- **AVERTISSEMENT : Les jets à haute pression peuvent être dangereux s'ils sont utilisés incorrectement.** Le jet ne doit pas être dirigé vers des personnes, animaux, dispositifs électriques ou l'équipement lui-même.
- **Tenir les poignées et la lance fermement des deux mains.** L'utilisateur doit s'attendre à ce qu'en raison de la force de réaction, la poignée bouge lorsqu'il appuie sur la gâchette. Ne pas tenir compte de ce fait peut entraîner une perte de contrôle et entraîner des blessures pour lui et son entourage.
- **Ne jamais essayer de faire des réglages pendant que le moteur tourne** (sauf en cas de recommandations spécifiques du fabricant).
- **Les dispositifs de protection doivent toujours couvrir des pièces en rotation quand le moteur tourne.**
- **Garder l'entrée d'air** (lanceur à rappel) et le côté échappement du moteur au à au moins 3 pi (914 mm) des structures, obstacles et autres objets combustibles.
- **Garder le moteur à l'écart des articles inflammables et autres matières dangereuses.**
- **Rester à l'écart des pièces brûlantes.** L'échappement et d'autres pièces de moteur deviennent brûlantes, se montrer prudent.
- **Ne toucher ni la bougie, ni le câble d'allumage** lors du démarrage et du fonctionnement du moteur.
- **Vérifier le serrage des flexibles et raccords de carburant** et s'assurer de l'absence de fuites avant chaque utilisation.
- **Vérifier le serrage de la boulonnerie** avant chaque utilisation. Un boulon ou écrou desserré peut causer de sérieux problèmes de moteur.
- **Toujours effectuer l'approvisionnement en carburant à l'extérieur.** Ne jamais refaire le plein en intérieur ou dans un endroit insuffisamment ventilé.
- **Ne jamais remiser la machine avec du carburant dans le réservoir de carburant dans un local** où des sources d'allumage, telles que radiateurs à gaz et à eau chaude, les séchoirs à vêtements, etc., sont présentes.
- **Si le réservoir de carburant doit être vidé, le faire à l'extérieur.**
- **Manipuler le carburant avec précaution** pour éviter les risques d'incendies et de brûlures. Le carburant est extrêmement inflammable.
- **Ne pas fumer pendant la manipulation du carburant.**
- **Faire l'appoint de carburant avant de lancer le moteur.** Ne jamais retirer le couvercle du réservoir de carburant ni ajouter du carburant pendant que le moteur tourne ou quand le moteur est chaud.
- **Desserrer le bouchon du réservoir** lentement pour relâcher la pression et éviter que le carburant s'échappe.
- **Remettre en place tous les bouchons de conteneur et de réservoir de carburant et les serrer fermement.**
- **Essuyer tout le carburant éventuellement répandu.** S'éloigner de 9 m (30 pi) du point d'approvisionnement avant de lancer le moteur.
- **Si du carburant est renversé,** ne pas essayer de démarrer le moteur mais éloigner la machine de l'endroit et éviter de créer une source d'inflammation jusqu'à ce que les vapeurs de carburant se soient dissipées.
- **N'essayer en aucun cas de brûler le carburant répandu.**
- **Laisser le moteur refroidir avant de remiser l'unité.**
- **Remiser le carburant dans un endroit frais, bien aéré, à** l'écart d'étincelle et/ou d'appareils produisant des flammes.
- **Conserver le carburant dans** des jerrycans spécialement conçus à cet effet.
- **Pour le transport sur ou dans un véhicule,** le réservoir doit être vide et la machine bien arrimée.
- **Utiliser exclusivement des pièces identiques à celles d'origine pour les réparations.** L'usage de toute autre pièce pourrait créer une situation dangereuse ou endommager l'unité.
- **Ce produit est conçu pour fonctionner uniquement à l'eau froide.**
- **Veiller à garder une distance d'au moins** 914 mm (3 pi) des matériaux combustibles.
- **Ne jamais la pulvérisation proche à la surface** être nettoyée comme vous pouvez endommager la surface.
- **Après avoir arrêté le moteur, toujours presser la gâchette de la poignée à gâchette afin de libérer la pression retenue dans le tuyau haute pression. Le non-respect de cet avertissement pourrait entraîner des blessures graves.**
- **Pour l'utilisation à l'extérieur seulement.**
- **S'assurer que le tuyau flexible haute pression est branché correctement avant d'utiliser le produit.**
- **Conserver ces instructions.** Les consulter fréquemment et les utiliser pour instruire d'autres utilisateurs. Si cet nettoyeur haute pression est prêté, il doit être accompagné de ces instructions.

SYMBOLES

Les termes de mise en garde suivants et leur signification ont pour but d'expliquer le degré de risques associé à l'utilisation de ce produit.

SYMBOLE	SIGNAL	SIGNIFICATION
	DANGER :	Indique une situation extrêmement dangereuse qui, si elle n'est pas évitée, aura pour conséquences des blessures graves, voire mortelles.
	AVERTISSEMENT :	Indique une situation potentiellement dangereuse qui, si elle n'est pas évitée, aura pour conséquences des blessures graves ou mortelles.
	ATTENTION :	Indique une situation potentiellement dangereuse qui, si elle n'est pas évitée, pourrait entraîner des blessures légères ou de gravité modérée.
	ATTENTION :	(Sans symbole d'alerte de sécurité) Indique une situation pouvant entraîner des dommages matériels.

Certains des symboles ci-dessous peuvent être présents sur l'unité. Veiller à les étudier et à apprendre leur signification. Une interprétation correcte de ces symboles permettra d'utiliser l'unité plus efficacement et de réduire les risques.

SYMBOLE	NOM	DÉSIGNATION / EXPLICATION
	Symbole d'alerte de sécurité	Indique un risque de blessure potentiel.
	Lire manuel d'utilisation	Pour réduire les risques de blessures, l'utilisateur doit lire et veiller à bien comprendre le manuel d'utilisation avant d'utiliser ce produit.
	Protection oculaire	Toujours porter une protection oculaire certifiée conforme à la norme ANSI Z87.1.
	Avertissement concernant l'humidité	Ne pas exposer à la pluie ou l'humidité.
	Surface brûlante	Pour réduire les risques de blessures ou de dommages, éviter tout contact avec les surfaces brûlantes.
	Risque d'injection	Pour réduire les risques d'injection ou de blessures, ne jamais diriger le jet directement vers des enfants ou animaux domestiques et ne placer aucune partie du corps sur la trajectoire du jet. Les fuites aux flexibles et raccords peuvent également entraîner des blessures. Ne pas tenir des flexibles ou raccords.
	Risque d'explosion	Le carburant et ses vapeurs sont explosifs et peuvent entraîner des brûlures graves ou mortelles.
	Risque d'incendie	Le carburant et ses vapeurs sont extrêmement inflammables et explosifs. Le feu peut entraîner des brûlures graves ou mortelles.
	Vapeurs toxiques	Les dérivés du pétrole dégagent du monoxyde de carbone, un gaz toxique inodore et incolore. L'inhalation du monoxyde de carbone peut entraîner des nausées, des évanouissements ou être mortelle.

SYMBOLES

Certains des symboles ci-dessous peuvent être présents sur l'unité. Veiller à les étudier et à apprendre leur signification. Une interprétation correcte de ces symboles permettra d'utiliser l'unité plus efficacement et de réduire les risques.

SYMBOLE	NOM	DÉSIGNATION / EXPLICATION
	Rebond	Pour réduire le risque de blessure suite à un rebond, tenir la lance fermement à deux mains lorsque la machine est en fonctionnement.
	Choc électrique	Ne pas utiliser la machine dans un endroit sec ou ne pas respecter les pratiques de sécurité peut entraîner un choc électrique.
	Brûlures chimiques	Pour réduire les risques de blessures ou de dommages matériels, NE PAS UTILISER DE PRODUITS ACIDES, ALCALINS OU JAVÉLISÉS, NI DE SUBSTANCES INFLAMMABLES OU DE SOLUTIONS DE QUALITÉ INDUSTRIELLE dans ce produit.

PROPOSITION 65 DE L'ÉTAT DE CALIFORNIE

AVERTISSEMENT:

Ce produit, les gaz d'échappement qu'il dégage et les autres substances rejetées dans l'air à la suite de son utilisation peuvent contenir des produits chimiques, notamment du plomb qui, selon l'État de la Californie, peuvent causer le cancer, des anomalies congénitales et d'autres dommages au système reproducteur. **Bien se laver les mains après toute manipulation.**

CARACTÉRISTIQUES

FICHE TECHNIQUE

Contenance du réservoir de carburant .....6,7 litres (1,8 gal)
Contenance en huile.....1,1 litres (37,2 oz.)
Contenance en pompe.....0,31 litres (10,5 oz.)
Pression maximum en livres par pouce carré/Kpa* .....26 200 kPa (3 800 psi)
Débit maximum par minute*..... 13,25 LPM (3,5 gpm)
Température maximum d'eau d'arrivée.....40 ˚C (104 ˚F)
**Maximum évaluant résolu par la norme de PWMA 101*

APPRENDRE À CONNAÎTRE LE NETTOYEUR HAUTE PRESSION

Voir la figure 1.

La sécurité d'utilisation de ce produit exige la compréhension des informations apposées sur le nettoyeur haute pression et contenues dans ce manuel d'utilisation, ainsi que la connaissance du travail à exécuter. Avant d'utiliser ce produit, se familiariser avec toutes ses fonctions et règles de sécurité.

RÉSERVOIR DE CARBURANT

La contenance maximum de ce réservoir de carburant est de 6,7 litros (1,8 gal). Utiliser de l'essence sans plomb.

RANGEMENT DE FLEXIBLES

Une fois le tuyau haute pression enroulé, l'accrocher sur le dos de la machine utilisant l'allongement sangle pour obtenir à sa place.

RALENTI

Le moteur passe automatiquement au ralenti lorsque la gâchette est relâchée. Cette fonction améliore le rendement énergétique, réduit le bruit, ainsi que la détérioration et l'usure de la laveuse à pression.

DÉTECTEUR DE BAS NIVEAU D'HUILE

Le détecteur de bas niveau d'huile s'allume et le moteur s'arrête automatiquement lorsque le niveau d'huile est bas.

COMMUTATEUR D'ARRÊT ET DÉMARRAGE

Le commutateur d'arrêt et démarrage est utilisé dans la combinaison avec le manchon en lanceur à rappel pour commencer le moteur. Il est aussi utilisé pour arrêt le moteur.

BOUTON DE RÉGULATION DE LA PRESSION

Le bouton de régulation de la pression permet de contrôler la pression d'alimentation de la pompe reliée au tuyau haute pression.

LANCEUR À RAPPEL

Tirer sur le lanceur pour mettre le moteur en marche.

PARE-ÉTINCELLES

Ce moteur n'est pas équipé d'un pare-étincelles monté en usine. Dans certaines régions, il est interdit d'utiliser un moteur sans pare-étincelles. Un pare-étincelles est disponible en appeler le service après-vente.

SOUPAPE DE SUPPRESSION THERMIQUE

Ce dispositif de la pompe empêche que la température de l'eau atteigne un niveau dangereux en relâchant une petite quantité d'eau par un flexible en caoutchouc. Une fois l'eau écoulée, la soupape se réarme automatiquement.

POIGNÉE DE GÂCHETTE

La poignée de gâchette est dotée d'une surface de prise permettant de mieux la contrôler et de réduire la fatigue.

GÂCHETTE AVEC VERROUILLAGE

Appuyer sur la gâchette pour produire un jet d'eau à haute pression pour le nettoyage. Le verrouillage constitue une protection contre toute utilisation non autorisée.

MOTEUR DE YAMAHA MZ300

Le moteur Yamaha à permet au nettoyeur haute pression d'atteindre 26 200 kPa (3 800 psi) (livres par pouces carrés) à 13,25 LPM (3,5 gpm). Lire le manuel du moteur inclus avec ce produit.

ASSEMBLAGE

DÉBALLAGE

Ce produit doit être assemblé.

- Avec précaution, couper les côtés du carton, puis en sortir la machine et les accessoires. S'assurer que toutes les pièces indiquées sur la liste de contrôle sont incluses.

⚠ AVERTISSEMENT :
Ne pas utiliser le produit si, en le déballant, vous constatez que des éléments figurant dans la liste d'expédition sont déjà assemblés. Certaines pièces figurant sur cette liste n'ont pas été assemblées par le fabricant et exigent une installation. Le fait d'utiliser un produit qui a été assemblé de façon inadéquate peut entraîner des blessures.

NOTE : Cet nettoyeur haute pression est lourd. Pour éviter des problèmes lombaires soulever avec les jambes, pas avec le dos et demander de l'aide lorsque nécessaire.

- Examiner soigneusement nettoyeur haute pression pour s'assurer que rien n'a été brisé ou endommagé en cours de transport.
- Ne pas jeter les matériaux d'emballage avant d'avoir soigneusement examiné nettoyeur haute pression et avoir vérifié qu'il fonctionne correctement.
- Si des pièces sont manquantes ou endommagées, appeler le 1-877-202-1480.

LISTE DE CONTRÔLE

Nettoyeur haute pression
Huile moteur 4 temps
Tuyau haute pression de 15,24 m (50 pi)
Poignée auxiliaire
Essieu (2)
Boulon (1/4-20 x 1.9 po, six pans) (4)
Rangement de tuyau haute pression
Goupille de blocage (2)
Flexible d'injection avec filtre
Écrou de blocage (1/4-20) (8)
Écrou de blocage (M10) (4)
Buse à raccord rapide (4)
Panneau arrière
Œillet en caoutchouc
Vis (1/4 po, Phillips Hd.) (4)
Buse Soap Blaster™
Lance de pulvérisation
Fixation du support de la lance d'arrosage
Crochet de rangement de la lance d'arrosage
Pied de support (2)
Poignée de gâchette
Support de la poignée à gâchette
Rangement de la poignée à gâchette
Rondelle (5/8 po) (2)
Roue (2)
Manuel d'utilisation

OUTILS NÉCESSAIRES

Voir la figure 2.

Les outils suivants (non inclus ou dessiné pour escalader) sont nécessaires pour effectuer l'assemblage :
Clé a molette (2)
Tournevis phillips

⚠ AVERTISSEMENT :
Si des pièces manquent ou sont endommagées, ne pas utiliser ce produit avant qu'elles aient été remplacées. Le fait d'utiliser ce produit même s'il contient des pièces endommagées ou s'il lui manque des pièces peut entraîner des blessures graves.

⚠ AVERTISSEMENT :
Ne pas essayer de modifier ce produit ou de créer des accessoires non recommandés pour ce produit. De telles altérations ou modifications sont considérées comme un usage abusif et peuvent créer des conditions dangereuses, risquant d'entraîner des blessures graves.

⚠ AVERTISSEMENT :
Pour empêcher un démarrage accidentel pouvant entraîner des blessures graves, toujours déconnecter le fil de bougie de moteur de la bougie d'allumage avant d'assembler des pièces.

INSTALLATION DES ROUES ET PIED DE SUPPORT

Voir les figures 3 - 4.

NOTE : Ne jamais placer nettoyeur haute pression à une position autre que verticale.

- Localiserles pieds de support (2), les écrous de blocage (4), et les boulons (4).
- Soulever la machine et insérer le pied de support de la base.
- Obtenir à sa place utilisant les boulons et le écrous.
- Répéter la procédure pour l'autre pied de support.
- Localiser l'essieux (2), les axes de blocage (2), les rondelles (2), et les roues (2).
- Insérer de l'essieu dans le trou central de la roue.
- Glisser la rondelle sur l'essieu
- Soulever la machine et insérer l'essieu, muni de la rondelle et de la roue sans le trou de montage de la base, comme illustré.

- Enfoncer la goupille de blocage dans le trou de l'extrémité de l'essieu pour assujettir la roue.

  NOTE : La goupille de blocage doit être poussée dans l'essieu jusqu'à ce que le centre de la goupille repose sur le dessus de l'essieu.
- Répéter la procédure pour l'autre roue.

RÉLEVER ET ABAISSER LA POIGNÉE

Voir la figure 5.

- Relévement le poignée: tirer sur le manche pour engager le bouton de poignée dans la fente pour le verrouiller en place.
- Abaissement le poignée: tirer le bouton de poignée hors alors abaisser la poignée à la position comme illustré.

INSTALLATION LE PANNEAU ARRIÈRE

Voir la figure 6.

- Localiser le panneau arrière, les écrous de blocage (4), et 4 vis (1,4 po).
- À l'aide d'une tournevis (non fournie), obtenir le panneau pour poignée l'utilisation des vis et les écrous.

FIXATION DU SUPPORT DE LA POIGNÉE À GÂCHETTE ET DU CROCHET DE RANGEMENT

Voir la figure 7.

- Relever la poignée tel que décrit à la section « **Rélever et Abaisser la Poignée** ».
- Localiser le support de ensemble de gâchette et écrou de blocage.
- Insérer le support de la poignée à gâchette dans la poignée.
- Installer le écrou de blocage et serrer solidement.
- Localiser le crochet de rangement de la poignée à gâchette et écrou de blocage.
- Insérer le crochet de rangement de la poignée à gâchette dans le cadre de la laveuse à pression. comme illustré.
- Installer le écrou de blocage et serrer solidement.

FIXATION DU CROCHET DE RANGEMENT DE LA LANCE D'ARROSAGE

Voir la figure 8.

- Localiser le crochet de rangement de la lance d'arrosage, œillet en caoutchouc, et écrou de blocage.
- Glisser le crochet de rangement de la lance d'arrosage dans le trou de œillet en caoutchouc.
- Insérer le crochet de rangement de la lance d'arrosage dans le cadre de la laveuse à pression, comme illustré.
- Installer le écrou de blocage et serrer solidement.

ASSEMBLAGE DE LA POIGNÉE DE GÂCHETTE

Voir la figure 9.

- Placer l'extrémité filetée de la lance dans le connecteur sur l'extrémité de la poignée de gâchette.
- Tourner le connecteur dans le sens horaire, jusqu'à ce qu'il se bloque. Ceci bloque la rallonge de lance en place.
- Lorsqu'elle n'est pas utilisée, retirer la lance en tournant le connecteur dans le senscontraire des aiguilles d'une montre. Remiser la lance démontée dans l'étui de remisage.

INSTALLATION DU POIGNÉE AUXILIAIRE

Voir la figure 9.

- Placer le clou enfilé sur la fin de la poignée auxiliaire dans le trou dans la poignée de gâchette comme indiquée. Tourner dans le sens des aiguilles d'une montre pour serrer.

  NOTE : La poignée peut être la lance à droite ou à gauche, selon la préférence de l'utilisateur. Elle doit toujours être utilisée pour éviter une perte de contrôle pouvant entraîner des blessures graves.
- Pour changer des côtés, retirer la poignée auxiliaire et le placer du côté opposé. Resserrer assurément avant l'usage.

CONNEXION DU TUYAU HAUTE PRESSION À POIGNÉE DE GÂCHETTE

Voir la figure 10.

- Tirer en arrière et tenir la collier à raccord rapide sur le tuyau haute pression. Insérer le coupleur d'admission sur la poignée de gâchette dans la collier.
- Relâcher la collier et pousser jusqu'à ce qu'elle verrouillage en place. Tirer sur le tuyau pour s'assurer qu'il est correctement bloqué.

INSTALLATION DU TUYAU D'INJECTION

Voir la figure 11.

Le flexible d'injection doit être installé avant de pouvoir utiliser du détergent dans la machine.

- Engager fermement l'extrémité libre du le flexible d'injection transparent sur le raccord.

  NOTE : Garder le tuyau d'injection loin des surfaces chaudes.
- Placer l'extrémité du flexible dotée du filtre dans la bouteille de détergent (non fournie).

ASSEMBLAGE

CONNEXION DU TUYAU D'ARROSAGE AU NETTOYEUR HAUTE PRESSION

Voir la figure 12.

ATTENTION :
Toujours respecter tous les règlements locaux au moment de brancher les tuyaux flexibles à l'alimentation principale en eau. Dans certaines régions, l'unité ne doit pas être reliée directement à l'alimentation publique en eau potable pour éviter que des produits chimiques affectent le système. Un raccordement direct est généralement permis si une bâche de récupération ou un dispositif anti-refoulement est utilisé.

L'alimentation en eau doit provenir d'une conduite principale d'alimentation en eau. Ne JAMAIS utiliser l'eau chaude ou l'eau des piscines, lacs, etc. Avant de connecter le tuyau d'arrosage au nettoyeur haute pression :

- Faire circuler l'eau dans le flexible pendant 30 secondes pour le débarrasser des débris.
- Inspecter le tamis dans l'arrivée d'eau.
- Si le tamis est endommagé, ne pas utiliser l'équipement avant d'avoir remplacé le tamis.
- Si le tamis est sale, le nettoyer avant de connecter le tuyau d'arrosage à l'équipement.

Pour connecter le tuyau d'arrosage à l'équipement :

- Dérouler le tuyau d'arrosage.

  NOTE : Il doit y avoir un minimum de 3 m (10 pi) de tuyau entre l'admission du nettoyeur haute pression et le robinet de tuyau ou le robinet de sectionnement (comme un connecteur de sectionnement en « Y »).
- Le robinet de tuyau étant complètement fermé, fixer l'extrémité du tuyau d'arrosage sur l'arrivée d'eau. Serrer à la main.

CONNEXION DU TUYAU HAUTE PRESSION SUR LA POMPE

Voir la figure 13.

Une fois le flexible haute pression déroulé et connecté à la lancette :

- Tirer le collier de la pompe vers l'arrière et le maintenir en place. Insérer le coupleur d'entrée du tuyau haute pression dans le collier.
- Relâcher la collier et pousser jusqu'à ce qu'elle verrouillage en place. Tirer sur le tuyau pour s'assurer qu'il est correctement bloqué.
- Tirer sur le tuyau pour s'assurer qu'il est solidement assujetti.

ATTENTION :
Ne pas faire fonctionner la pompe de la laveuse à pression si l'alimentation en eau n'est pas branchée et ouverte, car cela peut endommager les joints d'étanchéité haute pression et réduire la durée de vie utile de la pompe. Dérouler complètement le tuyau de son dévidoir ou de sa bobine et s'assurer qu'il n'est pas bloqué par des pneus, des roches ou tout autre objet susceptible de réduire ou d'empêcher la circulation de l'eau vers la laveuse à pression.

UTILISATION

AVERTISSEMENT :
Ne pas laisser la familiarité avec l'unité faire oublier la prudence. Ne pas oublier qu'une fraction de seconde d'inattention peut entraîner des blessures graves.

AVERTISSEMENT :
Toujours porter une protection oculaire avec écrans latéraux certifiée conforme à la norme ANSI Z87.1. Si cette précaution n'est pas prise, des objets peuvent être projetés dans les yeux et causer des lésions graves.

AVERTISSEMENT :
Ne pas utiliser d'outils ou accessoires non recommandés par le fabricant pour cet unité. L'utilisation de pièces et accessoires non recommandés peut entraîner des blessures graves.

AVERTISSEMENT :
Ne jamais diriger le jet d'eau vers des personnes, animaux domestiques ou dispositifs électriques. Le non-respect de cet avertissement pourrait entraîner des blessures graves.

APPLICATIONS

Ce produit peut être utilisé pour les applications suivantes :

- Enlever la saleté et les moisissures des terrasses, patios en ciment et parements de maison
- Nettoyage de bateaux, motos, meubles de jardins et grills

AJOUT D'HUILE MOTEUR

Voir la figure 14.

NOTE : Cet équipement a été expédié avec environ 2 oz. d'huile dans le moteur, résultant des essais. **Faire l'appoint d'huile moteur avant le premier démarrage.**

ATTENTION :
Toute tentative de démarrage du moteur sans avoir fait l'appoint d'huile entrainera une défaillance.

- Poser le nettoyeur haute pression sur une surface plane et horizontale.
- Dévisser le bouchon / jauge d'huile en le tournant dans le sens inverse des aiguilles d'une montre.
- Essuyer la jauge d'huile et la réinsérer dans le trou, sans visser le bouchon.
- Retirer de nouveau la jauge et vérifier le niveau d'huile. Celui-ci devrait se situer dans la partie supérieure de la jauge.
- Si le niveau est bas, ajouter de l'huile pour moteur quatre temps (SAE 30 ou SAE 10W30) jusqu'à ce que le niveau atteigne la partie supérieure de la jauge (1,1 litres [32 oz] d'huile pour moteur quatre temps fournis). **Ne pas remplir à l'excès.**
- Remettre le bouchon / jauge d'huile en place et le serrer fermement.

NOTE : La contenance en huile de ce moteur est de 37.2 oz.

CARBURANTS OXYGÉNÉS

NE PAS UTILISER LE CARBURANT E85. LE NON-RESPECT DE CETTE DIRECTIVE ENTRAÎNE L'ANNULATION DE LA GARANTIE.

NOTE : Les dommages au circuit de carburant et les problèmes de performance résultant de l'utilisation de carburant oxygéné contenant des pourcentages de composants oxygénés supérieurs à ceux indiqués ci-dessous **ne sont pas couverts par la garantie.**

Éthanol. L'essence contenant jusqu'à 10 % d'éthanol par volume (généralement désignée E10) est acceptable. L'essence désignée E85 ne l'est pas.

AJOUT D'ESSENCE DANS LE RESÉRVOIR DE CARBURANT

Voir la figure 15.

AVERTISSEMENT :
L'essence et ses vapeurs sont extrêmement inflammables et explosives. Pour éviter blessures et dommages matériels, manipuler l'essence avec prudence. Garder à l'écart des sources d'allumage, manipuler en plein air uniquement, ne pas fumer lors de l'appoint de carburant et essuyer immédiatement tout carburant répandu.

Lors de l'appoint de carburant du nettoyeur haute pression, vérifier que la machine se trouve sur une surface plane et horizontale. Si le moteur est très chaud, laisser le nettoyeur haute pression refroidir avant d'ajouter de l'essence. Toujours faire l'appoint de carburant à l'extérieur.

NOTE : Utiliser exclusivement de l'essence sans plomb. NE PAS MÉLANGER l'huile et l'essence.

- Avant de retirer le bouchon du réservoir d'essence, nettoyer son pourtour. Retirer le bouchon du réservoir de carburant.
- Insérer un entonnoir propre dans le réservoir et verser le carburant lentement. Remplir le réservoir jusqu'à environ 40 mm (1-1/2 po) au dessous du bord de la goulotte de remplissage (pour permettre la dilatation du carburant).
- Remettre le bouchon / jauge de carburant et serrer solidement.
- Essuyer tout carburant répandu avant de lancer le moteur.

UTILISATION

⚠ AVERTISSEMENT :
Toujours arrêter le moteur avant l'approvisionnement en carburant. Ne jamais remplir le réservoir d'une machine lorsque le moteur tourne ou est chaud. S'éloigner d'au moins 9 m (30 pi) du point d'approvisionnement avant de lancer le moteur. Ne pas fumer et eviter les flammes nues ! Le non-respect de ces instructions pourrait entraîner des blessures graves.

MISE EN MARCHE / ARRÊT DU NETTOYEUR HAUTE PRESSION

Voir les figures 16 á 18.

ATTENTION :
Ne pas faire fonctionner la pompe de la laveuse à pression si l'alimentation en eau n'est pas branchée et ouverte, car cela peut endommager les joints d'étanchéité haute pression et réduire la durée de vie utile de la pompe. Dérouler complètement le tuyau de son dévidoir ou de sa bobine et s'assurer qu'il n'est pas bloqué par des pneus, des roches ou tout autre objet susceptible de réduire ou d'empêcher la circulation de l'eau vers la laveuse à pression.

Avant de lancer le moteur :

- Connecter tous les flexibles.
- Vérifier les niveaux de liquides (lubrificant et carburant).
- Ouvrir l'eau du tuyau d'arrosage et appuyer sur la gâchette pour purger l'air. Continuer d'appuyer sur la gâchette jusqu'à ce que l'eau s'écoule régulièrement.

Lancement du moteur :

- Ouvrir le robinet de carburant en position ON (MARCHE).
- Tirer le levier du volet de départ en position START (DÉMARRAGE).
- Régler le commutateur d'arrêt et démarrage en position ON (MARCHE).
- Saisir le lanceur à rappel et le tirer lentement jusqu'à ressentir une certaine résistance. Tirer d'un coup sec sur le lanceur afin de faire démarrer le moteur.

  NOTE : Ne pas lâcher le lanceur à rappel brusquement après le démarrage. Le remettre en douceur à sa position d'origine.

ATTENTION :
Si le moteur ne démarre pas après traction du lanceur à rappel de démarrage, appuyer sur la gâchette pour libérer la pression d'eau avant de tenter de redémarrer.

- Laisser le moteur tourner pendant quelques secondes, puis déplacer le volet de départ à la position RUN (marche).

Arrêt du moteur :

- Régler le commutateur d'arrêt et démarrage en position OFF (ARRÊT).
- Ouvrir le robinet de carburant en position OFF (ARRÊT).
- Fermer l'arrivée d'eau et appuyer sur la gâchette pour libérer la pression d'air.

⚠ AVERTISSEMENT :
Tenir la poignée fermement à deux mains. S'attendre à ce que la poignée de gâchette bouge lorsque la détente est appuyée en raison des forces de réaction. L'non-respect de cet avertissement peut entraîner une perte de contrôle et provoquer des blessures à soi et à des tiers.

FONCTIONNEMENT POIGNÉE DE GÂCHETTE

Voir la figure 19.

Pour un meilleur contrôle et une plus grande sécurité d'utilisation, toujours tenir la poignée de gâchette à deux mains.

- Appuyer sur la gâchette et la maintenir enfoncée pour actionner le nettoyeur haute pression.
- Relâcher la gâchette pour arrêter le jet d'eau de la buse.

Pour engager le verrouillage :

- Tire sur le bouton de verrouillage jusqu'à ce qu'il s'enclenche dans la fente.

Pour désengager le verrouillage :

- Appuyer sur le bouton de verrouillage pour le mettre dans sa position originale.

Pour une efficacité maximum, la buse doit être tenue à une distance de 203 à 610 mm (8 à 24 po) de la surface à nettoyer. Si la buse est trop proche, le jet peut endommager la surface.

FONCTIONNEMENT LES BUSES

Voir la figure 20.

Chacune de buses offre une configuration de jet différente. Avant de commencer tout nettoyage, sélectionner la buse convenant le mieux pour l'application. Le tableau suivant présente certaines lignes directrices générales pour aider l'utilisateur à choisir la buse qui convient à l'application désirée.

Buse	Application
Rouge de 0°	Idéal pour nettoyer les taches situées dans les endroits en hauteur et difficiles d'accès • Pour retirer l'accumulation de boue sur l'équipement lourd de ferme, de construction ou d'entretien des pelouses • Pour enlever le goudron, la colle ou les taches tenaces sur le béton • Pour nettoyer les surfaces en surplomb • Pour enlever la rouille de l'acier et l'oxydation de l'aluminium

UTILISATION

Buse	Application
Jaune de 15°	Pour les surfaces étroites • Enlever les grosses taches de moisissures • Enlever les salissures qui se déposent sur les bateaux et sur l'équipement marin • Enlever la rouille sur l'acier et l'oxydation sur l'aluminium • Enlever la graisse ou la saleté de l'équipement • Enlever la peinture du bois, de la maçonnerie, ou du métal
Verte de 25°	Pour une utilisation générale ou sur les grandes surfaces • Pour enlever la saleté et la boue • Pour nettoyer les toits, les gouttières et les tuyaux de descente pluviale • Pour enlever les taches légères de moisissure • Pour retirer les algues et les bactéries accumulées sur les parois des piscines • Pour rincer les surfaces avant de les peindre
Blanche de 40°	Pour un rinçage à large portée • Pour un nettoyage et un lavage en douceur; • Pour laver et rincer les surfaces peintes et les bateaux; • Pour nettoyer les toits, les fenêtres, les patios et les entrées pavées.
Soap Blaster™	Pour toutes les applications de détergent et pour le rinçage délicat

⚠ AVERTISSEMENT :
NE JAMAIS changer de buse sans d'abord verrouiller le dispositif de verrouillage sur la poignée de gâchette et ne jamais pointer la lance en direction du visage ou d'autres personnes. Le dispositif de raccord rapide contient de petits ressorts qui peuvent éjecter la buse avec force. Le non-respect de cette précaution peut entraîner des blessures.

Le collier de raccord rapide facilite le remplacement de la buse.

Pour installer une buse sur la lance de pulvérisation :

- Arrêter le nettoyeur et fermer l'arrivée d'eau. Appuyer sur la gâchette pour relâcher la pression d'eau.
- Verrouiller la poignée de gâchette en poussant sur le bouton de verrouillage jusqu'à ce qu'il s'engage dans la fente.
- Engager la buse sur le raccord rapide de la lancette en veillant à ce qu'elle s'encliquette correctement.

Pour retirer une buse de la lance de pulvérisation une fois le nettoyage terminé :

- Arrêter le nettoyeur et fermer l'arrivée d'eau. Appuyer sur la gâchette pour relâcher la pression d'eau.
- Verrouiller la poignée de gâchette en poussant sur le bouton de verrouillage jusqu'à ce qu'il s'engage dans la fente.
- Retirer la buse en placer la main sur la buse et tirer sur le collier du raccord rapide.

UTILISATION DU TUYAU HAUTE PRESSION

Le tuyau haute pression comprend un revêtement extérieur qui permet de renforcer le tuyau. Si le revêtement extérieur est endommagé, il faut remplacer immédiatement le tuyau. **Ne pas utiliser le tuyau haute pression si le revêtement extérieur est endommagé.**

Pour éviter d'endommager le revêtement extérieur :

- Examiner le tuyau avant chaque utilisation.
- Dérouler complètement le tuyau et le raidir avant l'utilisation.
- Ne pas laisser le tuyau haute pression s'entortiller.
- Tenir le tuyau à l'écart des surfaces chaudes et des rebords tranchants.
- Ne pas tirer l'unité par le tuyau haute pression.
- Ne pas laisser le tuyau s'écraser ou s'enrouler autour des objets.

UTILISATION DU BOUTON DE RÉGULATION DE LA PRESSION

Voir la figure 21.

Utiliser le bouton du régulateur de pression pour ajuster la quantité de pression débitée par le tuyau haute pression.

- Pour augmenter la pression, tourner le bouton dans le sens horaire.
- Pour diminuer la pression, tourner le bouton dans le sens antihoraire.

NETTOYAGE AVEC DU DÉTERGENT

Voir les figures 22 et 23.

Au moment de la vente, cette unité est conçue pour être utilisée avec des détergents pour laveuses à pression se trouvant « en aval ». Pour une utilisation avec des détergents se trouvant « en amont », veuillez communiquer avec un centre de service à la clientèle agréé afin d'obtenir de plus amples renseignements.

Utiliser uniquement des détergents conçus pour les nettoyeurs haute pression ; **les produits ménagers, les acides, alcalines, agents de blanchiment, solvants, les produits inflammables, ou les solutions qualité industrielle pourraient endommager la pompe.** De nombreux détergents ou produits chimiques doivent être mélangés avant l'emploi. Préparer la solution de nettoyage selon les instructions du flacon de solution.

- Enlever la casquette de la réservoir détergente. Placer le tuyau d'injection avec le filtre dans la bouteille, la fin de filtre doit se reposer au fond de la bouteille.

  NOTE : L'unité est réglée pour une dilution de 1 sur 20, ce qui permet généralement d'utiliser 3,79 l (1 gal) de détergent sans dilution supplémentaire. Vérifier les directives jointes au détergent pour s'assurer qu'aucune dilution supplémentaire n'est nécessaire.
- Installer la Soap Blaster™ buse sur la lancette.
- Pulvériser le détergent sur une surface sèche à l'aide de mouvements longs, uniformes, se chevauchant. Pour éviter de laisser des marques, ne pas laisser le détergent sécher sur la surface.

Pour le application détergente long de gamme :

Avec le Soap Blaster™ buse installation sur la lance de pulvérisation et arrêter le moteur, appuyer le buse en haut à ce qu'elle s'encliquette correctement.

Pour le application détergente de gamme court :

Avec le Soap Blaster™ buse installation sur la lance de pulvérisationet arrêter le moteur, engage le Soap Blaster™ buse en bas aussi loin qu'il ira.

Avant d'arrêter le moteur :

- Placer le flexible d'injection dans un seau d'eau propre.
- Rincer pendant 1 à 2 minutes (pulvériser de l'eau propre avec la lancette).
- Arrêter le moteur.

NOTE : Couper le moteur ne relâche pas la pression du système. Tirer sur la gâchette pour relâcher la pression d'eau.

RINÇAGE AVEC LE NETTOYEUR HAUTE PRESSION

- Arrêter le nettoyeur et fermer l'arrivée d'eau. Appuyer sur la gâchette pour relâcher la pression d'eau.
- Verrouiller la poignée de gâchette en poussant sur le bouton de verrouillage jusqu'à ce qu'il s'engage dans la fente.
- Retirer la buse en placer la main sur la buse et tirer sur le collier du raccord rapide.
- Sélectioinner la buse appropriée pour le travail. Consulter le tableau à la section intitulée **Utilisation des buses** pour déterminer quel type de buse convient à l'application prévue.
- Commencer en haut de la zone à rincer et continuer vers le bas en faisant chevaucher les passes.

DÉPLACEMENT DU NETTOYEUR HAUTE PRESSION

Voir la figure 24.

NOTE : Ne jamais soulever ou porter ce produit par le guidon et ne jamais placer l'unité à une position autre que verticale sur ses roues.

- Arrêter le nettoyeur et ouvrir le robinet de carburant en position de arrêt.
- Tirer la poignée vers le haut jusqu'à ce que le bouton de relâchement de la poignée s'enclenche en position de verrouillage (si celle-ci n'est pas déjà relevée et verrouillée). S'assurer que le verrou est solidement enclenché dans le trou du cadre avant de déplacer l'appareil.
- Incliner la machine vers soi, jusqu'à ce qu'elle soit en équilibre sur les roues, puis rouler la machine à l'endroit désiré.

NOTE : S'assurer que la poignée est verrouillée adéquatement en position surélevée avant de tenter de déplacer l'appareil.

ENTREPOSAGE DE LA LAVEUSE À PRESSION APRÈS L'UTILISATION

Appuyer sur la gâchette pour libérer la pression d'eau avant de tenter de débrancher la buse ou le tuyau haute pression en vue d'entreposer le produit. Couper le moteur ne relâche pas la pression du système.

Dans le cas d'un entreposage à long terme, consulter la partie intitulée **Entreposage à long terme de la laveuse à pression** à la section *Entretien* du présent manuel.

ENTRETIEN

AVERTISSEMENT:
Utiliser exclusivement des pièces identiques à celles d'origine pour les réparations. L'usage de toute autre pièce pourrait créer une situation dangereuse ou endommager l'unité.

AVERTISSEMENT:
Toujours porter une protection oculaire avec écrans latéraux certifiée conforme à la norme ANSI Z87.1. Si cette précaution n'est pas prise, des objets peuvent être projetés dans les yeux et causer des lésions graves.

AVERTISSEMENT:
Avant d'inspecter, nettoyer ou entretenir l'équipement, couper le moteur, attendre que toutes les pièces en mouvement s'arrêtent, déconnecter le fil de la bougie et l'écarter de la bougie. Le non-respect de ces instructions peut entraîner des blessures graves ou des dégâts matériels.

ENTRETIEN GÉNÉRAL

Éviter d'utiliser des solvants pour le nettoyage des pièces en plastique. La plupart des matières plastiques peuvent être endommagées par divers types de solvants du commerce. Utiliser un chiffon propre pour éliminer la saleté, la poussière, l'huile, la graisse, etc.

AVERTISSEMENT :
Ne jamais laisser de liquides tels que le fluide de freins, l'essence, les produits à base de pétrole, les huiles pénétrantes, etc., entrer en contact avec les pièces en plastique. Les produits chimiques peuvent endommager, affaiblir ou détruire le plastique, ce qui peut entraîner des blessures graves.

Seules les pièces figurant sur la liste de contrôle sont conçues pour être réparées ou remplacées par l'utilisateur. Toutes les autre pièces doivent être remplacées dans un centre de réparations agréé.

Avant de lancer le moteur, prendre les précautions suivantes :

- Vérifier que tous les boulons, écrous, etc. sont bien serrés.
- S'assurer que le filtre à air est propre.
- Vérifier les niveaux d'huile moteur et de de carburant ; faire l'appoint selon le besoin.
- Regarder si le lieu de travail présente des dangers.
- En cas de vibrations ou bruits excessifs arrêter immédiatement la machine.

LE PROGRAMME « SEALS FOR LIFE » (JOINTS GARANTIS À VIE)

Pour adhérer au programme « Seals for Life » (Joints garantis à vie) limité à vie, veuillez visiter le site bluepowersite.com et enregistrer votre laveuse à pression. Dès que vous aurez adhéré à ce programme, les joints haute pression de votre laveuse à pression seront garantis tout au long de la durée de vie de l'unité.

NOTE : La présente garantie donne droit au remplacement d'UN ensemble de joints par année civile. Consulter la garantie afin d'obtenir de plus amples renseignements.

ENTRETIEN DE BUSE

Voir la figure 25.

Une pression de pompe excessive (sensation d'impulsion au serrage de la gâchette) peut être le résultat d'une buse bouchée ou sale.

- Arrêter le nettoyeur et fermer l'arrivée d'eau. Appuyer sur la gâchette pour relâcher la pression d'eau.
- Retirer la buse de la lance de pulvérisation.

  NOTE : Ne jamais diriger la lance de pulvérisation vers le visage.
- À l'aide d'un trombone droit ou d'un outil pour nettoyer les buses (non fourni), retirer toute matière étrangère engorgeant ou obstruant la buse.
- À l'aide d'un tuyau d'arrosage, rincer les débris de la buse en rinçant à l'envers (en dirigeant le jet de l'extérieur vers l'intérieur).
- Reconnecter la buse sur la lancette.
- Ouvrir l'arrivée d'eau et démarrer le moteur.

NETTOYAGE DU FILTRE À AIR

Voir la figure 26.

Un filtre à air encrassé peut entraîner des difficultés de démarrage, une réduction des performances et raccourcir la vie utile du moteur. Vérifier le filtre à air chaque mois. Pour obtenir un fonctionnement optimal, remplacer le filtre à air au moins une fois par an.

- Retirer les vis du couvercle du filtre à air , et retirer le couvercle du filtre à air.
- Avec précaution, soulever le bord du filtre à air et le tirer.
- Laver le filtre à air avec de l'eau chaude et savonneuse. Rincer et laisser sécher à l'air libre.
- Remettre le filtre à air.

  NOTE : S'assurer que le filtre est correctement positionné dans le couvercle. Une installation incorrecte du filtre laisse la saleté entrer dans le moteur, entraînant une usure rapide.
- Remettre le couvercle du filtre à air en place.

VÉRIFICATION D'UNE BOUGIE

Voir la figure 27.

- Nettoyer la surface située autour de la base de la bougie d'allumage avant de retirer cette dernière pour garder le moteur exempt de poussière et de débris. Retirer la bougie.
- Nettoyer les dépôts de carbone se trouvant sur l'électrode de la bougie à l'aide d'un nettoie-bougie ou d'une brosse métallique. Remplacer la bougie si elle est usée. (Bougie recommandée : modèle BPRGE5 de NGK ou l'équivalent.)
- Vérifier l'écartement des pointes d'électrode. Il doit mesurer entre 0,7 mm (0,028 po) et 0,8 mm (0,032 po). Ajuster l'écartement au besoin en pliant avec précaution l'électrode de mise à la terre.
- Réinstaller la bougie. Serrer fermement.

CHANGEMENT HUILE DE MOTEUR

Voir la figure 28.

- Positionner un conteneur sous le nettoyeur haute pression.
- Retirer le bouchon huile et vidanger l'ancienne huile.

NOTE : Vidanger huile pendant que le moteur est encore tiède mais pas brûlant. Huile tiède s'écoule plus rapidement et plus complètement.

- Remettre le bouchon d'huile en place.
- Remplacer huile par de la nouvelle huile propre. Ce moteur contient 37,2 oz. ou 1,1 liters litre huile (SAE 30 ou SAE 10W30).

NOTE : Consulter les réglementations locales de traitement des déchets dangereux pour l'élimination du carburant.

CHANGEMENT HUILE DE POMPE

Voir la figure 29.

NOTE : La pompe a été rempli avec de l'huile à l'usine.

Remplir le carter avec spéciaux Cat pompes à huile selon les spécifications de la pompe énuméré ci-après. **Ne pas faire fonctionner la pompe sans huile dans le carter.** Changer de remplissage initial après 50 heures de durée de fonctionnement. Par conséquent, changer l'huile tous les 3 mois ou 500 heures d'intervalle.

Pour vérifier huile :

- Poser l'unité sur une surface plane et horizontale.
- Le voyant d'huile est situé au-dessus du bouchon de vidange. Il y a un point rouge au centre du voyant.
- Le niveau d'huile maximum acceptable atteint le haut du point rouge.
- Si le niveau d'huile baisse au bas du point rouge ou en dessous, il est sous le niveau désiré et il faut ajouter de l'huile.

Pour changer huile :

- Positionner un conteneur sous le nettoyeur haute pression.
- Afloje la pompe bouchon d'huile superior. Retirer le bouchon huile et vidanger l'ancienne huile.

  NOTE : Vidanger huile pendant que le pompe est encore tiède mais pas brûlant. Huile tiède s'écoule plus rapidement et plus complètement.
- Remettre le bouchon d'huile en place. Serrer fermement.
- Retirer la pompe bouchon d'huile superior.
- Remplir avec 251 ml (8,5 oz) de Cat pompes à huile. Type : Huile pour pompe haute pression de qualité supérieure ISO 68

  Modèle AP31045 ou numéro de pièce de pompes Cat : 6201
- Remplacer la pompe bouchon d'huile superior et serrer fermement.

NOTE : Consulter les réglementations locales de traitement des déchets dangereux pour l'élimination du carburant.

ENTREPOSAGE À LONG TERME DE LA LAVEUSE À PRESSION

Voir les figures 30 et 31.

Ranger le nettoyeur à haute pression après avoir soit brûlé tout le carburant en laissant tourner le moteur. Laisser la machine refroidir pendant environ 30 minutes avant de la remiser. Remiser la machine dans un endroit sec à l'abri des intempéries.Ne jamais entreposer l'unité dans une position autre qu'à la verticale sur ses roues.

NOTE : S'assurer que l'alimentation en eau est connectée et activée au moment de faire fonctionner le moteur de la laveuse à pression.

Il est important de remiser ce produit à l'abri du gel. Toujours vider l'eau de tous les flexibles, de la pompe, du réservoir de carburant et du réservoir de détergent avant de remiser l'équipement.

NOTE: L'utilisation d'un stabilisateur de carburant et économiseur de pompe assure une meilleure performance et augmente la durabilité de l'équipement.

Poignées de gâchette et auxiliaire :

- Retirer la lance en tournant le connecteur dans le senscontraire des aiguilles d'une montre. Entreposer les crochets de la lance d'arrosage et de la poignée à gâchette une fois ceux-ci désassemblés.

Carburant de décharge :

Ranger le nettoyeur à haute pression après avoir brûlé tout le carburant en laissant tourner le moteur. L'essence stockée peut s'éventer en 30 jours.

Huile moteur :

Vider huile et la remplacer par de huile fraîche et propre.

Bougie :

- Déconnecter le fil de bougie et retirer la bougie. Verser environ une cuillère à thé huile propre pour moteur quatre temps refroidi par air, par le trou de bougie, dans la chambre de combustion.
- La bougie étant retirée, tirer deux ou trois fois sur le cordon lanceur pour enduire l'intérieur de la paroi de cylindre.
- Inspecter la bougie et nettoyer ou remplacer, selon le besoin.
- Réinstaller la bougie, mais laisser son fil débranché.

Filtre à air :

Nettoyer le filtre à air.

Flexibles et pompe :

Rincer le tuyau d'injection à l'eau propre pendant 1 à 2 minutes. Retirer tous les flexibles. Vider la pompe en tirant environ 6 fois sur le lanceur à rappel. Ceci doit retirer la plupart du liquide de la pompe.

Poignée :

Tirer le bouton de relâchement de la poignée vers l'extérieur et abaisser la poignée.

REMISE EN SERVICE APRÈS REMISAGE

- Tirer trois ou quatre fois la poignée de lanceur à rappel pour évacuer huile de la chambre de combustion.
- Retirer la bougie du cylindre. Essuyer huile de la bougie et la remettre en place dans le cylindre.
- Reconnecter le fil de bougie.
- Approvisionner la machine en carburant, comme indiqué plus haut dans ce manuel d'utilisation.

ENTRETIEN

TABLEAU DE CALENDRIER D'ENTRETIEN PÉRIODIQUE

NOTE : Si un autre manuel du moteur est fourni avec cette nettoyeur haute pression, veuillez respecter le calendrier d'entretien présenté dans le manuel du moteur au lieu de suivre les instructions d'entretien décrites ci-dessous.

Articles d'entretien	Chaque utilisation	Semaines	25 heures	50 heures	200 heures	500 heures
Vérifier le dessous du collecteur de pompe pour détecter la présence de toute fuite d'eau	•					
Vérifier l'huile pour pompe et en ajouter au besoin				•		
Changer l'huile pompe (changement initial)[1]				•		
Changer l'huile pompe						•
Vérifier plomberie		•				
Nettoyer la moteur et vérifier les écrous et boulons	•					
Vérifier et remplir l'huile moteur	•					
Change engine lubricant (changement initial)[2]	• (Après les 20 premières heures)					
Changer l'huile moteur				• (Toutes les 100 heures)		
Vérifier la bougie				•		
Nettoyer le filtre à air			•			
Remplacer le filtre à air					•	
Nettoyer bouchon de carburant					•	
Nettoyer et régler la bougie et électrode				•		
Remplacer la bougie					•	

[1] L'utilisateur doit changer l'huile de la pompe pour la première fois après les 50 premières heures d'utilisation. Par la suite, changer l'huile tous les 3 mois ou à tous les intervalles de 500 heures.

[2] Le changement d'huile initial doit être exécuté après les 20 premières heures de fonctionnement. Par la suite, changer l'huile toutes les 100 heures d'utilisation.

NOTE : Si vous avez des doutes sur l'une ou l'autre des activités d'entretien décrites précédemment, confier l'unité à un centre de réparations agréé pour que l'opération requise y soit effectuée.

DÉPANNAGE

PROBLÈME	CAUSE	SOLUTION
Moteur difficile à démarrer	Eau dans le carburant.	Vidanger l'ensemble du système et remplir de carburant frais.
	Étincelle de bougie faible.	Contacter un centre de réparations agréé.
	La corde du lanceur est difficile à tirer.	Tirer sur la gâchette pour relâcher la pression d'eau.
Le moteur manque de puissance	Filtre à air encrassé.	Nettoyer ou remplacer le filtre à air.
	Le filtre à carburant est sale.	Contacter un centre de réparations agréé.
	Le niveau d'huile est trop élevé ou trop bas.	Au besoin, ajouter ou enlever de l'huile jusqu'à ce que le niveau approprié soit atteint.
	La présence d'air dans le conduit nuit au fonctionnement du mécanisme de passage au ralenti.	Afin de purger l'air du conduit, éteindre le moteur et appuyer sur la gâchette jusqu'à ce que de l'eau s'écoule de la lance.
	Le câble de ralenti est débranché.	Contacter un centre de réparations agréé.
Le détergent ne se mélange pas jet	Le flexible d'injection n'est pas au jet d'eau.	Plonger le flexible mélange pas au correctement immergé dans le réservoir de détergent.
	Buse haute pression installée.	Utiliser la Soap blaster™ buse pour appliquer le détergent.
	Tuyau d'injection bouché/tordu.	Retirer et remplacer le tuyau d'injection.
	Injecteur chimique obstrué.	Nettoyer ou remplacer l'injecteur.
La pompe ne produit pas de pression	Buse basse pression installée.	Remplacer par la buse haute pression.
	Débit d'alimentation en eau insuffisant.	Fournir un débit d'eau adéquat.
	Fuites à la poignée de gâchette.	Vérifier des connexions et/ou remplacer la poignée de gâchette.
	Buse obstruée.	Nettoyer la buse.
	Pompe défectueuse.	Contacter un centre de réparations agréé.
	Air dans la conduite.	Appuyer sur la gâchette de la poignée de gâchette pour chasser l'aire de la conduite.
	La prise d'eau est obstruée.	Nettoyer le grillage d'admission.
La machine ne parvient pas à la pression correcte de fonctionnement	Diamètre du flexible insuffisant.	Remplacer par un tuyau d'arrosage de 3/4 po (19 mm)
	Arrivée d'eau réduite.	S'assurer que le tuyau n'est pas entortillé ou obstrué et qu'il ne présente pas de fuites ; nettoyer le grillage d'admission.
	Alimentation en eau insuffisante.	Ouvrir complètement le robinet d'eau.
	Buse incorrecte installée.	Installer la buse de pression.
	Accélérateur insuffisante.	Augmenter la vitesse du moteur.
	Le bouton du régulateur de pression est réglé pour une pression trop faible.	Régler le bouton du régulateur de pression.
Impossible de débrancher le tuyau haute pression ou la poignée à gâchette.	L'eau contenue dans le tuyau est encore sous pression.	Tirer sur la gâchette pour relâcher la pression d'eau.

GARANTIE

GARANTIE LIMITÉE DE LA LAVEUSE À PRESSION CAT PUMPS

Merci d'avoir acheté cette laveuse à pression. La garantie est décrite ci-dessous. Nous vous recommandons de lire le manuel d'utilisation fourni avec la laveuse à pression avant de présenter une réclamation au titre de la garantie. Vous pourriez ainsi trouver une solution simple à votre problème. Si vous ne trouvez pas ce manuel, il est possible d'en obtenir un nouvel exemplaire en composant le numéro ci-dessous ou de le télécharger sur le site Web à l'adresse ci-dessous. Ce produit est fabriqué au nom de TECHTRONIC INDUSTRIES NORTH AMERICA INC et distribué par cette entreprise. **Le logo de Cat Pumps® est une marque de commerce de Cat Pumps et est utilisé sous licence par Techtronic Industries North America Inc.** Toute la correspondance touchant la garantie doit être adressée au service technique des laveuses à pression de Techtronic Industries North America Inc., au 1-877-202-1480 (numéro sans frais).

CE QUI EST COUVERT PAR LA GARANTIE

GARANTIE LIMITÉE DE 3 ANS : Cette laveuse à pression est garantie être exempte de vice de matériaux et de fabrication pendant une période de trois (3) ans après la date d'achat, sous réserve de certaines exceptions et restrictions mentionnées ci-après.

PROGRAMME « SEALS FOR LIFE » (JOINTS GARANTIS À VIE) LIMITÉ À VIE : Dès que vous aurez enregistré votre laveuse à pression sur le site www.bluepowersite.com, les joints haute pression de votre laveuse à pression seront garantis tout au long de la durée de vie de l'unité. La présente garantie donne droit au remplacement d'un ensemble de joints par année civile.

La période de garantie commence à la date d'achat. La garantie s'applique seulement aux laveuses à pression achetées auprès des détaillants autorisés aux États-Unis et au Canada, n'est offerte qu'à l'acheteur au détail original et n'est pas transférable.

Nous ne pouvons accepter de réclamations au titre de la garantie présentées si vous n'avez pas encore enregistré le produit. Si la réclamation est approuvée, le propriétaire peut devoir retourner toute pièce défectueuse, qui sera réparée ou remplacée sans frais. Si une pièce n'est plus disponible sur le marché, elle peut être remplacée par une pièce de fonction similaire. La réparation ou le remplacement de pièces ne prolonge pas la période de garantie. La réparation ou le remplacement des pièces constitue le seul recours en vertu de cette garantie limitée. Les garanties sur les autres produits peuvent varier. Visitez le site www.bluepowersite.com pour obtenir de plus amples renseignements.

CE QUI N'EST PAS COUVERT PAR LA GARANTIE

La garantie ne couvre pas les dommages causés par l'un des facteurs suivants :

- Le manquement à procéder à l'assemblage, à l'utilisation ou à l'entretien de la laveuse à pression conformément aux instructions d'installation et au manuel d'utilisation ou toute autre mauvaise utilisation ou abus ou le non-respect des codes locaux.
- Toute mauvaise utilisation, modification ou utilisation abusive du produit, tout accident, ou le manquement à procéder à l'entretien de la laveuse à pression, conformément aux instructions.
- L'utilisation dans des complexes d'habitation ou d'autres emplois communautaires par location ou autrement.
- La modification ou la réparation non autorisée de la laveuse à pression, ou l'utilisation de pièces non autorisées.
- Les catastrophes naturelles, comme un incendie, une inondation, une tornade, la foudre, des vents violents, des températures très froides, la grêle, la dilatation thermique ou l'accumulation de tartre.
- Les produits nettoyants autres que ceux recommandés dans le manuel d'utilisation et l'exposition, directe ou dans l'atmosphère, au chlore et à d'autres produits chimiques.
- Des dommages directs, indirects ou consécutifs.
- Les égratignures, les entailles, la rouille et la décoloration des surfaces, ou autres problèmes ou dommages d'apparence
- L'usure normale ayant mis fin à la vie utile d'une pièce, notamment la lance d'arrosage, les buses, la poignée à gâchette, les tuyaux d'alimentation, les raccords rapides, les joints statiques, les vannes, les pistons, les ensembles de soupape de pompe, les joints toriques, les joints d'eau et d'huile (cette exception ne s'applique pas aux joints haute pression).
- Les articles de consommation fournis avec la laveuse à pression.
- Le manquement à assurer une alimentation en eau adéquate, conformément au manuel d'utilisation.
- Les frais d'affranchissement, de livraison et d'expédition ou autres frais de transport
- Les frais de retrait ou d'installation de joints ou de composants haute pression ou autres frais de maind'œuvre encourus en vertu du programme « Seals for Life » (Joints garantis à vie).

Le moteur à essence de la laveuse à pression est couvert par une garantie distincte de son fabricant et son entretien doit être confié à l'un des centres de service autorisés de ce dernier. Cat Pumps et Techtronic Industries n'assument aucune garantie expresse ou tacite sur le moteur à essence.

LA PRÉSENTE GARANTIE LIMITÉE CONSTITUE LA SEULE GARANTIE EXPLICITE FOURNIE PAR TECHTRONIC INDUSTRIES NORTH AMERICA INC. SAUF DANS LA MESURE OÙ LA LOI L'INTERDIT, TOUTE GARANTIE IMPLICITE DE QUALITÉ MARCHANDE OU D'ADAPTATION À UNE UTILISATION OU À UNE FIN PARTICULIÈRE EST LIMITÉE À LA DURÉE DE LA GARANTIE DE TROIS ANS MENTIONNÉE CI-DESSUS. AUCUN DÉTAILLANT NI TIERS N'A L'AUTORITÉ DE CRÉER UNE NOUVELLE GARANTIE OU D'EFFECTUER DES AJOUTS OU DES MODIFICATIONS À LA PRÉSENTE GARANTIE LIMITÉE. EN AUCUN CAS, EN VERTU DE LA PRÉSENTE GARANTIE, LA RESPONSABILITÉ MAXIMALE DE TECHTRONIC INDUSTRIES NORTH AMERICA INC. NE PEUT EXCÉDER LE PRIX D'ACHAT PAYÉ PAR L'ACHETEUR ORIGINAL.

Certains États et certaines provinces ne permettent pas d'exonération ou de réserve pour la couverture des dommages directs ou consécutifs et la durée de toute garantie implicite. Certaines limitations peuvent ne pas s'appliquer à un acheteur particulier. La présente garantie limitée donne à l'acheteur des droits spécifiques et il est possible qu'il ait d'autres droits, qui varient selon les administrations.

Cette garantie s'applique aux produits vendus aux États-Unis et au Canada uniquement.

COMMENT OBTENIR LE SERVICE

Pour toute réparation sous garantie, la laveuse à pression devra être retournée, en port payé, à Techtronic Industries North America, Inc. ou à un centre de réparations pour laveuses à pression autorisé par le fabricant. Toutes les réparations sous garantie doivent être effectuées pendant la période de garantie. Le propriétaire de l'appareil peut obtenir l'adresse du centre de réparations agréé le plus proche en appelant le Service à la clientèle au numéro ci-dessous ou en visitant le site www.bluepowersite.com. Au moment de demander un entretien sous garantie, il faut présenter le reçu de vente original daté. Le centre de réparations agréé corrigera tout défaut de fabrication et réparera ou remplacera (à notre choix) gratuitement, toute pièce défectueuse (**à l'exception des joints**). Dans le cas des joints, veuillez consulter le **programme « Seals for Life » (Joints garantis à vie) limité à vie.**

Avant de retourner des pièces et des composants à Techtronic Industries North America, Inc., communiquer avec le service à la clientèle au numéro indiqué ci-dessous. Avoir en main le numéro de série de la laveuse à pression (situé sur la plaque signalétique de l'outil) et une copie du reçu de vente indiquant la date et l'endroit de l'achat. Les retours ne sont pas acceptés sans un numéro d'autorisation de retour valide obtenu auprès du service à la clientèle. L'acheteur doit payer les frais d'expédition et retourner la pièce défectueuse en port prépayé et indiquer le numéro d'autorisation de retour bien en évidence à l'extérieur du paquet. Les retours qui ne satisfont pas à ces conditions seront refusés. Une pièce de remplacement sera expédiée à l'acheteur en port prépayé.

Service à la clientèle : (sans frais) 1-877-202-1480
Techtronic Industries North America, Inc.
1428 Pearman Dairy Road
Anderson, SC 29622, USA

GARANTIE

Yamaha Motor Corporation USA,
PETITS ÉQUIPEMENTS HORS ROUTE À ALLUMAGE COMMANDÉ (SORE)
GARANTIE LIMITÉE ET CONFORMITÉ AUX NORMES DE L'EPA

Yamaha Motor Corporation USA, par les présentes, garantit que tout moteur neuf de petits équipements hors route à allumage commandé (ci-après les « moteurs SORE ») acheté auprès d'un concessionnaire de moteurs Yamaha SORE autorisé sur le territoire continental des États-Unis ou au Canada, sera exempt de tout vice de fabrication ou de matériel, pour la période prévue aux présentes, sous réserve des limites qui y sont énoncées.

Durée de la garantie – Tout moteur SORE neuf acheté à des fins personnelles, commerciales ou de location auprès d'un concessionnaire de moteurs Yamaha SORE autorisé sur le territoire continental des États-Unis ou au Canada sera garanti contre tout vice de fabrication ou de matériel, pour une période de trois (3) ans à compter de la date d'achat, et sera assujetti aux exclusions énumérées ci-dessous.

Pendant la période couverte par la garantie, tout atelier de réparation Yamaha SORE autorisé réparera, ou remplacera, sans frais, au choix de Yamaha, toute pièce jugée défectueuse par Yamaha en raison de tout vice de fabrication ou de matériel d'origine. Les pièces utilisées lors de réparations couvertes par la garantie seront garanties pour le reste de la période de garantie initiale. Toutes les pièces remplacées en vertu de la présente garantie deviendront la propriété exclusive de Yamaha Motor Corporation USA.

Garantie contre les émissions – Les pièces se rapportant au système de contrôle d'émissions seront garanties pour une période de deux ans sans égard à leur usage commercial ou non.

On entend par exclusions générales à la présente garantie, tout défaillance causée par :

a. L'installation de pièces ou d'accessoires qui ne sont pas de qualité équivalente aux pièces Yamaha d'origine.

b. Tension anormale, négligence ou abus.

c. Manque d'entretien adéquat.

d. Dommage dû à un accident ou à une collision.

On entend par exclusions spécifiques de la présente garantie le remplacement de toute pièce en raison de l'usure normale ou de l'entretien régulier.

Il sera de la responsabilité du client, en vertu de la présente garantie :

1. d'utiliser et d'entretenir le moteur SORE tel que spécifié dans le manuel du propriétaire approprié.

2. d'aviser un atelier de réparation Yamaha SORE autorisé de toute défectuosité apparente dans les dix (10) jours suivant leur découverte, et d'assurer la disponibilité de l'appareil au moment de l'inspection et des réparations tel que demandé par l'atelier de réparation Yamaha SORE.

Pour trouver un atelier de réparation de moteur Yamaha SORE autorisé, composez le 1-866-788-7398 (aux É.-U.) ou le 1-866-788-7397 (au Canada)

Transfert de garantie : Pour transférer la garantie de l'acheteur d'origine à un acheteur postérieur, veuillez composer le 1-866-788-7398 (aux É.-U.) ou le 1-866-788-7397 (au Canada) afin de connaître les procédures nécessaires. En aucun cas la garantie ne sera prolongée au-delà de sa période originale.

Yamaha Motor Corporation USA n'assume aucune autre garantie, expresse ou implicite. Toutes les garanties implicites de qualité marchande et de convenance pour un usage particulier qui dépasse l'obligation et les délais prescrits énoncés dans cette garantie sont expressément rejetées par Yamaha Motor Corporation USA et exclues de la présente garantie.

Certains états et provinces ne permettant pas de limitation à la durée des garanties implicites, les restrictions ci-dessous peuvent ne pas être applicables. Aussi exclus de cette garantie sont les dommages directs et indirects, dont la perte de jouissance. Certains états ou provinces ne permettant pas l'exclusion ou la limitation des dommages directs ou indirects, les restrictions ci-dessus peuvent ne pas être applicables.

La présente garantie donne au consommateur des droits spécifiques, et celui-ci peut bénéficier d'autres droits, qui varient selon les états ou provinces.

Yamaha Motor Corporation, USA

1-866-788-7398 (aux É.-U.)

1-866-788-7397 (au Canada)

NOTES

INSTRUCCIONES DE SEGURIDAD IMPORTANTES

⚠ ADVERTENCIA:

Lea y comprenda todas las instrucciones. El incumplimiento de todas las instrucciones siguientes puede causar descargas eléctricas, incendio o intoxicación por monóxido de carbono, lo cual puede causar la muerte o lesiones graves.

GUARDE ESTAS INSTRUCCIONES ÁREA DE TRABAJO

- **Familiarícese con la lavadora a presión.** Lea cuidadosamente el manual del operador. Aprenda los usos y limitaciones de la máquina, así como los posibles peligros específicos de esta lavadora a presión.
- **Mantenga las protecciones en su lugar** y en buenas condiciones de trabajo. Nunca utilice la lavadora a presión con ninguna de las protecciones o cubiertas quitadas. Asegúrese de que todas las protecciones estén funcionando de forma correcta antes de utilizar la unidad.
- **Retire toda llave y herramienta de ajuste.** Adquiera el hábito de verificar que se haya retirado de la herramienta eléctrica toda llave y lavadora a presión de ajuste antes de encenderla.
- **Para reducir el riesgo de lesiones,** mantenga a alejados a niños y demás circunstantes. Todos los presentes deben llevar puestos anteojos de seguridad y permanecer a una distancia segura del área de trabajo.
- **Mantenga alejadas del área de trabajo a todas las personas**, particularmente a los niños de corta edad, y también a las mascotas.
- **No haga funcionar el motor en un espacio confinado** donde se puedan recolectar las emanaciones de monóxido de carbono. El monóxido de carbono, un gas incoloro, inodoro y sumamente peligroso, puede causar la pérdida de la conciencia o la muerte.
- **Use la herramienta adecuada a la tarea.** No fuerce la lavadora a presión ni ningún accesorio a efectuar tareas para las que no están hechos. No la use para propósitos no indicados en las instrucciones.
- **Vístase adecuadamente.** No vista ropas, guantes, corbatas o joyas holgadas. Pueden resultar atrapadas y tirar de usted hacia piezas en movimiento. Se recomiendan guantes y calzado antiderrapantes al trabajar al aire libre. Si tiene el pelo largo cúbraselo de alguna manera para contenerlo.
- **No accione el equipo cuando esté descalzo o al llevar puestas sandalias o calzado liviano similar.** Use calzado de seguridad que le proteja sus pies y mejore su postura en superficies resbaladizas.
- **Tenga suma precaución para evitar resbalarse o caer.**
- **Siempre póngase protección ocular con protección lateral con la marca de cumplimiento de la norma ANSI Z87.1.** Con el cumplimiento de esta regla se reduce el riesgo de lesiones corporales serias.
- **No se estire ni se pare en un soporte inestable.** Mantenga una postura firme y buen equilibrio en todo momento.
- **Utilice sólo accesorios recomendados.** El empleo de accesorios inadecuados puede presentar riesgos de lesiones.
- **Siga las instrucciones de la mantenimiento especificadas en este manual.**
- **Inspeccione las piezas dañadas.** Antes de seguir utilizando la lavadora a presión, es necesario inspeccionar cuidadosamente toda protección o pieza dañada para determinar si funcionará correctamente y desempeñará la función a la que está destinada. Verifique la alineación de las partes móviles, que no haya atoramiento de las mismas, que no haya piezas rotas, el montaje de las piezas y cualquier otra condición que pudiera afectar su funcionamiento. Toda protección o pieza que esté dañada debe repararse apropiadamente o reemplazarse en un centro de servicio autorizado.
- **Nunca deje desatendida ninguna lavadora a presión en funcionamiento. Apague la herramienta.** No se aleje de la lavadora a presión hasta no verla completamente detenida.
- **Conserve el motor limpio de césped, hojas o grasa** a fin de reducir el riesgo de incendio.
- **Mantenga el tubo de escape libre de objetos extraños.**
- **Siga las recomendaciones del fabricante para lograr la carga, descarga, transporte y almacenamiento seguros de la máquina.**
- **Familiarícese completamente con los controles.** Aprenda a detener la máquina y a liberar rápidamente la presión.
- **Mantenga la lavadora a presión seca, limpia y libre de aceite y grasa.** Siempre utilice un paño limpio para la limpieza de la unidad. Nunca utilice fluidos para frenos, gasolina, productos a base de petróleo ni solventes para limpiar la lavadora a presión.
- **Permanezca alerta y en control.** Preste atención a lo que esté haciendo y aplique el sentido común. No utilice la lavadora a presión cuando esté cansado. No se apresure.
- **No utilice la unidad si se encuentra bajo los efectos de drogas, alcohol o medicamentos.**
- **Revise el área de trabajo cada vez antes de utilizar esta herramienta.** Retire todos los objetos como piedras, vidrio roto, clavos, alambre o cuerda que puedan salir disparados o enredarse en la máquina.
- **No utilice la lavadora a presión si el interruptor no apaga.** Lleve todo interruptor defectuoso a un centro de servicio autorizado para que lo reparen.
- **Antes de limpiar, reparar o inspeccionar la máquina,** apague el motor y cerciórese de que se hayan detenido todas las partes en movimiento. Desconecte el cable de la bujía, y mantenga dicho cable alejado de la bujía para evitar el arranque accidental de la unidad.
- **Evite tener un entorno de trabajo peligroso.** No utilice herramientas eléctricas en lugares húmedos o mojados ni las exponga a la lluvia. Mantenga bien iluminada el área de trabajo.
- **Nunca utilice la unidad en una atmósfera explosiva.** El chispeo normal del motor podría encender los gases presentes.
- **No utilice la unidad mientras fuma ni cerca de llamas abiertas.**
- **No utilice la unidad cerca de** vegetación o ramas secas, paños de textiles ni otros materiales inflamables.
- **ADVERTENCIA: Riesgo de inyección o de lesión** – No dirija el chorro hacia las personas.

REGLAS DE SEGURIDAD ESPECÍFICAS

- **Nunca dirija un chorro de agua en dirección de personas o animales, ni hacia dispositivos eléctricos.**
- **Antes de iniciar cualquier operación de limpieza,** cierre puertas y ventanas. Despeje el área a limpiar y elimine cualesquier desechos, juguetes, muebles de patio u otros objetos que pudiesen crear un peligro.
- **Nunca alce ni transporte una máquina mientras se encuentre en marcha.**
- **Nunca ponga en marcha la máquina** si se ha formado hielo en cualquier parte del equipo.
- **No use soluciones ácidas, alcalinas, solventes, materiales inflamables o de grado industrial** en este producto. Estos productos pueden causar lesiones físicas al operador y daños irreparables a la máquina.
- **Siempre ponga en marcha la máquina** en superficies niveladas. Si el motor se encuentra inclinado, podría agarrotarse debido a la lubricación insuficiente (incluso con el nivel de aceite al máximo).
- **ADVERTENCIA: Los chorros de alta presión pueden ser peligrosos si se utilizan indebidamente.** Nunca dirija el chorro a personas, animales, dispositivos eléctricos ni a la máquina misma.
- **Sujete el mango y el tubo firmemente con ambas manos.** Se espera que el mango del gatillo se mueva cuando se tire del gatillo como consecuencia de las fuerzas de reacción. La inobservancia de esta advertencia podría causar pérdida de control y lesiones a usted y a otras personas.
- **Nunca intente efectuar ajuste alguno mientras el motor está en marcha** (excepto cuando así lo recomiende específicamente el fabricante).
- **Cuando el motor esté en marcha, es imperativo que las cubiertas de protección cubran las partes en movimiento.**
- **Mantenga la entrada de aire de enfriamiento** (el área del arrancador retráctil) y el lado del silenciador alejados un mínimo de 914 mm (tres pies) de cualquier edificación, obstrucciones y otros objetos combustibles.
- **Mantenga alejado el motor de materiales inflamables y de otros materiales peligrosos.**
- **Evite el contacto con las partes calientes de la unidad.** El silenciador y otras partes del motor se calientan mucho; tenga precaución.
- **No toque la bujía ni el cable de ignición** durante el arranque ni durante el funcionamiento del motor.
- **Cada vez antes de usar la unidad, inspeccione las mangueras de combustible y los acoplamientos pertinentes** para verificar que no estén flojos ni haya derrames de combustible.
- **Antes de cada uso, inspeccione los pernos y las tuercas** para verificar que están apretados. Una tuerca o perno sueltos pueden causar problemas graves en el motor.
- **Siempre reabastezca el combustible al aire libre.** Nunca reabastezca el combustible en espacios interiores ni en áreas con ventilación insuficiente.
- **Nunca guarde la máquina con combustible en el tanque dentro de un edificio** donde haya presentes fuentes de ignición, como el agua caliente y calentadores locales, secadoras de ropa y cosas parecidas.
- **Si es necesario vaciar el tanque de combustible, hágalo al aire libre.**
- **Para reducir el riesgo de incendio o de lesiones por quemadura,** maneje con cuidado el combustible. Es sumamente inflamable.
- **No fume mientras esté mezclando el combustible o reabasteciendo el tanque.**
- **Reabastezca de combustible la unidad antes de arrancar el motor.** Nunca retire la tapa del tanque de combustible ni lo reabastezca mientras esté encendida o caliente la unidad.
- **Afloje la tapa del tanque de combustible lentamente** para aliviar la presión y evitar que se escape combustible por la tapa.
- **Vuelva a colocar firmemente la tapa del tanque de combustible y la del recipiente.**
- **Limpie todo el combustible que se haya derramado de la unidad.** Aléjese por lo menos 9 metros (30 pies) del sitio de reabastecimiento de combustible antes de encender el motor.
- **Si se derrama combustible,** no intente arrancar el motor; aleje la máquina del área del derramamiento y evite causar una fuente de ignición hasta que se disipen los vapores del combustible.
- **Nunca intente en ninguna circunstancia eliminar el combustible derramado quemándolo.**
- **Antes de guardar la unidad deje que se entrie el motor.**
- **Guarde la unidad en un lugar frío y bien** ventilado, a una distancia segura de todo equipo generador de chispas o llamas.
- **Guarde el combustible en** recipientes diseñados específicamente para tal fin.
- **Antes de transportar la unidad en un vehículo, vacíe** el tanque de combustible e inmovilícela.
- **Al dar servicio a la unidad, sólo utilice piezas de repuesto idénticas.** El empleo de piezas diferentes puede causar un peligro o dañar el producto.
- **Use SOLAMENTE agua fría.**
- **Asegúrese de que haya una distancia mínima** de 914 mm (tres pies) de todo material combustible.
- **Nunca rocío cierra a la superficie** para ser limpiado como usted puede dañar la superficie.
- **Después de apagar el motor, siempre tire del gatillo que se encuentra en el mango del gatillo para purgar la presión almacenada en la manguera de alta presión.** La inobservancia de esta advertencia podría causar lesiones corporales graves.
- **Para usarse sólo en el exterior.**
- **Asegúrese de que la manguera de alta presión esté conectada adecuadamente antes de usar el producto.**
- **Guarde estas instrucciones.** Consúltelas frecuentemente y utilícelas para instruir a otros usuarios. Si presta a alguien esta lavadora a presión, facilítele también las instrucciones.

SÍMBOLOS

Las siguientes palabras de señalización y sus significados tienen el objeto de explicar los niveles de riesgo relacionados con este producto.

SÍMBOLO	SEÑAL	SIGNIFICADO
	PELIGRO:	Indica una situación peligrosa inminente, la cual, si no se evita, causará la muerte o lesiones serias.
	ADVERTENCIA:	Indica una situación peligrosa posible, la cual, si no se evita, podría causar la muerte o lesiones serias.
	PRECAUCIÓN:	Indica una situación potencialmente peligrosa la cual, si no se evita, puede causar lesiones leves o moderadas.
	PRECAUCIÓN:	(Sin el símbolo de alerta de seguridad) Indica una situación que puede producir daños materiales.

Es posible que se empleen en esta producto algunos de los siguientes símbolos. Le suplicamos estudiarlos y aprender su significado. Una correcta interpretación de estos símbolos le permitirá utilizar mejor y de manera más segura la producto.

SÍMBOLO	NOMBRE	DENOMINACIÓN/EXPLICACIÓN
	Alerta de seguridad	Indica un peligro posible de lesiones personales.
	Lea manual del operador	Para reducir el riesgo de lesiones, el usuario debe leer y comprender el manual del operador antes de usar este producto.
	Protección ocular	Siempre póngase protección ocular con protección lateral con la marca de cumplimiento de la norma ANSI Z87.1.
	Alerta de condiciones húmedas	No exponga la unidad a la lluvia ni la use en lugares húmedos.
	Superficie caliente	Para reducir el riesgo de lesiones corporales o daños materiales evite tocar toda superficie caliente.
	Riesgo de inyecciones	Para reducir el riesgo de una inyección o lesión, nunca dirija un chorro de agua hacia personas o mascotas ni ponga ninguna parte del cuerpo en el chorro. Las fugas presentes en mangueras y acopladores también pueden causar lesiones por inyección. No sujete ninguna manguera ni acoplador.
	Riesgo de explosión	El combustible y los vapores del mismo son explosivos y pueden causar quemaduras graves e incluso la muerte.

SÍMBOLOS

Es posible que se empleen en esta producto algunos de los siguientes símbolos. Le suplicamos estudiarlos y aprender su significado. Una correcta interpretación de estos símbolos le permitirá utilizar mejor y de manera más segura la producto.

SÍMBOLO	NOMBRE	DENOMINACIÓN/EXPLICACIÓN
	Riesgo de incendio	El combustible y los vapores del mismo son extremadamente inflamables y explosivos. El fuego puede causar quemaduras graves e incluso la muerte.
	Emanaciones tóxicas	Los aparatos de gasolina emiten monóxido de carbono, un gas tóxico incoloro e inodoro. Si se inhala monóxido de carbono puede causarse náusa, desmayo o la muerte.
	Contragolpe	Para reducir el riesgo de lesiones por un contragolpe, sujete firmemente el tubo rociador con ambas manos cuando esté encendida la máquina.
	Descarga eléctrica	Si no se usa la unidad en condiciones secas y no se observan prácticas seguras de trabajo, puede producirse una descarga eléctrica.
	Quemaduras químicas	Para reducir el riesgo de lesiones o daños físicos, NO USE SOLUCIONES ÁCIDAS, ALCALINAS, BLANQUEADORES, SOLVENTES, MATERIALES INFLAMABLES O DE GRADO INDUSTRIAL en este producto.

CALIFORNIA - PROPUESTA DE LEY NÚM. 65

ADVERTENCIA:
Este producto, su escape y otras sustancias que puedan llegar a ser aerotransportadas por su uso pueden contener sustancias químicas (por ejemplo, plomo) consideradas por el estado de California como causantes de cáncer, defectos de nacimiento u otras alteraciones reproductivas. **Lávese las manos después de utilizar el aparato.**

CARACTERÍSTICAS

ESPECIFICACIONES DEL PRODUCTO

Capacidad del tanque de combustible	6,7 litros (1,8 gal)
Capacidad de aceite (motor)	1,1 litros (37,2 oz.)
Capacidad de aceite (bomba)	0,31 litros (10,5 oz.)
Presión máxima*	26 200 kPa (3 800 psi)
Flujo máximo*	13,25 LPM (3,5 gpm)
Temperatura máxima de agua de cala	40 ˚C (104 ˚F)

**Máximo que valora determinado por el estándar de PWMA 101*

FAMILIARÍCESE CON LA LAVADORA DE PRESIÓN

Vea la figura 1.

Para usar este producto con la debida seguridad se debe comprender la información indicada en la lavadora a presión misma y en este manual, y se debe comprender también el trabajo que intenta realizar. Antes de usar este producto, familiarícese con todas las características de funcionamiento y normas de seguridad del mismo.

TANQUE DE COMBUSTIBLE

Este tanque de combustible tiene una capacidad de 6,7 litros (1,8 gal). Use gasolina sin plomo para vehículos.

ALMACENAMIENTO DE LA MANGUERA DE ALTA PRESIÓN

Una vez que la manguera de alta presión esté enrollada, cuélguela en la parte trasera de la máquina utilizando la tira de gancho y lazada para ajustarla correctamente.

DISMINUCIÓN DE LA VELOCIDAD DE RALENTÍ

La velocidad de ralentí del motor se reduce automáticamente cuando se suelta el gatillo. Esta característica aumenta la eficiencia del combustible, reduce el nivel de ruido y disminuye el desgaste durante la vida útil de la lavadora a presión.

SENSOR DE NIVEL BAJO DE ACEITE

El sensor de nivel bajo de aceite se ilumina y el motor se apaga automáticamente cada vez que el nivel de lubricante del motor está bajo.

INTERRUPTOR DE ENCENDIDO Y APAGADO

El interruptor de encendido y apagado se utiliza en combinación con el mango del arrancador retráctil para arrancar del motor. Además se utiliza para apagar del motor.

PERILLA DEL REGULADOR DE PRESIÓN

La perilla de regulación de presión regula la presión de salida de la bomba a la manguera de alta presión.

ARRANCADOR RETRÁCTIL

Con un tirón del arrancador retráctil se arranca el motor.

SUPRESOR DE CHISPAS

Este motor no está equipado de fábrica con un supresor chispas. En algunas áreas es ilegal el operar un motor sin supresor de chispas. Hay disponible un supresor de chispas llame al departamento de atención al consumidor y le brindaremos asistencia.

VÁLVULA DE SEGURIDAD TÉRMICA

Este dispositivo de la bomba evita que la temperatura del agua alcance un nivel peligroso; para ello, deja salir una pequeña cantidad de agua por una manguera de caucho. Una vez salida el agua, la válvula de seguridad térmica se reinicializa automáticamente.

MANGO DEL GATILLO

El mango del gatillo dispone de una superficie de sujeción ranurada la cual proporciona control adicional de dicho tubo y reduce la fatiga del operador.

GATILLO CON SEGURO

Al tirar del gatillo sale un chorro de agua para limpiar con alta presión. El seguro ofrece protección contra todo uso no autorizado.

MOTOR YAMAHA MZ300

Este motor permite a la lavadora a presión alcanzar 26 200 kPa (3 800 psi) (libras por pulgada cuadrada) a una velocidad de 13,25 LPM (3,5 gpm) (galones por minuto). Lea el manual del motor incluido con este producto.

ARMADO

DESEMPAQUETADO

Este producto requiere armarse.

- Corte cuidadosamente los lados de la caja y después retire la producto y cualesquier accesorios de la caja. Asegúrese de que estén presentes todos los artículos enumerados en la lista de empaquetado.

⚠ ADVERTENCIA:
No utilice este producto si alguna pieza incluida en la lista de contenido ya está ensamblada al producto cuando lo desempaqueta. El fabricante no ensambla las piezas de esta lista en el producto. Éstas deben ser instaladas por el usuario. El uso de un producto que puede haber sido ensamblado de forma inadecuada podría causar lesiones personales graves.

NOTA: Esta lavadora a presión es pesada. Para evitar sufrir lesiones en la columna, levante con las piernas, no con la espalda, y obtenga ayuda cuando sea necesario.

- Inspeccione cuidadosamente la lavadora a presión para asegurarse de que no haya sufrido ninguna rotura o daño durante el transporte.
- No deseche el material de empaquetado hasta que haya inspeccionado cuidadosamente la lavadora a presión y la haya utilizado satisfactoriamente.
- Si hay piezas dañadas o faltantes, le suplicamos llamar al 1-877-202-1480, donde le brindaremos asistencia.

LISTA DE EMPAQUETADO

Lavadora de presión
Aceite para motor de 4 tiempos
Manguera de alta presión de 15,24 m (50 pi)
Mango auxiliar
Eje (2)
Perno (1/4-20 x 1,9 pulg., cab. hex.) (4)
Almacenamiento de la manguera de alta presión
Pasador del enganche (2)
Manguera de inyección con filtro
Tuerca de seguridad (1/4-20) (8)
Tuerca de seguridad (M10) (4)
Boquilla de conexión rápida (4)
Panel posterior
Hojal de goma
Tornillo (1,4 pulg., cabeza de Phillips) (4)
Soap Blaster™ boquilla
Tubo rociador
Soporte del tubo rociador
Gancho para almacenamiento del tubo rociador
Pie de soporte (2)
Mango del gatillo
Soporte del mango del gatillo
Almacenamiento del mango del gatillo
Arandela (5/8 pulg.) (2)
Rueda (2)
Manual del operador

HERRAMIENTAS NECESARIAS

Vea la figura 2.

Para armar la unidad se necesitan las siguientes herramientas (no incluido o dibujado para escalar):
Llave ajustable (2)
Destornillador Phillips

⚠ ADVERTENCIA:
Si hay piezas dañadas o faltantes, no utilice esta herramienta sin haber reemplazado todas las piezas. Usar este producto con partes dañadas o faltantes puede causar lesiones serias al operador.

⚠ ADVERTENCIA:
No intente modificar esta herramienta ni hacer accesorios no recomendados para la misma. Cualquier alteración o modificación constituye maltrato, el cual puede causar una condición peligrosa, y como consecuencia posibles lesiones serias.

⚠ ADVERTENCIA:
Para evitar un arranque accidental que podría causar lesiones corporales graves, siempre desconecte el cable de la bujía del motor de la bujía misma al ensamblar las piezas.

MONTAJE CONJUNTO DE LAS RUEDAS Y PIE DE SOPORTE

Vea las figuras 3 y 4.

NOTA: Nunca coloque la lavadora a presión en ninguna posición distinta de la vertical.

- Localice los pies de soporte (2), las tuercas de seguridad (4), y los pernos (4).
- Levante la máquina e introduzca pie de soporte en la base de la máquina.
- Asegure en el lugar que utiliza los pernos y tuercas.
- Repita el proceso con la segunda pie de soporte.
- Localice los ejes (2), los pasadores de enganche (2), los arandelas (2), y las ruedas (2).
- Pase el eje a través del agujero situado en el centro de la rueda.
- Deslice la arandela sobre el eje.
- Levante la máquina e introduzca el conjunto del eje, la rueda y la arandela en el agujero de montaje de la rueda situado en la base de la máquina, como se muestra.
- Empuje el pasador de enganche hacia adentro del agujero del extremo del eje para asegurar el conjunto de las ruedas.

  NOTA: Debe introducirse el pasador de enganche en el eje hasta que el centro de aquél descanse en la parte superior de éste.
- Repita el proceso con la segunda rueda.

ARMADO

LEVANTAR Y BAJAR EL MANGO

Vea la figura 5.

- Para levantar el mango: tire del mango hacia arriba hasta que la perilla del mango de aseguramiento pase a través de la ranura correspondiente y asegure el mango en su lugar.
- Para bajar mango: tire la perilla del mango fuera entonces baja el mango a la posición como se muestra.

MONTAJE DEL PANEL POSTERIOR

Vea la figura 6.

- Localice panel posterior, las tuercas de seguridad (4), y los tornillos (1,4 pulg.) (4).
- Usando una destornillador (no suministrada), asegure panel para mango utilizar los tornillos y las tuercas.

CÓMO COLOCAR EL SOPORTE DEL MANGO DEL GATILLO Y EL GANCHO DE ALMACENAMIENTO

Vea la figura 7.

- Levantar el mango como se describe en la sección **Levantar y Bajar el Mango**.
- Localice soporte de mango del gatillo y tuerca de seguridad.
- Introduzca el soporte del mango del gatillo en el mango.
- Coloque el tuerca de seguridad y ajústelo firmemente.
- Localice gancho para almacenamiento del mango del gatillo y tuerca de seguridad.
- Introduzca el gancho para almacenamiento del mango del gatillo en el armazón de la lavadora de presión, como se muestra.
- Coloque el tuerca de seguridad y ajústelo firmemente.

CÓMO COLOCAR EL GANCHO PARA ALMACENAMIENTO DEL TUBO ROCIADOR

Vea la figura 8.

- Localice gancho para almacenamiento del tubo rociador, hojal de goma, y tuerca de seguridad.
- Deslice el gancho para almacenamiento del tubo rociador a través del agujero en hojal de goma.
- Introduzca el gancho para almacenamiento del tubo rociador en el armazón de la lavadora de presión, como se muestra.
- Coloque el tuerca de seguridad y ajústelo firmemente.

COLOQUE EL TUERCA DE SEGURIDAD Y AJÚSTELO FIRMEMENTE.

Vea la figura 9.

- Coloque en el conector en el extremo del tubo rociador, el extremo de tubo roscador.
- Gire hacia la derecha el conector hasta que deje de moverse. Esto sujetael rociador en su lugar.
- Cuando no está utilizándose, quite el rociador del mismo girando el conector hacia la derecha. Guarde el rociador sin armar en la àrea de almacenamiento en mango de rociador.

MONTAJE DEL MANGO AUXILIAR

Vea la figura 9.

- Coloque el semental enhebrado en el fin del mango auxiliar en el hoyo en el mango del gatillo como ilustra. Para apretarlo gírelo a la derecha.

  NOTA: El mango puede instalarse en el lado izquierdo o derecho de la tubo rociador, según la preferencia del operador. Siempre debe utilizarse para evitar la pérdida del control y posibles lesiones serias.
- Para cambiar los lados, retire el mango auxiliar y coloque la pieza en el lado opuesto. Apriete firmemente antes de uso.

CÓMO CONECTAR LA MANGUERA DE ALTA PRESIÓN AL MANGO DEL GATILLO

Vea la figura 10.

- Tire del collarín y sujételo en la manguera de alta presión. Inserte el acoplador de entrada del mango de gatillo en el collarín.
- Suelte el collarín y empuje hasta que se oiga un asegurar. Tire de la manguera para asegurarse de que está sujeta adecuadamente.

CÓMO CONECTAR LA MANGUERA DE INYECCIÓN

Vea la figura 11.

Para poder utilizar detergente con esta máquina debe estar conectada la manguera de inyección.

- Monte firmemente el extremo abierto de la manguera transparente de inyección en el conector anillado.

  NOTA: Mantenga manguera de inyección lejos de superficies calientes.
- Coloque en la botella de detergente (no se incluye) el extremo correspondiente al filtro de la manguera de inyección

ARMADO

CONECTAR UNA MANGUERA DE JARDÍN A LA LAVADORA DE PRESIÓN

Vea la figura 12.

PRECAUCIÓN:
Siempre observe las normas locales cuando conecte las mangueras a la tubería principal de agua. En algunas áreas existen restricciones para la conexión directa al suministro público de agua potable a fin de evitar la retroalimentación de químicos al suministro de agua potable. La conexión directa a través de un tanque receptor o de una válvula contra reflujo suele estar permitida.

El suministro de agua debe venir de la tubería principal de agua. NUNCA use agua caliente o agua de piscinas, lagos, etc. Antes de conectar una manguera de jardín a la lavadora de presión:

- Deje correr agua por la manguera durante 30 segundos para limpiar toda la basura que pueda haber en el interior de la misma.
- Inspeccione el cedazo de la entrada de agua.
- Si está dañado el cedazo, no utilice la máquina sino hasta haber reemplazado aquél.
- Si está sucio el cedazo, límpielo antes de conectar la manguera de jardín a la máquina.

Para conectar una manguera de jardín a la máquina:

- Desenrolle la manguera de jardín.

  NOTA: Debe haber un mínimo de 3 metros (10 pies) de manguera sin ninguna restricción en el flujo de la misma, entre la entrada de la lavadora de presión y el grifo o válvula de cierre (como un conector de cierre en “Y”).
- Teniendo el grifo de la manguera completamente cerrado, conecte el extremo de la manguera de jardín a la entrada de agua. Efectúe el apriete con la mano.

CONECTAR LA MANGUERA DE ALTA PRESIÓN A LA BOMBA

Vea la figura 13.

Después de desenrollar la manguera de presión y de conectarla el mango del gatillo:

- Tire hacia atrás y sostenga el collar en la bomba. Introduzca en el collar el acoplador de entrada que se encuentra en la manguera de alta presión.
- Suelte el collarín y empuje hasta que se oiga un asegurar. Tire de la manguera para asegurarse de que está sujeta adecuadamente.
- Tire de la manguera para asegurarse de que esté debidamente asegurada.

PRECAUCIÓN:
No encienda la bomba de la lavadora a presión si no hay un suministro de agua conectado y encendido, dado que esto podría dañar los sellos de alta presión y disminuir la vida útil de la bomba. Desenrolle la manguera por completo de su carrete o bobina y asegúrese de que la manguera no esté restringida por neumáticos, rocas, ni ningún otro objeto que pueda disminuir o bloquear el flujo de agua hacia la lavadora a presión.

FUNCIONAMIENTO

ADVERTENCIA:
No permita que su familarización con las herramientas lo vuelva descuidado. Tenga presente que un descuido de un instante es suficiente para causar una lesión grave.

ADVERTENCIA:
Siempre póngase protección ocular con protección lateral con la marca de cumplimiento de la norma ANSI Z87.1. Si no cumple esta advertencia, los objetos que salen despedidos pueden producirle lesiones serias en los ojos.

ADVERTENCIA:
No utilice ningún aditamento o accesorio no recomendado por el fabricante de esta herramienta. El empleo de aditamentos o accesorios no recomendandos podría causar lesiones serias.

ADVERTENCIA:
Nunca dirija un chorro de agua en dirección de personas o animales, ni hacia dispositivos eléctricos. La inobservancia de esta advertencia podría causar lesiones serias.

USOS

Esta herramienta puede emplearse para los fines enumerados abajo:

- Retire la suciedad y el moho de las terrazas, patios de cemento y revestimientos de paredes
- Para limpiar barcos deportivos, motocicletas, muebles para el exterior y parrillas para asar

ABASTECIMIENTO DE LUBRICANTE DEL MOTOR

Vea la figura 14.

NOTA: Esta máquina se embarcó con cerca de **dos** onzas de lubricante de las pruebas en el motor. Es necesario abastecer de lubricante el motor antes de arrancarlo por primera vez.

PRECAUCIÓN:
Cualquier intento de arrancar el motor sin abastecerlo de lubricante puede causar la descompostura del mismo.

- Coloque la lavadora de presión sobre una superficie horizontal nivelada.
- Desenrosque la tapa del aceite con varilla de nivel; para ello, gírela a la izquierda.
- Limpie la varilla de nivel de aceite y vuelva a asentarla en el agujero; no vuelva a enroscar.
- Vuelva a retirar la varilla de nivel de aceite y verifique el nivel de lubricante. El nivel de lubricante debe estar en la parte superior de la varilla de nivel de aceite.
- Si el nivel es bajo, agregue lubricante para motor de 4 tiempos (SAE 30 o SAE 10W30), hasta que el nivel de líquido alcance la parte superior de la varilla de nivel de aceite (se proporciona un lubricante para motor de 4 ciclos de 1,1 litros [32 oz]). No lo llene en exceso.
- Vuelva a colocar la tapa del aceite con varilla de nivel y apriétela firmemente.

NOTA: Este motor tiene una capacidad de lubricante de 37.2 oz.

COMBUSTIBLES OXIGENADOS

NO USE COMBUSTIBLE E85. ANULARÁ SU GARANTÍA.

NOTA: No están cubiertos en la garantía los problemas de desempeño o daños al sistema de combustible producidos por el uso de un combustible oxigenado con un contenido superior a los porcentajes de alcohol o compuesto de éter señalados abajo.

Ethanol. Las gasolinas con un contenido de 10% de etanol por volumen (comunmente conocida como E10) es aceptable. La E85 no lo es.

PARA AÑADIR GASOLINA AL TANQUE DE COMBUSTIBLE

Vea la figura 15.

ADVERTENCIA:
La gasolina y los vapores de la misma son extremadamente inflamables y explosivos. Para evitar lesiones y daños físicos serios, maneje con cuidado la gasolina. Manténgala lejos de fuentes de ignición, manéjela solamente al aire libre, no fume mientras vierta la gasolina y limpie de inmediato cualquier derramamiento que ocurra.

Al abastecer de gasolina la lavadora de presión, asegúrese de que la unidad esté asentada en una superficie horizonal nivelada. Si está caliente el motor, permita que se enfríe la lavadora de presión antes de reabastecerla de gasolina. SIEMPRE llene el tanque al aire libre y teniendo apagada la máquina.

NOTA: Use sólo gasolina sin plomo. No mezcle con aceite la gasolina.

- Antes de retirar la tapa del combustible, limpie el área circundante de la unidad. Retire la tapa del combustible.
- Introduzca un embudo limpio en el tanque de combustible y después vierta lentamente la gasolina en el tanque. Llene el tanque hasta una altura aproximada de 38 mm (1-1/2 pulg.) abajo de la parte superior del cuello del tanque (para permitir la expansión del combustible).

- Vuelva a colocar la tapa del combustible y apriétela firmemente la tapa “déclic”.
- Limpie todo combustible derramado antes de encender la máquina.

ADVERTENCIA:
Siempre apague el motor antes de abastecer el combustible. Nunca agregue combustible a una máquina con el motor en marcha o caliente. Aléjese por lo menos 9 metros (30 pies) del sitio de reabastecimiento de combustible antes de encender el motor. ¡No fume y evite las llamas abiertas! La inobservancia de esta advertencia puede causar lesiones serias.

ENCENDIDO Y APAGADO DE LA LAVADORA DE PRESIÓN

Vea las figuras 16 á 18.

PRECAUCIÓN:
No encienda la bomba de la lavadora a presión si no hay un suministro de agua conectado y encendido, dado que esto podría dañar los sellos de alta presión y disminuir la vida útil de la bomba. Desenrolle la manguera por completo de su carrete o bobina y asegúrese de que la manguera no esté restringida por neumáticos, rocas, ni ningún otro objeto que pueda disminuir o bloquear el flujo de agua hacia la lavadora a presión.

Antes de arrancar el motor:

- Conecte todas las mangueras.
- Revise todos los fluidos (lubricante y gasolina).
- Abra el grifo del agua y luego oprima gatillo para purgar la presión de aire; mantenga oprimido el gatillo hasta que aparezca un chorro de agua estable.

Para arrancar el motor:

- Ponga el interruptor de encendido y apagado en la posición ON (MARCHA).
- Mueva la palanca del anegador a la posición START (ARRANQUE).
- Ponga la válvula de combustible en la posición ON (ENCENDIDO)
- Sujete el mango del arrancador con cuerda y tire lentamente hasta que encuentre resistencia. Arranque el motor con un tirón corto y rápido del mango del arrancador con cuerda.

  NOTA: No permita que el mango del arrancador con cuerda vuelva a calzar en su lugar una vez encendido. Colóquelo nuevamente en su lugar original con cuidado.

PRECAUCIÓN:
Si el motor no arranca luego de tirar del mango del arrancador con cuerda, apriete el gatillo para liberar la presión del agua antes de intentar arrancar el motor nuevamente.

- Deje que el motor funcione varios segundos, luego mueva el anegador en la posición RUN (FUNCIONAMIENTO).

Para apagar el motor:

- Ponga el interruptor de encendido y apagado en la posición OFF (APAGADO).
- Ponga la válvula de combustible en la posición OFF (APAGADO).
- Cierre el suministro de agua. Oprima el gatillo para purgar el agua.

ADVERTENCIA:
Sujete firmemente con ambas manos el mango. Al tirar del gatillo, puede que el mango de gatillo se mueva debido a fuerzas de reacción. La inobservancia de esta advertencia puede ocasionar la pérdida de control y lesiones personales y a otros.

USO DEL MANGO DEL GATILLO

Vea la figura 19.

Para mayor control y seguridad, mantenga ambas manos en el mango de gatillo todo el tiempo.

- Para iniciar el chorro de agua, oprima y no suelte el gatillo.
- Para interrumpir el flujo del chorro de agua por la boquilla, suelte el gatillo.

Para accionar el seguro:

- Levante el seguro hasta dejarlo trabado en la ranura.

Para quitar el seguro:

- Baje el seguro a su posición original.

Para lograr la limpieza más eficaz, la boquilla rociadora debe estar de 203 a 610 mm (de 8 a 24 pulg.) de la superficie por limpiar. Si está demasiado cerca el chorro, puede dañar la superficie que está limpiándose.

FUNCIONAMIENTO

USO LAS BOQUILLAS

Vea la figura 20.

Cada una de las boquillas tiene un patrón de rociado diferente. Antes de empezar cualquier trabajo de limpieza, determine cuál es la mejor boquilla para el trabajo. El siguiente cuadro ofrece algunas pautas generales para ayudarlo a elegir la mejor boquilla para la aplicación.

Boquilla	Aplicación
0° Rojo	Limpieza de puntos concentrados en áreas altas y difíciles de alcanzar • Eliminación de tierra seca proveniente de grandes equipos rurales, de construcción o de jardinería • Limpieza de alquitrán, pegamento o manchas persistentes de concreto • Limpieza de áreas elevadas • Eliminación de herrumbre del acero y de óxido del aluminio
15° Amarillo	Para superficies angostas • Remoción de manchas de moho densas • Remoción del sedimento marítimo de botes y equipo marítimo • Remoción del herrumbre del acero y del óxido del aluminio • Remoción de la grasa o del barro del equipo • Remoción de pintura de la madera, de la mampostería o del metal
25° Verde	Para usos generales o grandes superficies • Limpieza general de suciedad y tierra • Limpieza de techos, canalones y bajantes • Eliminación de manchas ligeras de moho • Eliminación de algas y bacterias acumuladas en piscinas • Enjuague de superficies en preparación para ser pintadas
40° Blanco	Para un ángulo amplio de enjuague • Limpieza y lavado ligeros • Lavado y enjuague de superficies pintadas y botes • Limpieza de techos, ventanas, patios y aceras
Soap Blaster™	Para todas las aplicaciones de detergente y para dar una enjuagada suave

⚠ ADVERTENCIA:
NUNCA cambie boquillas sin trabar el seguro de apagado en el mango de gatillo y nunca apunte el rociador hacia su cara o la de otros. La característica de conexión rápida contiene resortes pequeños que pueden expulsar la boquilla con cierta fuerza. La inobservancia de esta advertencia podría causar lesiones personales.

Con el casquillo de conexión rápida es fácil cambiar la boquilla.

Para conectar una boquilla el tubo rociador:

- Apague la lavadora de presión y cierre el suministro de agua. Oprima el gatillo para purgar el agua.
- Accione el seguro el el mango de gatillo; para ello, suba aquél hasta que se trabe en la ranura.
- Empuje la boquilla hacia el interior del casquillo de conexión rápida hasta que se trabe en su lugar y quede debidamente asegurado.

Para desconectar la boquilla el tubo rociador una vez comenzado el trabajo de limpieza:

- Apague la lavadora de presión y cierre el suministro de agua. Oprima el gatillo para purgar el agua.
- Accione el seguro el el mango de gatillo; para ello, suba aquél hasta que se trabe en la ranura.
- Retire la boquilla del coloque la mano sobre la boquilla y tire del casquillo de conexión rápida hacia atrás.

USO DE LA MANGUERA DE ALTA PRESIÓN

La manguera de alta presión tiene un revestimiento externo que la fortalece. Si el revestimiento externo se daña, se debe reemplazar la manguera inmediatamente. **No use la manguera de alta presión si el revestimiento externo está dañado.**

Para evitar que el revestimiento externo se dañe:

- Inspeccione la manguera antes de cada uso.
- Desenrosque y estire la manguera antes de usarla.
- Evite que la manguera de alta presión se retuerza.
- Mantenga la manguera alejada de superficies calientes y bordes filosos.
- No arrastre la unidad cerca de la manguera de alta presión.
- Evite que otros objetos aplasten la manguera o que ésta se enrede con otros objetos.

USO DE LA PERILLA DEL REGULADOR DE PRESIÓN

Vea la figura 21.

Use la perilla reguladora de presión para ajustar la cantidad de presión que se suministra a través de la manguera de alta presión.

- Para aumentar la presión, gire la perilla hacia la derecha.
- Para disminuir la presión, gire la perilla hacia la izquierda.

LAVADO CON DETERGENTE

Vea las figuras 22 y 23.

Tal como se vende, esta unidad está diseñada para usarse con detergentes para lavadoras a presión de “flujo descendente”. Para convertir la lavadora de modo que se pueda utilizar con detergentes de “flujo ascendente”, comuníquese con un centro de servicio al cliente autorizado para obtener más información.

FUNCIONAMIENTO

Use sólo detergentes diseñados para lavadoras de presión; **los detergentes caseros, soluciones ácidas, alcalinas, blanqueadores, solventes, materiales inflamables o de grado industrial pueden dañar la bomba.** Numerosos detergentes requieren mezclarse antes de usarse. Prepare la solución de limpieza de conformidad con las instrucciones de la botella correspondiente.

- Quite la tapa de la recipiente del detergente. Coloque la manguera de inyección con el filtro en la botella, el fin del filtro debe descansar en el fondo de la botella.

  NOTA: La configuración de la máquina de esta unidad es 1:20, lo que generalmente permite el uso de 3,79 l (1 galón) de detergente sin más dilución. Consulte las instrucciones de su detergente para asegurarse de que no sea necesario realizar una dilución adicional.
- Coloque la Soap Blaster™ boquilla en el tubo rociador.
- Rocíe el detergente en una superficie seca, con pasadas largas uniformes traslapadas. Para evitar la formación de franjas, no permita que seque el detergente en la superficie.

Para aplicación de detergente a largo plazo:

Con el Soap Blaster™ boquilla instalación el tubo de rociador y apague el motor, tire la boquilla arriba hasta que se trabe en su lugar.

Para aplicación de detergente a corto plazo:

Con el Soap Blaster™ boquilla instalación el tubo de rociador y apague el motor, empuje la boquilla hacia la Soap Blaster™ boquilla hacia abajo por lo que irá.

Antes de apagar el motor:

- Coloque la manguera de inyección en un balde de agua limpia.
- Lávela internamente durante uno o dos minutos (expulse agua limpia por el tubo rociador).
- Apague el motor.

NOTA: Apagando el motor no se purga del sistema la presión interna. Oprima el gatillo para purgar el agua a presión.

ENJUAGADO CON LA LAVADORA DE PRESIÓN

- Apague la lavadora de presión y cierre el suministro de agua. Oprima el gatillo para purgar el agua.
- Accione el seguro el mango de gatillo; para ello, suba aquél hasta que se trabe en la ranura.
- Retire la boquilla del coloque la mano sobre la boquilla y tire del casquillo de conexión rápida hacia atrás
- Siempre utilice la boquilla adecuada a la tarea. Consulte el cuadro que se encuentra en la sección **Cómo usar las boquillas** para determinar la boquilla correcta para su aplicación.
- Comience por la parte superior por enjuagar y avance hacia abajo, traslapando cada pasada.

TRASLADO DE LA LAVADORA DE PRESIÓN

Vea la figura 24.

NOTA: Nunca alce o mueva este producto tomándolo por el mango movil y nunca coloque la unidad en una posición distinta de la vertical, sobre sus ruedas.

- Apague la lavadora de presión y ponga la válvula de combustible en la posición apagado.
- Tire del mango hacia arriba hasta que la perilla de afloje del mango quede en la posición asegurada (si ya no está hacia arriba y asegurada). Asegúrese de que la traba esté asegurada en el agujero del bastidor antes de mover.
- Incline la máquina hacia usted hasta equilibrarla sobre las ruedas y después empújela a la posición deseada.

NOTA: Asegúrese de que el mango esté trabado correctamente en la posición vertical antes de intentar mover la máquina.

CÓMO ALMACENAR LA LAVADORA A PRESIÓN DESPUÉS DEL USO

Debe oprimir el gatillo para liberar la presión de agua antes de intentar desconectar la boquilla o la manguera de alta presión para almacenarla. Apagando el motor no se purga del sistema la presión interna.

Para almacenar la unidad a largo plazo, vea **Almacenamiento a largo plazo de la lavadora a presión** en la sección Mantenimiento de este manual.

MANTENIMIENTO

ADVERTENCIA:
Al dar servicio a la unidad, sólo utilice piezas de repuesto idénticas. El empleo de piezas diferentes podría causar un peligro o dañar el producto.

ADVERTENCIA:
Siempre póngase protección ocular con protección lateral con la marca de cumplimiento de la norma ANSI Z87.1. Si no cumple esta advertencia, los objetos que salen despedidos pueden producirle lesiones serias en los ojos.

ADVERTENCIA:
Antes de inspeccionar, limpiar o dar servicio a la máquina, apague el motor, espere a que se detengan todas las piezas en movimiento, desconecte el cable de la bujía y aléjelo de ésta. El incumplimiento de cualquiera de estas instrucciones podría causar lesiones serias.

MANTENIMIENTO GENERAL

Evite el empleo de solventes al limpiar piezas de plástico. La mayoría de los plásticos son susceptibles a diferentes tipos de solventes comerciales y pueden resultar dañados. Utilice paños limpios para eliminar la suciedad, el polvo, el aceite, la grasa, etc.

ADVERTENCIA:
No permita en ningún momento que fluidos para frenos, gasolina, productos a base de petróleo, aceites penetrantes, etc., lleguen a tocar las piezas de plástico. Las sustancias químicas pueden dañar, debilitar o destruir el plástico, lo cual a su vez puede producir lesiones corporales serias.

Solamente las piezas mostradas en la lista de piezas pueden ser reparadas o cambiadas por el consumidor. Todas las piezas restantes deben ser reemplazadas en un centro de servicio autorizado.

Antes de encender el motor realice los siguientes pasos previos:

- Verifique que todos los pernos, tuercas, etc., estén firmemente apretados.
- Asegúrese de que esté limpio el filtro.
- Revise tanto el nivel de aceite del motor como el nivel del tanque de combustible; reabastézcalos según sea necesario.
- Inspeccione el área de trabajo para ver si hay peligros presentes.
- Si hay ruido o vibración excesivos, apague de inmediato la unidad.

PROGRAMA SEALS FOR LIFE

To enroll in the Limited Lifetime Seals for Life program, go to bluepowersite.com and register your pressure washer purchase. Once you have enrolled, the high pressure seals on your pressure washer will be warranted for as long as you own the unit.

NOTA: Esta garantía está limitada al reemplazo de no más de un juego de sellos por año calendario. Consulte la garantía para obtener más detalles.

MANTENIMIENTO DE LAS BOQUILLAS

Vea la figura 25.

La presión excesiva de la bomba (se siente una sensación de pulsación al estar oprimiendo el gatillo) puede deberse a que la boquilla está tapada o sucia.

- Apague la lavadora de presión y cierre el suministro de agua. Oprima el gatillo para purgar el agua.
- Retire la boquilla del tubo rociador.

  NOTA: Nunca se apunte el tubo rociador a la cara.
- Con un clip para papel abierto o una herramienta para limpiar boquillas (no viene incluida), libere la boquilla de las obstrucciones producidas por material extraño.
- Con una manguera de jardín expulse de la boquilla toda la basura presente con un contraflujo (haciendo pasar hacia atrás agua por la boquilla, o sea del exterior hacia el interior.
- Vuelva a conectar la boquilla al tubo rociador.
- Abra el suministro de agua y arranque el motor.

LIMPIEZA DEL FILTRO DE AIRE

Vea la figura 26.

Un filtro sucio puede causar dificultades de arranque, pérdida de rendimiento y acortar la vida útil del motor. Inspeccione mensualmente el filtro de aire. Para lograr un desempeño óptimo de la unidad, reemplace el filtro de aire por lo menos una vez al año.

- Retire los tornillos que se encuentran en la tapa del filtro de aire , y retire la tapa del filtro de aire.
- Levante cuidadosamente el borde del filtro de aire y retírelo.
- Lave el filtro de aire con agua jabonosa tibia. Enjuagar y deje que se seque al aire.
- Vuelva a instalar el filtro de aire.

  NOTA: Asegúrese de que el filtro esté asentado correctamente en el interior de la tapa. Si se instala de forma incorrecta el filtro el polvo entra en el motor y causa un rápido desgaste del mismo.
- Vuelva a instalar la tapa del filtro de aire.

MANTENIMIENTO

REVISIÓN DE LA BUJÍA CUANDO ESTÁ SUCIA

Vea la figura 27.

- Limpie el área alrededor de la base de la bujía antes de retirarla para evitar que la suciedad y los desechos ingresen en el motor. Retire la bujía.
- Limpie los depósitos de carbón de los electrodos de la bujía con un limpiador para bujías o un cepillo de alambre. Reemplace la bujía si está gastada. (Bougie recommandée : NGK BPRGE5 ou l'équivalent.
- Verifique el espacio interelectródico. El espacio interelectródico debe ser de 0,7 mm a 0,8 mm (0,028 in a 0,032 in). Ajuste el espacio, si es necesario, doblando con cuidado el electrodo de conexión a tierra.
- Réinstaller la bujía. Ajuste firmemente.

CAMBIO DE ACEITE DE MOTOR

Vea la figura 28.

- Coloque un recipiente bajo la lavadora de presión.
- Retire el tapón de drenaje del aceite y drene el aceite viejo.

  NOTA: Drene el aceite mientras esté tibio el motor, no caliente. El aceite tibio se drena con mayor facilidad y compleción.
- Coloque de nuevo el tapón de drenaje del aceite.
- Reemplace el aceite viejo con aceite nuevo limpio. Este motor tiene una capacidad de aceite de 37,2 oz. o 1,1 liters (SAE 30 o SAE 10W30).

NOTA: Consulte las normas de desecho de residuos peligrosos de la localidad donde se encuentre para averiguar la forma correcta de desechar el combustible usado.

CAMBIO DE ACEITE DE BOMBA

Vea la figura 29.

NOTA: La bomba estaba llena de aceite en la fábrica.

Llene el cárter con aceite bombas especiales del gato de las especificaciones de la bomba que se enumera a continuación. **No operar la bomba sin aceite en el cárter.** Cambio inicial de llenado después de 50 horas de tiempo de funcionamiento. Por lo tanto, cambio de aceite cada 3 meses o 500 intervalos de una hora.

Para controlar aceite:

- Coloque la unidad sobre una superficie horizontal nivelada.
- El visor se encuentra arriba del tapón de drenaje. Hay un punto rojo en el centro del visor.
- Cuando el nivel de aceite se encuentra en la parte superior del punto rojo, el aceite se encuentra en el nivel máximo.
- Cuando el nivel de aceite se encuentra en la parte inferior del punto rojo o por debajo de ésta, el aceite está por debajo del nivel deseado y se debe agregar aceite.

Para cambiar aceite:

- Coloque un recipiente bajo la lavadora de presión.
- Afloje a colocar el tapa de aceite de la bomba. Retire el tapón de drenaje del aceite y drene el aceite viejo.

  NOTA: Drene el aceite mientras esté tibio el bomba, no caliente. El aceite tibio se drena con mayor facilidad y compleción.
- Coloque de nuevo el tapón de drenaje del aceite. Ajuste firmemente
- Retire la tapa de aceite de la bomba.
- Rellenar con 251 ml (8,5 oz) bombas de aceite de Cat. Tipo: Aceite de primera calidad para el bombeo de alta presión, ISO 68. Modelo AP31045 o número de pieza de la bomba gata: 6201
- Vuelva a colocar el tapa de aceite de la bomba y ajuste firmemente.

NOTA: Consulte las normas de desecho de residuos peligrosos de la localidad donde se encuentre para averiguar la forma correcta de desechar el combustible usado.

ALMACENAMIENTO A LARGO PLAZO DE LA LAVADORA A PRESIÓN

Vea las figuras 30 y 31.

Guarde la lavadora de presión con el tanque de gasolina vacío; para ello, mantenga encendida la máquina hasta agotar el combustible. Permita un período de enfriamiento de 30 minutos antes de guardar la máquina. Guarde la unidad en un lugar seco y cubierto, en el cual no pueda resultar dañada a la intemperie.

NOTA: Asegúrese de que el suministro de agua esté conectado y encendido cuando ponga en marcha el motor de la lavadora a presión.

Es importante guardar este producto en un área protegida contra la congelación. Siempre vacíe todas las mangueras, la bomba, el tanque de combustible y el recipiente del detergente antes de guardar la unidad.

NOTA: Si utiliza un estabilizador de combustible y un protector de bombas obtendrá un mejor desempeño de la bomba y aumentará la vida de servicio de la máquina.

Mango del gatillo y mango auxiliar:

- Quite el rociador del mismo girando el conector hacia la derecha. Guarde los ganchos de almacenamiento del tubo rociador y del mango del gatillo desarmados.

Combustible:

Mantenga encendida la máquina hasta agotar el combustible. La gasolina puede echarse a perder en 30 días.

Aceite del motor:

Drene el aceite viejo y reemplácelo con aceite nuevo limpio.

Bujía:

- Desconecte el cable de la bujía y retire ésta. Vierta cerca de una cucharada chica de aceite limpio para motor de cuatro tiempos a través del agujero de la bujía, en el interior de la cámara de combustión.

- Teniendo la bujía afuera, tire de la cuerda del arrancador dos o tres veces para recubrir el interior de la pared del cilindro.
- Inspeccione la bujía y límpiela o reemplácela según sea necesario.
- Vuelva a instalar la bujía, pero deje desconectado el cable de la misma.

Filtro de aire:

Limpie el filtro de aire.

Mangueras y bomba:

Lave interiormente la manguera de inyección con agua limpia durante uno o dos minutos. Retire las mangueras. Vacíe la bomba; para ello, tire del arrancador retráctil seis veces aproximadamente. De esta manera se elimina de la bomba la mayoría del líquido.

Mango:

Tire de la perilla de afloje del mango hacia afuera y baje el mango a la posición abajo.

PREPARACIÓN DE LA UNIDAD PARA USARLA DESPUÉS DE TENERLA GUARDADA

- Tire del arrancador retráctil tres o cuatro veces para limpiar el aceite de la cámara de combustión.
- Retire la bujía del cilindro. Limpie el aceite de la bujía y vuelva a ponerla en el cilindro.
- Vuelva a conectar el cable de la bujía.
- Reabastezca de combustible la máquina de la forma descrita anteriormente en el manual del operador.

PROGRAMA DE MANTENIMIENTO

NOTA: Si recibe un manual del motor para este lavadora a presión en particular, respete el cronograma de mantenimiento que se indique en el manual del motor y no la información de mantenimiento que figura a continuación.

Artículos de mantenimiento	Cada uso	Semanas	25 horas	50 horas	200 horas	500 horas
Verifique que no haya fugas de agua debajo del colector de la bomba	•					
Revise y reabastezca el lubricante de la bomba				•		
Cambiar el aceite del bomba (cambio inicial)[1]				•		
Cambiar el aceite del bomba						•
Revise plomería		•				
Limpiar motor y revisar tuercas y pernos	•					
Revisar y vuelva a llenar el aceite del motor	•					
Cambiar el aceite del motor (cambio inicial)[2]	• (Después de las primeras 20 horas)					
Cambiar el aceite del motor				• (Cada 100 horas)		
Limpiar la bujía				•		
Limpiar el filtro de aire			•			
Reemplazar el filtro de aire					•	
Limpiar la tapa del tanque					•	
Limpiar y ajustar la bujía y electrodos				•		
Reemplazar la bujía					•	

[1] Se debe realizar el cambio inicial de lubricante de la bomba después de las primeras 50 horas de funcionamiento. A partir de ese momento, cambie el lubricante cada 3 meses o en intervalos de 500 horas.

[2] Se debe realizar el cambio inicial de lubricante después de las primeras 20 horas de funcionamiento. A partir de ese momento, cambie el lubricante cada 100 horas.

NOTA: No está seguro sobre cómo realizar alguna de las tareas de mantenimiento enumeradas anteriormente, lleve la unidad a un centro de servicio autorizado para que se realice la tarea de mantenimiento en cuestión.

SOLUCIÓN DE PROBLEMAS

PROBLEMA	CAUSA	SOLUCIÓN
Cuesta trabajo arrancar el motor	Hay agua en la gasolina.	Drene todo el sistema y reabastézcalo con combustible nuevo.
	Está débil la chispa de la bujía.	Comuníquese con un centro de servicio autorizado.
	Es difícil tirar de la cuerda del arrancador retráctil.	Tire del gatillo para liberar la presión de agua.
Le falta potencia al motor	Está sucio el filtro de aire.	Limpie o reemplace el filtro de aire.
	Filtro de combustible sucio.	Comuníquese con un centro de servicio autorizado.
	El nivel del aceite es muy alto o muy bajo.	Agregue o drene el aceite según sea necesario hasta que alcance el nivel adecuado.
	La presencia de aire en el conducto causa que la característica de disminución de la velocidad de ralentí funcione de manera incorrecta.	Con el motor apagado, oprima el gatillo hasta que salga agua para eliminar la presencia de aire en el conducto.
	El cable de disminución de la velocidad de ralentí está desconectado.	Comuníquese con un centro de servicio autorizado.
El detergente no está mezclándose en el rocío	La manguera de inyección del detergente no está sumergida correctamente.	Introduzca la manguera de inyección en el recipiente del detergente.
	La boquilla de alta presión es la que está conectada.	Para aplicar el detergente use la Boquilla Detergente de Doble Potencia.
	La manguera de inyección está tapada/ doblada.	Quite y reemplace la manguera de inyección.
	El inyector de químicos está tapado.	Limpie o reemplace el inyector.
La bomba no genera presión	La boquilla de baja presión es la que está instalada.	Reemplácela por la boquilla de alta presión.
	El suministro de agua es inadecuad.	Suministre un flujo de agua adecuado.
	El mango del gatillo tiene fugas.	Verifique las conexiones y/o reemplace el gatillo.
	Está tapada la boquilla.	Limpie la boquilla.
	Está defectuosa la bomb.	Comuníquese con un centro de servicio autorizado.
	Aire en el conductor.	Oprima el gatillo del mango del gatillo para eliminar el aire del conductor.
	Entrada de agua trabada.	Limpie el filtro de entrada.
La máquina no alcanza presión alta	Está demasiado pequeño el diámetro de la manguera de jardín.	Reemplácela con una manguera de 19 mm (3/4 pulg).
	Está restringido el suministro de agua.	Revise la manguera de jardín para ver si tiene dobleces, fugas o bloqueos.; limpie el filtro de entrada.
	No hay suficiente agua en la entrada.	Abra el suministro de agua a toda su capacidad.
	Está puesta una boquilla equivocada.	Instale boquilla de alta presión.
	No hay suficiente corriente.	Aumente la velocidad del motor.
	La perilla de regulación de presión está demasiado baja.	Ajuste la perilla de regulación de presión.
La manguera de alta presión y/o el mango del gatillo no se desconectan.	Existe presión de agua en la manguera.	Tire del gatillo para liberar la presión de agua.

GARANTÍA

GARANTÍA LIMITADA DE LA LAVADORA DE PRESIÓN CAT PUMPS

Gracias por comprar esta lavadora de presión. A continuación, se encuentra nuestra garantía de producto. Antes de presentar una reclamación de garantía, le recomendamos que lea el Manual del Operador que vino incluido con su lavadora de presión. Puede descubrir una solución fácil y simple para su problema. Si no puede encontrar el manual, puede obtener uno de reemplazo llamando al número que figura a continuación, o descargándolo de nuestro sitio web, en la dirección que figura a continuación. Este producto es fabricado en nombre de Techtronic Industries North America, Inc. y distribuido por este. El logotipo de **Cat Pumps® es la marca comercial de Cat Pumps y se utiliza bajo licencia de Techtronic Industries North America, Inc.** Toda comunicación en relación con la garantía debe dirigirse a Techtronic Industries North America, Inc., a la atención de: Servicio Técnico de lavadoras de presión o debe llamar al 1-877-202-1480 (línea gratuita).

QUÉ CUBRE LA GARANTÍA

GARANTÍA LIMITADA DE 3 AÑOS: Se garantiza que esta lavadora de presión no presentará defectos en el material ni en la mano de obra durante un período de tres años después de la fecha de compra, salvo ciertas excepciones y limitaciones indicadas a continuación.

EL PROGRAMA DE GARANTÍA LIMITADA DE POR VIDA SEALS FOR LIFE: Siempre que haya registrado la compra de su lavadora de presión en www.bluepowersite.com, los sellos de alta presión de su lavadora de presión tienen garantía durante el tiempo que tenga su lavadora de presión. Esta garantía está limitada al reemplazo de no más de un juego de sellos por año calendario.

El período de garantía comienza en la fecha de compra. La garantía se aplica únicamente a lavadoras de presión compradas a un vendedor minorista autorizado de los EE. UU. o Canadá, se extiende únicamente al comprador original y no es transferible. **No podemos reconocer ninguna reclamación de garantía sin** que previamente se haya registrado satisfactoriamente el producto. Si se aprueba su reclamación de garantía, es posible que se le solicite la devolución de cualquier pieza defectuosa, que será reparada o reemplazada sin cargo. Si una pieza ya no se encuentra disponible, esta puede ser reemplazada por una pieza similar con la misma función. La reparación o el reemplazo de las piezas no extienden el período de garantía. La reparación o el reemplazo de las piezas es su único recurso en virtud de esta garantía limitada. Las garantías de otros productos pueden ser diferentes. Ingrese en www.bluepowersite.com para obtener más información.

QUÉ NO CUBRE LA GARANTÍA

Esta garantía no cubre daños provocados por ninguna de las siguientes circunstancias:

- No armar, usar ni realizar el mantenimiento de la lavadora eléctrica de conformidad con las instrucciones de armado y con el Manual del Operador, o cualquier otro uso indebido o abuso, o el incumplimiento de los códigos locales.
- El uso indebido, la alteración, el abuso, los accidentes o no mantener la presión de agua de conformidad con las instrucciones.
- El uso en complejos de departamentos u otro uso comunitario mediante el alquiler de la lavadora de presión o de alguna otra manera.
- La modificación o reparación no autorizadas de la lavadora de presión o el uso de piezas no autorizadas.
- Casos fortuitos, como incendios, inundaciones, huracanes, rayos, viento, temperaturas de congelación y granizo, expansión térmica o acumulación de sarro.
- Limpiadores que no sean los recomendados en el Manual del Operador o la exposición a cloro o a otras sustancias químicas, ya sea en forma directa o en la atmósfera.
- Daños incidentales, consecuentes o especiales.
- Rayones, abolladuras, decoloración, óxido superficial u otras cuestiones estéticas o daños.
- Desgaste normal que ha agotado la vida de servicio de una pieza como una manguera de alta presión, un tubo rociador, boquillas, el mango del gatillo, mangueras de suministro, acopladores rápidos, juntas, válvulas, pistones, conjuntos de válvulas de la bomba, juntas tóricas, sellos de agua y de aceite. (Esta exclusión no se aplica a los sellos de alta presión).
- Cualquier accesorio consumible suministrado con su lavadora de presión.
- No poder mantener un suministro de agua suficiente de conformidad con el Manual del Operador.
- Costos de franqueo, recolección, entrega ni otros costos de transporte.
- El costo de retirar o instalar cualquier sello de alta presión, componente u otro cargo de mano de obra como parte del programa Seals for Life.

El motor de gasolina de esta lavadora de presión tiene una garantía por separado otorgada por el fabricante del motor, y el servicio está cubierto por la red de centros de servicio autorizados del fabricante del motor. Cat Pumps y Techtronic Industries se eximen de toda garantía expresa o implícita con respecto al motor de gasolina.

ESTA GARANTÍA LIMITADA ES LA ÚNICA GARANTÍA EXPRESA SUMINISTRADA POR TECHTRONIC INDUSTRIES NORTH AMERICA, INC. EXCEPTO EN LA MEDIDA PROHIBIDA POR LEY, TODA GARANTÍA IMPLÍCITA DE COMERCIABILIDAD O DE ADECUACIÓN PARA UN FIN EN PARTICULAR ESTÁ LIMITADA A LA DURACIÓN DE LA GARANTÍA DE TRES AÑOS DESCRITA MÁS ARRIBA. NINGÚN VENDEDOR MINORISTA NI NINGÚN OTRO TERCERO TIENE AUTORIDAD PARA CREAR ALGUNA OTRA GARANTÍA O PARA AUMENTAR O MODIFICAR ESTA GARANTÍA LIMITADA. LA RESPONSABILIDAD MÁXIMA DE TECHTRONIC INDUSTRIES NORTH AMERICA, INC. EN CUALQUIER CASO EN VIRTUD DE ESTA GARANTÍA NO EXCEDERÁ EL PRECIO DE COMPRA PAGADO POR EL COMPRADOR ORIGINAL.

Tenga en cuenta que algunos estados, provincias u otras jurisdicciones no permiten la exclusión ni la limitación de los daños incidentales o consecuentes, ni límites respecto de la duración de una garantía implícita. Por lo tanto, es posible que algunas de las limitaciones anteriores no se apliquen a usted. Esta garantía limitada le otorga derechos legales específicos. También es posible que tenga otros derechos que varían de una jurisdicción a otra.

Esta garantía se aplica únicamente a los productos vendidos en los EE. UU. y Canadá.

CÓMO OBTENER EL SERVICIO

Para obtener servicio para esta lavadora de presión, debe devolverla, con el flete pagado por anticipado, a Techtronic Industries North America, Inc. o llevarla a un centro de servicio de lavadoras de presión autorizado por el fabricante. Todas las reclamaciones de garantía deben efectuarse dentro del período de garantía. Puede obtener información sobre la ubicación del centro de servicio autorizado más cercano llamando a Servicio al Cliente al número que figura a continuación o visitando www.bluepowersite.com. Al solicitar servicio al amparo de la garantía, debe presentar el recibo de venta fechado original. El centro de servicio autorizado reparará toda mano de obra deficiente del producto, y reparará o reemplazará cualquier pieza cubierta en la garantía (**sin incluir los sellos**), a nuestra sola discreción, sin ningún cargo al consumidor. Para obtener información sobre sellos, consulte el **Programa de garantía limitada de por vida Seals for Life.**

Antes de devolver cualquier pieza o componente a Techtronic Industries North America, Inc., comuníquese con Servicio al Cliente al número que figura a continuación. Tenga a la mano el número de serie de la lavadora de presión (ubicado en la etiqueta de la placa de datos) y una copia de su recibo de venta que indique la fecha y el lugar de compra. No se aceptarán las devoluciones que no tengan un número de autorización de devolución (return authorization number, RAN) válido emitido por Servicio al Cliente. Usted será responsable de pagar los cargos de envío, y debe devolver la pieza defectuosa con el flete/franqueo prepagados, con el RAN en la parte externa del paquete. Las devoluciones que no cumplan estos requisitos serán rechazadas. Le devolveremos una pieza de repuesto con el flete/franqueo prepagados.

Servicio al Cliente: (línea gratuita) 1-877-202-1480
Techtronic Industries North America, Inc.
1428 Pearman Dairy Road
Anderson, SC 29625

GARANTÍA

Yamaha Motor Corporation USA,

Garantía Limitada y de Emisiones Según la Agencia de Protección Ambiental (EPA) Para Motores Pequeños Para Uso Fuera de la Carretera Encendidos por Chispa (SORE) de Yamaha Motor Corporation USA.

Yamaha Motor Corporation, USA, garantiza por la presente que los nuevos motores pequeños para uso fuera de la carretera encendidos por chispas de Yamaha, desde ahora denominados motores SORE, que se compraron en un concesionario autorizado de motores SORE en Estados Unidos continental y Canadá no presentan defectos en material ni en mano de obra durante el periodo indicado y están sujetos a ciertas limitaciones establecidas.

Periodo de garantía: Todos los nuevos motores SORE de Yamaha que se compraron en un concesionario autorizado de motores SORE de Yamaha para uso particular, comercial y de alquiler en Estados Unidos continental y Canadá están garantizados contra defectos en material o en mano de obra durante un periodo de tres (3) años a partir de la fecha de compra y están sujetos a exclusiones indicadas en la presente.

Durante el periodo de garantía, todo centro de reparación autorizado de motores SORE de Yamaha reparará o reemplazará, sin cargo y a opción de Yamaha, cualquier pieza que Yamaha considere defectuosa debido a fallas de fábrica en la mano de obra o en el material. Las piezas utilizadas en las reparaciones cubiertas por la garantía estarán garantizadas durante el tiempo restante del periodo de garantía del producto. Todas las piezas que se reemplazan bajo garantía pasan a ser propiedad de Yamaha Motor Corporation USA.

Garantía de emisiones: Los componentes relacionados con las emisiones estarán garantizados durante 2 años, independientemente del uso comercial o no comercial.

Las exclusiones generales de esta garantía incluirán todo defecto causado por:

a. Instalación de piezas o accesorios que no sean equivalentes cualitativamente a las piezas originales de Yamaha;

b. Deformación inusual, negligencia o maltrato;

c. Falta de mantenimiento adecuado;

d. Daños causados por accidentes o colisiones.

Las exclusiones específicas de esta garantía incluirán las piezas reemplazadas a causa del uso normal o del mantenimiento de rutina.

En virtud de esta garantía, el cliente tendrá la responsabilidad de:

1. Operar y mantener los motores SORE según se especifica en el manual del propietario adecuado;

2. Notificar a un centro de reparación autorizado de motores SORE de Yamaha sobre todos y cada uno de los defectos aparentes en un plazo de diez (10) días posterior al descubrimiento y poner la unidad a disposición para ser sometida a inspección y reparación según lo solicite el centro de reparación de motores SORE de Yamaha.

Para encontrar un centro de reparación autorizado de motores SORE de Yamaha, llame al 1-866-788-7398 (ciudadano de los EE. UU.) o al 1-866-788-7397 (ciudadano de Canadá).

Transferencia de garantía: Si desea transferir la garantía del comprador original a un comprador subsiguiente, llame al 1-866-788-7398 (ciudadano de los EE. UU.) o al 1-866-788-7397 (ciudadano de Canadá) para obtener información sobre los procedimientos necesarios. Bajo ninguna circunstancia se extenderá el periodo original de garantía.

Yamaha Motor Corporation, USA no ofrece ninguna otra garantía, ni expresa ni implícita. Por la presente, Yamaha Motor Corporation, USA, no se hará responsable de ninguna garantía implícita de comercialización y de idoneidad para cierto fin que exceda la obligación y los plazos indicados en esta garantía y dichas garantías quedan excluidas de la presente.

En algunos estados, no se permite establecer las limitaciones sobre la duración de una garantía implícita, por lo que es posible que la limitación anterior no se aplique a usted. También queda excluida de esta garantía cualquier tipo de daño incidental o consecuente, incluso la pérdida de uso. En algunos estados, no se permite la exclusión o la limitación de daños incidentales o consecuentes, por lo que es posible que la exclusión anteriormente mencionada no se aplique a usted.

Esta garantía le otorga derechos legales específicos y es posible que tenga otros derechos que varían de estado a estado.

Yamaha Motor Corporation, USA,

1-866-788-7398 (ciudadano de los EE. UU.)

1-866-788-7397 (ciudadano de Canadá).

NOTES

OPERATOR'S MANUAL
3800 PSI PRESSURE WASHER

MANUEL D'UTILISATION
NETTOYEUR HAUTE PRESSION DE 3 800 PSI

MANUAL DEL OPERADOR
LAVADORA A PRESIÓN DE 3 800 PSI

CT80020

SERVICE
For parts or service, contact your nearest authorized service dealer. Be sure to provide all relevant information when you call or visit. For the location of the authorized service dealer nearest you, please call 1-877-202-1480 or visit us online at http://bluepowersite.com/.

REPAIR PARTS
The model number of this product is found on a plate or label attached to the housing. Please record the serial number in the space provided below.

MODEL NO._____

SERIAL NO._____

• • • • • • • • • • • • • • •

DÉPANNAGE
Pour tout entretien ou réparation du produit, contacter le centre de réparations agréé le plus proche. Veiller à fournir toutes les informations pertinentes lors de tout appel téléphonique ou visite. Pour obtenir l'adresse du centre de réparations agréé le plus proche, téléphoner au 1-877-202-1480, ou visiter notre site http://bluepowersite.com/.

PIÈCES DE RECHANGE
Le numéro de modèle se trouve sur une plaquette ou étiquette placée sur le bâti. Noter le numéro de série dans l'espace ci-dessous.

NUMÉRO DE MODÈLE _____

NUMÉRO DE SÉRIE _____

• • • • • • • • • • • • • • •

SERVICIO
Para obtener piezas o servicio, comuníquese con el centro de servicio autorizado más cercano. Asegúrese de proporcionar todos los datos pertinentes al llamar o al presentarse personalmente. Para obtener información sobre el establecimiento de servicio autorizado más cercano a usted, le suplicamos llamar al 1-877-202-1480 o visitar nuestro sitio en la red mundial, en la dirección http://bluepowersite.com/.

PIEZAS DE REPUESTO
El número de modelo de este producto se encuentra en una placa o etiqueta pegada a la caja del motor. Le recomendamos anotar el número de serie en el espacio suministrado abajo.

NÚMERO DE MODELO _____

NÚMERO DE SERIE _____

The Cat Pumps® Logo is the trademark of Cat Pumps and is used under license by Techtronic Industries North America, Inc.

Le logo Cat Pumps® est une marque de commerce de Cat Pumps et est utilisé sous licence par Techtronic Industries North America Inc

El logotipo de Cat Pumps® es la marca comercial de Cat Pumps y son empleados mediante autorización por Techtronic Industries North America, Inc.

988000-375
1-25-11 (REV:01)

TECHTRONIC INDUSTRIES NORTH AMERICA, INC.
1428 Pearman Dairy Rd., Anderson, SC 29625
1-877-202-1480 • http://bluepowersite.com/