CE 0088

ACCU-CHEK est une marque de Roche.

Roche Diagnostics GmbH
68298 Mannheim, Germany
www.accu-chek.com

0 5241626001(01) 2008-05

Aperçu du lecteur

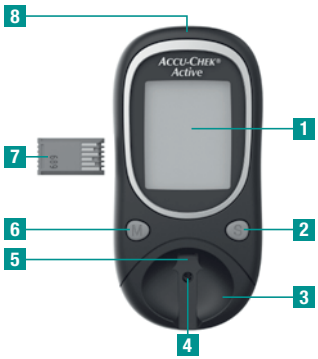

1 Écran d'affichage
2 Touche S (permet le réglage de l'heure et de la date)
3 Couvercle de la fenêtre de mesure
4 Fenêtre de mesure (sous le couvercle)
5 Fente d'insertion de la bandelette
6 Touche M (consultation des résultats de mesure, modification de l'heure/de la date)
7 Puce de calibration
8 Interface infrarouge

9 Fente d'insertion de la puce de calibration
10 Puce de calibration (insérée)
11 Plaque d'identification
12 Compartiment de la pile
13 Pile (type CR 2032)
14 Clapet d'ouverture du couvercle du compartiment à pile

Aperçu des pictogrammes

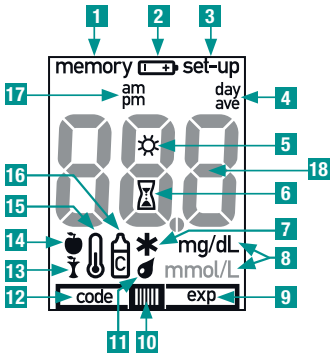

1 Mémoire des résultats ou Moyenne
2 La pile est presque vide
3 Réglages : réglage de l'heure et de la date
4 Lors de l'affichage d'une moyenne : nombre de jours pris en compte
5 Clignotant : trop de lumière
6 Clignotant : mesure en cours, ou moyenne en cours de calcul
7 Identification d'une mesure comme « générale »
8 Unité de mesure de la glycémie
9 Date de péremption des bandelettes réactives dépassée
10 + 11 clignotant : la bandelette réactive a été retirée avant l'application de sang
11 Clignotant : possibilité d'appliquer du sang sur la bandelette réactive
12 Affichage du code, clignotant : absence de puce de calibration
13 Identification « après le repas »
14 Identification « avant le repas »
15 Température en dehors de la plage de température autorisée
16 Identification du contrôle de fonctionnement
17 Mention ajoutée à l'heure en mode 12 heures
18 Symboles s'affichant dans la zone réservée aux résultats

Lo Résultat inférieur à 10 mg/dL (0,6 mmol/L)

Hi Résultat supérieur à 600 mg/dL (33,3 mmol/L)

- - - + clignotant code : la puce de calibration n'est pas bien insérée dans le lecteur, ou est absente

- - - + memory : le calcul de la moyenne est impossible

Messages d'erreur

E-1 Bandelette réactive insérée dans le mauvais sens / de manière incomplète, bandelette retirée du lecteur puis non réinsérée

E-2 Puce de calibration d'un autre système de mesure

E-3 Puce de calibration non lisible, puce de calibration d'un autre système de mesure

E-4 Fenêtre de mesure sale, bandelette réactive pliée / déposée de travers ou pas à plat

E-5 La bandelette réactive insérée est usagée, la fenêtre de mesure est sale, la bandelette réactive est insérée dans le mauvais sens ou pas jusqu'au bout

E-7 Le sang ou la solution de contrôle a été appliqué trop tôt, la bandelette réactive a été pliée/a bougé, puissants champs électromagnétiques

E-8 La puce de calibration a été retirée pendant la mesure

E-9 La bandelette réactive a été pliée/a bougé, la bandelette réactive est insérée dans le mauvais sens ou pas jusqu'au bout

EEE Erreur du lecteur

Err La quantité de sang ou de solution de contrôle appliquée est insuffisante

ttt La température est trop basse ou trop élevée pour la mesure

⚠

Ce mémento ne saurait remplacer le manuel d'utilisation détaillé du lecteur de glycémie Accu-Chek Active. Prière de se conformer aux consignes de sécurité figurant dans le manuel d'utilisation du lecteur.

Retrait de la feuille de protection de la pile

Calibration

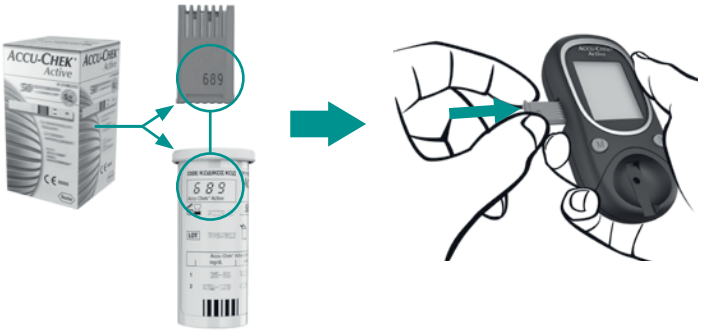

Mesure de la glycémie

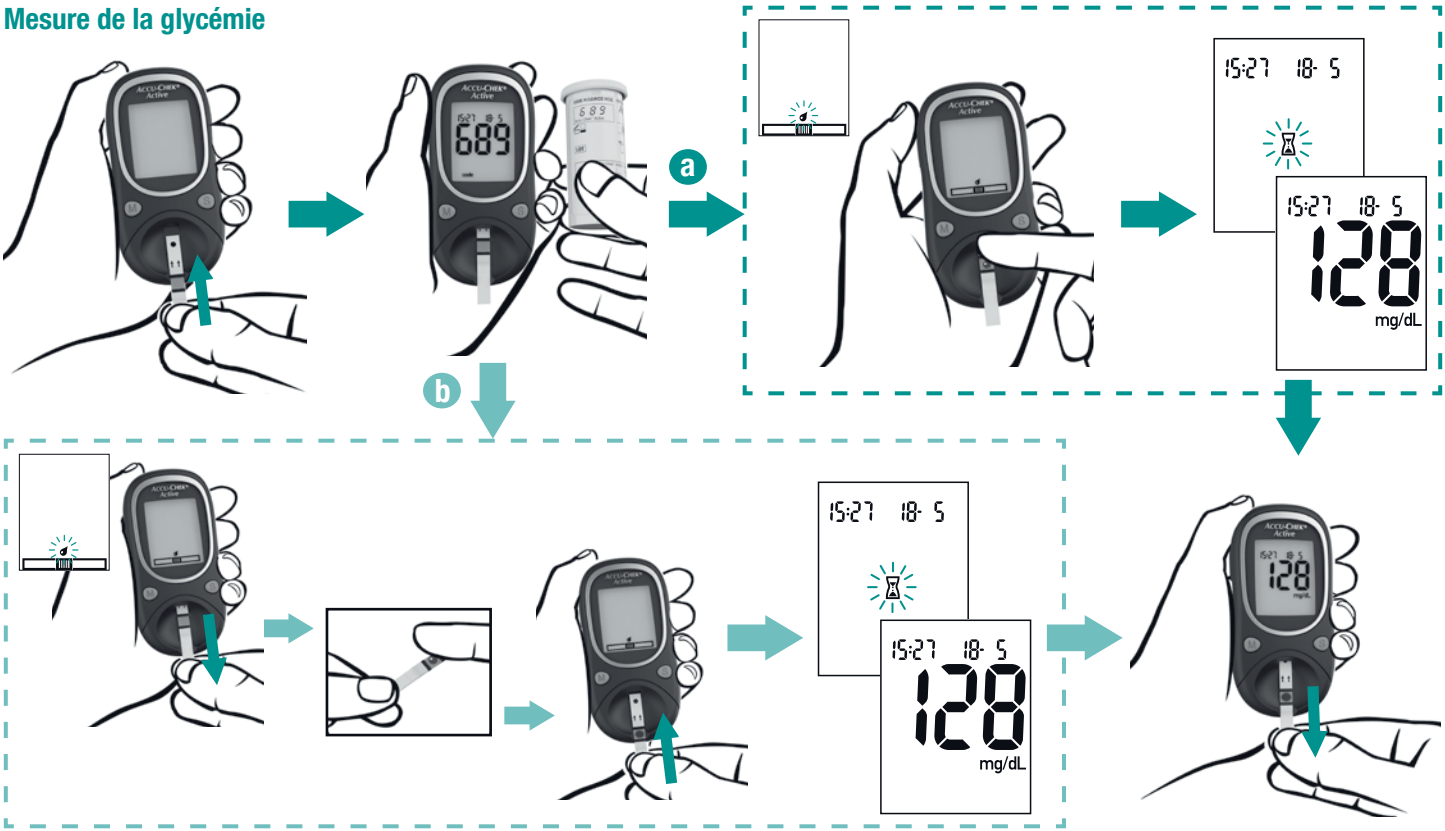

Réglage de l'heure et de la date

Allumer du lecteur : S appuyer pendant plus de 3 secondes.

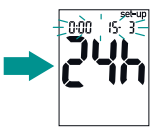

Éteindre le lecteur : M + S appuyer brièvement et simultanément.

Modifier le réglage : M appuyer ou maintenir appuyé.

Confirmer la modification et passer au réglage suivant : S appuyer brièvement
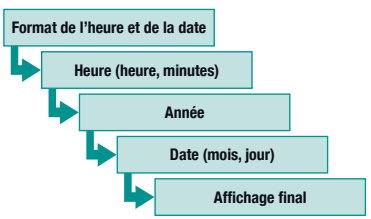
Ordre des réglages