AUDI R8 LMS ULTRA FIA-GT3 AWD RTR

OWNER'S MANUAL | BEDIENUNGSANLEITUNG
MANUEL DE L'UTILISATEUR | MANUALE DELL'UTENTE

Notice

All instructions, warranties and other collateral documents are subject to change at the sole discretion of Horizon Hobby, LLC. For up-to-date product literature, visit http://www.horizohobby.com and click on the Support tab for this product.

Meaning of Special Language

The following terms are used throughout the product literature to indicate various levels of potential harm when operating this product:

NOTICE: Procedures, which if not properly followed, create a possibility of physical property damage AND a little or no possibility of injury.

CAUTION: Procedures, which if not properly followed, create the probability of physical property damage AND a possibility of serious injury.

WARNING: Procedures, which if not properly followed, create the probability of property damage, collateral damage, and serious injury OR create a high probability of superficial injury.

WARNING: This vehicle is only intended for advanced RC drivers capable of operating large-scale model vehicles.

WARNING: Failure to follow all instructions can lead to damage to your vehicle, property damage and bodily injury or death.

WARNING AGAINST COUNTERFEIT PRODUCTS: Always purchase from a Horizon Hobby authorized dealer to ensure authentic high-quality Spektrum product. Horizon Hobby, LLC disclaims all support and warranty with regards, but not limited to, compatibility and performance of counterfeit products or products claiming compatibility with DSM or Spektrum technology.

Register Your Losi® Vehicle Online

Register your vehicle now and be the first to find out about the latest option parts, product updates and more. Click on the **Support** tab at http://www.losi.com/Register/ and follow the product registration link to stay connected.

WARNING: Read the ENTIRE instruction manual to become familiar with the features of the product before operating. Failure to operate the product correctly can result in damage to the product, personal property and cause serious injury.

This is a sophisticated hobby product and NOT a toy. It must be operated with caution and common sense and requires some basic mechanical ability. Failure to operate this Product in a safe and responsible manner could result in injury or damage to the product or other property. This product is not intended for use by children without direct adult supervision. Do not use with incompatible components or alter this product in any way outside of the instructions provided by Horizon Hobby, LLC. This manual contains instructions for safety, operation and maintenance. It is essential to read and follow all the instructions and warnings in the manual, prior to assembly, setup or use, in order to operate correctly and avoid damage or serious injury.

Age Recommendation:
Not for children under 14 years. This is not a toy.

Safety Precautions and Guidelines

- Always keep a safe distance in all directions around your model to avoid collisions or injury. This model is controlled by a radio signal subject to interference from many sources outside your control. Interference can cause momentary loss of control.
- Always operate your model in open spaces away from full-size vehicles, traffic and people.
- Always carefully follow the directions and warnings for this and any optional support equipment (chargers, rechargeable battery packs, etc.).
- Always keep all chemicals, small parts and anything electrical out of the reach of children.
- Always avoid water exposure to all equipment not specifically designed and protected for this purpose. Moisture causes damage to electronics.
- Never place any portion of the model in your mouth as it could cause serious injury or even death.
- Never operate your model with low transmitter batteries.
- Always keep children out of the vicinity of this product at all times.
- Always store this product well out of the reach of children.
- Do not exclusively rely on the safety mechanisms built into your transmitter and receiver. Always ensure you understand the product and how to operate it.

WARNING AGAINST COUNTERFEIT PRODUCTS: Always purchase from a Horizon Hobby authorized dealer to ensure authentic high-quality Spektrum product. Horizon Hobby, LLC disclaims all support and warranty with regards, but not limited to, compatibility and performance of counterfeit products or products claiming compatibility with DSM or Spektrum technology.

Water-Resistant Vehicle with Waterproof Electronics

Your new Horizon Hobby vehicle has been designed and built with a combination of waterproof and water-resistant components to allow you to operate the product in many "wet conditions", including puddles, creeks, wet grass, snow and even rain.

While the entire vehicle is highly water-resistant, it is not completely waterproof and your vehicle should NOT be treated like a submarine. The various electronic components used in the vehicle, such as the Electronic Speed Control (ESC), servo(s) and receiver are waterproof, however, most of the mechanical components are not water-resistant and should not be submerged.

Metal parts, including the bearings, hinge pins, screws and nuts, as well as the contacts in the electrical cables, will be susceptible to corrosion if additional maintenance is not performed after running in wet conditions. To maximize the long-term performance of your vehicle and to keep the warranty intact, the procedures described in the "Wet Conditions Maintenance" section below must be performed regularly if you choose to run in wet conditions. If you are not willing to perform the additional care and maintenance required, then you should not operate the vehicle in those conditions.

CAUTION: Failure to exercise caution while using this product and complying with the following precautions could result in product malfunction and/or void the warranty.

General Precautions

- Read through the wet conditions maintenance procedures and make sure that you have all the tools you will need to properly maintain your vehicle.
- Not all batteries can be used in wet conditions. Consult the battery manufacturer before use. Caution should be taken when using Li-Po batteries in wet conditions.
- Most transmitters are not water-resistant. Consult your transmitter's manual or the manufacturer before operation.
- Never operate your transmitter or vehicle where lightning may be present.
- Do not operate your vehicle where it could come in contact with salt water (ocean water or water on salt-covered roads), contaminated or polluted water. Salt water is very conductive and highly corrosive, so use caution.
- Even minimal water contact can reduce the life of your motor if it has not been certified as water-resistant or waterproof. If the motor becomes excessively wet, apply very light throttle until the water is mostly removed from the motor. Running a wet motor at high speeds may rapidly damage the motor.
- Driving in wet conditions can reduce the life of the motor. The additional resistance of operating in water causes excess strain. Alter the gear ratio by using a smaller pinion or larger spur gear. This will increase torque (and motor life) when running in mud, deeper puddles, or any wet conditions that will increase the load on the motor for an extended period of time.

Wet Conditions Maintenance

- Drain any water that has collected in the tires by spinning them at high speed. With the body removed, place the vehicle upside down and pull full throttle for a few short bursts until the water has been removed.

CAUTION: Always keep hands, fingers, tools and any loose or hanging objects away from rotating parts when performing the above drying technique.

- Remove the battery pack(s) and dry the contacts. If you have an air compressor or a can of compressed air, blow out any water that may be inside the recessed connector housing.
- Remove the tires/wheels from the vehicle and gently rinse the mud and dirt off with a garden hose. Avoid rinsing the bearings and transmission.

NOTICE: Never use a pressure washer to clean your vehicle.

- Use an air compressor or a can of compressed air to dry the vehicle and help remove any water that may have gotten into small crevices or corners.
- Spray the bearings, drive train, fasteners and other metal parts with a water-displacing light oil or lubricant. Do not spray the motor.
- Let the vehicle air dry before you store it. Water (and oil) may continue to drip for a few hours.
- Increase the frequency of disassembly, inspection and lubrication of the following:
  - Front and rear axle hub assembly bearings.
  - All transmission cases, gears and differentials.
  - Motor—clean with an aerosol motor cleaner and re-oil the bearing with lightweight motor oil.

Hinweis

Alle Anweisungen, Garantien und dazugehörigen Dokumente können ohne Ankündigung von Horizon Hobby, LLC geändert werden. Eine aktuelle Version ersehen Sie bitte im Support feld unter: **http://www.horizonhobby.com**.

Erklärung der Begriffe

Die folgenden Begriffe werden in der gesamten Produktliteratur verwendet, um aufunterschiedlich hohe Gefahrenrisiken beim Betrieb dieses Produkts hinzuweisen:

HINWEIS: Wenn diese Verfahren nicht korrekt befolgt werden, können sich möglicherweise Sachschäden UND geringe oder keine Gefahr von Verletzungen ergeben.

ACHTUNG: Wenn diese Verfahren nicht korrekt befolgt werden, ergeben sich wahrscheinlich Sachschäden UND die Gefahr von schweren Verletzungen.

WARNUNG: Wenn diese Verfahren nicht korrekt befolgt werden, ergeben sich wahrscheinlich Sachschäden, Kollateralschäden und schwere Verletzungen ODER mit hoher Wahrscheinlichkeit oberflächliche Verletzungen.

AVERTISSEMENT: Dieses Fahrzeug ist ausschließlich für im Umgang und Betrieb von RC Großmodellen erfahrene RC Fahrer geeignet.

AVERTISSEMENT: Das nicht befolgen der Anweisungen kann zu Schäden am Fahrzeug, schweren Sach- und Personenschäden bis hin zu Todesfolge führen.

Warnung zu gefälschten Produkten: Bitte kaufen Sie Ihre Spektrum Produkte immer von einem autorisiertem Händler um sicherzu stellen, dass Sie ein authentisches hochqualitatives original Spektrum Produkt gekauft haben. Horizon Hobby lehnt jede Unterstützung, Service oder Garantieleistung von gefälschten Produkten oder Produkten ab die von sich in Anspruch nehmen kompatibel mit Spektrum oder DSM zu sein.

Registrieren Sie Ihr Losi Online

Registrieren Sie Ihr Fahrzeug jetzt und erfahren Sie als erstes alles über optionale Teile, neue Produkte und vieles mehr. Wählen Sie http://www.losi.com/Register/ und folgen den Anweisungen des Registrierungs Links.

WARNUNG: Lesen Sie die GESAMTE Bedienungsanleitung, um sich vor dem Betrieb mit den Produktfunktionen vertraut zu machen. Wird das Produkt nicht korrekt betrieben, kann dies zu Schäden am Produkt oder persönlichem Eigentum führen oder schwere Verletzungen verursachen.

Dies ist ein hochentwickeltes Hobby-Produkt. Es muss mit Vorsicht und gesundem Menschenverstand betrieben werden und benötigt gewisse mechanische Grundfähigkeiten. Wird dieses Produkt nicht auf eine sichere und verantwortungsvolle Weise betrieben, kann dies zu Verletzungen oder Schäden am Produkt oder anderen Sachwerten führen. Versuchen Sie nicht ohne Genehmigung durch Horizon Hobby, LLC, das Produkt zu zerlegen, es mit inkompatiblen Komponenten zu verwenden oder auf jegliche Weise zu erweitern. Diese Bedienungsanleitung enthält Anweisungen für Sicherheit, Betrieb und Wartung. Es ist unbedingt notwendig, vor Zusammenbau, Einrichtung oder Verwendung alle Anweisungen und Warnhinweise im Handbuch zu lesen und zu befolgen, damit es bestimmungsgemäß betrieben werden kann und Schäden oder schwere Verletzungen vermieden werden.

Altersempfehlung: Nicht für Kinder unter 14 Jahren. Dies ist kein Spielzeug.

Sicherheitshinweise und Warnungen

- Halten Sie stets in allen Richtungen einen Sicherheitsabstand zu Ihrem Modell ein, um Kollisionen und Verletzungen zu vermeiden. Dieses Modell wird über ein Funksignal gesteuert. Funksignale können von außerhalb gestört werden, ohne dass Sie darauf Einfluss nehmen können. Dies kann zu einem vorübergehenden Verlust der Steuerungskontrolle führen.
- Betreiben Sie Ihr Modell stets auf offenen Geländen, weit ab von Automobilen, Verkehr und Menschen.
- Befolgen Sie die Anweisungen und Warnungen für dieses Produkt und jedwedes optionales Zubehörteil (Ladegeräte, wiederaufladbare Akkus etc.) stets sorgfältig.
- Halten Sie sämtliche Chemikalien, Kleinteile und elektrische Komponente stets außer Reichweite von Kindern.
- Feuchtigkeit beschädigt die Elektronik. Vermeiden Sie den Wasserkontakt aller Komponenten, die dafür nicht speziell ausgelegt und entsprechend geschützt sind.
- Nehmen Sie niemals Teile des Modells in Ihren Mund, da dies zu schweren Verletzungen oder sogar zum Tod führen könnte.
- Fahren Sie das Modell nie mit fast leeren oder schwachen Senderbatterien.
- Halten Sie das Produkt zu jedem Zeitpunkt immer aus der Reichweite von Kindern.
- Lagern Sie das Produkt immer aus der Reichweite von Kindern.
- Verlassen Sie sich nicht ausschließlich auf die im Sender und Empfänger eingebauten Sicherheitsmechanismen. Sie sollten stets mit dem Produkt und dessen Betrieb vertraut sein.

Wasserfestes Fahrzeug mit Spritzwassergeschützer Elektronik

Ihr neues Horizon Hobby Fahrzeug wurde mit einer Kombination von wasserdichten und spritzwassergeschützen Komponenten ausgestattet, die den sicheren Betrieb des Fahrzeuges in feuchter und nasser Umgebung inklusive Pfützen, nassem Gras, Schnee oder sogar Regen ermöglichen.

Obwohl das Fahrzeug sehr gründlich gegen eindringendes Wasser geschützt ist, ist es nicht vollständig wasserdicht und sollte NICHT mit einem U-Boot verwechselt werden. Die verschiedenen elektronischen Komponenten wie die Servos und Empfänger sind wasserdicht, die meisten mechanischen Komponenten sind spritzwassergeschützt und sollten daher nicht untergetaucht werden.

Metallteile inklusive Lager, Bolzen Schrauben und Muttern sowie auch die Kontakte elektrischer Verbindungen Kabeln sind für korrosion anfällig, wenn sie nach einem Einsatz in feuchter Umgebung nicht zusätzlich gewartet werden. Um die Langzeitleistung und die Garantie ihres Fahrzeuges zu erhalten, müssen Sie diese Wartung gemäß Wartungsanleitung durchführen. Sollten Sie diese Wartung nicht ausführen wollen, dürfen Sie ihr Fahrzeug unter diesen Bedingungen nicht betreiben.

ACHTUNG: Unaufmerksamkeit während des Betriebes des Produktes in Zusammenhang mit den folgenden Sicherheitshinweisen kann zu Fehlfunktionen und dem Verlust der Garantie führen.

Allgemeine Sicherheitshinweise

- Bitte lesen Sie sich die Wartungsanleitung für Fahrten bei Nässe sorgfältig durch und stellen sicher, dass Sie alle Werkzeuge für diese Wartung haben.
- Nicht alle Akkutypen können bei Nässe oder Feuchtigkeit eingesetzt werden. Fragen Sie den vor Betrieb den Akkuhersteller. Seien Sie bei dem Einsatz von Li-Po Akkus bei Nässe oder Feuchtigkeit sehr vorsichtig und achtsam.
- Die meisten Sender sind nicht wasserfest. Sehen Sie bitte dazu vor Inbetriebnahme in der Bedienungsanleitung ihres Senders nach oder kontaktieren Sie den Hersteller.
- Nehmen Sie niemals den Sender bei Blitzen oder Gewitter in Betrieb.
- Betreiben Sie ihr Fahrzeug nicht an Orten wo es in Kontakt mit Salzwasser oder verschmutzten, belasteten Gewässern kommen kann. Salzwasser ist sehr leitend und stark korrosionsfördernd, sein Sie daher sehr achtsam.
- Schon geringer Wasserkontakt kann den Motor beschädigen wenn er nicht für den Betrieb in Wasser ausgelegt ist. Sollte der Motor nass geworden sein geben Sie etwas Gas bis die meiste Feuchtigkeit vom Motor entfernt ist. Lassen Sie einen nassen Motor auf hoher Geschwindigkeit laufen wird dieses den Motor sehr schnell beschädigen.
- Fahren bei Nässe kann die Lebenszeit des Motors reduzieren, da dieses den Motor stark beansprucht. Verändern Sie die Untersetzung zu einem kleinerem Ritzel oder größeren Zahnrad. Bei Fahrten in Matsch, tieferen Pfützen oder anderen nassen Bedingungen reduziert dieses die Last des Motors und damit auch die Motortemperatur.

Wartungsanleitung Nach Fahrten in Nasser Umgebung

- Entfernen Sie Wasser in den Reifen durch Gas geben. Nehmen Sie die Karosserie ab, drehen das Fahrzeug auf den Kopf und geben ein paar Mal kurz Vollgas bis das Wasser aus dem Reifen entfernt ist.

ACHTUNG: Entfernen Sie Wasser in den Reifen durch Gas geben. Nehmen Sie die Karosserie ab, drehen das Fahrzeug auf den Kopf und geben ein paar Mal kurz Vollgas bis das Wasser aus dem Reifen entfernt ist.

- Entfernen Sie die Akkupacks und trocknen die Kontakte. Sollten Sie einen Kompressor oder Druckluft zur Verfügung haben, blasen Sie damit das Wasser aus dem Motorgehäuse.
- Nehmen Sie die Reifen und Felgen vom Fahrzeug ab und spülen vorsichtig Sie mit einem Gartenschlauch ab.

HINWEIS: Verwenden Sie keinen Hochdruckreiniger um das Fahrzeug zu reinigen.

- Reinigen Sie das Fahrzeug mit Druckluft aus einem Kompressor oder einer Druckluftflasche und entfernen so das Wasser aus den Spalten und Ecken.
- Sprühen Sie alle Lager, Befestigungen und andere Metallteile mit einem wasserverdrängendem Leichtöl oder Schmiermittel ein. Sprühen Sie nicht den Motor ein.
- Lassen Sie das Fahrzeug vor dem Einlagern vollständig trocknen. Das Abtropfen von Wasser (und Öl) kann durchaus ein paar Stunden dauern.
- Erhöhen Sie die Wartungsintervalle (Demontage, Inspektion und schmieren) von folgenden Komponenten:
  - Vorder-und Hinterachse, Aufnahme und Lager.
  - Alle Antriebswellen Lager, Gehäuse, Getriebe und Differentiale.
  - Motor: reinigen Sie den Motor mit einen Aerosol Reiniger und ölen Sie dann die Lager mit leichtem Motoröl.

Remarque

Toutes les instructions, garanties et autres documents de garantie sont sujets à la seule discrétion de Horizon Hobby, LLC. Veuillez, pour une documentation produit bien à jour, visiter le site internet http://www.horizonhobby.com.

Signification de Certains Termes Spécifiques

Les termes suivants servent, tout au long de la littérature produits, à désigner différents niveaux de blessures potentielles lors de l'utilisation de ce produit:

REMARQUE : procédures qui, si elles ne sont pas suivies correctement, peuvent entraîner des dégâts matériels ET éventuellement un faible risque de blessures.

ATTENTION : procédures qui, si elles ne sont pas suivies correctement, peuvent entraîner des dégâts matériels ET des blessures graves.

AVERTISSEMENT : procédures qui, si elles ne sont pas suivies correctement, peuvent entraîner des dégâts matériels, des dommages collatéraux et des blessures graves OU engendrer une probabilité élevée de blessure superficielle.

ATTENTION : Ce véhicule est uniquement destiné aux pilotes expérimentés habitués au pilotage de véhicules de grande échelle.

ATTENTION : Le non respect des consignes de sécurité peut entraîner l'endommagement du véhicule, des dégât matériels et des blessures mortelles.

AVERTISSEMENT SUR LA CONTREFAÇON DE PRODUITS: Achetez toujours auprès d'un concessionnaire agréé Horizon Hobby, LLC pour vous assurer de la haute qualité des produits Spektrum authentiques. Horizon Hobby, LLC décline toute possibilité d'assistance et de garantie concernant, mais sans limitation, la compatibilité et les performances des produits contrefaits ou s'affirmant compatibles avec ou Spektrum.

Enregistrez Votre Losi en Ligne

Enregistrez votre véhicule dès maintenant et soyez le premier à être informé des dernières options disponibles, des améliorations des produits et bien plus encore. Cliquez sur l'onglet support de la page de votre produit sur le site http://www.losi.com/Register/ pour obtenir toutes les informations.

AVERTISSEMENT: Lisez la TOTALITE du manuel d'utilisation afin de vous familiariser avec les caractéristiques du produit avant de le faire fonctionner. Une utilisation incorrecte du produit peut avoir comme résultat un endommagement du produit lui-même, celui de propriétés personnelles voire entraîner des blessures graves.

Ceci est un produit de loisirs perfectionné et NON PAS un jouet. Il doit être manipulé avec prudence et bon sens et requiert quelques aptitudes de base à la mécanique. L'incapacité à manipuler ce produit de manière sûre et responsable peut provoquer des blessures ou des dommages au produit ou à d'autres biens. Ce produit n'est pas destiné à être utilisé par des enfants sans la surveillance directe d'un adulte. Ne pas essayer de désassembler le produit, de l'utiliser avec des composants incompatibles ou d'en améliorer les performances sans l'approbation de Horizon Hobby, LLC. Ce manuel comporte des instructions de sécurité, d'utilisation et d'entretien. Il est capital de lire et de respecter toutes les instructions et avertissements du manuel avant l'assemblage, le réglage ou l'utilisation afin de le manipuler correctement et d'éviter les dommages ou les blessures graves.

Age Recommandé: 14 ans et plus. Ceci n'est pas un jouet.

Précautions et Avertissements Liés à la Sécurité

- Toujours conserver une distance de sécurité tout autour du modèle afin d'éviter les collisions ou risques de blessures. Ce modèle est contrôlé par un signal radio, qui peut être soumis à des interférences provenant de nombreuses sources que vous ne maîtrisez pas. Les interférences sont susceptibles d'entraîner une perte de contrôle momentanée.
- Toujours faire fonctionner votre modèle dans des espaces dégagés, à l'écart des véhicules, de la circulation et des personnes.
- Toujours respecter scrupuleusement les instructions et avertissements relatifs à votre modèle et à tous les équipements complémentaires optionnels utilisés (chargeurs, packs de batteries rechargeables, etc.).
- Tenez toujours tous les produits chimiques, les petites pièces et les composants électriques hors de portée des enfants.
- Toujours éviter d'exposer à l'eau tout équipement non conçu et protégé à cet effet. L'humidité endommage les composants électroniques.
- Ne mettez jamais aucune partie du modèle dans votre bouche. Vous vous exposeriez à un risque de blessure grave, voire mortelle.
- Ne faites jamais fonctionner votre modèle lorsque les batteries de l'émetteur sont faibles.
- Toujours tenir les enfants à l'écart de ce produit.
- Toujours ranger ce produit hors de la portée des enfants.
- Ne vous reposez pas uniquement sur les sécurités intégrées à l'émetteur et au récepteur. Comprendre parfaitement le fonctionnement du produit avant utilisation.

Véhicule Résistant à l'eau Équipé d'une Électronique Étanche

Votre nouveau véhicule Horizon Hobby a été conçu et fabriqué en combinant des composants étanches et des composants résistants à l'eau vous permettant d'utiliser ce produit dans plusieurs "Conditions Humides" incluant les flaques d'eau, les ruisseaux, l'herbe humide, la neige et même la pluie.

Bien que le véhicule possède une grande résistance vis-à-vis de l'eau, il n'est pas entièrement étanche et votre véhicule ne doit PAS être utilisé comme un sous-marin. Les différents composants électroniques installés sur le véhicule, comme le Variateur de vitesse électronique (ESC), le ou les servo(s) et le récepteur sont étanches, cependant la plupart des composants mécaniques résistent aux projections d'eau mais ne doivent pas être immergés.

Les pièces métalliques comme les roulements, les axes de suspension, les vis et les écrous ainsi que les contacts des prises des câbles électriques sont exposés à l'oxydation si vous n'effectuez un entretien supplémentaire après avoir utilisé le produit dans des conditions humides. Pour conserver à long terme les performances de votre véhicule et conserver la garantie, les procédures décrites dans la section « Maintenance en conditions humides » doivent être régulièrement effectuées si vous roulez dans des conditions humides. Si vous ne souhaitez pas effectuer la maintenance supplémentaire requise, n'utilisez pas le véhicule dans ces conditions.

ATTENTION: Un défaut de soin durant l'utilisation et un non-respect des consignes suivantes peut entraîner un dysfonctionnement du produit et/ou annuler la garantie.

Précautions Générales

- Lisez avec attention les procédures de maintenance en conditions humides et vérifiez que vous possédez tous les outils nécessaires pour effectuer la maintenance du véhicule.
- Toutes les batteries ne peuvent être utilisées en conditions humides. Consultez le fabricant de la batterie avant utilisation. Des précautions doivent être prises lors de l'utilisation des batteries Li-Po en milieu humide.
- La majorité des émetteurs ne résistent pas aux projections d'eau. Consultez le manuel ou le fabricant de votre émetteur avant utilisation.
- Ne jamais utiliser votre émetteur ou votre véhicule sous un orage.
- NE JAMAIS utiliser votre véhicule où il pourrait entrer en contact avec de l'eau salée (Eau de mer ou flaque d'eau sur une route salée), ou de l'eau polluée ou contaminée.
- Une petite quantité d'eau peut réduire la durée de vie du moteur s'il n'est pas certifié étanche ou résistant aux projections d'eau. Si le moteur devient excessivement humide, appliquez légèrement les gaz pour évacuer le maximum d'eau du moteur. Faire tourner à un régime élevé un moteur humide causerait son endommagement rapide.
- L'utilisation en conditions humides peut réduire la durée de vie du moteur. La résistance de l'eau cause des efforts plus importants. Adaptez le rapport de transmission en utilisant un pignon plus petit ou une couronne plus grande. Cela augmentera le couple (et la durée de vie du moteur) quand vous roulez dans la boue, dans les flaques profondes ou n'importe quelle autre condition humide, cela augmente la charge appliquée au moteur.

Maintenance en Conditions Humides

- Evacuez l'eau collectée par les pneus en les faisant tourner à haute vitesse. Retirez la carrosserie, retournez le véhicule et donnez des courts coups d'accélérateur plein gaz jusqu'à ce que l'eau soit évacuée.

ATTENTION : Toujours tenir éloignés des parties en rotation, les mains, les doigts, les outils ou autres objets pendants ou lâches.

- Retirez la batterie et séchez ses contacts. Si vous possédez un compresseur d'air ou une bombe d'air compressé, chassez toute l'humidité qui se trouve dans la prise.
- Retirez les roues du véhicule et rincez-les à l'aide d'un arrosoir pour retirer la boue et la poussière. Evitez de rincer les roulements et la transmission.

REMARQUE: Ne jamais utiliser un nettoyeur haute-pression pour nettoyer le véhicule.

- Utilisez un compresseur d'air ou une bombe d'air compressée pour sécher le véhicule et vous aider à retirer l'eau logée dans les renfoncements et les recoins.
- Vaporisez du lubrifiant ou de l'anti-humidité sur les roulements, les vis ou autres pièces métalliques. Ne pas en vaporiser sur le moteur.
- Laissez le véhicule sécher avant de le stocker. L'eau (et l'huile) peuvent continuer à s'écouler durant quelques heures.
- Augmentez la fréquence d'inspection, de démontage et de lubrification des éléments suivants:
  - Les axes de roues et roulements des fusées avant et arrière.
  - Tous les boitiers de transmissions, pignons et différentiels.
  - Le moteur—nettoyez-le à l'aide d'un aérosol de nettoyant moteur et lubrifiez les paliers à l'aide de lubrifiant pour roulements.

Avviso

Tutte le istruzioni, le garanzie e gli altri documenti pertinenti sono soggetti a cambiamenti a totale discrezione di Horizon Hobby, LLC. Per una documentazione aggiornata sul prodotto, visitare il sito **horizonhobby.com** e fare clic sulla sezione Support del prodotto.

Significato dei Termini Usati

Nella documentazione relativa al prodotto vengono utilizzati i seguenti termini per indicare i vari livelli di pericolo potenziale durante l'uso del prodotto:

AVVISO: Indica procedure che, se non debitamente seguite, possono determinare il rischio di danni alle cose E il rischio minimo o nullo di lesioni alle persone.

ATTENZIONE: Indica procedure che, se non debitamente seguite, determinano il rischio di danni alle cose E di gravi lesioni alle persone.

AVVERTENZA: Indica procedure che, se non debitamente seguite, determinano il rischio di danni alle cose, danni collaterali e gravi lesioni alle persone O il rischio elevato di lesioni superficiali alle persone.

AVVERTENZA: questo veicolo è adatto a piloti RC molto esperti, in grado di operare su modelli di veicoli di grandi dimensioni.

AVVERTENZA: se non si seguono le istruzioni c'è la possibilità di danneggiare questo veicolo, di fare dei danni e di procurarsi delle ferite anche mortali.

AVVERTENZA CONTRO PRODOTTI CONTRAFFATTI: Acquistate sempre da rivenditori autorizzati Horizon Hobby per essere certi di avere prodotti originali Spektrum di alta qualità. Horizon Hobby rifiuta qualsiasi supporto o garanzia riguardo, ma non limitato a, compatibilità e prestazioni di prodotti contraffatti o prodotti che vantano compatibilità con DSM o Spektrum.

Registrate Online il Vostro Losi

Per avere tutte le informazioni aggiornate sul prodotto. Visitate http://www.losi.com/Register/ cliccando sulla tab Support oggi stesso e seguire le istruzioni per registrare il vostro prodotto.

AVVERTENZA: Leggere TUTTO il manuale di istruzioni e familiarizzare con le caratteristiche del prodotto prima di farlo funzionare. Un uso improprio del prodotto può causare danni al prodotto stesso e alle altre cose e gravi lesioni alle persone.

Questo modello è un prodotto sofisticato per appassionati di modellismo. Deve essere azionato in maniera attenta e responsabile e richiede alcune conoscenze basilari di meccanica. L'uso improprio o irresponsabile di questo prodotto può causare lesioni alle persone e danni al prodotto stesso o alle altre cose. Questo prodotto non deve essere utilizzato dai bambini senza la diretta supervisione di un adulto. Non tentare di smontare, utilizzare componenti incompatibili o modificare il prodotto in nessun caso senza previa approvazione di Horizon Hobby, LLC. Questo manuale contiene le istruzioni per la sicurezza, l'uso e la manutenzione del prodotto. È fondamentale leggere e seguire tutte le istruzioni e le avvertenze del manuale prima di montare, impostare o utilizzare il prodotto, al fine di utilizzarlo correttamente e di evitare di causare danni alle cose o gravi lesioni alle persone.

Limite minimo di età consigliato: Almeno 14 anni. Non è un giocattolo.

Ulteriori Precauzioni per la Sicurezza e Avvertenze

- Questo modello funziona con comandi radio soggetti all'interferenza di altri dispositivi non controllabili dall'utente. Tale interferenza può provocare una momentanea perdita di controllo ed è pertanto consigliabile mantenere sempre una distanza di sicurezza attorno al modello per evitare il rischio di collisioni o lesioni.
- Utilizzare sempre il modello in spazi aperti liberi da veicoli di grosse dimensioni, traffico e persone.
- Seguire scrupolosamente le istruzioni e le avvertenze relative al modello e a tutti gli accessori (caricabatteria, pacchi batterie ricaricabili ecc.) utilizzati.
- Tenere le sostanze chimiche, i componenti di piccole dimensioni o i componenti elettrici fuori dalla portata dei bambini.
- L'umidità danneggia le parti elettroniche. Evitare il contatto con l'acqua di tutti i dispositivi che non sono stati specificatamente progettati per funzionare in ambiente umido.
- Non mettere in bocca alcun componente del modello poiché potrebbe causare lesioni gravi o persino mortali.
- Non utilizzare il modello se la carica delle batterie della trasmittente è insufficiente.
- In qualsiasi momento bisogna tenere i bambini lontano da questo veicolo e inoltre bisogna riporlo in un luogo non accessibile ad essi.
- Non fidarsi esclusivamente dei sistemi di sicurezza del trasmettitore e del ricevitore.
- Bisogna sempre essere sicuri di aver capito il prodotto e di sapere come usarlo.

Veicolo Resistente All'acqua con Elettronica Impermeabile

Il vostro nuovo veicolo Horizon Hobby è stato progettato e costruito con una combinazione di componenti impermeabili e resistenti all'acqua, per consentirvi di utilizzare il prodotto in molte situazioni "umide", incluse le pozze e anche la pioggia.

Sebbene tutto il veicolo sia altamente resistente all'acqua, tuttavia non è completamente impermeabile e NON si può trattare come fosse un sottomarino. I vari componenti elettronici usati sul veicolo, come il regolatore elettronico di velocità (ESC), i servi e il ricevitore, sono impermeabili, però molti dei componenti meccanici sono solo resistenti all'acqua e non si possono immergere.

Le parti metalliche, inclusi i cuscinetti, le cerniere, viti e dadi, come pure i contatti sui cavi elettrici, sono suscettibili di corrosione se non si fa una particolare manutenzione dopo l'uso sul bagnato. Per prolungare al massimo le prestazioni nel tempo e tenere valida la garanzia, le procedure descritte nella sezione "Manutenzione in condizioni umide", si devono applicare regolarmente se si sceglie di correre sul bagnato. Se non siete disposti ad eseguire questa manutenzione aggiuntiva, allora dovete evitare di utilizzare il veicolo in queste condizioni.

ATTENZIONE: La mancata applicazione di queste cautele mentre si usa questo prodotto e il rispetto delle seguenti precauzioni, potrebbe portare ad un malfunzionamento del prodotto e/o ad invalidare la garanzia.

Precauzioni Generali

- Leggete attentamente le procedure di manutenzione del vostro veicolo in condizioni umide, per essere sicuri di avere tutte le attrezzature necessarie per questo scopo.
- Non tutte le batterie si possono usare in condizioni di umidità. Consultate il costruttore delle batterie prima di utilizzarle. Non usate le batterie LiPo in queste condizioni.
- Molti trasmettitori non sono resistenti all'acqua. Consultate i relativi manuali o il costruttore prima dell'utilizzo.
- Non utilizzate mai il vostro trasmettitore o il veicolo quando ci sono lampi.
- Non utilizzate il vostro veicolo quando c'è il rischio che entri in contatto con acqua salata (acqua marina o acqua proveniente da una strada su cui sia stato sparso del sale), acqua contaminata o inquinata. L'acqua salata è molto conduttiva e altamente corrosiva, perciò bisogna usare molta cautela.
- Anche il minimo contatto con l'acqua potrebbe ridurre la vita del vostro motore se non è stato certificato come impermeabile o resistente all'acqua. Se dovesse essere troppo umido, accelerate poco finchè l'acqua non viene rimossa dal motore. Far girare forte un motore bagnato potrebbe danneggiarlo rapidamente.
- Guidare sul bagnato può ridurre la vita del motore. La resistenza aggiuntiva in queste condizioni causa uno sforzo eccessivo. Modificate il rapporto di riduzione diminuendo il pignone o aumentando la corona. Questo aumenta la coppia (e la vita del motore) quando si utilizza il veicolo nel fango, in pozzanghere profonde o qualsiasi altra situazione in cui l'umidità possa aumentare il carico del motore per lungo tempo.

Manutenzione in Condizioni Umide

- Scaricare l'eventuale acqua raccolta dagli pneumatici che girano ad alta velocità. Bisogna togliere la carrozzeria, mettere il veicolo a testa in giù e dare alcune accelerate brevi finché l'acqua non viene completamente rimossa.

ATTENZIONE: Tenere sempre mani, dita, attrezzi ed oggetti leggeri o sospesi lontano dalle parti rotanti mentre si pratica la precedente procedura di asciugatura.

- Togliere la batteria ed asciugarne i contatti. Se avete un compressore o una bombola di aria compressa, soffiate via l'eventuale acqua rimasta all'interno del connettore.
- Smontate le ruote/gomme dal veicolo e risciacquatele con attenzione per togliere il fango e la polvere usando un getto di acqua. Evitate di risciacquare i cuscinetti e la trasmissione.

AVVISO: In questi casi non usate acqua sotto pressione per pulire il vostro veicolo.

- Usate un compressore o una bombola di aria compressa per asciugare il veicolo e togliere i residui di acqua eventualmente rimasti nelle piccole fessure e negli angoli.
- Spruzzare un olio impermeabilizzante o un lubrificante su cuscinetti, elementi di fissaggio e altre parti metalliche. Non spruzzare sul motore.
- Lasciate che il veicolo si asciughi all'aria prima di riporlo. L'acqua (e l'olio) continuerà a gocciolare per alcune ore.
- Smontate il veicolo frequentemente, ispezionando e lubrificando le parti seguenti:
  - I cuscinetti dei mozzi sugli assi anteriore e posteriore.
  - Tutte le scatole di trasmissione, ingranaggi e differenziali.
  - Pulite il motore con un adatto prodotto aerosol e rilubrificate le boccole con olio leggero per motore.

AUDI R8 LMS ULTRA FIA-GT3 AWD RTR

OWNER'S MANUAL | BEDIENUNGSANLEITUNG
MANUEL DE L'UTILISATEUR | MANUALE DELL'UTENTE

EN

Needed to complete:

4S Operation

» 7.4 V 5000mAh 50C Li-Po with EC5™ Connector (2 required)
» EC5 Device Charge Lead
» Li-Po Battery Charger

6S Operation

» 11.1 V 5000mAh 50C Li-Po Battery w/EC5 Connector (2 required)
» EC5 Device Charge Lead Adapter
» Li-Po Battery Charger

FR

Éléments requis :

Utilisation sous 4S

» 2 Batteries Li-Po 2S 7.4V 5000mA 50C prise EC5
» Câble de charge EC5
» Chargeur Li-Po 2-6S

Utilisation sous 6S

» 2 Batteries Li-Po 3S 11.1V 5000mA 50C prise EC5
» Câble de charge EC5
» Chargeur Li-Po 2-6S

DE

Für den Betrieb erforderlich:

4S Betrieb

» 7.4 V 5000mAh 50C Li-Po mit EC5 Anschluss (2 erforderlich)
» EC5 Ladekabel
» Li-Po Akku Ladegerät

6S Betrieb

» 11.1 V 5000mAh 50C Li-Po Akku
» EC5 Ladekabel
» Li-Po Akku Ladegerät

IT

Necessario per completare:

Per l'uso con 4S

» Batteria LiPo 7,4V 5000mAh 50C con connettore EC5 (necessita 2 pezzi)
» Cavo di ricarica per dispositivo EC5
» Caricabatterie

Per l'uso con 6S

» Batteria LiPo 11,1V 5000mAh 50C con connettore EC5 (necessita 2 pezzi)
» Cavo di ricarica per dispositivo EC5
» Caricabatterie

Getting Started

1

EN >> Transmitter Controls
DE >> Senderkontrollen
FR >> Fonctions de l'Émetteur
IT >> Controlli del Trasmettitore

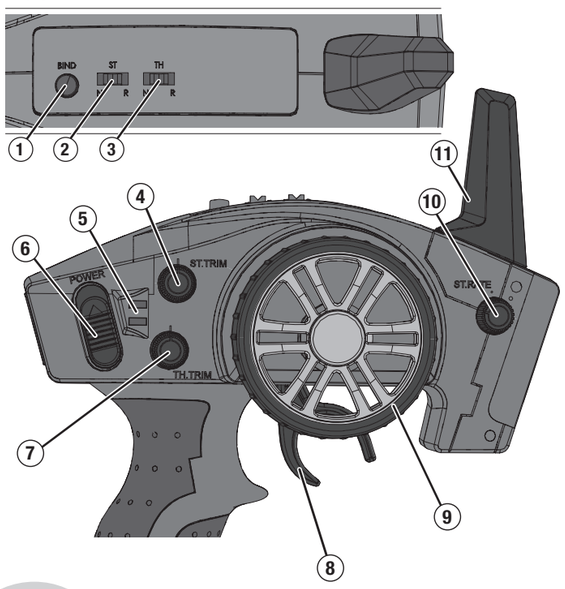

EN

1. **BIND Button** Puts the transmitter into Bind Mode
2. **ST. REV** Reverses the function of the steering when the wheel is turned left or right
3. **TH. REV** Reverses the function of the speed control when the throttle is pulled back or pushed forward
4. **ST Trim** Adjust to make the vehicle drive straight with no input at the steering wheel
5. **Indicator Lights**
   - Solid green light—indicates adequate battery power
   - Flashing green light—indicates the battery voltage is critically low. Replace transmitter batteries
6. **ON/OFF Switch** Turns the power ON/OFF for the transmitter
7. **TH Trim** Adjusts the neutral point of the electronic speed control
8. **Throttle Trigger** Controls speed and direction (forward/brake/reverse) of the model
9. **Steering Wheel** Controls direction (left/right) of the model
10. **ST Rate** Adjusts the sensitivity value in the receiver
11. **Antenna** Transmits the signal to the model

DE

1. **BINDE Knopf** Aktiviert den Bindemode
2. **ST. REV** Reversiert die Funktion der Lenkung
3. **TH. REV** Reversiert die Funktion des Gashebels wenn er nach vorne oder hinten gedrückt wird
4. **ST Trim** Stellt den Geradeauslauf des Fahrzeuges ein ohne Lenkeingabe.
5. **Indikator Lichter**
   - Leuchtend Grün zeigt—adäquate Batteriespannung
   - Blinkend Grün zeigt—kritisch niedrige Spannung. Ersetzen Sie die Batterien
6. **ON/OFF Schalter** Schaltet den Sender Ein (ON) oder Aus (OFF)
7. **TH Trim** Justiert den Neutralpunkt des elektronischen Fahrtenreglers
8. **Gashebel** Kontrolliert die Geschwindigkeit und Richtung (Vorwärts/Bremse/Rückwärts) des Modells
9. **Lenkrad** Steuert die links / rechts Richtung des Modells
10. **ST Rate** Stellt die Gainwert im Empfänger ein
11. **Antenne** Sendet die Signale zum Modell

FR

1. **Bouton affectation** Place l'émeteur en mode affectation
2. **ST. REV** Inverse le fonctionnement de la direction quand le volant est tourné à gauche ou à droite
3. **TH. REV** Inverse le fonctionnement de la commande des gaz quand la gâchette est pressée ou poussée
4. **ST Trim** Permet d'ajuster la trajectoire du véhicule quand le volant n'est pas actionné.
5. **Indications lumineuses**
   - DEL verte fixe—indique la tension adéquate des piles
   - DEL verte clignotante—indique une tension trop faible. Remplacez les piles
6. **Interrupteur ON/OFF** Commande l'alimentation de l'émetteur
7. **TH Trim** Permet d'ajuster le neutre de la commande des gaz
8. **Gâchette des gaz** Contrôle la puissance du moteur (marche avant/frein/arrière)
9. **Volant de direction** Commande la direction (gauche/droite) du modèle
10. **ST Rate** Agit sur la valeur de la sensibilité du récepteur
11. **Antenne** Transmet le signal au modèle

IT

1. **Tasto BIND** Mette il trasmettitore in modalità connessione (bind)
2. **ST. REV** Inverte il movimento dello sterzo da destra a sinistra e viceversa
3. **TH. REV** Inverte la funzione del regolatore avanti/indietro e viceversa
4. **ST Trim** Regolare per far andare diritto il veicolo senza intervenire con il volantino.
5. **Luci di indicazione**
   - La luce verde fissa—Indica che la batteria fornisce un'alimentazione adeguata
   - La luce verde lampeggiante—Segnala che la batteria è quasi scarica e che conviene sostituirla
6. **Interruttore ON/OFF** Accende o spegne il trasmettitore
7. **TH Trim** Regola il punto neutro del regolatore elettronico di velocità
8. **Grilletto** Comando motore controlla la velocità e il senso di marcia del modello
9. **Volantino** Controlla la direzione (destra/sinistra) del modello
10. **ST Rate** Regola il valore di sensibilità sul ricevitore
11. **Antenna** Trasmette i segnali al modello

2

EN >> Install the transmitter batteries
DE >> Einsetzen der Senderbattereien
FR >> Installation des piles de l'émetteur
IT >> Installare le batterie del trasmettitore

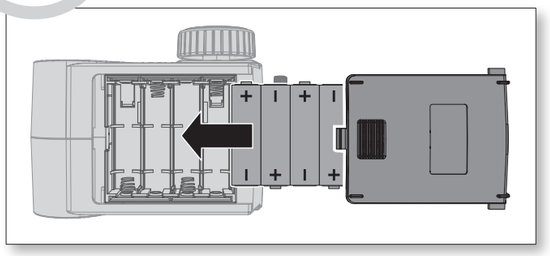

CAUTION: If using rechargeable batteries, charge only rechargeable batteries. Charging non-rechargeable batteries may cause the batteries to burst, resulting in injury to persons and/or damage to property.

ACHTUNG: Wenn Sie wiederaufladbare Akkus verwenden, laden Sie nur diese. Das Laden von nicht wiederaufladbaren Batterien kann die Batterien zur Explosion bringen, was Körperverletzung und Sachbeschädigung zur Folge haben kann.

ATTENTION : Si vous utilisez des batteries rechargeables ne rechargez que celles-ci. Si vous tentez de charger des piles non-rechargeables, vous vous exposez à un risque d'explosion entraînant des blessures corporelles et des dégâts matériels.

ATTENZIONE: si raccomanda di ricaricare solo le batterie ricaricabili e non le pile alcaline, perché queste ultime si surriscaldano e potrebbero incendiarsi e scoppiare con evidenti danni e lesioni.

CAUTION: Risk of explosion if battery is replaced by an incorrect type. Dispose of used batteries according to national regulations.

ACHTUNG: Es besteht Explosionsgefahr wenn die Batterien durch den falschen Typ ersetzt werden.

ATTENTION : Risque d'explosion en cas de remplacement de la batterie par une batterie de type incorrect. Déposez les batteries usagées en respectant les réglementations locales dans un centre de collecte des déchets dangereux ou spéciaux.

ATTENZIONE: Se la batteria viene sostituita con una non adatta c'è il rischio di esplosione. Smaltire le batterie usate secondo le disposizioni in materia di rifiuti.

3

EN >> Install the vehicle batteries
DE >> Einsetzen der Fahrakkus
FR >> Installation de la batterie sur le véhicule
IT >> Installare la batteria sul veicolo

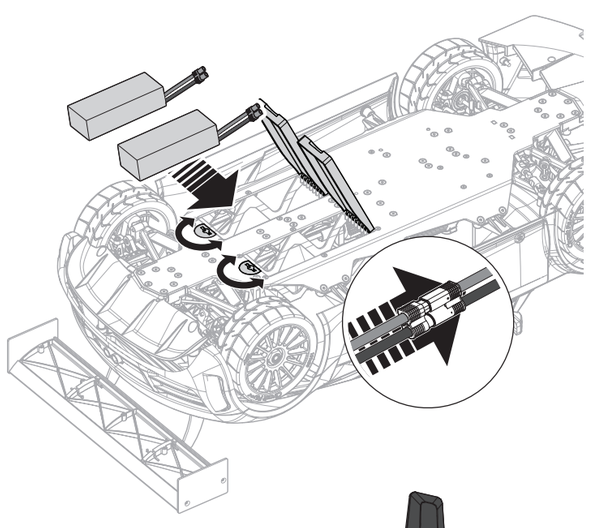

4

EN >> Power on the transmitter
DE >> Schalten Sie den Sender ein
FR >> Mettez l'émetteur sous tension
IT >> Accendere il trasmettitore

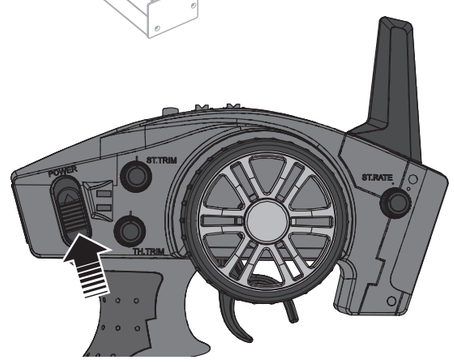

5

EN >> Power on the vehicle
DE >> Schalten Sie das Fahrzeug ein
FR >> Mettez le véhicule sous tension
IT >> Accendere il veicolo

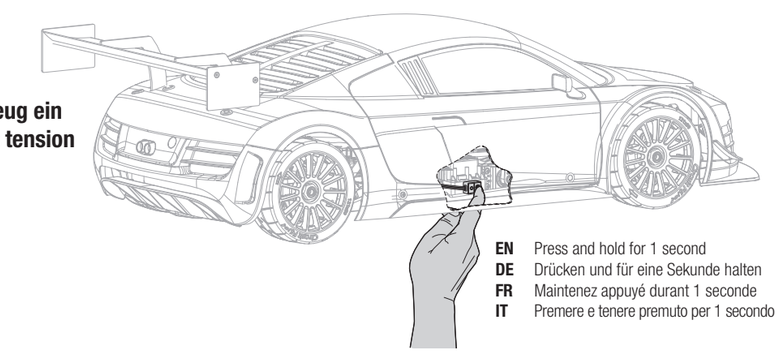

EN Press and hold for 1 second
DE Drücken und für eine Sekunde halten
FR Maintenez appuyé durant 1 seconde
IT Premere e tenere premuto per 1 secondo

AVC

EN

Calibrating the Receiver

1. Insert the Bind Plug in the BIND port on the receiver.
2. Connect a fully charged battery pack to the ESC.
3. Power on the ESC. The orange LED flashes, indicating the receiver is in bind mode.
4. Center the ST TRIM and TH TRIM dials on the transmitter.
5. Press and hold the BIND button while powering on the transmitter.
6. Release the BIND button when the orange LED slowly flashes. The transmitter and receiver are linked when the orange LED is solid.
7. Pull the transmitter trigger to Full Throttle.
8. Push the transmitter trigger to Full Brake, then return the trigger to center.
9. Turn the transmitter steering wheel to Full Right.
10. Turn the transmitter steering wheel to Full Left, then return the steering wheel to center. The orange LED flashes once.
11. Remove the Bind Plug, then power off the receiver to save the settings.
12. Power off the transmitter.

DE

Kalibrieren des Empfängers

1. Stecken Sie den Bindestecker in den BIND Port des Empfängers.
2. Schließen Sie einen vollständig geladenen Akku an den Regler an.
3. Schalten Sie den Regler ein. Die orange LED blinkt, und zeigt damit an, dass sich der Empfänger im Bindemode befindet.
4. Zentrieren Sie die ST Trim und TH Trim Regler auf dem Sender.
5. Drücken und halten Sie den BIND Button während Sie den Sender einschalten.
6. Lassen Sie den Bindebutton los wenn die orange LED langsam blinkt. Der Sender und der Empfänger sind gebunden wenn die orange LED leuchtet.
7. Ziehen Sie den Gashebel auf Vollgas.
8. Drücken Sie den Gashebel nach vorne auf Vollbremsung und bringern ihn dann wieder in die Mitte.
9. Drehen Sie das Lenkrad voll nach rechts.
10. Drehen Sie das Lenkrad voll nach links und dann wieder zurück in die Mitte. Die orange LED blinkt einmal.
11. Entfernen Sie den Bindestecker und schalten dann den Empfänger aus um die Einstellungen zu speichern.
12. Schalten Sie den Sender aus.

FR

Calibration du récepteur

1. Insérez la prise d'affectation dans le port BIND du récepteur.
2. Connectez une batterie entièrement chargée au contrôleur.
3. Mettez le contrôleur sous tension. La DEL orange clignote indiquant que le récepteur est en mode affectation.
4. Placez les potentiomètres ST TRIM et TH TRIM de l'émetteur au neutre.
5. Maintenez appuyé le bouton BIND (Affectation) tout en mettant l'émetteur sous tension.
6. Relâchez le bouton BIND quand la DEL orange se met à clignoter lentement. La liaison entre l'émetteur et le récepteur est effectuée quand la DEL orange s'allume fixement.
7. Pressez la gâchette en position plein gaz.
8. Poussez la gâchette en position frein maximum, puis relâchez la gâchette pour la remettre au neutre.
9. Faites tourner le volant complètement à droite.
10. Faites tourner le volant complètement à gauche, puis relâchez-le pour le remettre au neutre. La DEL orange va clignoter une fois.
11. Retirez la prise d'affectation du récepteur et mettez-le hors tension pour enregistrer les paramètres.
12. Mettez l'émetteur hors tension.

IT

Calibrare il ricevitore

1. Inserire il connettore "bind plug" nella porta BIND del ricevitore.
2. Collegare all'ESC una batteria completamente carica.
3. Accendere l'ESC. Il LED arancio lampeggia, indicando che il ricevitore è in modalità "bind".
4. Centrare i pommelli ST TRIM e TH TRIM sul trasmettitore.
5. Tenere premuto il tasto BIND mentre si accende il trasmettitore.
6. Quando il LED arancio lampeggia lentamente, rilasciare il tasto BIND. Quando il LED arancio diventa fisso, significa che trasmettitore e ricevitore sono connessi.
7. Tirare il grilletto del trasmettitore portando il motore al massimo.
8. Spingere il grilletto del trasmettitore portando il freno al massimo. Poi riportare il grilletto al centro.
9. Portare il volantino del trasmettitore completamente a destra.
10. Portare il volantino del trasmettitore completamente a sinistra. Poi riportare il volantino al centro. Il LED arancio lampeggia una volta.
11. Togliere il "bind plug", poi spegnere il ricevitore per salvare le impostazioni.
12. Spegnere il trasmettitore.

1

EN >> SRS4201 AVC® Technology Receiver
DE >> SRS4201 AVC Empfänger
FR >> Récepteur SRS4201 avec Technologie AVC
IT >> SRS4201 Ricevitore con Tecnologia AVC

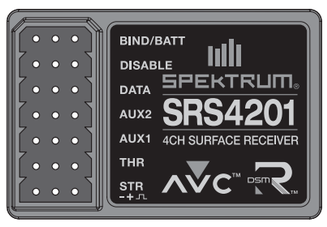

2

EN >> Enable Active Vehicle Control (AVC)
DE >> Enable Active Vehicle Controlle (AVC)
FR >> Activation du Contrôle Actif du Véhicule(AVC)
IT >> Attivare Controllo Attivo del Veicolo (AVC)

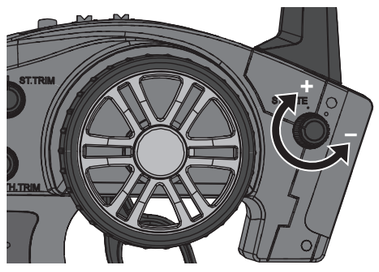

Calibrating the 160A ESC

EN

Ensure proper ESC function by calibrating the ESC to your transmitter inputs

1. Power on Transmitter with the ESC switch OFF.
2. Ensure your transmitter is powered ON, the throttle is not reversed, the throttle trim is neutral and the throttle travel range is at 100%. Disable any special functions such as ABS, etc.
3. Press the SET button while powering ON the ESC, Release the button as soon as the green LED starts to flash.
4. Calibrate the throttle points by pressing the SET button once after each step.
   - Neutral point (1 flash) – leave the throttle at rest, untouched.
   - Full throttle (2 flashes) – pull the throttle fully forward.
   - Full brakes/reverse (3 flashes) – push the throttle fully forward.
5. The motor will run 3 seconds after the last step is completed.

DE

Stellen Sie die einwandfreie Funktion des Reglers (ESC) mit der Kalbrierung durch den Sender sicher.

1. Schalten Sie den Sender ein, der Regler bleibt auf auf AUS (OFF).
2. Versichern Sie sich, dass der Sender eingeschaltet (ON) ist, der Gaskanal nicht reversiert, die Gastrimmung auf neutral steht und der Gasweg auf 100% eingestellt ist. Deaktivieren Sie alle Spezialfunktionen wie ABS etc.
3. Drücken Sie bei dem Einschalten des Fahrzeuges (ESC) den SET Button. Lassen Sie den Button los wenn die grüne LED zu blinken beginnt.
4. Kalibrieren Sie die Gaspunkte in dem Sie nach jeden Schritt den SET Button drücken.
   - Neutral: (1 x blinken) lassen Sie den Gashebel unberührt in der Mitte.
   - Vollgas: (2 x blinken) Ziehen Sie den Gashebel voll nach hinten.
   - Vollbremse/ Rückwärts: (3 x blinken) Drücken Sie den Gashebel voll nach vorne.
5. Der Motor läuft für 3 Sekunden nachdem der letzte Schritt durchgeführt wurde.

FR

Assurez-vous du fonctionnement correct du contrôleur en le calibrant à l'émetteur

1. Mettez l'émetteur sous tension en gardant le contrôleur hors tension.
2. Assurez-vous que l'émetteur est SOUS TENSION, que la voie des gaz n'est pas inversée, que le trim des gaz est bien au neutre et que la course des gaz est à 100%. Désactivez les fonctions spéciales comme l'ABS par exemple.
3. Appuyez sur le bouton SET en mettant le contrôleur sous tension, relâchez le bouton dès que la DEL verte commence à clignoter.
4. Calibrez les fins de courses en appuyant une fois sur le bouton SET après chaque étape.
   - Position du neutre (1 clignotement) - Laissez la gâchette au neutre, sans la toucher.
   - Position plein Gaz (2 clignotements) - Pressez la gâchette en position plein gaz.
   - Position frein Maxi/Marche arrière (3 clignotements) - Poussez la gâchette en posi tion frein maxi.
5. Le moteur fonctionnera 3 secondes après la fin de la dernière étape.

DE

Per garantire il funzionamento corretto dell'ESC, calibrarlo secondo i comandi del trasmettitore

1. Accendere il trasmettitore con l'ESC spento.
2. Accertarsi che il trasmettitore sia acceso, il comando motore non sia invertito, il trim motore sia al centro e la corsa del motore sia al 100%. Disattivare tutte le funzioni speciali come ABS, ecc.
3. Accendere l'ESC tenendo premuto il tasto SET e rilasciarlo quando il LED verde inizia a lampeggiare.
4. Calibrare i vari punti del motore premendo SET una volta dopo ogni passo.
   - Punto neutro (1 lampeggio) - non toccare il comando motore.
   - Motore al massimo (2 lampeggi) - tirare lo stick motore completamente a fine corsa.
   - Freno al massimo/retromarcia (3 lampeggi) - spingere lo stick motore completa mente a fine corsa.
5. Il motore girerà per 3 secondi dopo aver completato l'ultimo passo.

When You Are Finished

1

EN >> Power off the vehicle
DE >> Schalten Sie das Fahrzeug aus
FR >> Mettez le véhicule hors tension
IT >> Spegnere il veicolo

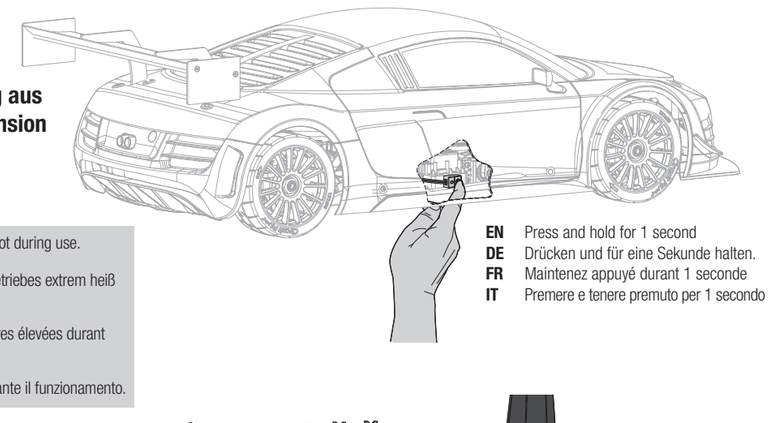

EN Press and hold for 1 second
DE Drücken und für eine Sekunde halten.
FR Maintenez appuyé durant 1 seconde
IT Premere e tenere premuto per 1 secondo

CAUTION: Do not touch the motor as it can become extremely hot during use.

ACHTUNG: Berühren Sie den Motor nicht, da er während des Betriebes extrem heiß werden kann.

ATTENTION : Ne pas toucher le moteur, il atteint des températures élevées durant l'utilisation.

ATTENZIONE: Non toccare il motore perché si scalda molto durante il funzionamento.

2

EN >> Power off the transmitter
DE >> Schalten Sie den Sender aus
FR >> Mettez l'émetteur hors tension
IT >> Spegnere il trasmettitore

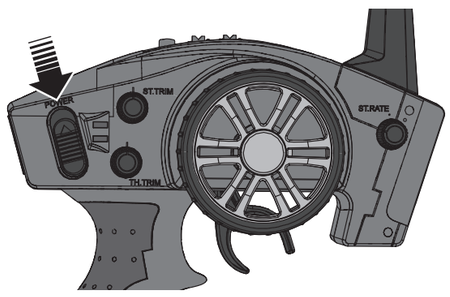

3

EN >> Remove and recharge the vehicle batteries
DE >> Entnehmen und aufladen der Fahrakkus
FR >> Retirez et rechargez les batteries du véhicule
IT >> Togliere e ricaricare la batteria dal veicolo

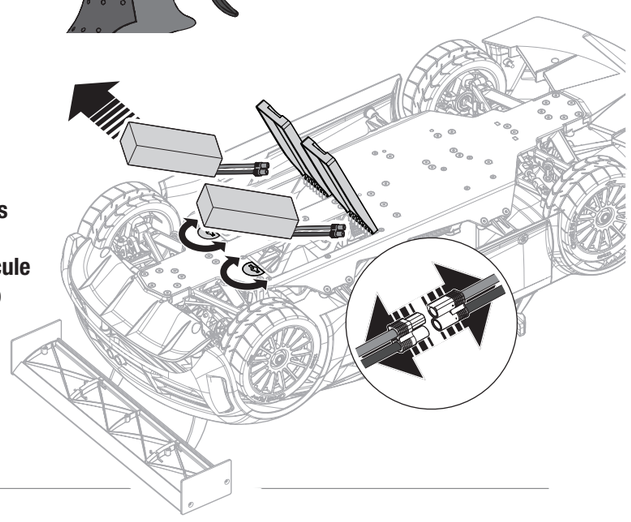

EN

LIMITED WARRANTY

What this Warranty Covers

Horizon Hobby, LLC, (Horizon) warrants to the original purchaser that the product purchased (the "Product") will be free from defects in materials and workmanship at the date of purchase.

What is Not Covered

This warranty is not transferable and does not cover (i) cosmetic damage, (ii) damage due to acts of God, accident, misuse, abuse, negligence, commercial use, or due to improper use, installation, operation or maintenance, (iii) modification of or to any part of the Product, (iv) attempted service by anyone other than a Horizon Hobby authorized service center, (v) Product not purchased from an authorized Horizon dealer, (vi) Product not compliant with applicable technical regulations, or (vii) use that violates any applicable laws, rules, or regulations.

OTHER THAN THE EXPRESS WARRANTY ABOVE, HORIZON MAKES NO OTHER WARRANTY OR REPRESENTATION, AND HEREBY DISCLAIMS ANY AND ALL IMPLIED WARRANTIES, INCLUDING, WITHOUT LIMITATION, THE IMPLIED WARRANTIES OF NON-INFRINGEMENT, MERCHANTABILITY AND FITNESS FOR A PARTICULAR PURPOSE. THE PURCHASER ACKNOWLEDGES THAT THEY ALONE HAVE DETERMINED THAT THE PRODUCT WILL SUITABLY MEET THE REQUIREMENTS OF THE PURCHASER'S INTENDED USE.

Purchaser's Remedy

Horizon's sole obligation and purchaser's sole and exclusive remedy shall be that Horizon will, at its option, either (i) service, or (ii) replace, any Product determined by Horizon to be defective. Horizon reserves the right to inspect any and all Product(s) involved in a warranty claim. Service or replacement decisions are at the sole discretion of Horizon. Proof of purchase is required for all warranty claims. SERVICE OR REPLACEMENT AS PROVIDED UNDER THIS WARRANTY IS THE PURCHASER'S SOLE AND EXCLUSIVE REMEDY.

Limitation of Liability

HORIZON SHALL NOT BE LIABLE FOR SPECIAL, INDIRECT, INCIDENTAL OR CONSEQUENTIAL DAMAGES, LOSS OF PROFITS OR PRODUCTION OR COMMERCIAL LOSS IN ANY WAY, REGARDLESS OF WHETHER SUCH CLAIM IS BASED IN CONTRACT, WARRANTY, TORT, NEGLIGENCE, STRICT LIABILITY OR ANY OTHER THEORY OF LIABILITY, EVEN IF HORIZON HAS BEEN ADVISED OF THE POSSIBILITY OF SUCH DAMAGES. Further, in no event shall the liability of Horizon exceed the individual price of the Product on which liability is asserted. As Horizon has no control over use, setup, final assembly, modification or misuse, no liability shall be assumed nor accepted for any resulting damage or injury. By the act of use, setup or assembly, the user accepts all resulting liability. If you as the purchaser or user are not prepared to accept the liability associated with the use of the Product, purchaser is advised to return the Product immediately in new and unused condition to the place of purchase.

Law

These terms are governed by Illinois law (without regard to conflict of law principals). This warranty gives you specific legal rights, and you may also have other rights which vary from state to state. Horizon reserves the right to change or modify this warranty at any time without notice.

WARRANTY SERVICES

Questions, Assistance, and Services

Your local hobby store and/or place of purchase cannot provide warranty support or service. Once assembly, setup or use of the Product has been started, you must contact your local distributor or Horizon directly. This will enable Horizon to better answer your questions and service you in the event that you may need any assistance. For questions or assistance, please visit our website at www.horizonhobby.com, submit a Product Support Inquiry, or call the toll free telephone number referenced in the Warranty and Service Contact Information section to speak with a Product Support representative.

Inspection or Services

If this Product needs to be inspected or serviced and is compliant in the country you live and use the Product in, please use the Horizon Online Service Request submission process found on our website or call Horizon to obtain a Return Merchandise Authorization (RMA) number. Pack the Product securely using a shipping carton. Please note that original boxes may be included, but are not designed to withstand the rigors of shipping without additional protection. Ship via a carrier that provides tracking and insurance for lost or damaged parcels, as Horizon is not responsible for merchandise until it arrives and is accepted at our facility. An Online Service Request is available at http://www.horizonhobby.com/content/_service-center_render-service-center. If you do not have internet access, please contact Horizon Product Support to obtain a RMA number along with instructions for submitting your product for service. When calling Horizon, you will be asked to provide your complete name, street address, email address and phone number where you can be reached during business hours. When sending product into Horizon, please include your RMA number, a list of the included items, and a brief summary of the problem. A copy of your original sales receipt must be included for warranty consideration. Be sure your name, address, and RMA number are clearly written on the outside of the shipping carton.

NOTICE: Do not ship LiPo batteries to Horizon. If you have any issue with a LiPo battery, please contact the appropriate Horizon Product Support office.

Warranty Requirements

For Warranty consideration, you must include your original sales receipt verifying the proof-of-purchase date. Provided warranty conditions have been met, your Product will be serviced or replaced free of charge. Service or replacement decisions are at the sole discretion of Horizon.

Non-Warranty Service

Should your service not be covered by warranty, service will be completed and payment will be required without notification or estimate of the expense unless the expense exceeds 50% of the retail purchase cost. By submitting the item for service you are agreeing to payment of the service without notification. Service estimates are available upon request. You must include this request with your item submitted for service. Non-warranty service estimates will be billed a minimum of ½ hour of labor. In addition you will be billed for return freight. Horizon accepts money orders and cashier's checks, as well as Visa, MasterCard, American Express, and Discover cards. By submitting any item to Horizon for service, you are agreeing to Horizon's Terms and Conditions found on our website http://www.horizonhobby.com/content/_service-center_render-service-center.

ATTENTION: Horizon service is limited to Product compliant in the country of use and ownership. If received, a non-compliant Product will not be serviced. Further, the sender will be responsible for arranging return shipment of the un-serviced Product, through a carrier of the sender's choice and at the sender's expense. Horizon will hold non-compliant Product for a period of 60 days from notification, after which it will be discarded.

CONTACT INFORMATION

Country of Purchase	Horizon Hobby	Contact Information	Address
United States of America	Horizon Service Center (Repairs and Repair Requests)	servicecenter.horizonhobby.com/RequestForm/	4105 Fieldstone Rd Champaign, Illinois, 61822 USA
	Horizon Product Support (Product Technical Assistance)	www.quickbase.com/db/bghj7ey8c?a=GenNewRecord	
		888-959-2306	
	Sales	sales@horizonhobby.com	
		888-959-2306	
United Kingdom	Service/Parts/ Sales: Horizon Hobby Limited	sales@horizonhobby.co.uk	Units 1–4, Ployters Rd Staple Tye, Harlow, Essex, CM18 7NS, United Kingdom
		+44 (0) 1279 641 097	
Germany	Horizon Technischer Service	service@horizonhobby.de	Christian-Junge-Straße 1 25337 Elmshorn, Germany
	Sales: Horizon Hobby GmbH	+49 (0) 4121 2655 100	
France	Service/Parts/ Sales: Horizon Hobby SAS	infofrance@horizonhobby.com	11 Rue Georges Charpak 77127 Lieusaint, France
		+33 (0) 1 60 18 34 90	
China	Service/Parts/ Sales: Horizon Hobby – China	info@horizonhobby.com.cn	Room 506, No. 97 Changshou Rd. Shanghai, China 200060
		+86 (021) 5180 9868	

FCC STATEMENT

This device complies with part 15 of the FCC rules. Operation is subject to the following two conditions: (1) This device may not cause harmful interference, and (2) this device must accept any interference received, including interference that may cause undesired operation.

CAUTION: Changes or modifications not expressly approved by the party responsible for compliance could void the user's authority to operate the equipment.

This product contains a radio transmitter with wireless technology which has been tested and found to be compliant with the applicable regulations governing a radio transmitter in the 2.400GHz to 2.4835GHz frequency range.

IC INFORMATION

This device complies with Industry Canada license-exempt RSS standard(s). Operation is subject to the following two conditions:(1) this device may not cause interference, and (2) this device must accept any interference, including interference that may cause undesired operation of the device.

ANTENNA SEPARATION DISTANCE

When operating your Spektrum transmitter, please be sure to maintain a separation distance of at least 5cm between your body (excluding fingers, hands, wrists, ankles and feet) and the antenna to meet RF exposure safety requirements as determined by FCC regulations.

The following illustrations show the approximate 5cm RF exposure area and typical hand placement when operating your Spektrum transmitter.

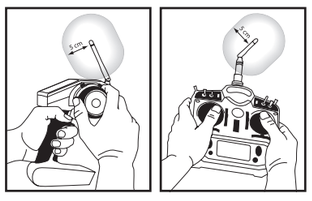

EU COMPLIANCE STATEMENT:

Horizon Hobby, LLC hereby declares that this product is in compliance with the essential requirements and other relevant provisions of the R&TTE, EMC and LVD Directives.

A copy of the EU Declaration of Conformity is available online at: http://www.horizonhobby.com/content/support-render-compliance.

INSTRUCTIONS FOR DISPOSAL OF WEEE BY USERS IN THE EUROPEAN UNION

This product must not be disposed of with other waste. Instead, it is the user's responsibility to dispose of their waste equipment by handing it over to a designated collections point for the recycling of waste electrical and electronic equipment. The separate collection and recycling of your waste equipment at the time of disposal will help to conserve natural resources and ensure that it is recycled in a manner that protects human health and the environment. For more information about where you can drop off your waste equipment for recycling, please contact your local city office, your household waste disposal service or where you purchased the product.

DE

GARANTIE UND SERVICE INFORMATIONEN

Warnung

Ein ferngesteuertes Modell ist kein Spielzeug. Es kann, wenn es falsch eingesetzt wird, zu erheblichen Verletzungen bei Lebewesen und Beschädigungen an Sachgütern führen. Betreiben Sie Ihr RC-Modell nur auf freien Plätzen und beachten Sie alle Hinweise der Bedienungsanleitung des Modells wie auch der Fernsteuerung.

Garantiezeitraum

Exklusive Garantie Horizon Hobby LLC (Horizon) garantiert, dass dasgekaufte Produkt frei von Material- und Montagefehlern ist. Der Garantiezeitraum entspricht den gesetzlichen Bestimmung des Landes, in dem das Produkt erworben wurde. In Deutschland beträgt der Garantiezeitraum 6 Monate und der Gewährleistungszeitraum 18 Monate nach dem Garantiezeitraum.

Einschränkungen der Garantie

(a) Die Garantie wird nur dem Erstkäufer (Käufer) gewährt und kann nicht übertragen werden. Der Anspruch des Käufers besteht in der Reparatur oder dem Tausch im Rahmen dieser Garantie. Die Garantie erstreckt sich ausschließlich auf Produkte, die bei einem autorisierten Horizon Händler erworben wurden. Verkäufe an dritte werden von dieser Garantie nicht gedeckt. Garantieansprüche werden nur angenommen, wenn ein gültiger Kaufnachweis erbracht wird. Horizon behält sich das Recht vor, diese Garantiebestimmungen ohne Ankündigung zu ändern oder modifizieren und widerruft dann bestehende Garantiebestimmungen.

(b) Horizon übernimmt keine Garantie für die Verkaufbarkeit des Produktes, die Fähigkeiten und die Fitness des Verbrauchers für einen bestimmten Einsatzzweck des Produktes. Der Käufer allein ist dafür verantwortlich, zu prüfen, ob das Produkt seinen Fähigkeiten und dem vorgesehenen Einsatzzweck entspricht.

(c) Ansprüche des Käufers ¬ Es liegt ausschließlich im Ermessen von Horizon, ob das Produkt, bei dem ein Garantiefall festgestellt wurde, repariert oder ausgetauscht wird. Dies sind die exklusiven Ansprüche des Käufers, wenn ein Defekt festgestellt wird.

Horizon behält sich vor, alle eingesetzten Komponenten zu prüfen, die in den Garantiefall einbezogen werden können. Die Entscheidung zur Reparatur oder zum Austausch liegt nur bei Horizon. Die Garantie schließt kosmetische Defekte oder Defekte, hervorgerufen durch höhere Gewalt, falsche Behandlung des Produktes, falscher Einsatz des Produktes, kommerziellen Einsatz oder Modifikationen irgendwelcher Art aus.

Die Garantie schließt Schäden, die durch falschen Einbau, falsche Handhabung, Unfälle, Betrieb, Service oder Reparaturversuche, die nicht von Horizon ausgeführt wurden aus.

Ausgeschlossen sind auch Fälle die bedingt durch (vii) eine Nutzung sind, die gegen geltendes Recht, Gesetze oder Regularien verstoßen haben. Rücksendungen durch den Käufer direkt an Horizon oder eine seiner Landesvertretung bedürfen der Schriftform.

Schadensbeschränkung

Horizon ist nicht für direkte oder indirekte Folgeschäden, Einkommensausfälle oder kommerzielle Verluste, die in irgendeinem Zusammenhang mit dem Produkt stehen verantwortlich, unabhängig ab ein Anspruch im Zusammenhang mit einem Vertrag, der Garantie oder der Gewährleistung erhoben werden. Horizon wird darüber hinaus keine Ansprüche aus einem Garantiefall akzeptieren, die über den individuellen Wert des Produktes hinaus gehen. Horizon hat keinen Einfluss auf den Einbau, die Verwendung oder die Wartung des Produktes oder etwaiger Produktkombinationen, die vom Käufer gewählt werden. Horizon übernimmt keine Garantie und akzeptiert keine Ansprüche für in der folge auftretende Verletzungen oder Beschädigungen. Mit der Verwendung und dem Einbau des Produktes akzeptiert der Käufer alle aufgeführten Garantiebestimmungen ohne Einschränkungen und Vorbehalte. Wenn Sie als Käufer nicht bereit sind, diese Bestimmungen im Zusammenhang mit der Benutzung des Produktes zu akzeptieren, werden Sie gebeten, dass Produkt in unbenutztem Zustand in der Originalverpackung vollständig bei dem Verkäufer zurückzugeben.

Sicherheitshinweise

Dieses ist ein hochwertiges Hobby Produkt und kein Spielzeug. Es muss mit Vorsicht und Umsicht eingesetzt werden und erfordert einige mechanische wie auch mentale Fähigkeiten. Ein Versagen, das Produkt sicher und umsichtig zu betreiben kann zu Verletzungen von Lebewesen und Sachbeschädigungen erheblichen Ausmaßes führen. Dieses Produkt ist nicht für den Gebrauch durch Kinder ohne die Aufsicht eines Erziehungsberechtigten vorgesehen. Die Anleitung enthält Sicherheitshinweise und Vorschriften sowie Hinweise für die Wartung und den Betrieb des Produktes. Es ist unabdingbar, diese Hinweise vor der ersten Inbetriebnahme zu lesen und zu verstehen. Nur so kann der falsche Umgang verhindert und Unfälle mit Verletzungen und Beschädigungen vermieden werden.

Fragen, Hilfe und Reparaturen

Ihr lokaler Fachhändler und die Verkaufstelle können eine Garantiebeurteilung ohne Rücksprache mit Horizon nicht durchführen. Dies gilt auch für Garantiereparaturen. Deshalb kontaktieren Sie in einem solchen Fall den Händler, der sich mit Horizon kurz schließen wird, um eine sachgerechte Entscheidung zu fällen, die Ihnen schnellst möglich hilft.

Wartung und Reparatur

Muss Ihr Produkt gewartet oder repariert werden, wenden Sie sich entweder an Ihren Fachhändler oder direkt an Horizon.

Rücksendungen / Reparaturen werden nur mit einer von Horizon vergebenen RMA Nummer bearbeitet. Diese Nummer erhalten Sie oder ihr Fachhändler vom technischen Service. Mehr Informationen dazu erhalten Sie im Serviceportal unter www. Horizonhobby.de oder telefonisch bei dem technischen Service von Horizon.

Packen Sie das Produkt sorgfältig ein. Beachten Sie, dass der Originalkarton in der Regel nicht ausreicht, um beim Versand nicht beschädigt zu werden. Verwenden Sie einen Paketdienstleister mit einer Tracking Funktion und Versicherung, da Horizon bis zur Annahme keine Verantwortung für den Versand des Produktes übernimmt. Bitte legen Sie dem Produkt einen Kaufbeleg bei, sowie eine ausführliche Fehlerbeschreibung und eine Liste aller eingesendeten Einzelkomponenten. Weiterhin benötigen wir die vollständige Adresse, eine Telefonnummer für Rückfragen, sowie eine Email Adresse.

Garantie und Reparaturen

Garantieanfragen werden nur bearbeitet, wenn ein Originalkaufbeleg von einem autorisierten Fachhändler beiliegt, aus dem der Käufer und das Kaufdatum hervorgeht. Sollte sich ein Garantiefall bestätigen wird das Produkt repariert oder ersetzt. Diese Entscheidung obliegt einzig Horizon Hobby.

Kostenpflichtige Reparaturen

Liegt eine kostenpflichtige Reparatur vor, erstellen wir einen Kostenvoranschlag, den wir Ihrem Händler übermitteln. Die Reparatur wird erst vorgenommen, wenn wir die Freigabe des Händlers erhalten. Der Preis für die Reparatur ist bei Ihrem Händler zu entrichten. Bei kostenpflichtigen Reparaturen werden mindestens 30 Minuten Werkstattzeit und die Rückversandkosten in Rechnung gestellt. Sollten wir nach 90 Tagen keine Einverständniserklärung zur Reparatur vorliegen haben, behalten wir uns vor, das Produkt zu vernichten oder anderweitig zu verwerten.

ACHTUNG: Kostenpflichtige Reparaturen nehmen wir nur für Elektronik und Motoren vor. Mechanische Reparaturen, besonders bei Hubschraubern und RC-Cars sind extrem aufwendig und müssen deshalb vom Käufer selbst – vorgenommen werden.

GARANTIE UND SERVICE KONTAKTINFORMATIONEN

LAND DES KAUF	HORIZON HOBBY	E-MAIL ADRESSE/ TELEFON	ADRESSE
Deutschland	Horizon Technischer Service	service@horizonhobby.de	Christian-Junge-Straße 1 25337 Elmshorn, Deutschland
	Sales: Horizon Hobby GmbH	+49 (0) 4121 2655 100	

EU KONFORMITÄTSERKLÄRUNG:

Horizon LLC erklärt hiermit, dass dieses Produkt konform zu den essentiellen Anforderungen der R&TTE, EMC e LVD Direktive ist.

Eine Kopie der Konformitätserklärung ist online unter folgender Adresse verfügbar : http://www.horizonhobby.com/content/support-render-compliance.

ENTSORGUNG IN DER EUROPÄISCHEN UNION

Dieses Produkt darf nicht über den Hausmüll entsorgt werden. Es ist die Verantwortung des Benutzers, dass Produkt an einer registrierten Sammelstelle für Elektroschrott abzugeben diese Verfahren stellt sicher, dass die Umwelt geschont wird und natürliche Ressourcen nicht über die Gebühr beansprucht werden. Dadurch wird das Wohlergehen der menschlichen Gemeinschaft geschützt. Für weitere Informationen, wo der Elektromüll entsorgt werden kann, können Sie Ihr Stadtbüro oder Ihren lokalen Entsorger kontaktieren.

FR

DURÉE DE LA GARANTIE

Garantie exclusive - Horizon Hobby, LLC (Horizon) garantit que le Produit acheté (le « Produit ») sera exempt de défauts matériels et de fabrication à sa date d'achat par l'Acheteur. La durée de garantie correspond aux dispositions légales du pays dans lequel le produit a été acquis. La durée de garantie est de 6 mois et la durée d'obligation de garantie de 18 mois à l'expiration de la période de garantie.

Limitations de la garantie

(a) La garantie est donnée à l'acheteur initial (« Acheteur ») et n'est pas transférable. Le recours de l'acheteur consiste en la réparation ou en l'échange dans le cadre de cette garantie. La garantie s'applique uniquement aux produits achetés chez un revendeur Horizon agréé. Les ventes faites à des tiers ne sont pas couvertes par cette garantie. Les revendications en garantie seront acceptées sur fourniture d'une preuve d'achat valide uniquement. Horizon se réserve le droit de modifier les dispositions de la présente garantie sans avis préalable et révoque alors les dispositions de garantie existantes.

(b) Horizon n'endosse aucune garantie quant à la vendabilité du produit ou aux capacités et à la forme physique de l'utilisateur pour une utilisation donnée du produit. Il est de la seule responsabilité de l'acheteur de vérifier si le produit correspond à ses capacités et à l'utilisation prévue.

(c) Recours de l'acheteur – Il est de la seule discrétion d'Horizon de déterminer si un produit présentant un cas de garantie sera réparé ou échangé. Ce sont là les recours exclusifs de l'acheteur lorsqu'un défaut est constaté.

Horizon se réserve la possibilité de vérifier tous les éléments utilisés et susceptibles d'être intégrés dans le cas de garantie. La décision de réparer ou de remplacer le produit est du seul ressort d'Horizon. La garantie exclut les défauts esthétiques ou les défauts provoqués par des cas de force majeure, une manipulation incorrecte du produit, une utilisation incorrecte ou commerciale de ce dernier ou encore des modifications de quelque nature qu'elles soient.

La garantie ne couvre pas les dégâts résultant d'un montage ou d'une manipulation erronés, d'accidents ou encore du fonctionnement ainsi que des tentatives d'entretien ou de réparation non effectuées par Horizon. Les retours effectués par le fait de l'acheteur directement à Horizon ou à l'une de ses représentations nationales requièrent une confirmation écrite.

Limitation des dommages

Horizon ne saurait être tenu pour responsable de dommages conséquents directs ou indirects, de pertes de revenus ou de pertes commerciales, liés de quelque manière que ce soit au produit et ce, indépendamment du fait qu'un recours puisse être formulé en relation avec un contrat, la garantie ou l'obligation de garantie. Par ailleurs, Horizon n'acceptera pas de recours issus d'un cas de garantie lorsque ces recours dépassent la valeur unitaire du produit. Horizon n'exerce aucune influence sur le montage, l'utilisation ou la maintenance du produit ou sur d'éventuelles combinaisons de produits choisies par l'acheteur. Horizon ne prend en compte aucune garantie et n'accepte aucun recours pour les blessures ou les dommages pouvant en résulter. Horizon Hobby ne saurait être tenu responsable d'une utilisation ne respectant pas les lois , les règles ou règlementations en vigueur.

En utilisant et en montant le produit, l'acheteur accepte sans restriction ni réserve toutes les dispositions relatives à la garantie figurant dans le présent document. Si vous n'êtes pas prêt, en tant qu'acheteur, à accepter ces dispositions en relation avec l'utilisation du produit, nous vous demandons de restituer au vendeur le produit complet, non utilisé et dans son emballage d'origine.

Indications relatives à la sécurité

Ceci est un produit de loisirs perfectionné et non un jouet. Il doit être utilisé avec précaution et bon sens et nécessite quelques aptitudes mécaniques ainsi que mentales. L'incapacité à utiliser le produit de manière sûre et raisonnable peut provoquer des blessures et des dégâts matériels conséquents. Ce produit n'est pas destiné à être utilisé par des enfants sans la surveillance par un tuteur. La notice d'utilisation contient des indications relatives à la sécurité ainsi que des indications concernant la maintenance et le fonctionnement du produit. Il est absolument indispensable de lire et de comprendre ces indications avant la première mise en service. C'est uniquement ainsi qu'il sera possible d'éviter une manipulation erronée et des accidents entraînant des blessures et des dégâts. Horizon Hobby ne saurait être tenu responsable d'une utilisation ne respectant pas les lois , les règles ou règlementations en vigueur.

Questions, assistance et réparations

Votre revendeur spécialisé local et le point de vente ne peuvent effectuer une estimation d'éligibilité à l'application de la garantie sans avoir consulté Horizon. Cela vaut également pour les réparations sous garantie. Vous voudrez bien, dans un tel cas, contacter le revendeur qui conviendra avec Horizon d'une décision appropriée, destinée à vous aider le plus rapidement possible.

Maintenance et réparation

Si votre produit doit faire l'objet d'une maintenance ou d'une réparation, adressez-vous soit à votre revendeur spécialisé, soit directement à Horizon. Emballez le produit soigneusement. Veuillez noter que le carton d'emballage d'origine ne suffit pas, en règle générale, à protéger le produit des dégâts pouvant survenir pendant le transport. Faites appel à un service de messagerie proposant une fonction de suivi et une assurance, puisque Horizon ne prend aucune responsabilité pour l'expédition du produit jusqu'à sa réception acceptée. Veuillez joindre une preuve d'achat, une description détaillée des défauts ainsi qu'une liste de tous les éléments distincts envoyés. Nous avons de plus besoin d'une adresse complète, d'un numéro de téléphone (pour demander des renseignements) et d'une adresse de courriel.

Garantie et réparations

Les demandes en garantie seront uniquement traitées en présence d'une preuve d'achat originale émanant d'un revendeur spécialisé agréé, sur laquelle figurent le nom de l'acheteur ainsi que la date d'achat. Si le cas de garantie est confirmé, le produit sera réparé. Cette décision relève uniquement de Horizon Hobby.

Réparations payantes

En cas de réparation payante, nous établissons un devis que nous transmettons à votre revendeur. La réparation sera seulement effectuée après que nous ayons reçu la confirmation du revendeur. Le prix de la réparation devra être acquitté au revendeur. Pour les réparations payantes, nous facturons au minimum 30 minutes de travail en atelier ainsi que les frais de réexpédition. En l'absence d'un accord pour la réparation dans un délai de 90 jours, nous nous réservons la possibilité de détruire le produit ou de l'utiliser autrement.

ATTENTION: nous n'effectuons de réparations payantes que pour les composants électroniques et les moteurs. Les réparations touchant à la mécanique, en particulier celles des hélicoptères et des voitures radiocommandées, sont extrêmement coûteuses et doivent par conséquent être effectuées par l'acheteur lui-même.

COORDONNÉES DE GARANTIE ET RÉPARATIONS

PAYS D'ACHAT	HORIZON HOBBY	ADRESSE E-MAIL / TÉLÉPHONE	ADRESSE
France	Service/Parts/ Sales: Horizon Hobby SAS	infofrance@horizonhobby.com +33 (0) 1 60 18 34 90	11 Rue Georges Charpak 77127 Lieusaint, France

INFORMATION IC

Le présent appareil est conforme aux CNR d'Industrie Canada applicables aux appareils radio exempts de licence. L'exploitation est autorisée aux deux conditions suivantes : (1) l'appareil ne doit pas produire de brouillage, et (2) l'utilisateur de l'appareil doit accepter tout brouillage radioélectrique subi, même si le brouillage est susceptible d'en compromettre le fonctionnement.

DÉCLARATION DE CONFORMITÉ DE L'UNION EUROPÉENNE :

Déclaration de conformité de l'union européenne : Horizon Hobby, LLC déclare par la présente que ce produit est en conformité avec les exigences essentielles et les autres dispositions dela RTTE, CEM, DBT Directive.

Une copie de la déclaration de conformité Européenne est disponible à : http://www.horizonhobby.com/content/support-render-compliance.

ELIMINATION DANS L'UNION EUROPÉENNE

Ce produit ne doit pas être éliminé avec les ordures ménagères. Il est de la responsabilité de l'utilisateur de remettre le produit à un point de collecte officiel des déchets d'équipements électriques. Cette procédure permet de garantir le respect de l'environnement et l'absence de sollicitation excessive des ressources naturelles. Elle protège de plus le bien-être de la communauté humaine. Pour plus d'informations quant aux lieux d'éliminations des déchets d'équipements électriques, vous pouvez contacter votre mairie ou le service local de traitement des ordures ménagères.

IT

PERIODO DI GARANZIA

Garanzia esclusiva - Horizon Hobby, LLC, (Horizon) garantisce che i prodotti acquistati (il "Prodotto") sono privi di difetti relativi ai materiali e di eventuali errori di montaggio. Il periodo di garanzia è conforme alle disposizioni legali del paese nel quale il prodotto è stato acquistato. Tale periodo di garanzia ammonta a 6 mesi e si estende ad altri 18 mesi dopo tale termine.

limiti della garanzia

(a) La garanzia è limitata all'acquirente originale (Acquirente) e non è cedibile a terzi. L'acquirente ha il diritto a far riparare o a far sostituire la merce durante il periodo di questa garanzia. La garanzia copre solo quei prodotti acquistati presso un rivenditore autorizzato Horizon. Altre transazioni di terze parti non sono coperte da questa garanzia. La prova di acquisto è necessaria per far valere il diritto di garanzia. Inoltre, Horizon si riserva il diritto di cambiare o modificare i termini di questa garanzia senza alcun preavviso e di escludere tutte le altre garanzie già esistenti.

(b) Horizon non si assume alcuna garanzia per la disponibilità del prodotto, per l'adeguatezza o l'idoneità del prodotto a particolari previsti dall'utente. è sola responsabilità dell'acquirente il fatto di verificare se il prodotto è adatto agli scopi da lui previsti.

(c) Richiesta dell'acquirente – spetta soltanto a Horizon, a propria discrezione riparare o sostituire qualsiasi prodotto considerato difettoso e che rientra nei termini di garanzia. queste sono le uniche rivalse a cui l'acquirente si può appellare, se un prodotto è difettoso.

Horizon si riserva il diritto di controllare qualsiasi componente utilizzato che viene coinvolto nella rivalsa di garanzia. Le decisioni relative alla sostituzione o alla riparazione sono a discrezione di Horizon.

Questa garanzia non copre dei danni superficiali o danni per cause di forza maggiore, uso errato del prodotto, un utilizzo che viola qualsiasi legge, regolamentazione o disposizione applicabile, negligenza, uso ai fini commerciali, o una qualsiasi modifica a qualsiasi parte del prodotto.

Questa garanzia non copre danni dovuti ad una installazione errata, ad un funzionamento errato, ad una manutenzione o un tentativo di riparazione non idonei a cura di soggetti diversi da Horizon. La restituzione del prodotto a cura dell'acquirente, o da un suo rappresentante, deve essere approvata per iscritto dalla Horizon.

Limiti di danno

Horizon non si riterrà responsabile per danni speciali, diretti, indiretti o consequenziali; perdita di profitto o di produzione; perdita commerciale connessa al prodotto, indipendentemente dal fatto che la richiesta si basa su un contratto o sulla garanzia. Inoltre la responsabilità di Horizon non supera mai in nessun caso il prezzo di acquisto del prodotto per il quale si chiede la responsabilità. Horizon non ha alcun controllo sul montaggio, sull'utilizzo o sulla manutenzione del prodotto o di combinazioni di vari prodotti. Quindi Horizon non accetta nessuna responsabilità per danni o lesioni derivanti da tali circostanze. Con l'utilizzo e il montaggio del prodotto l'utente acconsente a tutte le condizioni, limitazioni e riserve di garanzia citate in questa sede.

Qualora l'utente non fosse pronto ad assumersi tale responsabilità associata all'uso del prodotto, si suggerisce di restituire il prodotto intatto, mai usato e immediatamente presso il venditore.

Indicazioni di sicurezza

Questo è un prodotto sofisticato di hobbistica e non è un giocattolo. Esso deve essere manipolato con cautela, con giudizio e richiede delle conoscenze basilari di meccanica e delle facoltà mentali di base. Se il prodotto non verrà manipolato in maniera sicura e responsabile potrebbero risultare delle lesioni, dei gravi danni a persone, al prodotto o all'ambiente circostante. Questo prodotto non è concepito per essere usato dai bambini senza una diretta supervisione di un adulto. Il manuale del prodotto contiene le istruzioni di sicurezza, di funzionamento e di manutenzione del prodotto stesso. È fondamentale leggere e seguire tutte le istruzioni e le avvertenze nel manuale prima di mettere in funzione il prodotto. Solo così si eviterà un utilizzo errato e di preverranno incidenti, lesioni o danni.

Domande, assistenza e riparazioni

Il vostro negozio locale e/o luogo di acquisto non possono fornire garanzie di assistenza o riparazione senza previo colloquio con Horizon. questo vale anche per le riparazioni in garanzia. Quindi in tale casi bisogna interpellare un rivenditore, che si metterà in contatto subito con Horizon per prendere una decisione che vi possa aiutare nel più breve tempo possibile.

Manutenzione e riparazione

Se il prodotto deve essere ispezionato o riparato, si prega di rivolgersi ad un rivenditore specializzato o direttamente ad Horizon. il prodotto deve essere Imballato con cura. Bisogna far notare che i box originali solitamente non sono adatti per effettuare una spedizione senza subire alcun danno. Bisogna effettuare una spedizione via corriere che fornisce una tracciabilità e un'assicurazione, in quanto Horizon non si assume alcuna responsabilità in relazione alla spedizione del prodotto. Inserire il prodotto in una busta assieme ad una descrizione dettagliata degli errori e ad una lista di tutti i singoli componenti spediti. Inoltre abbiasmo bisogno di un indirizzo completo, di un numnero di telefono per chiedere ulteriori domande e di un indirizzo e-mail.

Garanzia a riparazione

Le richieste in garanzia verranno elaborate solo se è presente una prova d'acquisto in originale proveniente da un rivenditore specializzato autorizzato, nella quale è ben visibile la data di acquisto. Se la garanzia viene confermata, allora il prodotto verrà riparato o sostituito. Questa decisione spetta esclusivamente a Horizon Hobby.

Riparazioni a pagamento

Se bisogna effettuare una riparazione a pagamento, effettueremo un preventivo che verrà inoltrato al vostro rivenditore. La riparazione verrà effettuata dopo l'autorizzazione da parte del vostro rivenditore. La somma per la riparazione dovrà essere pagata al vostro rivenditore. Le riparazioni a pagamento avranno un costo minimo di 30 minuti di lavoro e in fattura includeranno le spese di restituzione. Qualsiasi riparazione non pagata e non richiesta entro 90 giorni verrà considerata abbandonata e verrà gestita di conseguenza.

ATTENZIONE: Le riparazioni a pagamento sono disponibili solo sull'elettronica e sui motori. Le riparazioni a livello meccanico, soprattutto per gli elicotteri e le vetture RC sono molto costose e devono essere effettuate autonomamente dall'acquirente.

GARANZIA E ASSISTENZA INFORMAZIONI PER I CONTATTI

STATO IN CUI IL PRODOTTO È STATO ACQUISTATO	HORIZON HOBBY	INDIRIZZO E-MAIL/ TELEFONO	INDIRIZZO
Germania	Horizon Technischer Service	service@horizonhobby.de	Christian-Junge-Straße 1 25337 Elmshorn, Germania
	Sales: Horizon Hobby GmbH	+49 (0) 4121 2655 100	

DICHIARAZIONE DI CONFORMITÀ EU:

Horizon Hobby, LLC con la presente dichiara che il prodotto è conforme ai requisiti essenziali e ad altre disposizioni rilevanti del R&TTE, EMC e direttiva LVD.

Una copia della dichiarazione di conformità per l'Unione Europea è disponibile a: http://www.horizonhobby.com/content/support-render-compliance.

SMALTIMENTO ALL'INTERNO DELL'UNIONE EUROPEA

Questo prodotto non deve essere smaltito assieme ai rifiuti domestici. Invece è responsabilità dell'utente lo smaltimento di tali rifiuti, che devono essere portati in un centro di raccolta designato per il riciclaggio di rifiuti elettronici. Con tale procedimento si aiuterà preservare l'ambiente e le risorse non verranno sprecate. In questo modo si proteggerà il benessere dell'umanità. Per maggiori informazioni sui punti di riciclaggio si prega di contattare il proprio ufficio locale o il servizio di smaltimento rifiuti.

AUDI R8 LMS ULTRA FIA-GT3 AWD RTR

OWNER'S MANUAL | BEDIENUNGSANLEITUNG
MANUEL DE L'UTILISATEUR | MANUALE DELL'UTENTE

ESC Programing Options

EN

ESC Programming Procedure

1. Connect a battery to the ESC.
2. Power on the ESC using the ESC switch.
3. Hold the SET button for 1 second until the green LED blinks, then release the SET button to enter programming mode.
4. Press and release the SET button as needed to get to the desired menu option (the Green LED will blink corresponding to the menu item number). Programming menu items 1 through 6 are accessible using the SET button on the ESC.
5. When at the desired menu item, press the SET button for 3 seconds until the red LED blinks.
6. Press the SET button to move among the settings based on how many times the red LED blinks (Refer to the table for more information).
7. Save the setting by pressing the SET button for 3 seconds.
8. Power off the ESC switch and repeat instructions above to change other settings.

FR

Programmation du contrôleur

1. Connectez les batteries au contrôleur.
2. Mettez le contrôleur sous tension à l'aide de son interrupteur d'alimentation.
3. Maintenez appuyé le bouton SET durant une seconde jusqu'au clignotement de la DEL verte, puis relâchez le bouton SET pour entrer en mode programmation.
4. Pressez et relâchez le bouton SET pour sélectionner le menu désiré (les clignotements de la DEL verte correspondent au numéro de la ligne). La sélection du menu de 1 à 6 s'effectue en effectuant une pression sur le bouton SET du contrôleur.
5. Une fois au menu désiré, pressez le bouton SET durant 3 secondes, jusqu'au clignotement de la DEL rouge.
6. Appuyez sur le bouton SET pour faire défiler les options disponibles (les clignotements de la DEL rouge correspondent au numéro de la colonne). (Se référer au tableau pour des informations complémentaires).
7. Enregistrez les paramètres en appuyant sur le bouton SET durant 3 secondes.
8. Mettez le contrôleur hors tension et répétez les instructions ci-dessus pour effectuez d'autres modifications de programmation.

DE

Programmieren des Reglers (ESC)

1. Schließen Sie einen Akku an den Regler (ESC) an.
2. Schalten Sie den Regler (ESC) mit dem Schalter ein.
3. Halten Sie den Set Button für eine Sekunde gedrückt bis die grüne LED blinkt. Lassen Sie den SET Button los um in das Programmiermenü zu wechseln.
4. Drücken und lösen Sie den Set Button wie nötig um in das gewünschte Menü zu wechseln. Die grüne LED blinkt entsprechend der Menünummer. Die Menüs 1 bis 6 sind mit dem Set Button auf dem Regler zu erreichen.
5. Drücken Sie bei dem gewünschten Menü den SET Button für drei Sekunden bis die rote LED blinkt.
6. Drücken Sie den SET Button um sich innerhalb der Einstellungen zu bewegen. Korrespondierend dazu blinkt die rote LED. (Entnehmen Sie der Tabelle dazu mehr Informationen)
7. Speichern Sie die Einstellungen durch drücken des SET Button für drei Sekunden.
8. Schalten Sie den Regler (ESC) Schalter aus und wiederholen die oben stehenden Anweisungen um andere Einstellungen zu ändern.

IT

Procedura di programmazione dell'ESC

1. Collegare una batteria all'ESC.
2. Accendere l'ESC con il suo interruttore.
3. Tenere premuto il tasto SET per 1 secondo finché il LED verde non lampeggia, poi rilasciare il tasto SET per entrare in modalità di programmazione.
4. Premere e rilasciare il tasto SET fino a raggiungere il menu che interessa (il LED verde lampeggia in corrispondenza del numero del menu). I menu di programmazione da 1 a 6 sono accessibili usando il tasto SET sull'ESC.
5. Quando si raggiunge il menu desiderato, premere il tasto SET per 3 secondi finché il LED rosso non inizia a lampeggiare.
6. Premere il tasto SET per muoversi tra le varie impostazioni in base a quante volte lampeggia il LED rosso (si faccia riferimento alla tabella per avere maggiori informazioni).
7. Memorizzare le impostazioni tenendo premuto il tasto SET per 3 secondi.
8. Spegnere l'ESC con il suo interruttore e seguire di nuovo le istruzioni viste prima per cambiare altri parametri.

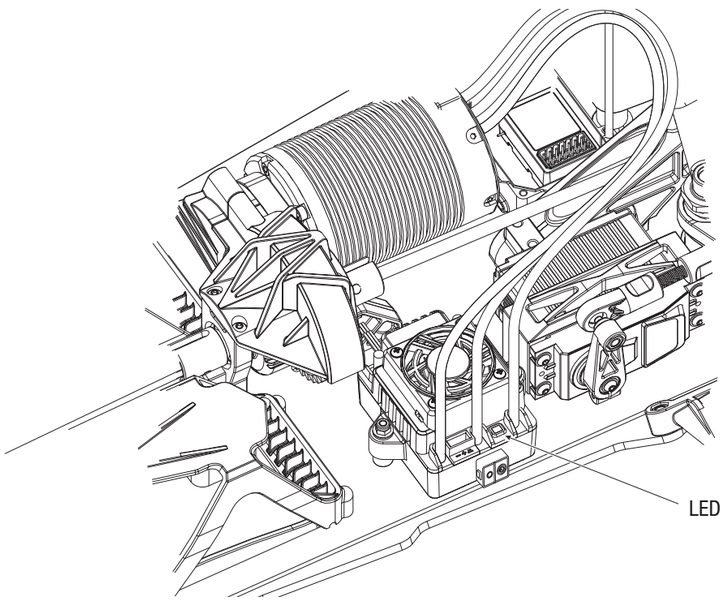

The black-shaded setting is the factory default.

PROGRAMMABLE ITEMS	PROGRAMMABLE VALUE				
	1	2	3	4	5
1 Running Mode	Forward with Brake	Forward/ Reverse with Brake			
2 Li-Po Cells	Auto Calc.	3s	4s	6s	
3 Low Voltage Cutoff	Auto (Low)	Auto (Intermediate)	Auto (High)		
4 Max Brake Force	25%	50%	75%	100%	
5 Max Reverse Force	25%	50%	75%	100%	
6 Start Mode/Punch	Level 1	Level 2	Level 3	Level 4	Level 5

Die schwarz unterlegten Felder sind die Werkseinstellung

PROGRAMMIERBARE EINSTELLUNGEN	PROGRAMMIERBARE EINSTELLUNGEN				
	1	2	3	4	5
1 Betriebsmode	Vorwärts mit Bremse	Vorwärts / Rückwärts mit Bremse			
2 LiPo Zellen	Auto (Niedrig)	3s	4s	6s	
3 Niederspannungsabschaltung	Auto (Low)	Auto (Mitte)	Auto (Hoch)		
4 Max. Bremskraft	25%	50%	75%	100%	
5 Max. Rückwärtsleistung	25%	50%	75%	100%	
6 Start Mode/Punch	Level 1	Level 2	Level 3	Level 4	Level 5

Les cases surlignées en noir sont les paramètres par défaut.

FONCTIONS PROGRAMMABLES	VALEURS				
	1	2	3	4	5
1 Mode de fonctionnement	Marche avant avec frein	Marche avant/arrière et frein			
2 Nombre d'éléments	Calcul auto	3s	4s	6s	
3 Coupure basse tension	Auto (Basse)	Auto (Intermédiaire)	Auto (élevé)		
4 Force de freinage	25%	50%	75%	100%	
5 Puissance de la marche arrière	25%	50%	75%	100%	
6 Démarrage/Punch	Niveau 1	Niveau 2	Niveau 3	Niveau 4	Niveau 5

L'impostazione nero sfumato è l'impostazione predefinita di fabbrica.

ARTICOLI PROGRAMMABILI	VALORE PROGRAMMABILE				
	1	2	3	4	5
1 Modalità Esecuzione	Avanti con Brake	Avanti / Indietro con Brake			
2 Celle Li-Po	Auto Calc.	3s	4s	6s	
3 Taglio di bassa tensione automatica (Basso)	Auto (Basso)	Auto (buono)	Auto (High)		
4 Max forza frenante	25%	50%	75%	100%	
5 Max Reverse Forza	25%	50%	75%	100%	
6 Inizia Mode / Punch	Livello 1	Livello 2	Livello 3	Livello 4	Livello 5

Replacement Parts List • Teileliste • Liste des pièces de rechange • Elenco dei ricambi

Part #	English	Deutsch	Français	Italiano
DYNC0028	EC5 Battery Series Harness, 10ga	Dynamite EC5 Akkukabel Seriell	EC5 Batterie série Harnais, 10ga	EC5 Battery Harness Serie, 10ga
LOS45008	Long Wear Tire w/foam inserts (2): 6IX	Losi Reifen mit Schaumeinlage (2): 6IX	6IX - Pneu avec inserts en mousse (2)	Pneumatico a lunga durata c/inserti in spugna (2): 6IX
LOS45009	Long Wear Tire, Black Wheel Mounted (2): 6IX	Losi Reifen auf schwarzer Felge (2) :6IX	6IX - Pneu monté sur jante noire (2)	Pneumatico a lunga durata, Black Wheel Mmontato (2): 6IX
LOS45010	Wheel, Black (2): 6IX	Losi Rad schwarz :6IX	6IX - Jante noire (2)	Ruota, Nera (2): 6IX
LOS72000	Turnbuckle, Shock & Mutli-Wrench: 6IX	Losi Stoßdämpfer Multiwerkzeug :6IX	Biellette, amortisseur et Clé multiusages	Tenditore, Ammort. e Chiave multipla: 6IX
LOS250005	Wing & Mount: 6IX	Losi Heckflügel und Halter :6IX	6IX - Aileron avec support	Alettone e supporto: 6IX
LOS250007	Body Mount Set: 6IX	Losi Karosseriehalter :6IX	6IX - Support de carrosserie	Set supporti carrozzeria: 6IX
LOS250008	Audi R8 Body, Painted w/ Stickers: 6IX	Losi Karosserie lackiert mit Aufkleber :6IX	6IX - Carrosserie Audi R8 peinte et décorée	Carrozzeria Audi R8, verniciata c/ adesivi: 6IX
LOS251026	Chassis Brace: 6IX	Losi Chassishalter :6IX	6IX - Renfort de châssis	Supporto telaio: 6IX
LOS251027	Chassis Stiffener, F/R: 6IX	Losi Chassisversteifung :6IX	6IX - Renfort de châssis av/arr	Rinforzo telaio, ant./post: 6IX
LOS251028	Gear Covers, Center: 6IX	Losi Getriebeabdeckung Mitte :6IX	6IX - Carter de transmission centrale	Copertura ingran., centrale: 6IX
LOS251029	Rx Box, Sx/ESC Mount: 6IX	Losi RC Box, Servo und Reglerhalter :6IX	6IX - Boitier RX et support de contrôleur	Scatola Rx, supporto Sx/ESC: 6IX
LOS251030	Bellcranks & Sx Saver Assy: 6IX	Losi Lenkhebel und Servosaver :6IX	6IX - Sauve servo et renvois	Set squadrette e salva servo: 6IX
LOS251031	Chassis: 6IX	Losi Chassis :6IX	6IX - Châssis	Telaio: 6IX
LOS251032	Front Splitter: 6IX	Losi Front Splitter :6IX	6IX - Parechoc av/arr	Divisore anter: 6IX
LOS251033	Battery Tray: 6IX	Losi Akkuhalter :6IX	6IX - Support de batterie	Sede batteria: 6IX
LOS251034	Motor Plate: 6IX	Losi Motorplatte:6IX	6IX - Support moteur	Piastra motore: 6IX
LOS251035	Rear Diffuser: 6IX	Losi Heckdiffusor: 6IX	6IX - Diffuseur arrière	Diffusore poster: 6IX
LOS252022	Gear Box: 6IX	Losi Getriebebox :6IX	6IX - Carter de transmission	Scatola riduttore: 6IX
LOS252023	Diff Housing: 6IX	Losi Differentialgehäuse :6IX	6IX - Corps de différentiel	Sede diff: 6IX
LOS252024	Differential Internal: 6IX	Losi Differential innen :6IX	6IX - Pignons de différentiel	Interno diff: 6IX
LOS252025	Differential Outdrive (2):6IX	Losi Differential Abtrieb (2) :6IX	6IX - Noix de sortie de différentiel (2)	Trascinatore diff. (2):6IX
LOS252026	Differential Ring Gear: 6IX	Losi Tellerrad Differential :6IX	6IX - Couronne de différentiel	Ingran. anello diff: 6IX
LOS252027	Spur Gear, Steel, 37T: 6IX	Losi Stirnrad Stahl 37 Z :6IX	6IX - Couronne acier 37T	Ingranaggio, acciaio, 37T: 6IX
LOS252030	Wheel Adapter w/ Pin (2): 6IX	Losi Radadapter mit Pin :6IX	6IX - Hexagone de roue avec goupille (2)	Adattatore ruota c/perno (2): 6IX
LOS252031	Wheel Axle (2): 6IX	Losi Achse (2) :6IX	6IX - Axe de roue (2)	Asse ruota (2): 6IX
LOS252032	Outdrive, Center Differential (2): 6IX	Losi Abtrieb Mitteldifferential :6IX	6IX - Noix de sortie de différentiel central (2)	Trascinatore diff. centrale (2): 6IX
LOS252033	Drive Adapter, Center (2): 6IX	Losi Antriebsadapter :6IX	6IX - Adaptateur de cardan central (2)	Adattatore trasm. centrale (2): 6IX
LOS252034	Differential Pinion Gear: 6IX	Losi Differentialritzel:6IX	6IX - Pignon de différentiel	Pignone diff: 6IX
LOS252035	Snap Rings & Drive Pins: 6IX	Losi Sprengring und Mitnehmerstifte :6IX	6IX - Circlips et goupilles	Rondelle elast. e perni: 6IX
LOS252036	Drive Shaft (2): 6IX	Losi Antriebswelle (2) :6IX	6IX - Cardans (2)	Albero trasm (2): 6IX
LOS252037	Center Drive Shafts, F&R: 6IX	Losi Antriebswelle v/h/m :6IX	6IX - Cardans centraux av/arr	Alberi trasm. centrale, F&R: 6IX
LOS252043	Pinion Gear, 20T, MOD 1.5: 6IX	Losi Ritzel, 20 Z, 1.5 Modul: 6IX	6IX - Pignon 20T m1.5	Pignone, 20T, MOD 1.5: 6IX
LOS252044	Pinion Gear, 21T, MOD 1.5: 6IX	Losi Ritzel, 21 Z, 1.5 Modul: 6IX	6IX - Pignon 21T m1.5	Pignone, 21T, MOD 1.5: 6IX
LOS253011	Rod Ends, Shock Ends & Spring Cups: 6IX	Losi Dämpferendkappen und Federteller :6IX	6IX - Chapes et coupelles d'amortisseurs	Attacchi, term. ammort. e sedi molle: 6IX
LOS253012	Shock Rebuild Kit: 6IX	Losi Stoßdämpfer Reparaturset :6IX	6IX - Kit de réparation amortisseur	Kit ammort. rigenerato: 6IX
LOS253013	Shock Pistons (8): 6IX	Losi Stoßdämpferkolben :6IX	6IX - Pistons d'amortisseurs (8)	Pistoni ammort (8): 6IX
LOS253014	Spring, Medium (2): 6IX	Losi Stoßdämpferfedern medium :6IX	6IX - Ressort, médium (2)	Molla media (2): 6IX
LOS253015	Shock Shaft (2): 6IX	Losi Stoßdämpferkolben :6IX	6IX - Tige d'amortisseur (2)	Albero ammort (2): 6IX
LOS253016	Shock Body (2): 6IX	Losi Stoßdämpfergehäuse :6IX	6IX - Corps d'amortisseur (2)	Corpo ammort (2): 6IX
LOS253017	Shock Adjustment Nut (2): 6IX	Losi Stoßdämpfereinstellmutter :6IX	6IX - Bague de réglage d'amortisseur (2)	Dado regolaz. ammort (2): 6IX
LOS253018	Shock Cap, Top & Bottom (2): 6IX	Losi Stoßdämpferkappe oben und unten :6IX	6IX - Bouchons d'amortisseur sup/ inf (2)	Tappo ammort. superiore e inferiore (2): 6IX
LOS254014	Steering Spindle Set: 6IX	Losi Lenkspindelset :6IX	6IX - Fusées avant (2)	Set fusello sterzo: 6IX
LOS254015	Hinge Pin Braces: 6IX	Losi Querlenkerhalterset vorne :6IX	6IX - Renfort de cellules	Supp. perni cerniere: 6IX
LOS254016	Shock Tower Set, Front & Rear: 6IX	Losi Stoßdämpferbrücke vorne und hinten :6IX	6IX - Support d'amortisseurs av/arr	Set torre ammort. anter. e poster: 6IX
LOS254018	Hinge Pin Brace Plate: 6IX	Losi Querlenkerplatte :6IX	6IX - Protection de renfort de cellule	Piastra perno cerniera: 6IX
LOS254019	Suspension Arm, Upper & Lower, Front & Rear: 6IX	Losi Achschenkel vorne /hinten oben unten :6IX	6IX - Triangles de suspension sup/ inf, av/arr	Braccio sosp. super. e infer., anter. e poster.: 6IX
LOS254021	Sway Bar Set: 6IX	Losi Querstabilisator :6IX	6IX - Set de barres anti-roulis	Set barra antirollio: 6IX
LOS254022	Turnbuckle, 46mm x 5mm (2): 6IX	Losi Spannschraube 46mm x 5mm (2) :6IX	6IX - Biellette 46x5mm (2)	Tenditore, 46mm x 5mm (2): 6IX
LOS254023	Hinge Pin Set (4): 6IX	Losi Gewindestifte :6IX	6IX - Set d'axes de suspension (4)	Set perno cerniera (4): 6IX
LOS254024	Pivot Balls (10): 6IX	Losi Kugelköpfe (10):6IX	6IX - Rotules (10)	Sfere articolazioni (10): 6IX
LOS254025	Suspension & Spindle Pivot Ball: 6IX	Losi Aufhängung und Spindel Kugelkopf :6IX	6IX - Rotules de suspension et de fusées	Sfere articol. sospensioni e fuselli: 6IX

Part #	English	Deutsch	Français	Italiano
LOS255006	Set Screws (14) : 6IX	Losi Madenschrauben (14) :6IX	6IX - Assortiment de vis SHC (14)	Set viti (14) : 6IX
LOS255007	Screw Set (36): 6IX	Losi Madenschraubensortiment (36) :6IX	6IX - Assortiment de vis (36)	Set viti (36): 6IX
LOS256007	3.2 x 8 x 0.5mm Washer (10):6IX	Losi 3.2 x 8 x 0.5mm Unterlegscheibe (10) :6IX	6IX - Rondelles 3.2x8x0,5mm (10)	3.2 x 8 x 0.5mm rondella (10):6IX
LOS257003	8 x 16 x 5mm Ball Bearing (2): 6IX	Losi 8 x 16 x 5mm Kugellager :6IX	6IX - Roulements 8x16x5mm (2)	8 x 16 x 5mm cuscinetto (2): 6IX
LOS257004	10 x 19 x 5mm Ball Bearing (2): 6IX	Losi 10 x 19 x 5mm Kugellager (2) :6IX	6IX - Roulements 10x19x5mm (2)	10 x 19 x 5mm cuscinetto (2): 6IX
LOS257005	15 x 24 x 5mm Ball Bearing (2): 6IX	Losi 15 x 24 x 5mm Kugellager :6IX	6IX - Roulements 15x24x5mm (2)	15 x 24 x 5mm cuscinetto (2): 6IX
LOS350001	Audi R8 Body, Clear w/ Stickers: 6IX	Losi Audi R8 Karosserie Transparent mit Sticker:6IX	6IX - Carrosserie R8 transparente avec planche de décoration	Carrozzeria Audi R8, non verniciata c/ adesivi: 6IX
TLR5279	Silicone Diff Fluid, 3000CS	Silikon Differentialöl, 3000CS	Huile silicone pour différentiel 3000CS	Fluido silicone per diff., 3000CS
TLR5281	Silicone Diff Fluid, 7000CS	Silikon Differentialöl 7000 CS	Huile silicone pour différentiel 7000CS	Fluido silicone per diff., 7000CS
TLR5282	Silicone Diff Fluid, 10,000CS	Silikon Differentialöl 10000 CS	Huile silicone pour différentiel 10000CS	Fluido silicone per diff., 10,000CS
TLR5279	Silicone Diff Fluid, 3000CS	Silikon Differentialöl, 3000CS	Huile silicone pour différentiel 3000CS	Fluido silicone per diff., 3000CS

Optional Parts List • Optionale Teile • Liste des options • Elenco parti opzionali

Part #	English	Deutsch	Français	Italiano
LOS45011	Wheel, White (2): 6IX	Losi Rad weiss :6IX	6IX - Jante blanche (2)	Ruota, bianca (2): 6IX
LOS45012	Wheel, Silver (2): 6IX	Losi Rad silber :6IX	6IX - Jante argent (2)	Ruota, argento (2): 6IX
LOS252038	Pinion Gear, 15T, MOD 1.5: 6IX	Losi Ritzel, 15 Z, 1.5 Modul: 6IX	6IX - Pignon 15T m1.5	Pignone, 15T, MOD 1.5: 6IX
LOS252039	Pinion Gear, 16T, MOD 1.5: 6IX	Losi Ritzel, 16 Z, 1.5 Modul: 6IX	6IX - Pignon 16T m1.5	Pignone, 16T, MOD 1.5: 6IX
LOS252040	Pinion Gear, 17T, MOD 1.5: 6IX	Losi Ritzel, 17 Z, 1.5 Modul: 6IX	6IX - Pignon 17T m1.5	Pignone, 17T, MOD 1.5: 6IX
LOS252041	Pinion Gear, 18T, MOD 1.5: 6IX	Losi Ritzel, 18 Z, 1.5 Modul: 6IX	6IX - Pignon 18T m1.5	Pignone, 18T, MOD 1.5: 6IX
LOS252042	Pinion Gear, 19T, MOD 1.5: 6IX	Losi Ritzel, 19 Z, 1.5 Modul: 6IX	6IX - Pignon 19T m1.5	Pignone, 19T, MOD 1.5: 6IX
LOS252045	Pinion Gear, 22T, MOD 1.5: 6IX	Losi Ritzel, 22 Z, 1.5 Modul: 6IX	6IX - Pignon 22T m1.5	Pignone, 22T, MOD 1.5: 6IX
LOS353005	Spring,Hard (2): 6IX	Losi Federn hart (2) :6IX	6IX - Ressorts durs (2)	Molla, dura (2): 6IX
LOS353006	Spring, Soft (2): 6IX	Losi Federn weich (2) :6IX	6IX - Ressorts souples (2)	Molla, morbida (2): 6IX
DYNC2020	Prophet Sport Duo 50Wx2 AC Battery Charger	Dynamite Prophet Sport Duo 50Wx2 AC Ladegerät, EU	Chargeur Prophet Sport Duo 2 x 50W	Carica batterie AC (220V) Prophet Sport Duo 50Wx2
DYNC3810EC	Reaction HD 7.4V 5000mAh 2s 50C LiPo, Hard case: EC5	Reaction HD 7.4V 5000mAh 2s 50C LiPo, Hard case: EC5	Li-Po Reaction 2S 7.4V 5000mA 50C, boitier rigide, prise EC5	Reaction HD 7.4V 5000mAh 2s 50C LiPo, scatola rigida: EC5
DYNC3811EC	Reaction HD 11.1V 5000mAh 3s 50C LiPo, Hard case: EC5	Reaction HD 11.1V 5000mAh 3s 50C LiPo, Hard case: EC5	Li-Po Reaction 3S 11.1V 5000mA 50C, boitier rigide, prise EC5	Reaction HD 11.1V 5000mAh 3s 50C LiPo, scatola rigida: EC5

AUDI R8 LMS ULTRA FIA-GT3 AWD RTR

OWNER'S MANUAL | BEDIENUNGSANLEITUNG
MANUEL DE L'UTILISATEUR | MANUALE DELL'UTENTE

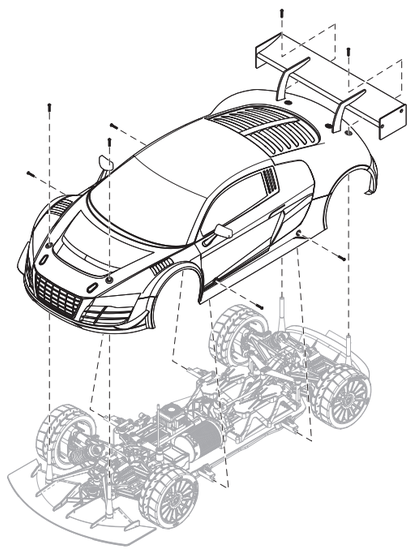

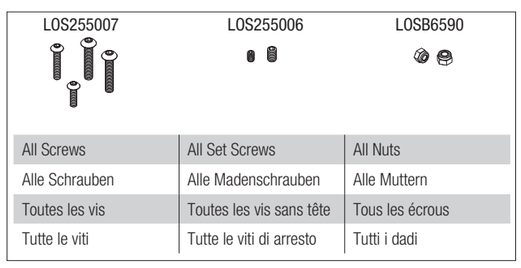

All Screws	All Set Screws	All Nuts
Alle Schrauben	Alle Madenschrauben	Alle Muttern
Toutes les vis	Toutes les vis sans tête	Tous les écrous
Tutte le viti	Tutte le viti di arresto	Tutti i dadi

Body Assembly • Karosserie Montage • Assemblage de la carrosserie • Montaggio della carrozzeria

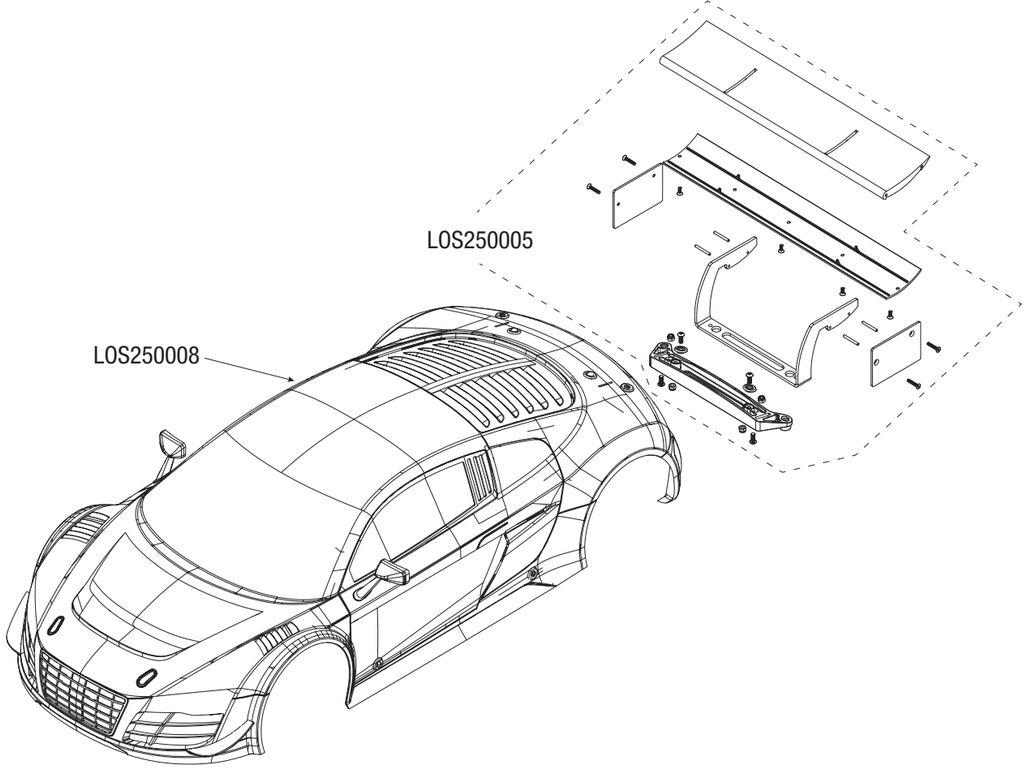

• Shock Assembly • Stoßdämpfer Montage • Assemblage d'un amortisseur • Gruppo ammortizzatore

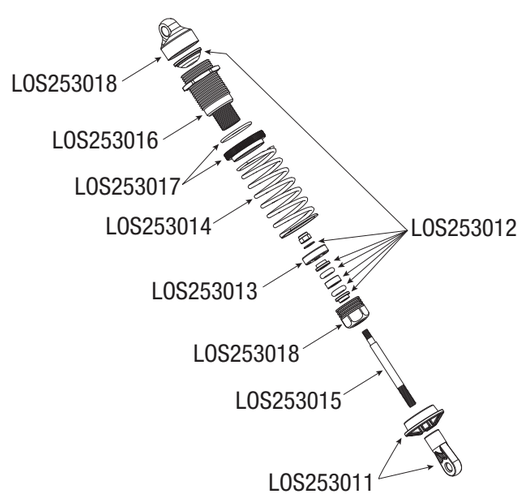

• Motor Assembly • Motor Montage • Assemblage du moteur • Gruppo motore

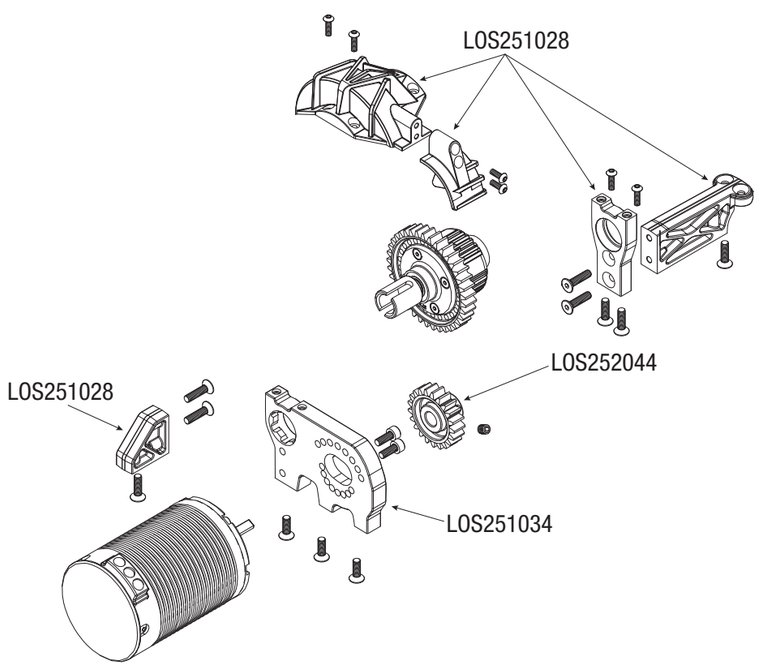

Steering Assembly • Lenkanordnung • Ensemble de direction • montaggio dello sterzo

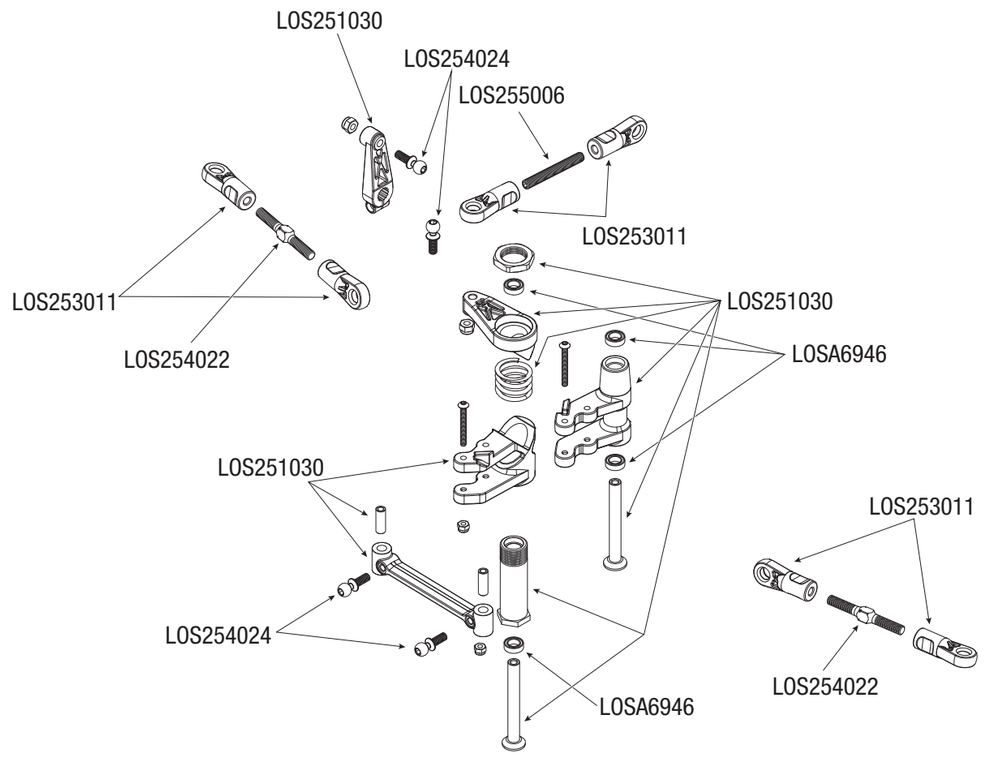

Front Assembly • Montage Front • Train avant • Gruppo anteriore

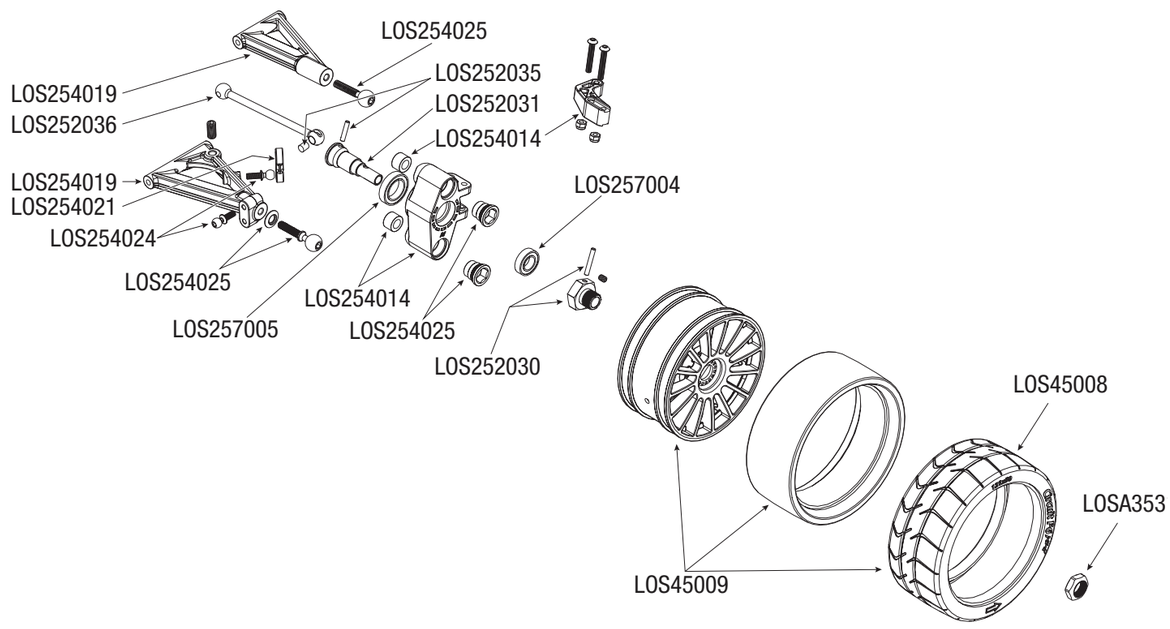

Rear Assembly • Montage Heck • Train arrière • Gruppo posteriore

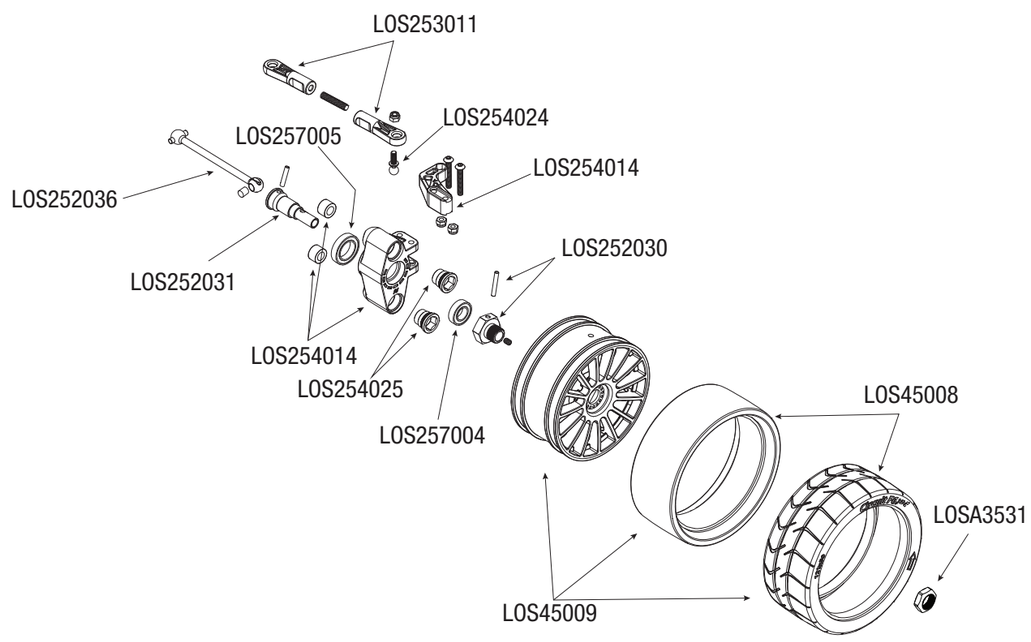

AUDI R8 LMS ULTRA FIA-GT3 AWD RTR

OWNER'S MANUAL | BEDIENUNGSANLEITUNG
MANUEL DE L'UTILISATEUR | MANUALE DELL'UTENTE

• Front Assembly • Montage Front
• Train avant • Gruppo anteriore

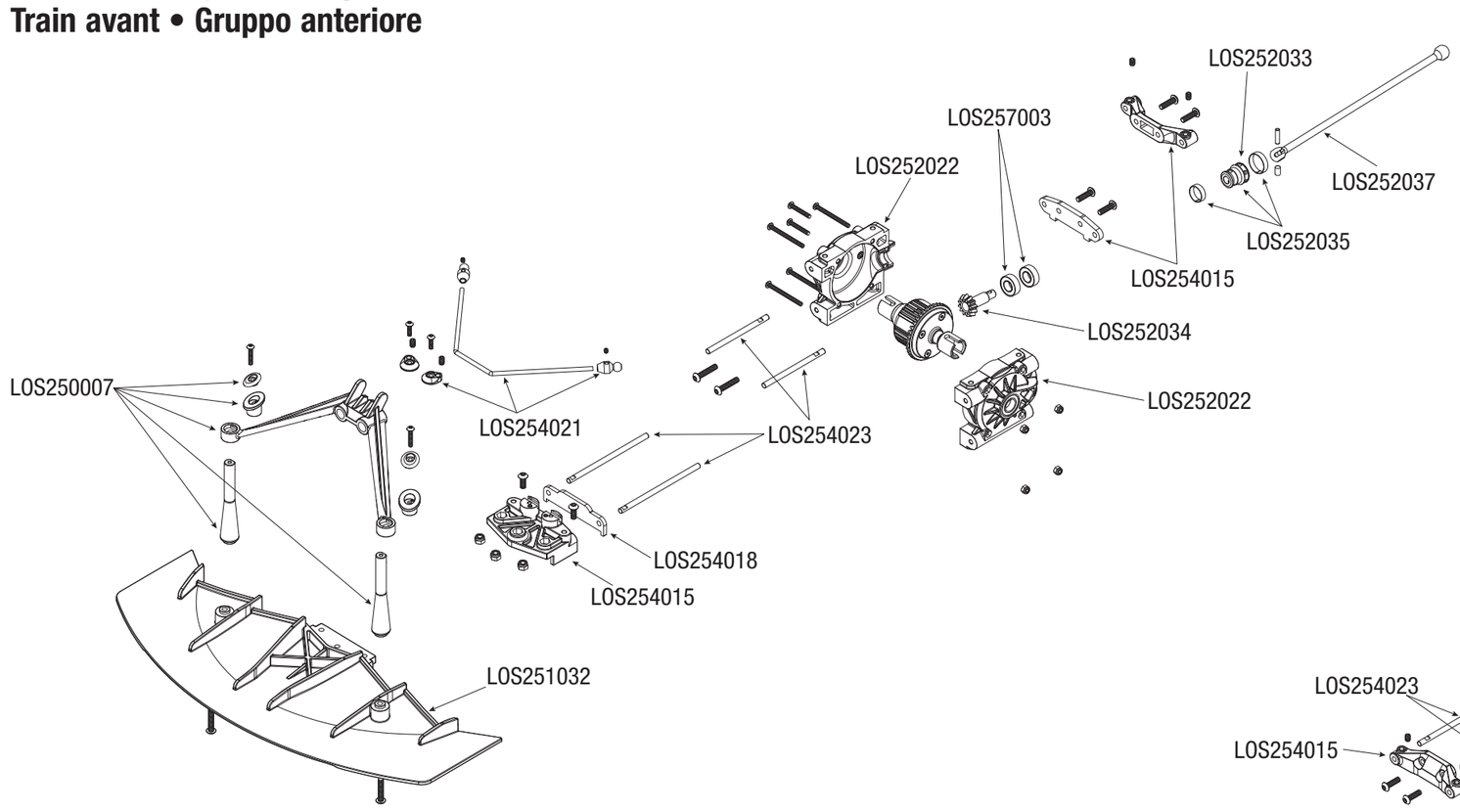

• Rear Assembly • Montage Heck
• Train arrière • Gruppo posteriore

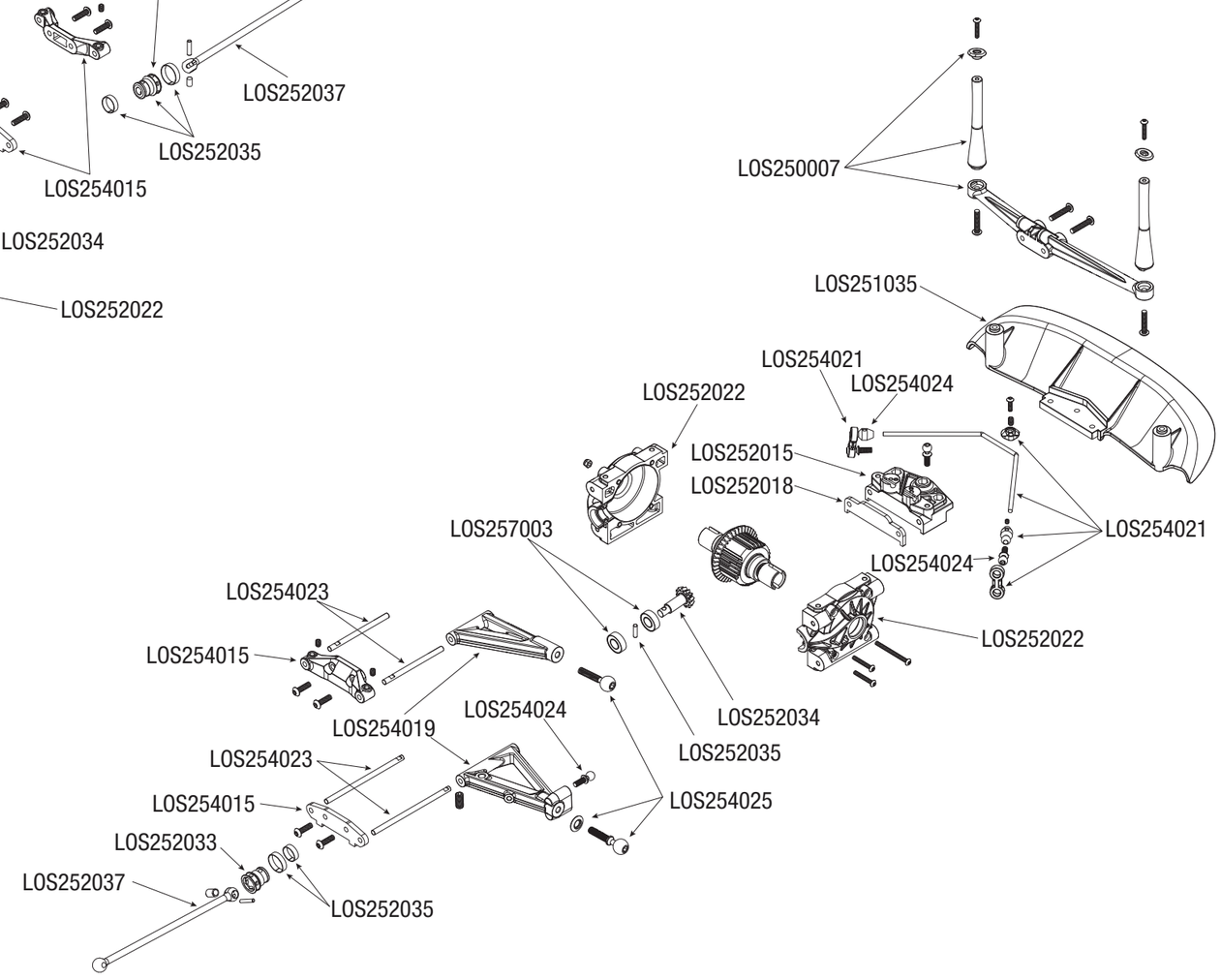

• Differential • Differential • DIFFÉRENTIEL • DIFFERENZIALE

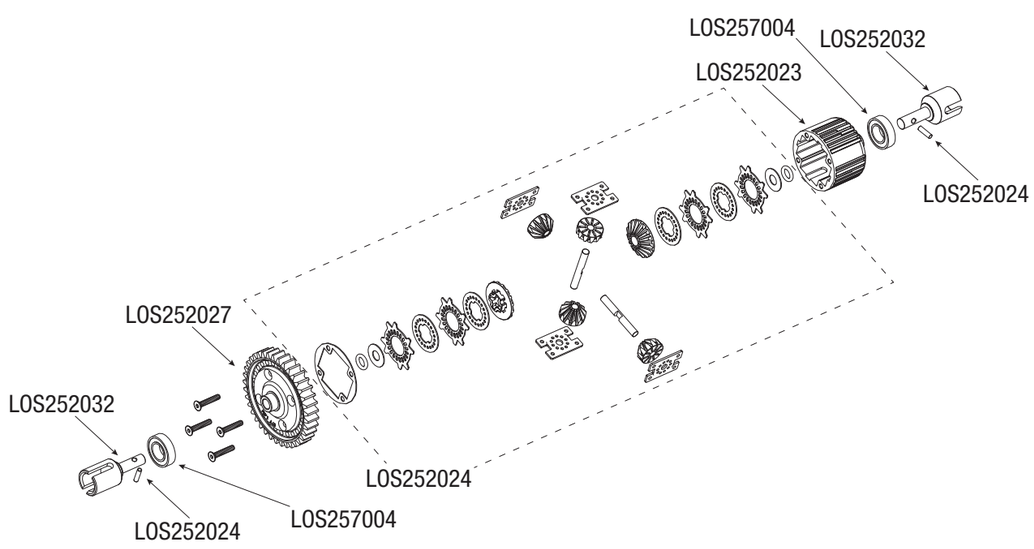

Front/Rear Diferential • Differenzial V/H • Differentiel AV/ARR • Differenziale Anteriore/Posteriore

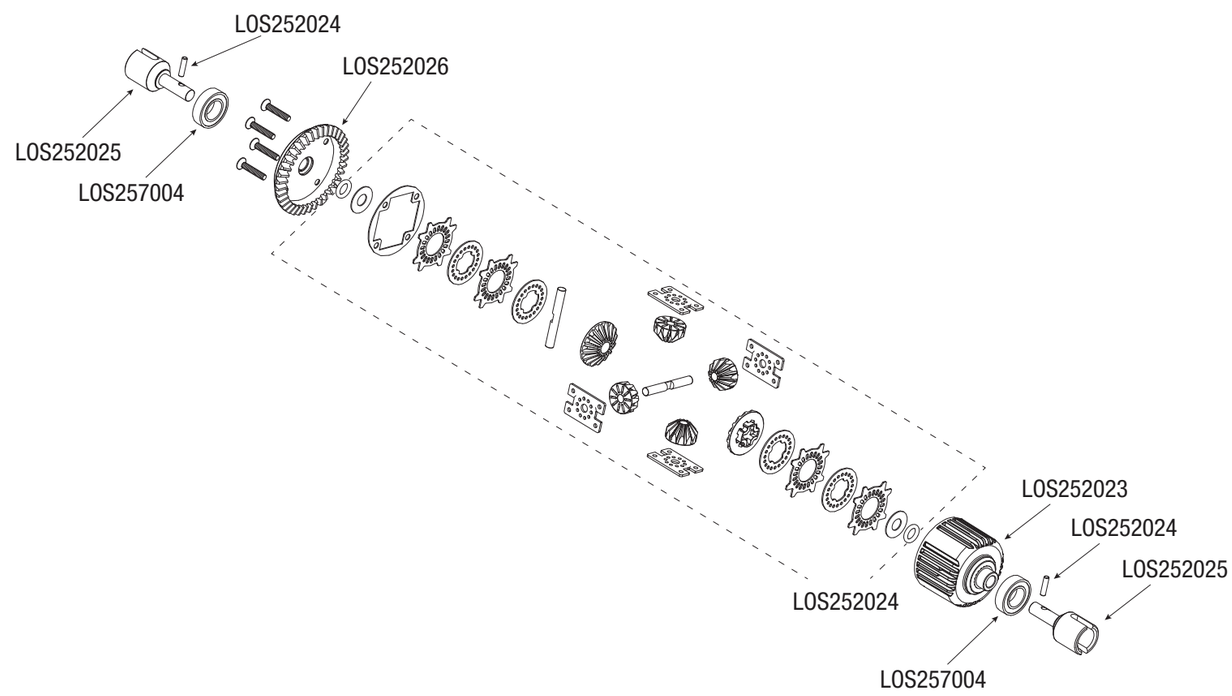

Chassis • Chassis • Châssis • Telaio

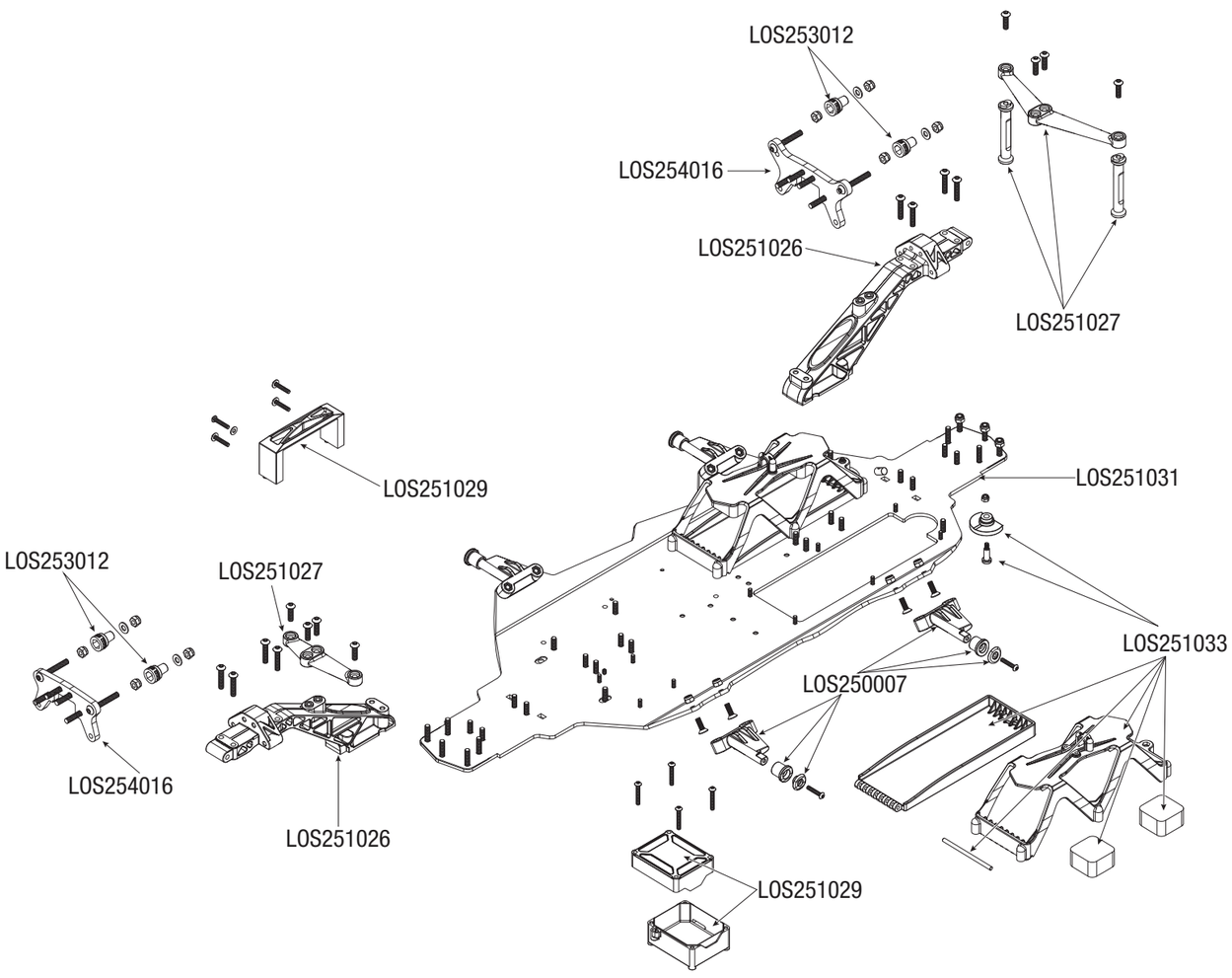

Created 07/15 40322.1

©2015 Horizon Hobby, LLC. Losi, AVC, Active Vehicle Control, EC5, DSMR , 6IX and the Horizon Hobby logo are trademarks or registered trademarks of Horizon Hobby, LLC.
The Spektrum trademark is used with permission of Bachmann Industries, Inc.
Trademarks, design patents and copyrights are used with the approval of the owner AUDI AG.
Trademarks, trim schemes, copyrights, designs and logos of the W Racing Team (WRT) and affiliated sponsors are used under license by Horizon Hobby, LLC.
All other trademarks, service marks and logos are property of their respective owners.
Patents pending.