3 Gallon Portable Air Compressor

User Manual

P/N 200-2696

Intertek
3062705

Please read and understand all instructions before use.
Retain this manual for future reference.

3 Gallon Portable Air Compressor

SPECIFICATIONS

Air Delivery	2.0 CFM @ 90 PSI
	3.0 CFM @ 40 PSI
Air Tank Capacity	3 Gallons (11.4 litres)
Max. Air Pressure	125 PSI
Cut-In Pressure	95 PSI
Cut-Out Pressure	125 PSI
Compressor Type	Direct Drive, Single Stage
Pump Style	Oil Free
Current Rating	12A
Voltage Rating	120V, 60Hz
Duty Cycle	50%
Noise Rating	82 dB

INTRODUCTION

This portable air compressor is ideal for light duty pneumatic tool applications and general household use.

SAFETY

WARNING! Read and understand all instructions before using this device. The operator must follow basic precautions to reduce the risk of personal injury and/or damage to the equipment.

Keep this manual for safety warnings, precautions, operating or inspection and maintenance instructions.

HAZARD DEFINITIONS

Please familiarize yourself with the hazard notices found in this manual. A notice is an alert that there is a possibility of property damage, injury or death if certain instructions are not followed.

DANGER! This notice indicates an immediate and specific hazard that will result in severe personal injury or death if the proper precautions are not taken.

WARNING! This notice indicates a specific hazard or unsafe practice that could result in severe personal injury or death if the proper precautions are not taken.

CAUTION! This notice indicates a potentially hazardous situation that may result in minor or moderate injury if proper practices are not taken.

NOTICE! This notice indicates that a specific hazard or unsafe practice will result in equipment or property damage, but not personal injury.

WORK AREA

1. Operate in a safe work environment. Keep your work area clean, well lit and free of distractions.
2. Keep anyone not wearing the appropriate safety equipment away from the work area.
3. Store the device properly in a safe and dry location. Keep out of the reach of children.
4. Do not install or use in the presence of flammable gases or liquids. Always operate compressor in a well-ventilated area. Locate the compressor at least 20 feet away from work area if spraying flammable materials.

PERSONAL SAFETY

WARNING! Wear personal protective equipment approved by the Canadian Standards Association (CSA) or American National Standards Institute (ANSI).

1. Wear personal protection equipment such as ANSI Z87.1 approved safety goggles, respirator, gloves, steel toe footwear or a hard hat as warranted by the work environment.
   a. This device can cause hearing damage. Wear hearing protection with an appropriate Noise Reduction Rating, especially if using it for extended periods.
2. Control the device, personal movement and the work environment to avoid personal injury or damage to the device.
3. Do not operate any device when tired or under the influence of drugs, alcohol or medications.

SPECIFIC SAFETY PRECAUTIONS

1. Risk of Bursting
   a. Serious injury or death may occur from an air tank explosion if the air tank(s) are not properly maintained or if modifications, alterations or repairs are attempted. Drain air tank(s) daily or after each use. Never drill into, weld, patch or modify the air tank(s). If a leak develops, replace the tank immediately or replace the entire compressor.
   b. Serious injury or death may occur if modifications are made to the pressure switch, pressure relief valve or other components that control the tank pressure. Never make adjustments to the components that control tank pressure. Do not make alterations to the factory operating pressure settings. Check operation of the pressure relief valve on a regular basis and never operate without a factory approved pressure relief valve.
   c. Check the manufacturer's maximum pressure rating for air tools and accessories. Compressor outlet pressure must be regulated so as to never exceed the maximum pressure rating of the tool.
2. Risk of Explosion or Fire
   Serious injury may occur if a fire is caused by overheating due to inadequate ventilation or restrictions to any of the compressor's ventilation openings. Never place objects against or on top of an air compressor. Always operate air compressor at least 18 in. away from any wall or obstruction. Always operate in a clean, dry and well-ventilated area.

3. Risk of Burn
   Serious burn injuries could occur from touching exposed metal parts such as the compressor head or motor during operation and even after the compressor is shut down for some time. Never touch any of the exposed metal parts during operation and for an extended period of time after the air compressor has shut down. Do not attempt maintenance on the unit until it has been allowed to completely cool.
4. Flying Objects
   a. Serious injury may occur from loose debris being propelled at high speeds from the compressed air stream. Always wear OSHA approved safety glasses to protect the eyes during operation of the air compressor.
   b. Never point the air stream or tools at any point of your body, other people or animals. Debris and dust may be ejected without warning. Always turn off the air compressor and drain tank pressure completely before attempting maintenance or attaching air tools. Release pressure slowly from the system.
5. Risk of Damage to Air Compressor or Property
   a. Failure to transport or operate the air compressor properly may result in major repair expenses. Always run compressor in a level, secure position that keeps it from tipping or falling during use.
   b. Do not operate without an air filter or in a corrosive environment.
   c. Always transport in a level position and use protective mats to keep truck beds clean, etc.
   d. In cold climates, drain the tank after each use to avoid ice build up.

GENERAL SAFETY PRECAUTIONS

Electrical Safety

WARNING! To reduce risk of electric shock, be certain that the plug is connected to a properly grounded receptacle.

1. Disconnect device from power source before cleaning, servicing, changing parts/accessories or when not in use.
2. Protect yourself against electric shocks when working on electrical equipment. Avoid body contact with grounded surfaces. There is an increased chance of electrical shock if your body is grounded.
3. Do not disconnect the power cord in place of using the AUTO/OFF switch on the device. This will prevent an accidental startup when the power cord is plugged into the power supply.
4. Do not alter any parts of the device or accessories. All parts and accessories are designed with built-in safety features that may be compromised if altered.
5. Make certain the power source conforms to requirements of your equipment.
6. To reduce the risk of electric shock, do not expose to rain or use on a wet surface. Store the compressor indoors.
7. Use time delay fuses with this product when the circuit is connected to a fuse box.
8. When wiring an electrically driven device, follow all electrical and safety codes, as well as the most recent Canadian Electrical Code (CE) and Canadian Centre for Occupational Health and Safety (CCOHS).
9. DO NOT use this device with a 2-prong wall receptacle.
   a. Choose an available 3-prong power outlet.
   b. Replace 2 prong outlet with a grounded 3-prong receptacle, installed in accordance with the CE Code and local codes and ordinances.

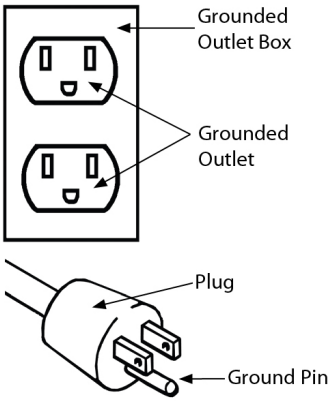

120 Volt / 15 Amp

Power Cord

1. Insert the power cord plug directly to the power supply whenever possible. Use extension cords or surge protectors only when the device's power cord cannot reach a power supply from the work area (see below).
   a. If an extension cord must be used, ensure it is at most 50 ft long and at least 12 gauge wire thickness.
2. Do not operate this device if the power cord is frayed or damaged as an electric shock may occur, resulting in personal injury or property damage.
   a. Inspect the device's power cord for cracks, fraying or other faults in the insulation or plug before each use.
   b. Discontinue use if a power cord feels more than comfortably warm while operating the device.
   c. Have the power cord replaced by a qualified service technician
3. Keep all connections dry and off the ground to reduce the risk of electric shock. Do not touch plug with wet hands.
4. Prevent damage to the power cord by observing the following:
   a. Do not pull on the cord to disconnect the plug from an outlet.
   b. Keep cord away from heat, oil, sharp edges or moving parts.
5. Do not allow people, mobile equipment or vehicles to pass over unprotected power cords.
   a. Position power cords away from traffic areas.
   b. Place cords in reinforced conduits.
   c. Place planks on either side of the power cord to create a protective trench.

USE AND CARE OF DEVICE

Use the correct device for the job. This device was designed for a specific function. Do not modify or alter this device or use it for an unintended purpose.

PARTS IDENTIFICATION

WARNING! Do not operate the device if any part is missing. Replace the missing part before operating. Failure to do so could result in a malfunction and personal injury.

Remove the parts and accessories from the packaging and inspect for damage. Make sure that all items in the parts list are included.

Contents:

- Air compressor
- 25 ft PE coil hose
- Blow gun with safety nozzle
- Inflation needle and adapter fitting
- Dual head tire chuck
- 1/4 in. female Quick coupler
- 1/4 in. NPT male and female QC plugs
- Thread tape

BASIC AIR COMPRESSOR COMPONENTS

Oil free air compressors are factory lubricated for life and do not require any oil.

The basic components of the air compressor are the electric motor, pump, pressure switch and tank.

The electric motor (A) powers the pump. The electric motor is equipped with an overload protector and an automatic reset. If the motor becomes overheated, the overload protector will shut it down to prevent damage to the motor. When the motor sufficiently cools, it will automatically reset.

The pump (A) compresses the air and discharges it into the tank.

The tank (B) stores the compressed air.

The pressure switch (C) shuts down the motor when the air pressure in the tank reaches the cut-out pressure. As compressed air is used and the pressure level in the tank drops to the cut-in pressure, the pressure switch restarts the motor automatically, without warning and the pump resumes compressing air.

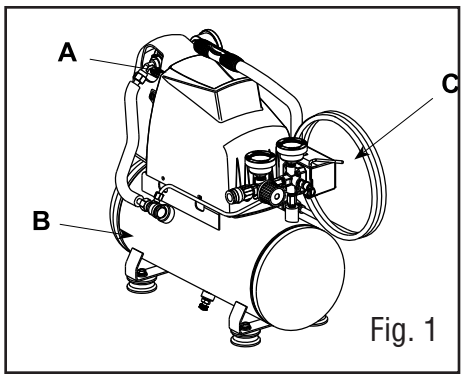

Fig. 1

COMPRESSOR CONTROLS

A. AUTO/OFF Switch
This switch turns on the compressor. It is operated manually, but when in the ON position, it allows the compressor to start up or shut down automatically, without warning, upon air demand. ALWAYS set this switch to OFF when the compressor is not being used, and before unplugging the compressor.

B. Pressure Relief Valve
The air compressor is equipped with a pressure relief valve that is designed to discharge tank pressure at a predetermined setting when a systems failure occurs. Check the pressure relief valve periodically by pulling on the ring only when the tank pressure is completely drained. The spring loaded valve should move freely within the pressure relief valve body. An inoperable pressure relief valve could allow an excessive amount of tank pressure to build causing the air tank to catastrophically rupture or explode. Do not tamper with or attempt to eliminate the pressure relief valve.

C. Tank Pressure Gauge
This gauge measures the pressure level of the air stored in the tank. It is not adjustable by the operator, and does not indicate line pressure.

D. Air Pressure Regulator
This air pressure regulator enables you to adjust line pressure to the tool you are using. Turn the knob clockwise to increase pressure, and counterclockwise to decrease pressure.

E. Regulated Pressure Gauge
This gauge measures the regulated outlet pressure.

F. Air Line Outlet
Connect an air hose to this outlet.

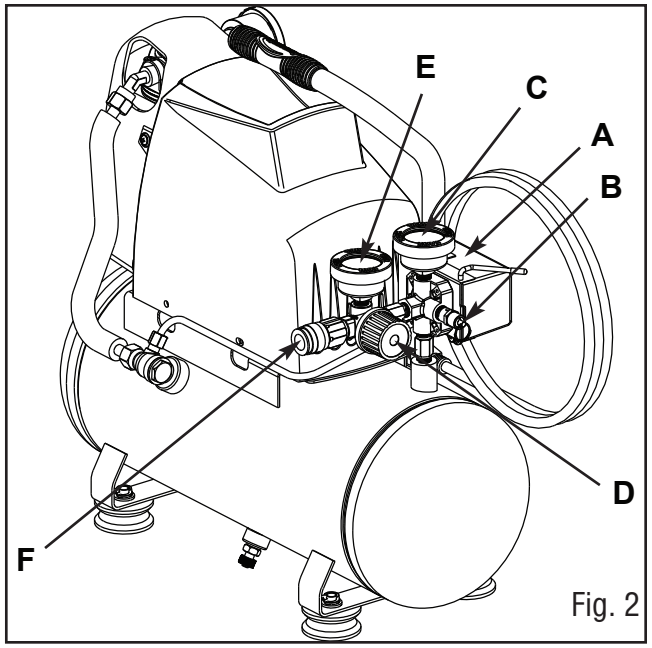

Fig. 2

ASSEMBLY

This unit is preassembled.

Location Installation

Locate the compressor according to the following guidelines:

1. Position the compressor near a grounded electrical outlet. Avoid using an extension cord; use a longer hose instead.
2. The flywheel side of the compressor must be at least 12 inches (30 cm) from any wall or obstruction, in a clean, well-ventilated area, to ensure sufficient air flow and cooling.
3. In cold climates, locate the compressor in a heated building to reduce problems with lubrication, motor starting, and freezing of water condensation.
4. The compressor must be level to ensure proper lubrication of the pump and good drainage of the moisture in the tank.

OPERATION

PRE-START CHECKLIST

1. Always operate the compressor in a level position to allow the tank to drain.
2. Inspect/clean/change intake elements on a regular basis. The ingestion of dirt into the pump is the primary cause of premature wear. Check intake filters daily.
3. Check tension of bolts and hardware on a regular basis. Operation of any equipment with loose bolts and/or fittings will lead to excessive vibration and the premature failure of the compressor system control components.
4. Drain moisture from the air tank daily. Water is a natural byproduct of compressed air. Drain the air tank after each use to combat internal tank corrosion. Keep drain valves open if storing compressor for any length of time.

DAILY START UP

WARNING! High temperatures are generated by the electric motor and the pump. To prevent burns or other injuries, DO NOT touch the compressor while it is running. Allow it to cool before handling or servicing. Keep children away from the compressor at all times.

WARNING! When adjusting from a higher to a lower pressure, turn the knob anticlockwise past the desired setting, then turn clockwise to reach the desired pressure. Do not exceed operating pressure of the tool or accessory being used.

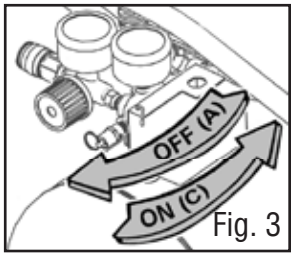

Fig. 3

1. Turn the pressure switch to the OFF position (A). (Fig. 3)
2. Close the tank drain valve (D). (Fig. 4)
3. Plug in the power cord.
4. Turn the pressure switch to the AUTO position (C).
5. Adjust the air pressure regulator to the working pressure of the tool being used.

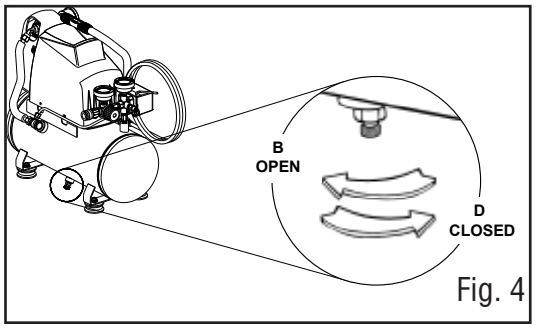

Fig. 4

SHUTDOWN

1. Turn the pressure switch to the OFF position (A).
2. Unplug the power cord.
3. Reduce pressure in the tank by slowly opening the drain valve at the bottom of the tank (B). The escaping air will also blow condensation out. Leave the drain valve open until the next use.

MAINTENANCE

WARNING! Only qualified service personnel should repair the device. An improperly repaired device may present a hazard to the user and/or others.

CAUTION! Always unplug or shut down your compressor and drain the air tank completely before attempting any type of maintenance. Wait for compressor to cool before servicing.

1. Maintain the device with care. A device in good condition is efficient, easier to control and will have fewer problems.
2. Inspect the device components periodically. Repair or replace damaged or worn components.
3. Follow instructions for lubricating and changing accessories.
4. Drain tank of moisture after each day's use. If unit will not be used for a while, it is best to leave drain valve open until such time as it is to be used. This will allow moisture to completely drain out and help prevent corrosion on the inside of tank (Fig. 4).
5. Inspect the device fittings, alignment and hoses periodically. Have damaged or worn components repaired or replaced by an authorized technician.
   a. Pull the pressure relief valve daily to ensure that it is operating properly and to clear the valve of any possible obstructions.
   b. Check that all connections are tight and don't leak.
6. Maintain the device's label and nameplate. These carry important information. If unreadable or missing, contact Princess Auto Ltd. for replacements.

LUBRICATION

The oil free air compressor is factory lubricated for life and does not require any oil for the pump.

MAINTENANCE SCHEDULE

Recommendation	Daily	Weekly	Monthly	Quarterly	Annually
Drain Moisture from Tank(s)	X				
Inspect Filter(s)	X				
Check for Unusual Noise or Vibration	X				
Check for Air Leaks	X				
Clean Exterior of Air Compressor		X			
Tighten/Retorque Bolts		X			
Check Operation of Pressure Relief Valve		X			
Clean/Change Filter			X		
Perform Pump Up Time Test			X		
Check Operation of System Controls				X	
Check Air Tank(s) for Dents/Leaks				X	
Inspect Tank for Rust, Pinholes, or other Imperfections.					X

STORAGE

Before storing the compressor for a prolonged period, use an air blowgun to clean all dust and debris from the compressor. Disconnect the power cord and coil it up on the handle. Open the drain valve to release all pressure from the tank. This will also drain all moisture from the tank. Clean the filter element and filter housing; replace the element if necessary. Drain the oil from the pump crankcase and replace it with new oil. Cover the entire unit to protect it from moisture and dust.

DISPOSAL

Recycle a device damaged beyond repair at the appropriate facility.

TROUBLESHOOTING

Contact Princess Auto Ltd. for a solution if the device does not function properly or parts are missing. If unable to do so, have a qualified technician service the device.

Problem(s)	Possible cause(s)	Suggested solution(s)
Low pressure or not enough air or compressor does not stop.	Tank drain valve is open.	Close drain valve.
	Fittings leak.	Check fittings with soapy water. Tighten or reseal leaking fittings. DO NOT OVERTIGHTEN.
	Restricted air intake.	Clean or replace intake filter element.
	Prolonged excessive use of air.	Decrease amount of air used.
	Compressor not large enough.	Check air requirement of accessory. If it is higher than CFM and pressure supplied by compressor, you need a larger compressor. Most accessories are rated at 25% of actual CFM while running continuously.
	Hole in air hose.	Check and replace if necessary.
	Tank leaks.	Immediately replace tank. DO NOT attempt to repair.
	Blown seals.	Replace seals.
	Valve leaks.	Replace valve.
	Leaking or worn piston.	Replace piston.
Air leaks from regulator or regulator does not regulate pressure.	Dirty or damaged regulator internal parts.	Replace regulator or internal parts.
Regulated pressure gauge reading drops when air accessory is being used.	This is normal.	If pressure drops too low, adjust regulator while accessory is used.
	Compressor not large enough.	Check air requirement of accessory. If it is higher than CFM and pressure supplied by compressor, you need a larger compressor. Most accessories are rated at 25% of actual CFM while running continuously.
Pressure relief valve opens.	Tank pressure exceeded normal operating pressure.	Replace pressure switch.
	Pressure switch stuck.	Replace pressure switch.

Problem(s)	Possible cause(s)	Suggested solution(s)
Motor will not run.	Tank pressure exceeds preset pressure switch limit.	Motor will start automatically when tank pressure drops below the cut-in pressure of pressure tank.
	Fuse blown or circuit breaker tripped (make sure the thermal overload switch has not tripped. The motor has a built-in thermal cut-out that trips to protect the motor from damage due to overheating).	Replace blown fuse or reset circuit breaker. Do not use fuse or circuit breaker with higher rating than specified for your branch circuit. To reset the motor overload, turn the pressure switch AUTO/OFF lever to the OFF position and unplug the unit from the power outlet. Allow 10 minutes minimum for motor overload cut-out to cool and reset. Unit can then be plugged in and re-started.
		Check for proper fuse. A fuse type T, such as a Fusetron, is acceptable.
		Check for low voltage and proper extension cord size.
		Disconnect other applications from circuit. Operate compressor on a dedicated circuit.
	Check valve stuck open.	Remove and clean or replace.
	Extension cord is too long, too light gauge or damaged.	Replace extension cord with another one that is at most 50 ft long and at least 12 gauge.
	Loose electrical connections.	Contact Princess Auto Ltd. for a solution.
	Paint spray on internal motor parts.	Do not operate compressor in the paint spray area. Contact Princess Auto Ltd. for a solution.
	Possible defective motor.	Contact Princess Auto Ltd. for a solution.

PARTS BREAKDOWN

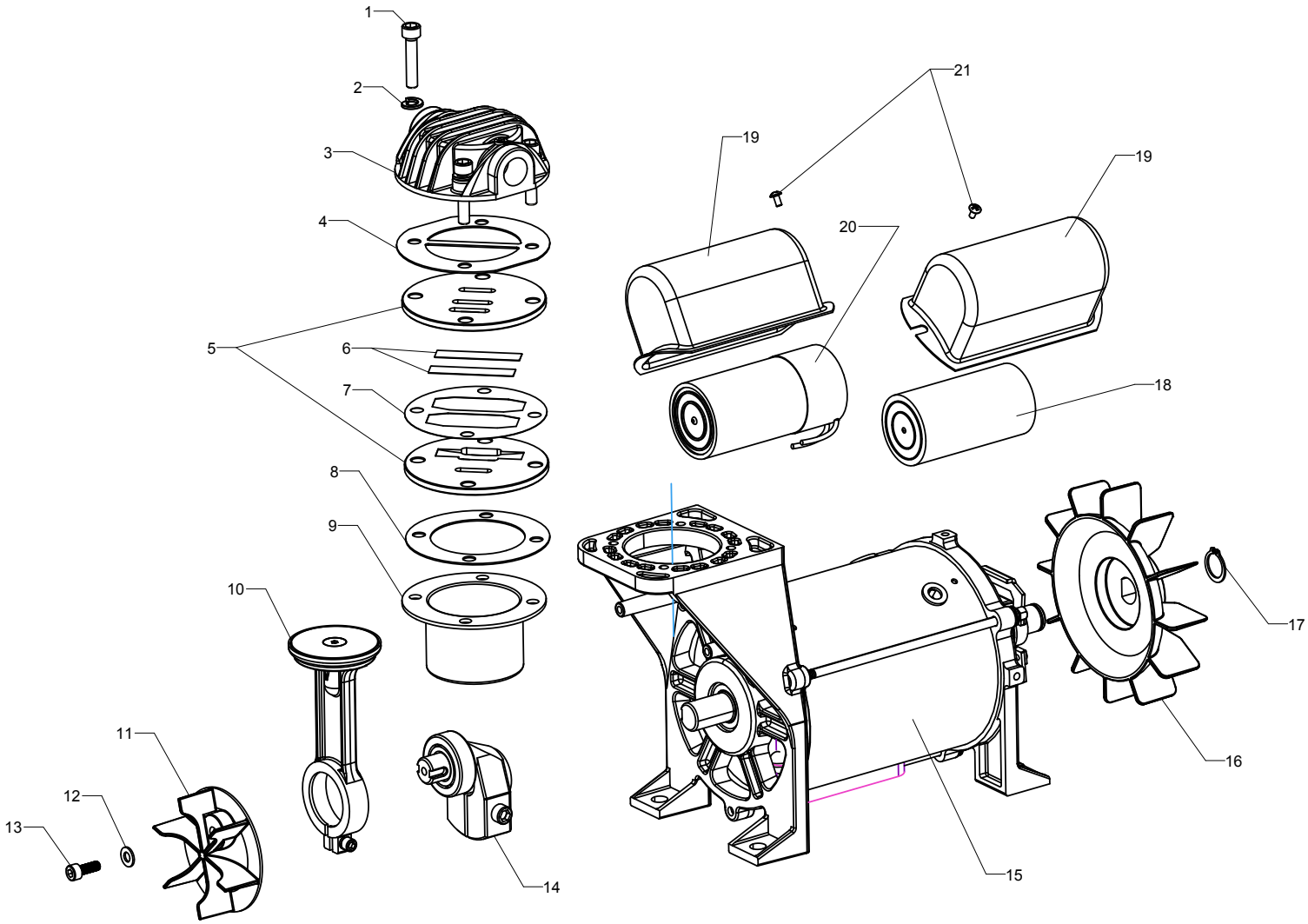

PARTS LIST - MOTOR

PART #	DESCRIPTION	QTY	KIT #	PART IDENTIFIER
1	Screw, SHC M6 x 1.0 x 30 mm	4		
2	Washer, Lock M6	4		
3	Head, Cylinder	1		E100227
4	Gasket, Head	1	1&2	
5	Plate, Valve	2	1	
6	Valve, Reed	2	1	
7	Gasket, Valve Plate	1	1&2	
8	Gasket, Cylinder	1	1&2	
9	Cylinder	1	1	
10	Assembly, Piston F1	1	1	
11	Fan, Pump	1		E100776
12	Washer, Flat M5	1		
13	Screw, SHC M5 x 0.7 x 14 mm	1		
14	Assy, Eccentric Screw & Bearing 6202	1	3	
15	Assy, Motor/Pump Housing F1	1		
16	Fan, Motor Cooling	1		E100860
17	Ring, Retainer, 15 mm	1		
18	Capacitor, Running (Motor-40µ F/250VAC)	1		E104277
19	Cover, Capacitor (Metal)	2		E101561
20	Capacitor, Starting (Motor-200µ F/125VAC)	1		E104276
21	Screw, PH M3 x 0.5 x 6 mm	4		
22 to 25	---			

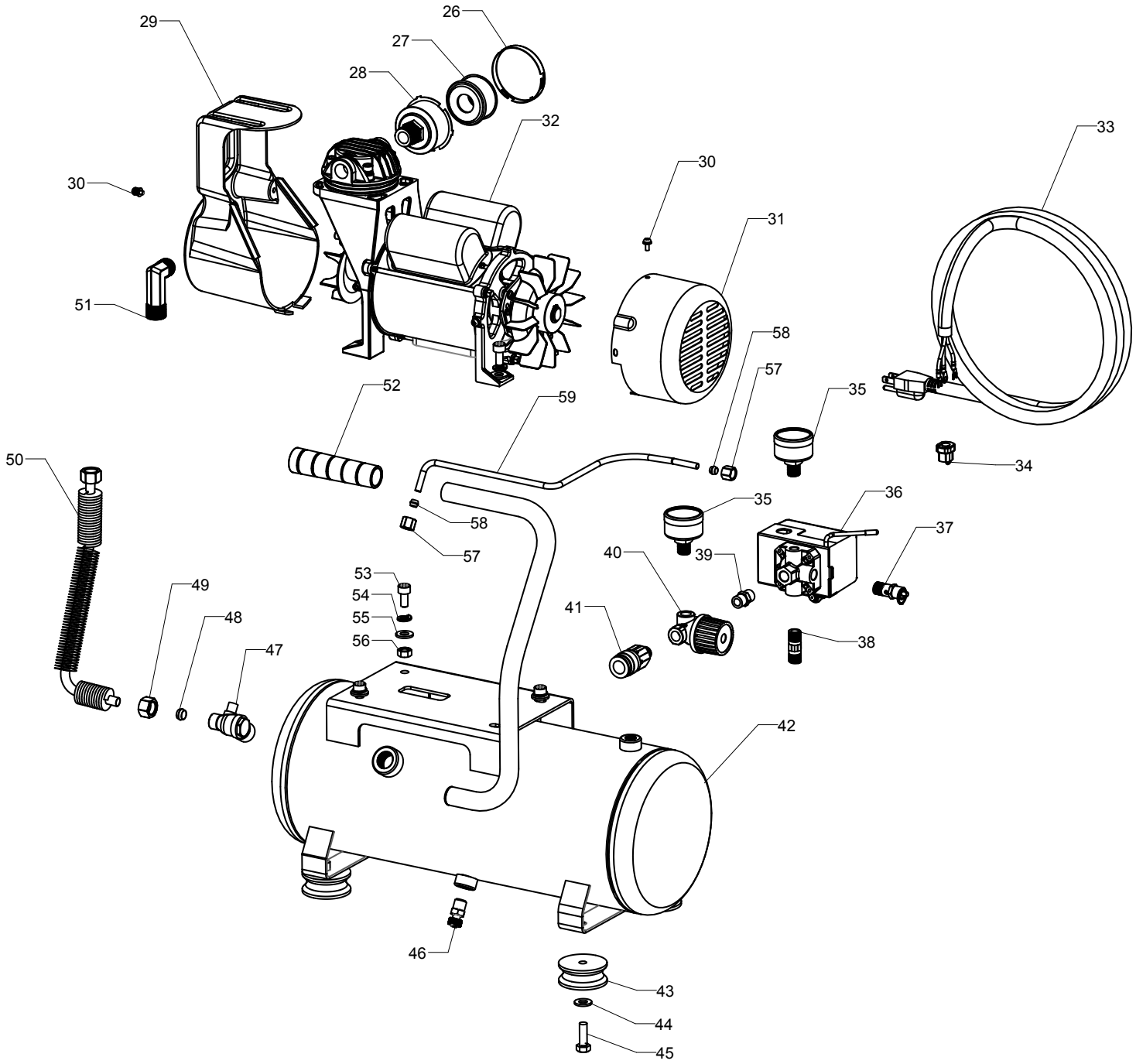
29
26
27
28
32
30
51
30
31
33
58
57
35
52
59
34
50
35
36
58
57
37
40
39
53
54
55
56
49
48
47
41
38
42
46
43
44
45

PARTS LIST - COMPRESSOR

PART #	DESCRIPTION	QTY	KIT #	PART IDENTIFIER
26	Base, Air Filter	1	4	
27	Element, Air Filter	1	4	E100435
28	Cap, Air Filter	1	4	
29	Shroud, F1 Pump (Mini)	1		E101716
30	Screw, PH M4 x 0.7 x 8 mm w/ Captured Lock Washer	5		
31	Shroud, Rear Motor	1		E101562
32	Assy, F1 Pump/ Motor		5	
33	Cord, Power, 16/3 AWG, Length 6 ft Type ST	1		E101340
34	Restraint, 16/3 AWG ST Power Cord	1		E101802
35	Gauge, Pressure 1-1/2 in.	2		E103339
36	Switch, Pressure 125 PSI	1		E100957
37	Valve, Pressure Relief	1		E102595
38	Nipple, 1/4 in. MNPT x 35 mm	1		E100853
39	Nipple, 1/4 in. MNPT x 27 mm	1		E100595
40	Regulator, 1/4 in. FNPT Left Flow (Black)	1		E100971
41	Coupling, Quick Connect 1/4 in. MNPT	1		E102822
42	Assy, Tank Weldment	2		
43	Isolator	4		E104310
44	Washer, Flat M8	4		
45	Screw, HH M8 x 1.25 x 25 mm Self Tapping	4		
46	Valve, Drain Multi-Turn	2		E100098
47	Valve, Check, 90 Degree Right	2		E100898
48	Ferrell, 3/8 in. Comp.	2	6	
49	Nut, 3/8 in. Comp.	2	6	
50	Assy, Finned Outlet Tube, 3/8 in. Comp.	1	6	
51	Fitting, Elbow 3/8 in. MNPT x 3/8 in. Comp.	2		E101207
52	Grip, Slide on 20 mm	2		E100097
53	Screw, SHC M8 x 1.25 x 16 mm	2		
54	Washer, Lock M8	2		
55	Washer, Flat M8	1		
56	Nut, M8 x 1.25	1		
57	Nut, 1/4 in. Comp.	1	7	
58	Ferrel, 1/4 in. Comp.	1	7	
59	Tube, 1/4 in. Pressure Relief (Formed)	1	7	

PARTS LIST - KIT

KIT #	KIT NAME	PART #	ORDER #
1	Kit, Pump Rebuild	4-10	E105013
2	Kit, Gasket	4,7-8	E101719
3	Kit, Eccentric	14	E104743
4	Kit, Air Filter	26-28	E100794
5	Kit, F1B2 Small Pump Fan w/ Right Outlet	1-21, 32	E103362
6	Kit, 3/8 in. Outlet Tube Finned	48-50	E104596
7	Kit, 1/4 in. Pressure Relief Tube	57-59	E104595

Compresseur d'air portatif de 3 gal

Manuel d'utilisateur

P/N 200-2696

Intertek
3062705

Vous devez lire et comprendre toutes les instructions avant d'utiliser l'appareil.
Conservez ce manuel afin de pouvoir le consulter plus tard.

Compresseur d'air portatif de 3 gal

SPÉCIFICATIONS

Diffusion d'air	2,0 pi cubes/min à 90 lb/po carré
	3,0 pi cubes/min à 40 lb/po carré
Capacité du réservoir d'air	11.4 L (3 gal)
Pression d'air max.	125 lb/po carré
Pression d'enclenchement	95 lb/po carré
Pression de déclenchement	125 lb/po carré
Type de compresseur	Entraînement direct, à un étage
Style de pompe	Sans huile
Courant nominal	12 A
Tension nominale	120 V, 60 Hz
Cycle de service	50%
Indice nominal de bruit	82 dB

INTRODUCTION

Ce compresseur d'air portatif est idéal pour les applications légères nécessitant un outil pneumatique et les utilisations domestiques générales.

SÉCURITÉ

AVERTISSEMENT ! Veuillez lire et comprendre toutes les instructions avant d'utiliser cet appareil. L'utilisateur doit respecter les précautions de base lorsqu'il utilise cet appareil afin de réduire le risque de blessure ou de dommage à l'équipement.

Conservez ce manuel qui contient les avertissements de sécurité, les précautions, les instructions de fonctionnement ou d'inspection et d'entretien.

DÉFINITIONS DE DANGER

Veuillez-vous familiariser avec les avis de danger qui sont présentés dans ce manuel. Un avis est une alerte indiquant qu'il existe un risque de dommage à la propriété, de blessure ou de décès si on ne respecte pas certaines instructions.

DANGER ! Cet avis indique un risque immédiat et particulier qui entraînera des blessures corporelles graves ou même la mort si on omet de prendre les précautions nécessaires.

AVERTISSEMENT ! Cet avis indique un risque particulier ou une pratique non sécuritaire qui pourrait entraîner des blessures corporelles graves ou même la mort si on omet de prendre les précautions nécessaires.

ATTENTION ! Cet avis indique une situation possiblement dangereuse qui peut entraîner des blessures mineures ou modérées si on ne procède pas de la façon recommandée.

AVIS ! Cet avis indique un risque particulier ou une pratique non sécuritaire qui entraînera des dommages au niveau de l'équipement ou des biens, mais non des blessures corporelles.

AIRE DE TRAVAIL

1. Travaillez dans un environnement de travail sécuritaire. Gardez votre aire de travail propre, bien éclairée et exempte de toute distraction.
2. Assurez-vous que les personnes qui ne portent pas l'équipement de sécurité approprié ne se trouvent pas à proximité de l'aire de travail.
3. Rangez l'appareil correctement dans un lieu sécurisé et sec. Gardez les appareil hors de la portée des enfants.
4. N'installez pas et n'utilisez pas en présence de gaz ou de liquides inflammables. Utilisez toujours le compresseur dans un endroit bien aéré. Placez le compresseur à au moins 20 pi de l'aire de travail si vous vaporisez des matières inflammables.

SÉCURITÉ PERSONNELLE

ATTENTION ! Portez de l'équipement de protection personnelle homologué par l'Association canadienne de normalisation (CSA) ou l'American National Standards Institute (ANSI).

1. Portez un équipement de protection individuel, comme des lunettes de sécurité approuvées ANSI Z87.1, un appareil respiratoire, des gants, des chaussures à embout d'acier ou un casque de protection lorsque le milieu de travail le justifie.
   a. Cet appareil peut causer des dommages à l'ouïe. Portez un dispositif de protection anti-bruit présentant une cote de réduction du bruit adéquate en fonction du niveau de décibels.
2. Gardez le contrôle de l'appareil, de vos mouvements et de l'environnement de travail pour éviter les blessures ou le bris de l'appareil.
3. N'utilisez pas d'appareil si vous êtes fatigué ou sous l'effet de drogues, d'alcool ou de médicaments.

CONSIGNES DE SÉCURITÉ SPÉCIFIQUES

1. Risque d'éclatement
   a. Des blessures graves ou la mort peuvent survenir en cas d'explosion du réservoir d'air si celui-ci n'est pas bien entretenu ou si on tente de procéder à des modifications, des altérations ou des réparations. Videz le réservoir d'air tous les jours ou après chaque utilisation. Ne percez, soudez, rapiécez ou modifiez jamais le réservoir d'air. Remplacez immédiatement le réservoir ou remplacez le compresseur au complet si une fuite apparaît.
   b. Des blessures graves ou la mort peuvent survenir si on modifie le pressostat, la soupape de décharge de

pression ou d'autres composants qui contrôlent la pression du réservoir. N'ajustez jamais les composants qui commandent la pression du réservoir. N'apportez aucune modification aux réglages de la pression d'utilisation effectués en usine. Vérifiez régulièrement le fonctionnement de la soupape de décharge et n'utilisez jamais le système dans une soupape de décharge approuvée par l'usine.

c. Consultez la pression nominale maximale du fabricant en ce qui concerne les outils pneumatiques et accessoires. La pression de sortie du compresseur doit être réglée de façon à ne jamais dépasser la pression nominale maximale de l'outil.

2. Risque d'explosion ou d'incendie
   Des blessures graves peuvent se produire si un incendie est causé par la surchauffe en raison d'une ventilation insuffisante ou de restrictions au niveau d'un des orifices de ventilation du compresseur. Ne placez jamais d'objets contre ou sur un compresseur d'air. Utilisez toujours le compresseur d'air au moins à 12 po de tout mur ou obstruction. Utilisez toujours dans un endroit propre et sec et bien aéré.
3. Risque de brûlure
   Des brûlures graves peuvent survenir si on touche les pièces de métal exposées, comme la tête du compresseur ou le moteur en cours de marche, et ce, même après avoir arrêté le compresseur pendant un certain temps. Ne touchez jamais une pièce de métal exposée en cours de fonctionnement et pour un temps prolongé après avoir arrêté le compresseur d'air. Ne tentez pas d'entretenir l'appareil à moins de l'avoir laissé se refroidir complètement.
4. Objets propulsés
   a. Des blessures graves peuvent se produire si des débris sont propulsés à haute vitesse dans le jet d'air du compresseur. Portez toujours des lunettes de sécurité approuvés OSHA afin de vous protéger les yeux lorsque vous utilisez le compresseur d'air.
   b. Ne dirigez jamais le jet d'air ou les outils vers votre corps, d'autres individus ou des animaux. Des débris et de la poussière peuvent être éjectés sans avertissement. Arrêtez toujours le compresseur d'air et évacuez complètement la pression du réservoir avant de tenter de procéder à l'entretien ou de fixer des outils pneumatiques. Évacuez doucement la pression du système.
5. Risque de dommage au compresseur d'air ou aux biens
   a. À défaut de transporter ou d'utiliser le compresseur d'air correctement, il peut en résulter des dépenses majeures en réparations. Faites toujours fonctionner le compresseur au niveau et dans une position fixe pour l'empêcher de basculer ou de tomber en cours d'utilisation.
   b. N'utilisez pas dans un filtre à air ou dans un environnement corrosif.
   c. Transportez toujours au niveau et utilisez des tapis de protection pour que la plateforme du camion demeure propre, etc. Fixez solidement le compresseur. Libérez la pression du réservoir avant de le transporter.
   d. Dans les climats froids, videz le réservoir après chaque utilisation afin d'éviter l'accumulation de glace.

Sécurité en électricité

AVERTISSEMENT ! Pour réduire les risques de choc électrique, assurez-vous que la fiche est branché dans une prise de courant correctement mise à la masse.

1. Déconnectez l'appareil de la source d'énergie avant le nettoyage, l'entretien, le remplacement de pièces ou d'accessoires ou lorsqu'il n'est pas utilisé.
2. Protégez-vous contre les chocs électriques lorsque vous travaillez en présence d'équipement électrique. Évitez le contact entre votre corps et les surfaces reliées à la terre. Il y a un risque plus élevé de choc électrique si votre corps est mis à la terre.
3. Ne débranchez pas le cordon d'alimentation au lieu d'utiliser le commutateur de AUTO/ARRÊT sur l'appareil.

Ceci permet d'éviter une mise en marche involontaire lorsque vous branchez le cordon d'alimentation dans la source d'énergie.

4. Ne modifiez aucune partie de l'appareil ou des accessoires. Toutes les pièces et tous les accessoires sont conçus avec des dispositifs de sécurité intégrés qui seront compromis s'ils sont modifiés.
5. Assurez-vous que la source d'énergie est conforme aux exigences de votre équipement.
6. Afin d'éviter le risque de choc électrique, n'exposez pas le compresseur à la pluie et ne l'utilisez pas sur une surface mouillée. Rangez-le à l'intérieur.
7. Utilisez des fusibles temporisés avec ce produit lorsque le circuit est branché à un boîtier à fusibles.
8. Au moment de câbler un appareil électrique, respectez tous les codes en matière d'électricité et de sécurité, ainsi que les versions les plus récentes du Code canadien de l'électricité (CE) et du code du Centre canadien d'hygiène et de sécurité au travail (CCHST).
9. N'utilisez PAS cet appareil avec une prise murale à 2 broches.
   a. Choisissez une prise de courant libre à 3 broches.
   b. Remplacez la prise à 2 broches par une prise à 3 broches mise à la masse, installée conformément au Code de l'électricité, ainsi qu'aux ordonnances et aux codes locaux en vigueur.

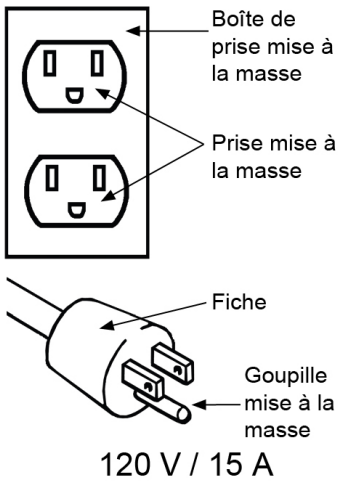

Cordon d'alimentation

1. Autant que possible, insérez la fiche du cordon d'alimentation directement dans la source d'énergie. N'utilisez des rallonges ou des limiteurs de surtension que lorsque le cordon d'alimentation de l'appareil's est trop court pour atteindre la source d'énergie depuis l'aire de travail.
   a. Si vous devez utiliser une rallonge, assurez-vous qu'elle mesure au plus 50 pi et qu'elle présente au moins le calibre 12.
2. N'utilisez pas cet appareil si le cordon d'alimentation est effilé ou endommagé, car un choc électrique peut se produire, ce qui pourrait causer des blessures ou des dommages à la propriété.
   a. Avant chaque utilisation, inspectez le cordon d'alimentation de l'appareil; vérifiez qu'il n'est ni fissuré, ni effiloché et que l'isolant et la fiche ne sont pas endommagés.
   b. Arrêtez d'utiliser l'outil si le cordon d'alimentation est trop chaud au toucher.
   c. Faites remplacer le cordon d'alimentation par un technicien de service compétent.
3. Pour réduire le risque de choc électrique, assurez-vous que toutes les connexions sont sèches et qu'elles ne présentent aucun contact avec le sol. Ne touchez pas la fiche avec les mains humides.
4. Pour éviter tout dommage au cordon d'alimentation, observez les précautions suivantes :
   a. Ne tirez jamais sur le cordon d'alimentation pour déconnecter la fiche de la prise.
   b. Tenez le cordon à l'écart de la chaleur, de l'huile, des rebords coupants ou des pièces mobiles.
5 Veillez à ce que personne, ni aucun matériel mobile ni des véhicules n'écrasent les cordons d'alimentation non protégés.
   a. Disposez les cordons d'alimentation loin des zones de passage.
   b. Placez les cordons d'alimentation à l'intérieur de conduits renforcés.
   c. Placez des planches de chaque côté du cordon d'alimentation pour créer un couloir protecteur.

UTILISATION ET ENTRETIEN DE L'APPAREIL

Utilisez le bon appareil pour la tâche à effectuer. Cet appareil a été conçu pour une utilisation spécifique. Évitez de modifier ou d'altérer cet appareill ou de l'utiliser à une fin autre que celle pour laquelle il a été conçu.

IDENTIFICATION DES PIÈCES

AVERTISSEMENT ! Ne faites pas fonctionner l'appareil si des pièces sont manquantes. Remplacez les pièces manquantes avant l'utilisation. Le non-respect de cet avertissement peut entraîner une défectuosité et des blessures graves.

Retirez les pièces et les accessoires de l'emballage et vérifiez s'il y a des dommages. Assurez-vous que tous les articles sur la liste de pièces sont compris.

Contenu :

- Compresseur d'air
- Tuyau enroulé PE de 25 pi
- Soufflette avec buse de sécurité
- Aiguille de gonflage et raccord d'adaptateur
- Mandrin de pneu à tête double
- Raccord rapide
- Raccord fileté mâle et femelle de 1/4 po NPT
- Bouchons QC mâles et femelles de 1/4 po NPT
- Produit d'étanchéité pour filets

COMPOSANTS DE BASE DU COMPRESSEUR D'AIR

Les compresseurs d'air sans huile sont lubrifiés en usine à vie et ne demandent aucune huile.

Les composants de base du compresseur d'air sont le moteur électrique, la pompe, le pressostat et le réservoir.

Le moteur électrique (A) alimente la pompe. Le moteur électrique est muni d'un protecteur contre les surcharges et d'un dispositif de remise à l'état initial automatique. Si le moteur surchauffe, le protecteur de surcharge s'arrête automatiquement pour ne pas endommager le moteur. Lorsque le moteur se refroidit suffisamment, il se réinitialise automatiquement.

La pompe (A) comprime l'air et l'évacue dans le réservoir. Le réservoir (B) contient l'air comprimé.

Le pressostat (C) arrête le moteur et libère la pression d'air à l'intérieur de la pompe et du tube de transfert lorsque la pression d'air à l'intérieur du réservoir atteint la pression de coupure. Alors que l'air comprimé est utilisé et que la pression chute au niveau de la pression de coupure à l'intérieur du réservoir, le pressostat redémarre le moteur automatiquement et la pompe recommence à comprimer l'air.

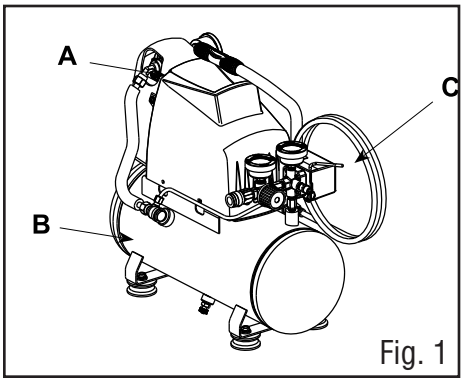

Fig. 1

COMMANDES DU COMPRESSEUR

A. Interrupteur de MARCHE/ARRÊT

Cet interrupteur actionne le compresseur. Il fonctionne manuellement, mais en position marche, il permet au compresseur de démarrer ou de s'arrêter automatiquement, sans avertissement, lorsqu'il y a une demande d'air. Placez toujours cet interrupteur à la position arrêt lorsque le compresseur n'est pas utilisé et avant de débrancher le compresseur.

B. Soupape de décharge de pression
Le compresseur d'air est muni d'une soupape de décharge de pression conçue pour évacuer la pression du réservoir à une pression de réglage prédéterminée. Vérifiez régulièrement la soupape de décharge de pression en tirant sur la bague uniquement lorsque la pression du réservoir est parfaitement nulle. La soupape à ressort devrait se déplacer librement à l'intérieur du corps de la soupape de sécurité. Soupape de décharge de pression hors d'usage pourrait provoquer l'accumulation d'une quantité excessive de pression à l'intérieur du réservoir, entraînant ainsi une rupture ou une explosion de celui-ci qui serait catastrophique. Ne modifiez pas et ne tentez pas d'éliminer Soupape de décharge de pression.

C. Manomètre du réservoir
Cette jauge mesure la pression de l'air emmagasiné à l'intérieur du réservoir. L'opérateur ne peut l'ajuster et la pression de la conduite n'est pas indiquée.

D. Régulateur de pression d'air
Ce régulateur de pression d'air vous permet d'ajuster la pression de la conduite au niveau de l'outil que vous utilisez. Tournez le bouton dans le sens horaire pour augmenter la pression et dans le sens antihoraire pour diminuer la pression.

E. Régulariser le manomètre
Cette jauge mesure la pression de sortie régulée.

F. Sortie de conduite d'air
Connectez un tuyau à air à cette sortie.

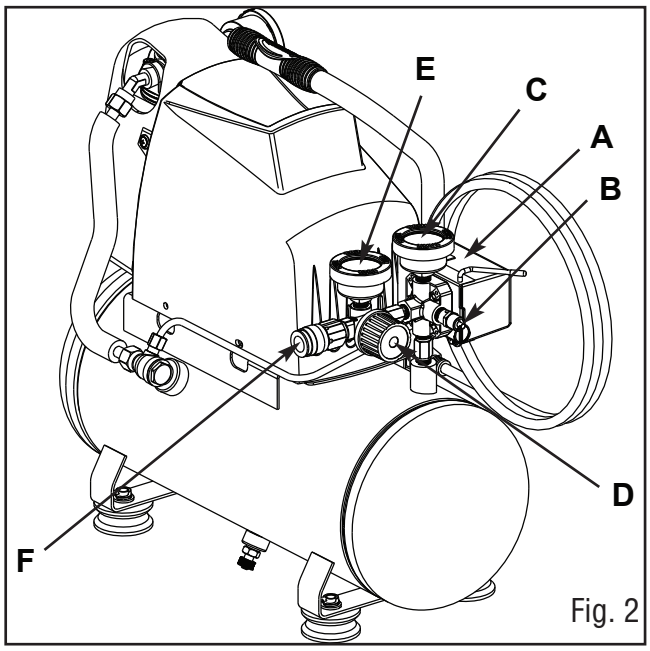

Fig. 2

ASSEMBLAGE

Cet appareil est préassemblé.

Installation locale

Placez le compresseur en tenant compte des directives suivantes :

1. Placez le compresseur près d'une prise électrique à la masse. Évitez d'utiliser une rallonge. Utilisez plutôt un tuyau plus long.
2. Le côté volant moteur du compresseur doit se trouver au moins à 30 cm (12 po) de tout mur ou obstruction, et ce dans un endroit propre et bien aéré pour assurer un débit d'air et un refroidissement suffisants.
3. Par temps froid, placez le compresseur dans un édifice chauffé afin de réduire les problèmes au niveau de la lubrification, du démarrage du moteur et de gel de la condensation d'eau.
4. Le compresseur doit être au niveau pour assurer une lubrification adéquate de la pompe et un écoulement efficace de l'humidité contenue dans le réservoir.

LISTE DE VÉRIFICATION D'AVANT DÉMARRAGE

1. Utilisez toujours le compresseur au niveau pour permettre au réservoir de se vider.
2. Inspectez/nettoyez/remplacez régulièrement les éléments d'admission. L'ingestion de saleté dans la pompe représente la principale cause d'usure prématurée. Vérifiez les filtres d'admission tous les jours.
3. Vérifiez régulièrement la tension des boulons et des éléments de quincaillerie. Le fonctionnement d'un équipement présentant des boulons et/ou des raccords desserrés entraînera des vibrations excessives et le bris prématuré des composants de commande du compresseur.
4. Purgez l'humidité du réservoir d'air quotidiennement. L'eau est un sous-produit naturel de l'air comprimé. Videz le réservoir d'air après chaque utilisation pour éviter la corrosion interne. Laissez les soupapes de vidange ouvertes lorsque vous remisez le compresseur pour une durée quelconque.

DÉMARRAGE QUOTIDIEN

AVERTISSEMENT ! Le moteur électrique et la pompe produisent des températures élevées. Pour éviter les brûlures et autres blessures, ne touchez PAS le compresseur lorsqu'il est en marche. Attendez qu'il se soit refroidi avant de le manipuler ou de procéder à son entretien. Éloignez les enfants du compresseur en tout temps.

AVERTISSEMENT ! Lorsqu'on ajuste d'une pression élevée à une pression plus basse, tournez le bouton dans le sens antihoraire au-delà du réglage désiré et revenez ensuite dans le sens horaire à la pression désirée. Ne dépassez pas la pression d'utilisation de l'outil ou de l'accessoire utilisé.

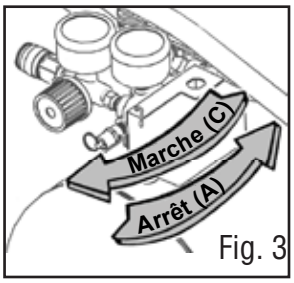

Fig. 3

1. Mettez le pressostat en position OFF (arrêt) (A). (Fig. 3)
2. Fermez la soupape de vidange du réservoir (D). (Fig. 4)
3. Branchez le cordon d'alimentation.
4. Mettez le pressostat en position AUTO.
5. Ajustez le régulateur de pression d'air à la pression de travail de l'outil utilisé.

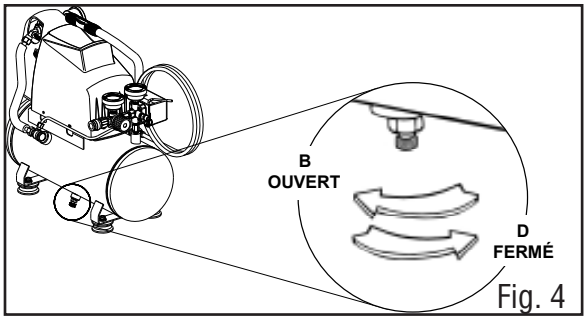

Fig. 4

FERMETURE

1. Mettez le pressostat en position OFF (arrêt) (A).
2. Débranchez le cordon d'alimentation.
3. Vérifiez la soupape unidirectionnelle au bas du cylindre de la pompe. L'air qui s'échappe éliminera également la condensation (B). Laissez la soupape de vidange ouverte jusqu'à la prochaine utilisation.

ENTRETIEN

AVERTISSEMENT ! Seul un personnel d'entretien qualifié doit effectuer la réparation de l'appareil. Un appareil mal réparé peut présenter un risque pour l'utilisateur et/ou pour les autres.

ATTENTION ! Débranchez ou arrêtez toujours votre compresseur et videz complètement le réservoir d'air avant de tenter tout genre d'entretien. Attendez que le compresseur se soit refroidi avant de procéder à son entretien.

1. Entretenez l'appareil avec soin. Un appareil en bon état sera efficace, plus facile à contrôler et préviendra les problèmes de fonctionnement.
2. Inspectez les composants de l'appareil régulièrement. Réparez ou remplacez les composants endommagés ou usés.

3. Suivez les instructions pour lubrifier et remplacer les accessoires.
4. Éliminez l'humidité du réservoir après chaque journée d'utilisation. Si l'unité doit demeurer inutilisée pendant un certain temps, il est préférable de laisser la soupape de vidange ouverte jusqu'à ce qu'on l'utilise de nouveau. Cela permettra à l'humidité de s'évacuer complètement, contribuant ainsi à prévenir la corrosion à l'intérieur du réservoir (fig. 4).
5. Inspectez périodiquement les raccords du dispositif, l'alignement et les tuyaux. Demandez à un technicien autorisé de réparer ou de remplacer les composants endommagés ou usés.
   a. Tirez sur la soupape de décharge tous les jours pour vous assurer qu'elle fonctionne correctement et pour éliminer toute obstruction possible.
   b. Vérifiez si toutes les connexions sont serrées et ne fuient pas.
6. Veillez à ce que l'étiquette et la plaque signalétique demeurent intactes sur l'appareil. Elles comportent des renseignements importants. Si elles sont illisibles ou manquantes, communiquez avec Princess Auto Ltd. pour les remplacer.

LUBRIFICATION

Le compresseur d'air sans huile est lubrifié en usine à vie et ne demande aucune huile au niveau de la pompe. Il se peut qu'on doive lubrifier les roues de temps à autre.

PROGRAMME D'ENTRETIEN

Recommandations	Chaque jour	Chaque semaine	Chaque mois	Chaque trimestre	Chaque année
Évacuez l'humidité du réservoir.	X				
Inspectez le(s) filtre(s) à air.	X				
Vérifiez s'il y a un bruit ou vibration excessifs.	X				
Vérifiez s'il y a des fuites d'air ou d'huile.	X				
Nettoyez l'extérieur du compresseur d'air.		X			
Serrez/resserrez les boulons.		X			
Vérifiez le fonctionnement de la soupape de décharge de pression.		X			
Nettoyez/changez le filtre.			X		
Procédez à la vérification du temps de remplissage de la pompe.			X		
Vérifiez le fonctionnement des commandes du système.				X	
Vérifiez si le réservoir d'air présente des bossellements ou des fuites.				X	
Vérifiez si le réservoir présente de la rouille, des piqûres ou d'autres imperfections.					X

ENTREPOSAGE

Avant de remiser le compresseur pour une période prolongée, utilisez un pistolet à air pour éliminer tous les débris et la poussière du compresseur. Débranchez le cordon d'alimentation et enroulez-le sur la poignée. Ouvrez la soupape de vidange pour libérer toute la pression du réservoir. Cela permettra également d'évacuer toute l'humidité du réservoir. Nettoyez l'élément filtrant et le boîtier du filtre. Remplacez l'élément au besoin. Vidangez l'huile du carter moteur de pompe et remplacez-la par de l'huile neuve. Recouvrez complètement l'appareil pour le protéger de l'humidité et de la poussière.

MISE AU REBUT

Recyclez votre appareil endommagé dans une installation prévue à cet effet s'il est impossible de le réparer.

DÉPANNAGE

Si l'appareil ne fonctionne pas correctement ou si des pièces sont manquantes, veuillez contacter Princess Auto Ltd. afin de trouver une solution. Si ce n'est pas possible, demandez à un technicien qualifié de réparer l'appareil.

Problème(s)	Cause(s) possible(s)	Solution(s) proposée(s)
Basse pression ou quantité d'air insuffisante ou le compresseur ne s'arrête pas	La soupape de vidange du réservoir est ouverte.	Fermez la soupape de vidange.
	Fuite au niveau des raccords	Vérifiez les raccords au moyen d'eau savonneuse. Serrez les raccords fuyants ou scellez-les de nouveau. NE SERREZ PAS EXCESSIVEMENT.
	Orifice d'admission d'air obstrué	Nettoyez ou remplacez l'élément du filtre d'admission.
	Utilisation excessivement prolongée de l'air	Réduisez la quantité d'air utilisée.
	Compresseur pas assez puissant	Vérifiez le débit en air que requiert l'accessoire. S'il excède le débit en pi cube/min et la pression fournis par le compresseur, vous avez besoin d'un compresseur plus puissant. La plupart des accessoires présentent une puissance nominale équivalant à 25 % du débit réel en pi cube/min lorsqu'ils fonctionnent de manière continue.
	Orifice dans le tuyau à air	Vérifiez et remplacez, au besoin.
	Fuites au niveau du réservoir	Remplacez le réservoir immédiatement. N'essayez PAS de réparer.
	Joints sautés	Remplacez les joints.
	La soupape a des fuites.	Remplacez la soupape.
	Piston fuyant ou usé	Remplacez le piston.
Fuites d'air au niveau du régulateur ou le régulateur ne règle pas la pression	Pièces internes du régulateur sales ou endommagées	Remplacez le régulateur ou les pièces internes.

Problème(s)	Cause(s) possible(s)	Solution(s) proposée(s)
Le manomètre régulé indique une baisse lorsque l'accessoire pneumatique est utilisé.	Ceci est normal.	Si la pression chute trop, ajustez le régulateur en utilisant l'accessoire.
	Compresseur pas assez puissant	Vérifiez le débit en air que requiert l'accessoire. S'il excède le débit en pi cube/min et la pression fournis par le compresseur, vous avez besoin d'un compresseur plus puissant. La plupart des accessoires présentent une puissance nominale équivalant à 25 % du débit réel en pi cube/min lorsqu'ils fonctionnent de manière continue.
Soupape de décharge de pression ouverte	La pression du réservoir dépassait la pression d'utilisation normale.	Remplacez le pressostat.
	Pressostat coincé	Remplacez le pressostat.
Le moteur ne fonctionne pas.	La pression du réservoir excède la limite préréglée du pressostat.	Le moteur démarre automatiquement lorsque la pression du réservoir chute en dessous de la pression d'enclenchement du réservoir de pression.
	Fusible sauté ou disjoncteur déclenché (assurez-vous que l'interrupteur de protection de surcharge thermique ne s'est pas déclenché. Le moteur présente un dispositif de coupure thermique intégré qui protège le moteur des dommages causés par la surchauffe.)	Remplacez le fusible sauté ou réarmez le disjoncteur. N'utilisez pas un fusible ou un disjoncteur dont la puissance nominale est supérieure à la puissance prescrite pour votre circuit de branchement. Pour réinitialiser la surcharge du moteur, placez le levier de MARCHE/ARRÊT du pressostat en position OFF (arrêt) et débranchez l'appareil de la prise de courant. Accordez au moins 10 minutes pour permettre au déclencheur de surcharge du moteur de se refroidir et se replacer à l'état initial. Il est alors possible de brancher et de redémarrer l'appareil.
		Vérifiez qu'il s'agit du bon fusible. Un fusible de type T, tel Fusetron, est acceptable.
		Vérifiez si la tension est faible et si le format de rallonge est tel que prescrit.
		Débranchez les autres applications du circuit. Utilisez le compresseur alors qu'il est relié à un circuit spécialisé.
	Clapet de non-retour coincé en position ouverte	Retirez et nettoyez ou remplacez.
	La rallonge est trop longue, de calibre insuffisant ou endommagée.	Remplacez la rallonge par une autre d'une longueur ne dépassant pas 50 pi et présentant au moins le calibre 12.
	Connexions électriques desserrées	Communiquez avec Princess Auto Ltd. pour remédier au problème.
	Pulvérisation de peinture sur les pièces internes du moteur	N'utilisez pas le compresseur dans la zone de vaporisation de la peinture. Communiquez avec Princess Auto Ltd. pour remédier au problème.
	Moteur possiblement défectueux	Communiquez avec Princess Auto Ltd. pour remédier au problème.

RÉPARTITION DES PIÈCES

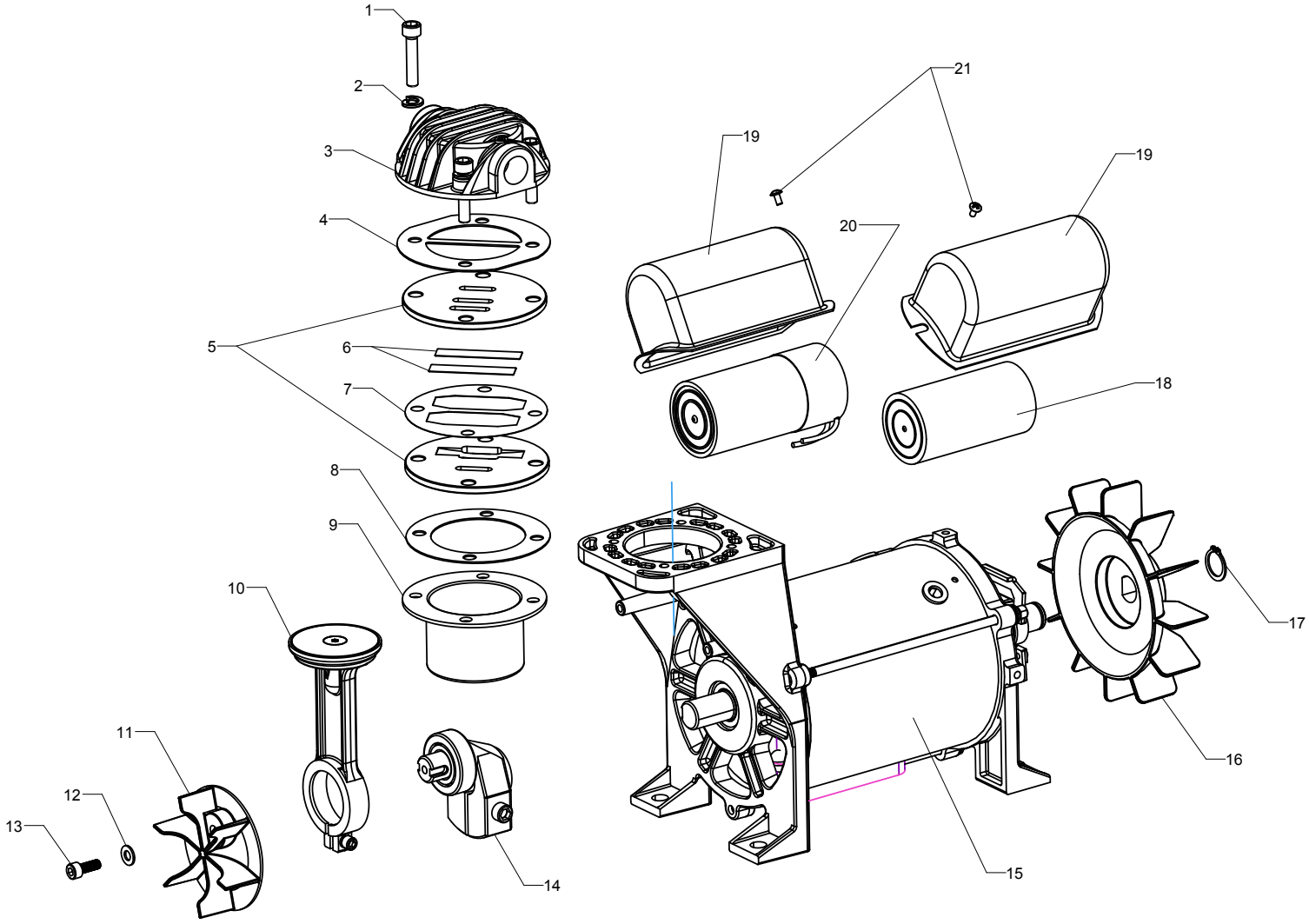

LISTE DES PIÈCES - MOTEUR

No DE PIÈCE	DESCRIPTION	QTÉ	No DE TROUSSE	IDENTIFICATEUR DE PIÈCE
1	Vis, SHC M6 x 1,0 x 30 mm	4		
2	Rondelle, blocage M6	4		
3	Tête, cylindre	1		E100227
4	Joint d'étanchéité, tête	1	1 et 2	
5	Plaque, soupape	2	1	
6	Soupape, flexible	2	1	
7	Joint d'étanchéité, plaque de soupape	1	1 et 2	
8	Joint d'étanchéité, cylindre	1	1 et 2	
9	Cylindre	1	1	
10	Ensemble, piston F1	1	1	
11	Ventilateur, pompe	1		E100776
12	Rondelle, plate M5	1		
13	Vis, SHC M5 x 0,7 x 14 mm	1		
14	Ensemble, vis excentrée et roulement 6202	1	3	
15	Ensemble, boîtier de moteur/pompe F1	1		
16	Ventilateur, refroidissement du moteur	1		E100860
17	Bague, retenue, 15 mm	1		
18	Condensateur, marche (moteur 40µ F/250 V c.a.)	1		E104277
19	Couvercle, condensateur (métal)	2		E101561
20	Condensateur, démarrage (moteur 200µ F/125 V c.a.)	1		E104276
21	Vis, PH M3 x 0,5 x 6 mm	4		
22 à 25	---			

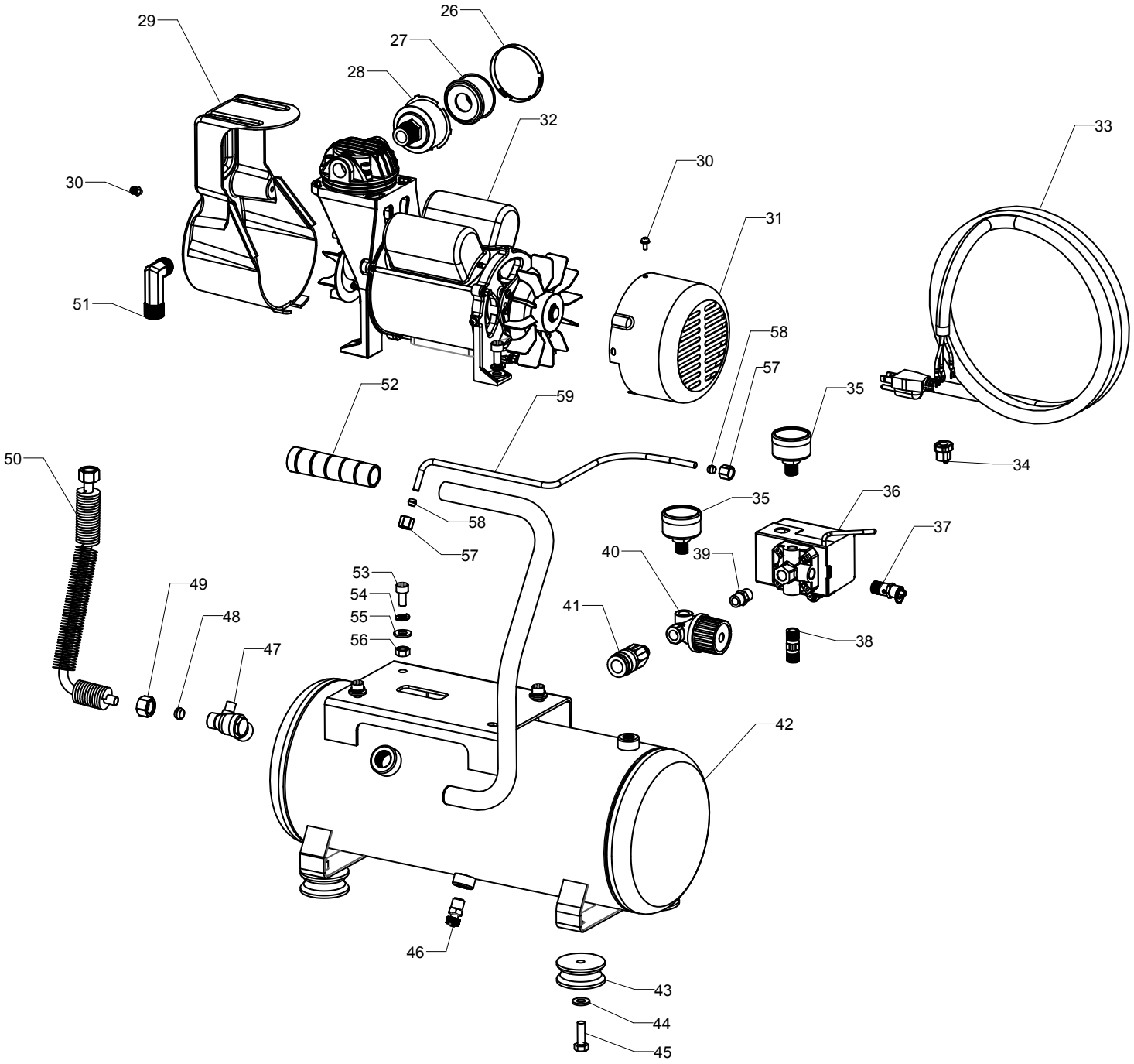
29
26
27
28
32
33
30
30
31
51
58
57
52
59
35
50
34
35
36
58
37
57
40
39
53
49
54
41
48
55
38
56
47
42
46
43
44
45

LISTE DES PIÈCES - COMPRESSEUR

No DE PIÈCE	DESCRIPTION	QTÉ	No DE TROUSSE	IDENTIFICATEUR DE PIÈCE
26	Base, filtre à air	1	4	
27	Élément, filtre à air	1	4	E100435
28	Capuchon, filtre à air	1	4	
29	Carénage, pompe F1 (mini)	1		E101716
30	Vis, PH M4 x 0,7 x 8 mm avec rondelle-frein prisonnière	5		
31	Carénage, arrière du moteur	1		E101562
32	Ensemble, pompe/moteur F1		5	
33	Cordon, alimentation, calibre 16 à 3 fils AWG, longueur de 6 pi, type ST	1		E101340
34	Dispositif de retenue, cordon d'alimentation de calibre 16 à 3 fils AWG ST	1		E101802
35	Manomètre, 1,5 po	2		E103339
36	Interrupteur, pression de 125 lb/po carré	1		E100957
37	Soupape, décharge de pression	1		E102595
38	Mamelon, 1/4 po MNPT x 35 mm	1		E100853
39	Mamelon, 1/4 po MNPT x 27 mm	1		E100595
40	Régulateur, écoulement vers la gauche, 1/4 FNPT (noir)	1		E100971
41	Manchon, raccord rapide de 1/4 po MNPT	1		E102822
42	Ensemble, réservoir soudé	2		
43	Isolateur	4		E104310
44	Rondelle, plate M8	4		
45	Vis, autotaraudeuse, HH M8 x 1,25 x 25 mm	4		
46	Soupape, vidange, plusieurs tours	2		E100098
47	Soupape, non-retour, de droite de 90 degrés	2		E100898
48	Raccord Ferrell, comp. de 3/8 po	2	6	
49	Écrou, comp. de 3/8 po	2	6	
50	Ensemble, tube de sortie à ailettes, comp. de 3/8 po	1	6	
51	Raccord, coudé 3/8 po MNPT x comp. de 3/8 po	2		E101207
52	Poignée, coulissante sur 20 mm	2		E100097
53	Vis, SHC M8 x 1,25 x 16 mm	2		
54	Rondelle, blocage M8	2		
55	Rondelle, plate M8	1		
56	Écrou, M8 x 1,25	1		
57	Écrou, comp. de 1/4 po	1	7	
58	Raccord Ferrell, comp. de 1/4 po	1	7	
59	Tube, détente de pression (formée), 1/4 po	1	7	

LISTE DES PIÈCES - TROUSSE

No DE TROUSSE	NOM DE TROUSSE	No DE PIÈCE	No DE COMMANDE
1	Trousse, remontage de pompe	4 à 10	E105013
2	Trousse, joint d'étanchéité	4, 7 et 8	E101719
3	Trousse, excentré	14	E104743
4	Trousse, filtre à air	26 à 28	E100794
5	Trousse, petit ventilateur de pompe F1B2 avec sortie à droite	1 à 21, 32	E103362
6	Trousse, tube de sortie à ailettes de 3/8 po	48 à 50	E104596
7	Trousse, tube de détente de pression de 1/4 po	57 à 59	E104595