VOLVO

400

Note de Service

Diagnostic

Réparation

Entretien

SECTION	GROUPE	NO.
8	88	409

DATE Juillet 1993

CONCERNANT
Coussin d'air

400

La présente Note de Service complète le Manuel de Service, Section 8(88) SRS, 400, 1991-19.., Mars 1991 TP 36001/1

xxxxxxxxxxxxxxxxxxxxxxxxxxxxxxxxxxxxxxxxxxxxxxxxxxxxxxxxxxxxxxxxxxxxxxxxxxxxxxxxxxxxxxxxxxxxxxxxxxxxxxxxxxxxxxxxxxxx

Coussin d'air

Le SRS subit, à partir de l'année-modèle 1994, un certain nombre de modifications.

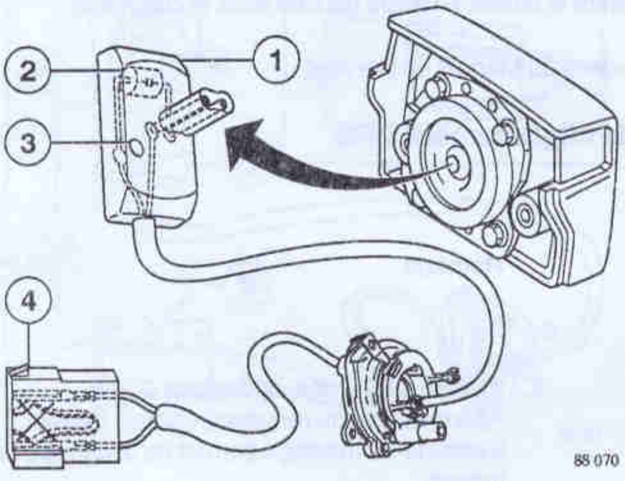

Le SRS se limite au coussin d'air. La protection a encore été améliorée, en ce sens que le déclenchement involontaire du détonateur à partir de la tension de charge n'est plus possible. Cette interdiction est assurée par le connecteur (1) et le condensateur (2). C'est une tension alternative qui assure le déclenchement du nouveau détonateur . Le connecteur (4) allant au module du volant de direction (sous la colonne de direction) est désormais **vert foncé**, cependant que le pontet, dans le connecteur, a disparu.
Le connecteur possède un regard (3) autorisant la mesure, à l'aide d'un ohmmètre, du faisceau de câbles, unité de contact comprise.

Le convertisseur de tension s'intègre dans le capteur d'impact. Le connecteur du capteur d'impact allant au faisceau de câbles peut être détaché à l'occasion d'un dépistage d'incidents de fonctionnement.

Personnel de service et entretien: Prière de faire circuler, de lire et de signer

Responsable service	Responsable pièces	Responsable atelier		Chef d'atelier		Technicien service						

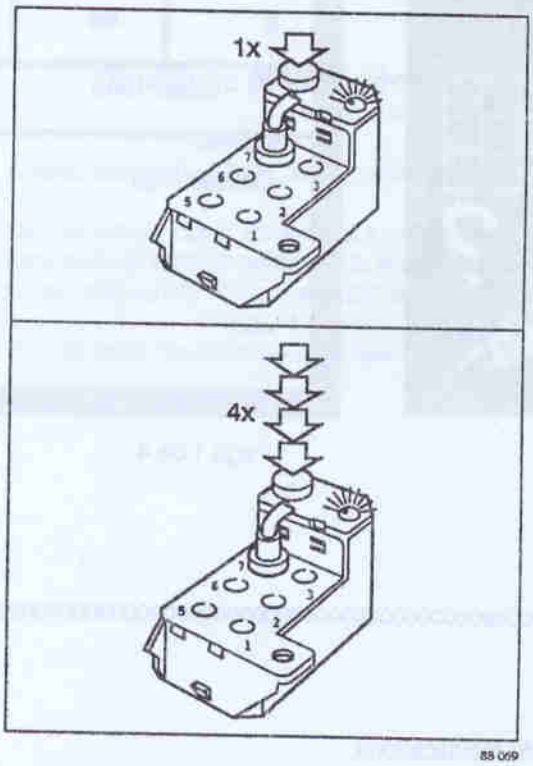

Diagnostic
La prise diagnostic s'intègre dans la prise diagnostic du compartiment moteur. C'est le raccordement A7 qui est utilisé à cette fin.

Les fonctions de contrôle 1 et 4 sont disponibles: la fonction 1 pour la lecture et le fonction 4 pour la vitesse de lecture. Après effacement des codes incident, attendre 10 secondes avant de procéder à une nouvelle lecture à fin de contrôle.

La clé VOLVO (951-0030) sélectionne automatiquement la sortie A7 (nouveau E-PROM).

Généralités

Les connecteurs bipolaires **jaune** et **gris** trouvent place contre le tablier, à l'avant gauche sous le chauffage.

Remarque: toutes les opérations, sauf avis contraire, renvoient au Manuel de Service.

Tableau des codes de clignotement SRS

Fonction de contrôle 1

Code	Incident de fonctionnement	Remède
1.1.1	Le système n'a dépisté aucune défectuosité.	
1.1.2	Incident dans le capteur d'impact	Manuel de Service, opérations D1-D4. Attention! lors du remplacement du capteur, s'assurer du montage correct de la barrette de masse.
1.2.7	Incident dans le circuit du témoin	Manuel de Service, opérations F1-F5, F3 complétée par F3A.
2.1.1	Résistance du module de volant de direction insuffisante	Manuel de Service, opérations G1-G2, avec opération de substitution G3A
2.1.2	Résistance du module de volant de direction trop élevée	Manuel de Service, opérations G1-G2, avec opération de substitution G3A
2.1.3	Module de volant de direction court-circuité à la tension d'alimentation	Manuel de Service E3. Contrôlez le câblage suivant le schéma.
2.1.4	Module de volant de direction court-circuité à la masse	Manuel de Service E3. Contrôlez le câblage suivant le schéma.

Fonction de contrôle 4
Pour augmenter la vitesse de lecture. A utiliser avec la clé diagnostic Volvo uniquement.

3.1.1 Vitesse 1x
3.1.2 Vitesse 2x
3.1.3 Vitesse 10x

Compléments

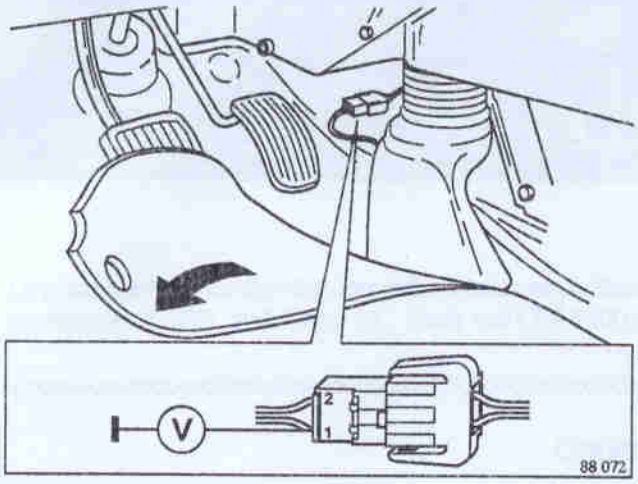

F3A

Contrôler la tension destinée au témoin SRS
Mettez le contact.
Mesurez la tension au connecteur gris (sous le chauffage, contre le tablier), entre le 1 et la masse, pendant les 10 premières seconde.

Poursuivre en F3 du Manuel de Service.

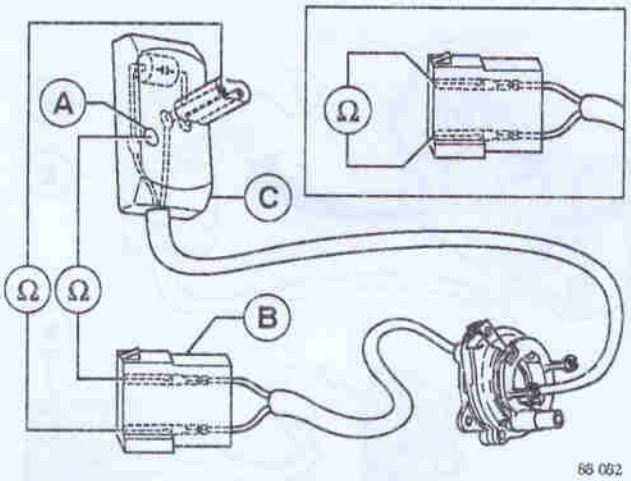

G3A

La résistance du module du volant de direction est trop élevée ou insuffisante
Avertissement! Défense de mesurer au module du volant de direction. Détachez le connecteur du module.

Mesurez la résistance du câblage du connecteur vert foncé (B) au connecteur blanc (C).
Le connecteur blanc compte un point de mesure (A).
La résistance est supérieure à 1 Ω: remplacer l'unité de contact, voir opérations G4-G11.

Mesurer à l'aide d'un ohmmètre, branché sur le connecteur vert foncé.
La résistance est de 0 Ω: remplacer l'unité de contact, voir opérations G4-G11.

Effacez les codes et procédez à une nouvelle lecture. Si le code incident persiste, remplacez le module de volant de direction.

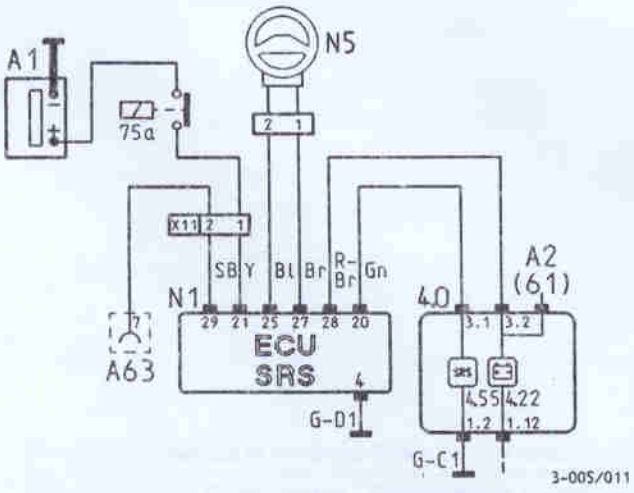

Schéma de câblage

4.22	Témoin, courant de charge
4.55	Détresse, SRS
A2	Alternateur
A63	Prise diagnostic
N1	Unité de commande
N5	Coussin d'air
G-C1	masse pied A gauche
G-D1	masse sur capteur SRS
X11	connecteur bipolaire, jaune

Directives pour le déclenchement provoqué du module de volant de direction

(mise à la ferraille du véhicule ou remplacement sans garantie)

Avertissement! Utilisez des lunettes de protection et des protège-oreilles.

Le connecteur blanc, derrière le module de volant moteur, intègre un condensateur. Ceci interdit le déclenchement provoqué en tension continue du module de volant moteur.
En conséquence, utilisez un câble à connecteur classique (sans condensateur).

Pour la suite, reportez-vous au Manuel de Service.