VERMEIREN

Jazz S50

INSTRUCTION MANUAL
GEBRUIKSAANWIJZING
ISTRUZIONI PER L'USO
MANUAL DE INSTRUCCIONES

VERMEIREN

CE

EN Instructions to the specialist dealer

This instruction manual is part and parcel of the product and must accompany every product sold.

Version: E, 2015-02

All rights reserved, including translation.
No part of this manual may be reproduced in any form what so ever (print, photocopy, microfilm or any other process) without written permission of the publisher, or processed, duplicated or distributed by using electronic systems.

© N.V. Vermeiren N.V. 2015

NL Instructies voor de vakhandelaar

Deze handleiding is deel van het product en dient bij iedere product te worden geleverd.

Versie: E, 2015-02

Alle rechten, inclusief vertaling, voorbehouden.
Niets uit deze handleiding mag geheel of gedeeltelijk in enige vorm (druk, fotokopie, microfilm of ieder ander procedé) zonder de schriftelijke toelating van de uitgever worden gereproduceerd of met behulp van elektronische systemen worden verwerkt, gekopieerd of verspreid.

© N.V. Vermeiren N.V. 2015

IT Istruzioni per il rivenditore

Il presente Manuale di istruzioni è parte integrante del prodotto e deve essere fornito assieme alla prodotto.

Versione: E, 2015-02

Tutti i diritti riservati (anche sulla traduzione).
Il presente manuale non può essere riprodotto, neppure parzialmente, con alcun mezzo (stampa, fotocopia, microfilm o altro procedimento) senza l'autorizzazione scritta della casa produttrice, né elaborato, duplicato o distribuito con l'ausilio di sistemi elettronici.

© N.V. Vermeiren N.V. 2015

ES Instrucciones destinadas a los distribuidores especializados

El presente manual de instrucciones es parte integrante del producto y se debe adjuntar a todas las producto que se vendan.

Versión: E, 2015-02

Todos los derechos reservados, incluidos los de la traducción.
Se prohíbe la reproducción total o parcial del presente manual de cualquier forma (impresión, fotocopia, microfilm o cualquier otro procedimiento), así como la edición, copia o distribución empleando sistemas electrónicos, sin el permiso escrito del editor.

© N.V. Vermeiren N.V. 2015

Contents

Preface **2**
1 Product description **3**
1.1 Intended Use 3
1.2 Technical specifications 4
1.3 Components 5
1.4 Accessories 5
1.5 Explanation of symbols 5
1.6 Safety rules 6
2 Use **6**
2.1 Carrying the wheelchair 6
2.2 Mounting the rear wheels (if available) 7
2.3 Unfolding the wheelchair 7
2.4 Mounting or removing of the footrests 7
2.5 Operating the brakes 8
2.6 Mounting or removing of armrests 8
2.7 Transfer in and out the wheelchair 9
2.8 Correct position in the wheelchair 9
2.9 Riding the wheelchair 10
2.10 Moving on slopes 10
2.11 Negotiating steps or curbs 10
2.12 Fold up the wheelchair 12
2.13 Taking off the rear wheels (if available) 12
2.14 Transport in the car 12
3 Installation and adjustment **13**
3.1 Tools 13
3.2 Manner of delivery 13
3.3 Adjusting of the footrests 13
3.4 Adjust the brakes 14
3.5 Pneumatic tyre changing 14
4 Maintenance **15**

Preface

First of all we want to thank you for putting your trust in us by selecting one of our wheelchairs.

The Vermeiren wheelchairs are the result of many years of research and experience. During the development, special attention was given to the ease of use and the serviceability of the wheelchair.

The expected lifetime of your wheelchair is strongly influenced by the care and maintenance of the wheelchair.

This manual will help you get acquainted with the operation of your wheelchair.

Following the user instructions and the maintenance instructions are an essential part of the guarantee.

This manual reflects the latest product developments. Vermeiren has the right to introduce changes without the obligation to adapt or replace previously delivered models.

For any further questions, please consult your specialist dealer.

1 Product description

1.1 Intended Use

The wheelchair is intended for people with walking difficulties or no walking abilities.

The wheelchair is designed to transport 1 person.

The wheelchair is suited for indoor and outdoor use.

The user can propel the wheelchair by himself or have the wheelchair pushed by an attendant.

The different types of fittings and accessories, and the modular construction allow full use by persons disabled by:

- paralysis
- loss of limbs (leg amputation)
- limb defects or deformations
- stiff or damaged joints
- heart insuffiencies and poor blood circulation
- balance disturbances
- cachexia (decrease in muscle)
- and also for aged persons.

When providing for individual requirements:

- body size and weight (max. 130 kg)
- physical and psychological condition
- residential circumstances
- environment

should be taken into consideration.

Your wheelchair should only be used on surfaces where all four wheels are touching the ground and where there is sufficient contact to propel the wheels equally.

You should practice for use on uneven surfaces (cobblestones, etc.), slopes, curves and to get past obstacles (curbs, etc.).

The wheelchair should not be used as a ladder, nor is it a transport for heavy or hot objects.

When used on mats, carpeted floors or loose floor coverings, the floor covering can get damaged.

Use only Vermeiren approved accessories.

The manufacturer is not liable for damage caused by the lack of or improper service or as a result of not following instructions from this manual.

Compliance with the user and maintenance instructions are an essential part of the guarantee conditions.

1.2 Technical specifications

Technical terms below are valid for the wheelchair in standard settings.
If other footrests / armrests or other accessories are used, the tabulated values will change.

Make	**Vermeiren**					
Address	**Vermeirenplein 1/15, B-2920 Kalmthout**					
Type	**Manual wheelchair**					
Model	**JazzS50**					
Maximum occupant mass	**130 kg**					
Description	Min.			Max.		
Overall length with footrest	1120 mm					
Effective seat width	390 mm	420 mm	440 mm	460 mm	480 mm	500 mm
Overall width (depends on the seat width)	565 mm	595 mm	615 mm	635 mm	655 mm	675 mm
Folded length without footrest	825 mm					
Folded width	290 mm					
Folded height	935 mm					
Total mass	16,60 kg					
Mass of heaviest part	8,05 kg					
Masses of parts that can be dismantled or removed	**Footrests:** 1,80 kg; **Armrests:** 1,80 kg; **Rear wheels:** 4,95 kg					
Static stability downhill	15°					
Static stability uphill	10°					
Static stability sideways	15°					
Obstacle climbing	60 mm					
Seat gap	30 mm					
Effective seat depth	450 mm					
Seat surface height at front edge	500 mm					
Seat angle	5°					
Backrest height	420 mm					
Backrest angle	0°					
Distance between footrest and seat	370 mm			440 mm		
Angle between seat and footrest	7°					
Distance between armrest and seat	220 mm					
Front location of armrest structure	310 mm					
Handrim diameter	535 mm					
Horizontal location of axle (deflection)	10 mm					
Minimum turning diameter	1820 mm					
Diameter Rear wheels	24"					
Tyre pressure, rear (driving) wheels	Max. 3.5 bar					
Diameter Steering wheels	200 mm					
Tyre pressure, front (steering) wheels	Max. 2.5 bar					
Storage and use temperature	+ 5 °C			+ 41 °C		
Storage and use humidity	30%			70%		
We reserve the right to introduce technical changes. Measurement tolerance ± 15 mm / 1,5 kg / °						

Table 1: Technical specifications JazzS50

The wheelchair complies to the requirements set up in:

ISO 7176-8: Requirements and test methods for static, impact and fatigue strengths.

ISO 7176-16: Resistance to ignition of upholstered parts

1.3 Components

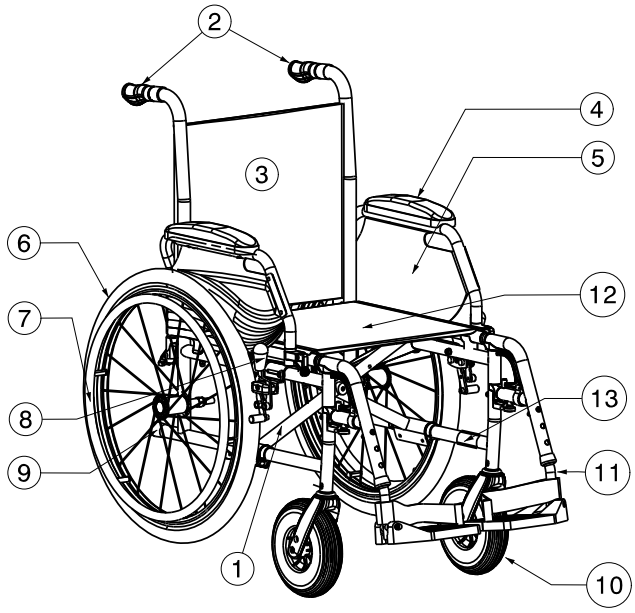

1 = Cross
2 = Handgrips
3 = Backrests
4 = Armpads
5 = Armrests
6 = Driving wheels (rear wheels)
7 = Hand rims
8 = Brakes
9 = Tip cap
10 = Steering wheels (front wheels)
11 = Footrests
12 = Seat
13 = Location identification plate

1.4 Accessories

The following accessories are available for the JazzS50:

- Travel wheels (B86)
- Armrests (B05)

Contact your specialist dealer about other accessories. He will gladly advise you.

1.5 Explanation of symbols

Maximum mass

Indoor and outdoor use

Maximum Safe Slope

CE conformity

Type designation

Not intended to be used as a seat in a Motor vehicle

1.6 Safety rules

- ⚠ To prevent injury and/or damage to your wheelchair, make sure that no objects and/or body parts are caught in the spokes of the driving wheels.
- ⚠ The parking brakes should be applied before getting into and out of the wheelchair.
- ⚠ When getting into and out of the wheelchair, do not stand on the footplates. These should be folded up beforehand, or the footrests should be swung completely outwards out of the way.
- ⚠ Investigate the effects of shifting the centre of gravity on the behavior of the wheelchair, for example on up or down gradients, on laterally sloping ground, or when overcoming obstacles. Obtain support from an attendant.
- ⚠ If you want to pick up something (lying in front of, on the side, or to the rear of the wheelchair), you should not lean too far out to avoid tipping over.
- ⚠ When moving through doors, arches, etc. ensure that there is enough room at the sides so that you do not get your hands or arms caught or crushed and that there is no damage to the wheelchair.
- ⚠ Avoid uncontrolled rolling against obstacles (steps, curbs, doorframes, etc) or dropping down from ledges. The manufacturer cannot assume liability for damage caused by overloading, collision or other improper use.
- ⚠ Stairs may only be negotiated when aided by another person. If furnishings like drive-on, ramps or lifts are available, use them.
- ⚠ When moving on the public highway, you are subject to the rules of the road.
- ⚠ When driving your wheelchair, you should not be under the influence of alcohol or medicine as in the case of driving other vehicles. This also applies to indoor driving.
- ⚠ When travelling outdoors, adapt your driving to weather and traffic conditions.
- ⚠ When transporting the wheelchair, never pick it up by grasping movable parts (armrests, footrests, etc.)
- ⚠ To be better visible when driving in the dark, wear the brightest possible clothing or clothes with reflectors, and check that the reflectors mounted on the sides and rear of the wheelchair are clearly visible.
- ⚠ Be careful when using possible causes of fire such as cigarettes since they may set the seat and back covers alight.
- ⚠ Never exceed the maximum load of 130 kg.

2 Use

This chapter describes the everyday use. **These instructions are for the user and the specialist dealer.**

The wheelchair is delivered fully assembled by your specialist dealer. The instructions intended for the specialist dealer on how to set up the wheelchair are given in § 3.

2.1 Carrying the wheelchair

The best way to carry the wheelchair is to make use of the wheels and roll the wheelchair.

If this is not possible (e.g. when the rear wheels are taken off for transportation in a car), firmly grasp the frame on the front and the grips. Do not use the foot- or armrests or the wheels to grasp the wheelchair.

2.2 Mounting the rear wheels (if available)

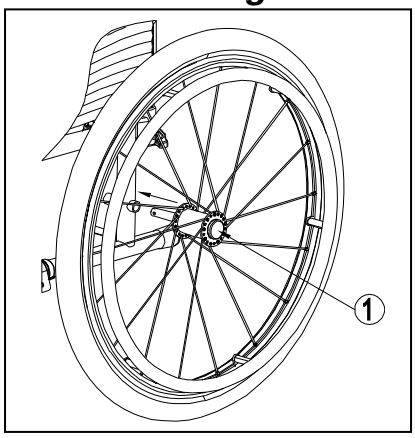

1. Take the rear wheel and push on button ①.
2. Keep the button pushed in and mount the rear wheels axle till it stops.
3. Release the button ①.
4. Check that the wheel is secured.

2.3 Unfolding the wheelchair

⚠ **CAUTION: Risk of clamping – Keep fingers away from moving parts of the wheelchair.**

1. Position yourself behind the wheelchair.
2. Use the handgrips to open the wheelchair as much as possible.
3. Position yourself at the front of the wheelchair.
4. Push both seating tubes down till they are fixed in their position.

2.4 Mounting or removing of the footrests

⚠ **WARNING: Risk of injury – Check that the footrests are securely locked in place before use.**

⚠ **CAUTION: Risk of clamping – Keep objects away from the footrests swing range while mounting or removing the footrests.**

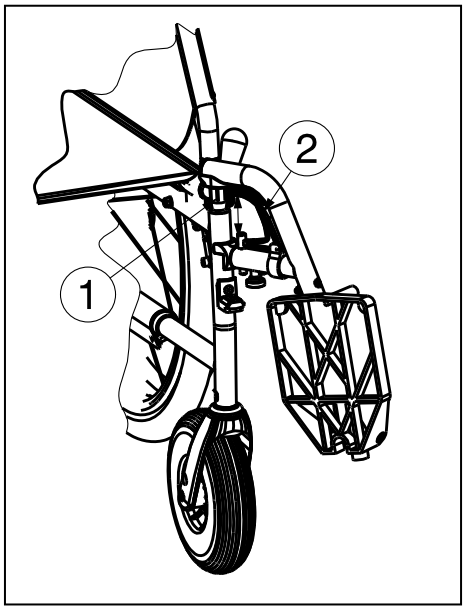

The mounting of the footrests is done as follows:

1. Hold the footrest sideways at the outside of the wheelchair frame and mount the tube hood ① into the frame.
2. Swing the footrest inwards till it clicks in position.
3. Swing the footplate downwards.

To take off the footrests:

1. Pull lever ②.
2. Swing the footrest to the outside of the wheelchair till it comes loose from the guidance.
3. Pull the footrest from tube hood ①.

2.5 Operating the brakes

⚠ **WARNING: The brakes are not used to slow down the wheelchair during movements – Use the brake only to prevent the wheelchair from unintended movements.**

⚠ **WARNING: Good operation of the brakes is influenced by wear and contamination of the tires (water, oil, mud, …) – Check the condition of the tires before each use.**

⚠ **WARNING: The brakes are adjustable and can wear – Check the operation of the brakes before each use.**

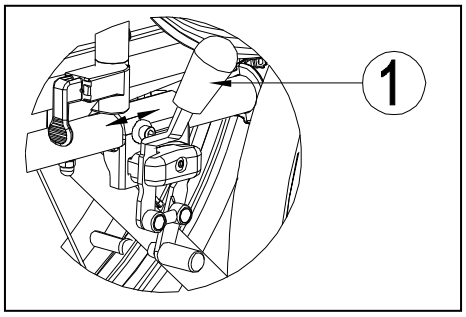

To apply the brakes:

1. Push the brake levers ① forward till you feel a distinctive click.

⚠ **CAUTION: Risk of unintended movement – Make sure the wheelchair is on a flat horizontal surface before releasing the brakes. Never release both brakes simultaneously.**

To release the brakes:

1. Release one brake by pulling the lever ① backwards.
2. Hold the hand rim of the released wheel with your hand.
3. Release the second brake by pulling the lever backwards.

2.6 Mounting or removing of armrests

⚠ **WARNING: Risk of injury – Check that the armrests are securely locked in place before use.**

⚠ **CAUTION: Risk of clamping – Keep fingers and clothes away from the bottom side of the armrest.**

The armrests of the wheelchair can be mounted by following instructions.

1. Mount the rear tube of the armrest in tube hood ① *(Fig A).*
2. Make sure the armrest is mounted very well.
3. Fold the armrest forward.
4. Pull the lever ② on tube hood ③ upwards *(Fig B).*
5. Click the front tube of the armrest ④ in tube hood ③ *(Fig B).*

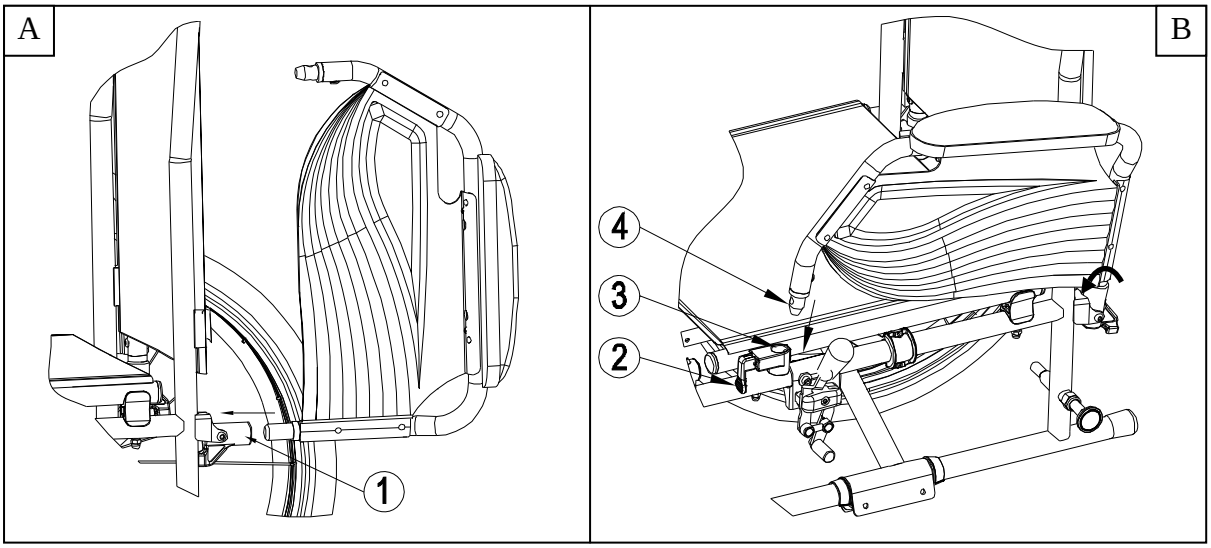

To open and remove the armrest:

1. Pull lever ② and pull the front of the armrest ① upwards *(Fig C).*
2. Fold the armrest backwards.
3. To remove the armrest, pull the rear of the armrest from tube hood ③ *(Fig D).*

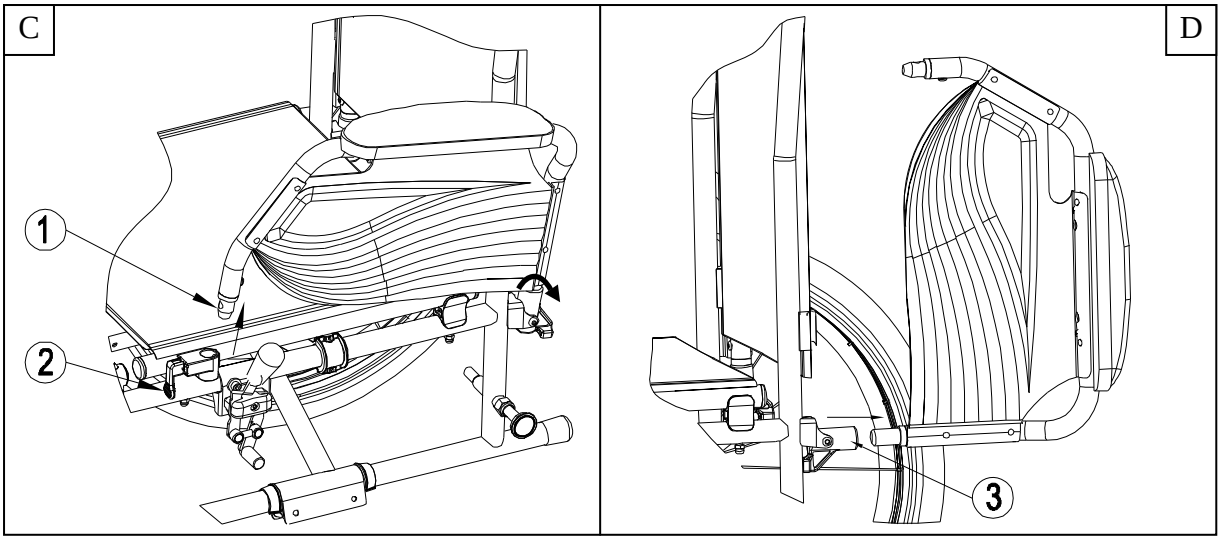

2.7 Transfer in and out the wheelchair

⚠ **CAUTION: In case you cannot perform the transfer in a safe manner, ask someone to assist you.**

⚠ **CAUTION: Risk of tipping over of the wheelchair – Do not stand on the foot plates.**

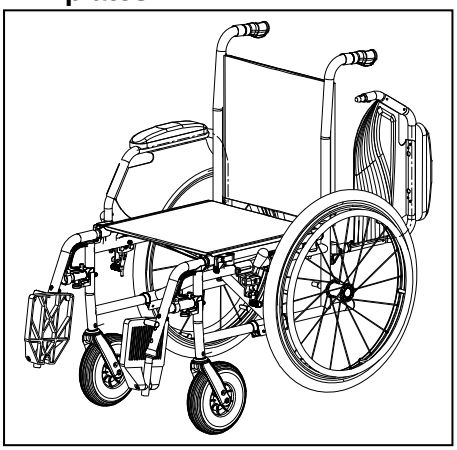

1. Position the wheelchair as close as possible to the chair, couch or bed to/from you wish to transfer.
2. Check both brakes from the wheelchair are in the on position.
3. Fold the footplates upwards to prevent standing on them.
4. If the transfer is on the side of the wheelchair, fold the armrest on that side upwards (see § 2.6).
5. Transfer to/from the wheelchair.

2.8 Correct position in the wheelchair

Some recommendations for a comfortable use of the wheelchair:

- Position your backside as close as possible to the backrest.
- Make sure your upper legs are horizontal – If needed adjust the length of the footrests (see § 3.3).

2.9 Riding the wheelchair

⚠ **WARNING: Risk of clamping – Prevent your fingers from being caught by the wheels spokes.**
⚠ **WARNING: Risk of clamping – Be careful passing through restricted passages (e.g. doors).**
⚠ **WARNING: Risk of burns – Be careful when driving in hot or cold environments (sunshine, extreme cold, saunas, etc.) for a sufficient amount of time and when touching - Surfaces can assume the environment temperatures.**

1. Release the brakes.
2. Take both handrims at their highest position.
3. Lean forward and push the handrims forward until straight arms.
4. Swing your arms loosely back to the handrims topside and repeat the movement.

2.10 Moving on slopes

⚠ **WARNING: Control your speed – Moving on slopes as slow as possible.**
⚠ **WARNING: Consider the capacities of your attendant – If your attendant does not have enough force to control the wheelchair, put on the brakes.**
⚠ **WARNING: Risk of tipping over – Lean forward to move your centre of gravity forward. To improve a better stability.**

1. If available on the wheelchair, wear the safety belt.
2. Do not attempt moving on too high slopes. The maximum slope angles (upwards and downwards) are mentioned in table 1.
3. Ask an attendant to help you moving on the slope.
4. Lean forward to move your centre of gravity forward.

2.11 Negotiating steps or curbs

2.11.1 Getting down steps or curbs

Riding down low curbs can be done moving forwards. Make sure that the footrests do not touch the ground.

A practiced user can negotiate small steps or curbs by himself:

⚠ **WARNING: Risk of tipping over – If you do not have enough experience with your wheelchair, ask assistance of an attendant.**

1. Bring balance on the rear wheels to reduce the pressure on the front wheels.
2. Negotiate the curbs.

Higher curbs can be taken forward with an attendant:

1. Ask the attendant to tip the wheelchair slightly backwards.
2. Get past the curbs while moving on the rear wheels.
3. Put the wheelchair back on the four wheels.

An experienced user can negotiate higher curbs by himself. This is best done backwards.

1. Turn the wheelchair to have the rear wheels facing the curb.
2. Lean forward to move your centre of gravity forward.
3. Move the wheelchair close to the curbs.
4. Use the handrim to roll-off wheelchair from the curb in a controlled manner.

2.11.2 Moving up steps or curbs

Moving up steps or curbs with attendant as follows:

1. Prevent the footrests from touching the curb.
2. Ask the attendant to tip the wheelchair backwards, just enough to move the front wheels over the curb.
3. Lean backwards to move your centre of gravity above the rear wheel.
4. Place the front wheels on the curb.
5. Roll rear wheels of the wheelchair over the curb.

Higher curbs are negotiated backwards:

1. Turn the wheelchair to have the rear wheels facing the curb.
2. Lean backwards and move your centre of gravity above the rear wheels.
3. Ask the attendant to pull the wheelchair on the curb.
4. Take back the normal position in the wheelchair.

An experienced user can negotiate curbs by himself:

⚠ **WARNING: Risk of tipping over – If you have not enough experience to control the wheelchair, get help from an attendant.**

1. Drive until the curbs.
2. Ensure that the footrest do not touch the curbs.
3. Lean backwards so you are balancing on the rear wheels.

4. Role the front wheels balancing over the curbs.
5. Bend forwards for more stability.
6. Role the rear wheels over the curbs.

2.11.3 Taking of stairs

Taking of stairs while you staying in the wheelchair shall be according following rules:

⚠ **WARNING: Risk of tipping over – Taking of stairs shall always with 2 attendants.**

1. Remove the footrests.
2. One attendant tip the wheelchair slightly backwards.
3. The second attendant take the front of the frame.
4. Stay calm, avoid sudden movements and keep your arms inside the wheelchair.
5. Take the steps on the rear wheels of the wheelchair.
6. Mounting the footrests back after taking the stair.

2.12 Fold up the wheelchair

⚠ **CAUTION: Chance of pinching – Do not place fingers between the components of the wheelchair.**

1. Fold or remove the footplates (see § 2.4).
2. Take the seat on the front side and backside and pull it up.
3. Push on the handgrips to fold up the wheelchair further.

2.13 Taking off the rear wheels (if available)

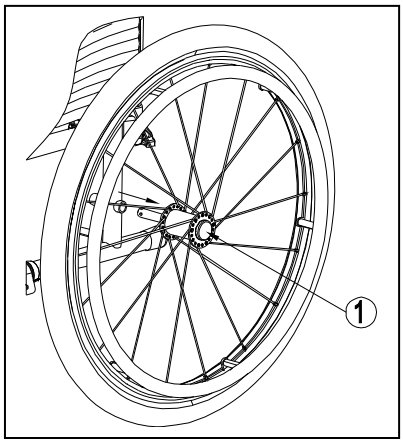

To facilitate the transport off the wheelchair the rear wheels can be taken off:

1. Make sure the brakes standing in the off position.
2. Take the wheelchair to the side frame where you want to remove the wheel.
3. Press the button ① in the center of the wheel hub.
4. Pull the wheel away from the frame.

2.14 Transport in the car

⚠ **DANGER: Risk of injury – The wheelchair is not suited for use as a seat in a motor vehicle.**

⚠ **WARNING: Risk of injury – See that the wheelchair is attached properly. So you can avoid injury from the passengers during collision or sudden braking.**

⚠ **WARNING: Risk of injury – Use for attaching the wheelchair and passenger NEVER the same seatbelt.**

Never use your wheelchair as a seat in an automobile or other vehicle. The wheelchair shall be marked with following symbol.

To transport the wheelchair in the car use following steps:

1. Remove footrests and accessories.
2. Store footrests and accessories safely.
3. If possible, fold the wheelchair and remove the wheels.
4. Place the wheelchair in the luggage place.
5. If the wheelchair and the passenger compartment is NOT separated, attach the frame of the wheelchair securely to the vehicle. You can use the available safety belts in the vehicle.

3 Installation and adjustment

The instructions in this chapter are for the specialist dealer.

The Vermeiren JazzS50 has been designed as wheelchair with a minimum of adjustments. There is no need for extra stock of spare parts.

To find a service facility or specialist dealer near you, contact the nearest Vermeiren facility. A list of Vermeiren facilities can be found on the last page.

⚠ **WARNING: Risk of unsafe settings - Use only the settings described in this manual.**

⚠ **WARNING: Variation of allowed adjustments can still change the stability of your wheelchair (tilt back or sideways).**

3.1 Tools

To set up the wheelchair the following tools are needed.

- Wrench set n° 7 to n° 22
- Allen key set n° 3 to n° 8
- Screwdriver Phillips head

3.2 Manner of delivery

The Vermeiren JazzS50 shall be delivered with:

- 1 frame with armrests, rear and front wheels (seat height of 500 mm)
- 1 pair footrests
- Tools
- Manual
- Accessories (optional)
- Tyre pump

3.3 Adjusting of the footrests

3.3.1 Length of the footrests

⚠ **CAUTION: Risk of damage – Avoid that the footrests make any contact with the ground. Keep a minimum distance from 60 mm above the ground.**

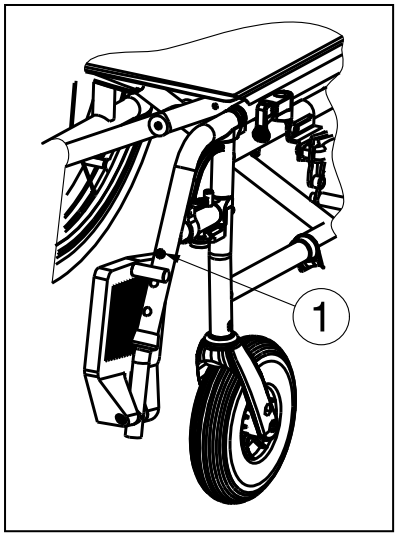

Adjust the length of the footrests as follow:

1. Remove the screw ①.
2. Adjust the length of the footrest to a comfortable length.
3. Tighten the screw ① properly.

3.4 Adjust the brakes

⚠ **WARNING: Risk of injury – Brakes may only be adjusted by your specialist dealer.**

Adjust the brakes according following rules:

1. Install the wheels according § 2.2.
2. Disconnect the brakes by pulling lever ① backwards *(Fig A).*
3. Loosen bolt ② so the brake mechanism can slide over the frame ③ *(Fig B).*
4. Pull the brake mechanism over the frame ③ to the desired position *(Fig B).* The adjustment of the brakes shall be in the range of the marked dashes ④ on the brake mechanism.
5. Retighten the bolt ② *(Fig B).*
6. Check working of the brakes.
7. If necessary repeat the above steps until the brakes are adjusted well.

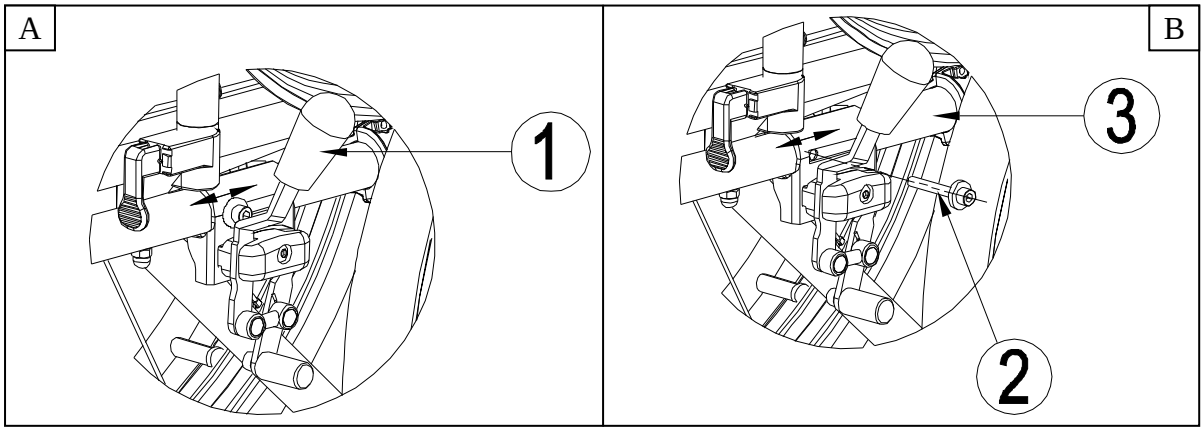

3.5 Pneumatic tyre changing

⚠ **CAUTION: Chance of damage - If handled improperly, the rim might be damaged. Rather let an expert perform these activities.**

NOTE: Always make sure that the wheels are sufficiently inflated, since it could affect the driving behaviour.
NOTE: We do not accept any liability for wheels not supplied by the manufacturer.
NOTE: There must be no air in the tube before it can be removed.

If you want to change the tyres or inner tubes, you should note the following:

1. Let all the air out of the inner tube.
2. Insert a tyre lever between the tyre and the rim.
3. Slowly and gently push the tyre lever downwards. This will pull the tyre over the edge of the rim.
4. Then move the lever along the rim, the tyre will jump out.
5. Now carefully remove the tyre from the rim and then remove the tube.

⚠ **WARNING: Chance of damage and injury - When mounting a tyre, make sure no objects or body parts are pinched between the tyre and the rim.**
⚠ **CAUTION: Chance of damage - When inflating the tyres, always check that the pressure is correct. The correct pressure is given on the tyre walls.**
⚠ **CAUTION: Chance of damage - Use only inflating equipment which complies with regulations and indicates the pressure in bar, or use the supplied air pump.**

We do not accept any liability for damage caused by inflating equipment not supplied by the manufacturer.

NOTE: Only an expert can guarantee correct assembly. Work not done by your specialist dealer, would void the warranty of claims.

Note the following before inserting the new inner tube:

Check the rim bed and the inside wall of the tyre for foreign matter and clean these properly if necessary. Check the condition of the rim bed, especially around the position of the air valve.

Please use only genuine original replacement parts. We do not accept any liability for damage caused by non-genuine parts. Kindly contact your specialist dealer.

Place the rim belt in position over the air valve before inserting it into the rim. Then the rim belt can be pulled over easily. Check that all spoke heads are covered (a rim belt is not required in the case of a plastic rim).

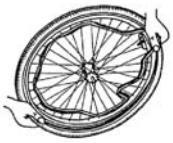

Push the tyre over the edge of the rim, starting behind the air valve. Inflate the tube slightly until it is round, and place it inside the tyre.

If the tube fits snugly inside the tyre without any folds (in the case of folds: let out some air), then the upper side of the tyre can be pressed lightly onto the rim with both hands, starting at the air valve.

Check all around on both sides that the tube is not pinched between the rim and the edge of the tyre. Lightly push the air valve inwards and pull it out again to make sure that the tyre is positioned properly in the region of the air valve.

To ensure that the wheel inflated correctly, admit only so much air initially that the tyre can still be easily pushed inwards by using your thumbs. If the check-lines are equidistant from the edge of the rim on both sides of the tyre, then the tyre is centered properly. If not - let out the air and position the tyre afresh.

Now the tyre can be inflated to its full operating pressure (note the maximum!!) and the valve cap should be replaced.

4 Maintenance

For the maintenance manual of the wheelchairs refer to the Vermeiren website: www.vermeiren.be.

INHOUDSOPGAVE

Voorwoord **2**
1 Product omschrijving **3**
1.1 Toepassingsgebied 3
1.2 Technische specificaties 4
1.3 Onderdelen 5
1.4 Accessoires 5
1.5 Gebruikte symbolen 5
1.6 Voor Uw veiligheid 6
2 Gebruik **6**
2.1 Dragen van de rolstoel 6
2.2 Monteren van de achterwielen (indien beschikbaar) 7
2.3 Ontvouwen van de rolstoel 7
2.4 Plaatsen of verwijderen van de voetsteunen 7
2.5 Bedienen van de remmen 8
2.6 Plaatsen of verwijderenvan de armsteunen 8
2.7 Transfer in en uit de rolstoel 9
2.8 Correcte positie in de rolstoel 9
2.9 Rijden met de rolstoel 10
2.10 Rijden op hellingen 10
2.11 Nemen van hindernissen (trottoirs) 10
2.12 Opvouwen van de rolstoel 12
2.13 Verwijderen van de achterwielen (indien beschikbaar) 12
2.14 Transport in de auto 12
3 Montage en instellingen **13**
3.1 Gereedschap 13
3.2 Leveringsomvang 13
3.3 Instellen van de voetsteunen 13
3.4 Afstellen van de remmen 14
3.5 Veranderen van de luchtbanden 14
4 Onderhoud **15**

Voorwoord

We willen U danken voor het vertrouwen dat U in onze producten stelt.

De rolstoelen van Vermeiren zijn het resultaat van jarenlange studies en ervaringen. Bij de ontwikkeling werd veel aandacht besteed aan een eenvoudige bediening en een gemakkelijk onderhoud.

De verwachte levensduur van Uw rolstoel hangt in sterke mate af van de zorg waarmee U de rolstoel behandelt.

Deze handleiding maakt U vertrouwd met de bediening van Uw rolstoel.

Het naleven van de gebruiks- en onderhoudsinstructies vormen een essentieel onderdeel van de garantiebepalingen.

Deze handleiding houdt rekening met de recentste productontwikkelingen. De Firma Vermeiren behoudt zich echter het recht voor om wijzigingen door te voeren zonder verplicht te zijn voordien geleverde modellen aan te passen of te vervangen.

Als U nog vragen hebt, neemt U best contact op met Uw vakhandelaar.

1 Product omschrijving

1.1 Toepassingsgebied

De rolstoel is bedoeld voor mensen die moeilijk of niet kunnen lopen.

De rolstoel is ontworpen voor het transport van 1 persoon.

De rolstoel kan zowel binnenshuis als buiten gebruikt worden.

De gebruiker kan de rolstoel zelf voortbewegen of laten duwen door een begeleider.

De verschillende soorten onderdelen en accessoires, en de modulaire constructie, zorgen ervoor dat de elektrische rolstoel ten volle kan worden gebruikt door mensen die invalide zijn omwille van:

- Verlamming
- Verlies van ledematen (beenamputatie)
- Defect of aandoeningen van ledematen
- Contracturen of gewrichtsaandoeningen
- Hart- en bloedsomloopinsufficiëntie
- Evenwichtsstoornissen
- Cachexie (afname van het spierweefsel)
- en geriatrische personen

Houd bij de individuele verzorging rekening met:

- grootte en lichaamsgewicht (max. 130 kg)
- fysieke en psychologische gesteldheid
- woonomgeving
- milieu

Uw rolstoel mag alleen gebruikt worden op ondergronden waarbij alle vier de wielen de grond raken en waarbij het bodemcontact voldoende is voor een gelijkmatige aandrijving van alle wielen.

Extra oefening is nodig voor het rijden op ongelijkmatige ondergrond (kasseien, etc.), hellingen en bochten (zijdelings omvallen), evenals het nemen van hindernissen (bvb. Trottoirranden).

De rolstoel dient niet als klimtoestel of om hete of zware voorwerpen te transporteren.

Het gebruik op tapijten, tapijtvloeren of andere losse vloerbedekkingen kan slijtage van de vloerbedekking tot gevolg hebben.

Gebruik enkel door Vermeiren goedgekeurde accessoires.

Vermeiren is niet aansprakelijk voor schade door gebrekkig of onvoldoende onderhoud of als gevolg van het niet naleven van instructies van deze handleiding.

Het naleven van de gebruiks- en onderhoudsinstructies vormen een essentieel onderdeel van de garantiebepalingen.

1.2 Technische specificaties

Onderstaande technische gegevens zijn geldig voor de rolstoel in standaard instellingen. Wanneer er andere voetsteunen / armsteunen of andere accessoires worden gebruikt, worden de opgegeven waarden gewijzigd.

Merk	**Vermeiren**					
Adres	**Vermeirenplein 1/15, B-2920 Kalmthout**					
Type	**Manuele rolstoel**					
Model	**JazzS50**					
Maximale massa gebruiker	**130 kg**					
Beschrijving	Min.			Max.		
Totale lengte inclusief voetsteun	1120 mm					
Effectieve zitbreedte	390 mm	420 mm	440 mm	460 mm	480 mm	500 mm
Totale breedte (afhankelijk van de zitbreedte)	565 mm	595 mm	615 mm	635 mm	655 mm	675 mm
Lengte dichtgevouwen zonder voetsteun	825 mm					
Breedte dichtgevouwen	290 mm					
Hoogte dichtgevouwen	935 mm					
Totaal gewicht	16,60 kg					
Gewicht zwaarste onderdeel	8,05 kg					
Massa van onderdelen die kunnen worden gedemonteerd of verwijderd	**Voetsteunen:** 1,80 kg; **Armsteunen:** 1,80 kg; **Achterwielen:** 4,95 kg					
Statische stabiliteit bergaf	15°					
Statische stabiliteit bergop	10°					
Statische stabiliteit zijwaarts	15°					
Maximum hoogte hindernis	60 mm					
Speling zit	30 mm					
Effectieve zitdiepte	450 mm					
Zithoogte aan voorzijde	500 mm					
Zithoek	5°					
Rughoogte	420 mm					
Rughoek	0°					
Afstand tussen zit en voetsteun	370 mm			440 mm		
Hoek tussen zit en voetsteun	7°					
Afstand tussen armsteun en zit	220 mm					
Afstand voorzijde armsteun	310 mm					
Diameter aandrijfhoepel	535 mm					
Horizontale afstand van de as (uitwijking)	10 mm					
Minimale draaicirkel	1820 mm					
Diameter achterwielen	24"					
Bandendruk, achter (aandrijf)wielen	Max. 3,5 bar					
Diameter stuurwielen	200 mm					
Bandendruk, voor (stuur)wielen	Max. 2,5 bar					
Opslag en gebruikstemperatuur	+ 5 °C			+ 41 °C		
Opslag en gebruiksluchtvochtigheid	30%			70%		
We behouden ons het recht voor om technische wijzigingen te introduceren. Meettolerantie ± 15 mm / 1,5 kg / °						

Tabel 1: Technische specificaties JazzS50

De rolstoel voldoet aan de eisen gesteld in:

ISO 7176-8: Eisen en beproevingsmethoden voor statische, bots en vermoeiingsproeven.

ISO 7176-16: Weerstand tegen ontbranding van gestoffeerde onderdelen.

1.3 Onderdelen

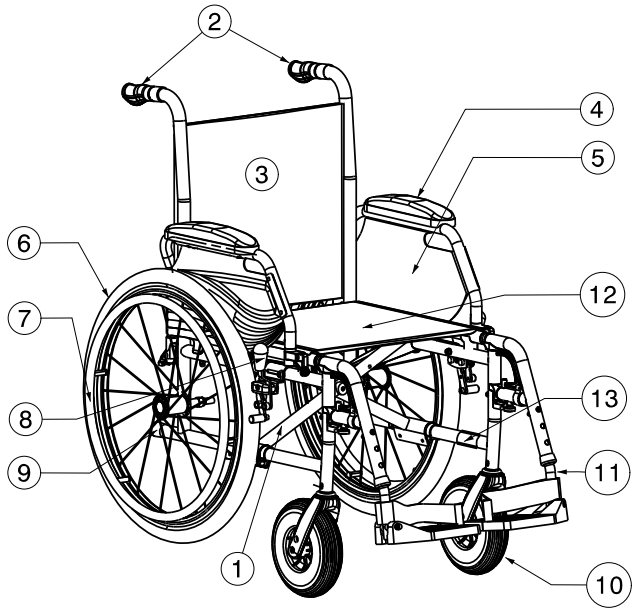

1 = Kruis
2 = Handgrepen
3 = Rug
4 = Armleggers
5 = Armsteunen
6 = Aandrijfwielen (achterwielen)
7 = Grijphoepels
8 = Remmen
9 = Trapdop
10 = Stuurwielen (voorwielen)
11 = Voetsteunen
12 = Zit
13 = Locatie identificatieplaat

1.4 Accessoires

Volgende accessoires zijn beschikbaar voor de JazzS50:

- Reiswielen (B86)
- Armsteunen (B05)

Neem contact op met de vakhandelaar voor meer informatie over andere accessoires. Hij geeft U graag advies.

1.5 Gebruikte symbolen

Maximum gewicht

Gebruik voor binnen en buiten

Maximale veilige helling

CE conformiteit

Type aanduiding

Niet bedoeld om te gebruiken als een zit in een voertuig

1.6 Voor Uw veiligheid

- ⚠ Let erop dat bij het gebruik van de aandrijfwielen geen voorwerpen en/of lichaamsdelen tussen de spaken terechtkomen. Dit kan immers letsel en/of schade aan de rolstoel veroorzaken.
- ⚠ Voor het in- en uitstappen in de rolstoel dient U de handremmen vast te zetten.
- ⚠ Gebruik de voetplaten nooit om in en uit de rolstoel te stappen. Deze dient naar boven te worden geklapt of de volledige voetsteunen dienen naar buiten te zijn weggedraaid.
- ⚠ Onderzoek het effect van een veranderd zwaartepunt op het gedrag van de rolstoel (bijv. op hellingen, op zijdelingse hellingen of bij het overwinnen van hindernissen). Maak gebruik van de hulp van een begeleider.
- ⚠ Let op bij het nemen van voorwerpen (die zich voor, opzij of achter de rolstoel bevinden) dat U niet te ver uit de rolstoel leunt. Anders kan de rolstoel kantelen.
- ⚠ Bij het rijden door deuren, openingen e.d. moet aan de zijkant voldoende plaats zijn, anders bestaat er gevaar op letsel aan handen en armen en op beschadiging van de rolstoel.
- ⚠ Vermijd tegen een hindernis aan te botsen (trede, rand of de stoeprand) of van een richel te rijden, door ongecontroleerd rollen. De fabrikant is niet aansprakelijk voor schade als gevolg van overbelasting of botsingen bij het gebruik dat niet in overeenstemming is met het doel van het product.
- ⚠ Trappen mogen alleen met behulp van een begeleider worden genomen. Wanneer er bijv. hellingen of liften beschikbaar zijn, dient U deze te gebruiken.
- ⚠ Bij gebruik van de openbare weg dient U zich te houden aan de verkeersregels.
- ⚠ Net zoals voor andere voertuigen geldt dat U de rolstoel niet mag gebruiken onder invloed van alcohol of geneesmiddelen. Dit geldt ook voor verplaatsingen binnenshuis.
- ⚠ Pas Uw rijstijl bij ritten buiten de woning aan, aan het weer en het verkeer.
- ⚠ Bij het transporteren van de rolstoel mag U deze nooit vastnemen aan beweegbare onderdelen (armsteunen, voetsteunen, enz.).
- ⚠ Zorg ervoor dat U in het donker goed zichtbaar bent. Draag lichte kleding of kleding met reflectoren en zorg ervoor dat de reflectoren opzij en achteraan de rolstoel goed zichtbaar zijn.
- ⚠ Let op met brandende voorwerpen, zoals sigaretten. De rug- en zitbekleding kunnen vlam vatten.
- ⚠ Let erop dat de maximale belasting (130 kg) niet wordt overschreden.

2 Gebruik

Dit hoofdstuk beschrijft het normaal gebruik. **Deze instructies zijn van toepassing voor de gebruiker en de vakhandelaar.**

De rolstoel wordt gemonteerd en ingesteld door Uw vakhandelaar. De instructies voor de montage en instellingen van de rolstoel staan in § 3.

2.1 Dragen van de rolstoel

De beste manier om de rolstoel te dragen is om gebruik te maken van de wielen en zo de rolstoel verder te rollen.

Als dit niet mogelijk is (bv. wanneer de achterwielen verwijderd zijn voor transport in de auto), grijp de rolstoel stevig vast aan de voorzijde van het frame en de handgrepen. Gebruik de voet-, armsteunen of de wielen niet om de rolstoel vast te nemen.

2.2 Monteren van de achterwielen (indien beschikbaar)

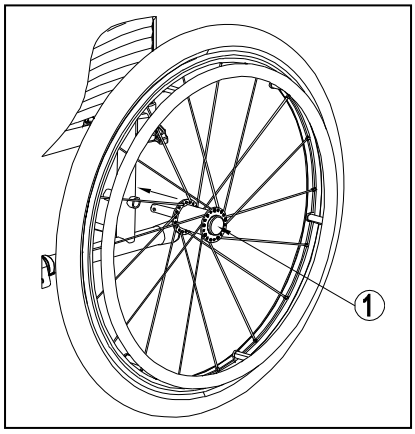

1. Neem het achterwiel en druk naafknop ①in.
2. Houd de naafknop ingedrukt en plaats het achterwiel in de asbus tot deze niet meer verder kan.
3. Laat de naafknop los ①.
4. Kijk na of het wiel goed vastzit.

2.3 Ontvouwen van de rolstoel

⚠ **VOORZICHTIG: Kans op klemmen - Houd Uw vingers weg van de bewegende onderdelen van de rolstoel.**

1. Ga aan de achterzijde van de rolstoel staan.
2. Gebruik de handgrepen om de rolstoel zo ver mogelijk te openen.
3. Ga aan de voorzijde van de rolstoel staan.
4. Duw beide buizen waaraan de zit bevestigd is verder naar beneden.

2.4 Plaatsen of verwijderen van de voetsteunen

⚠ **WAARSCHUWING: Gevaar voor letsel – Controleer dat de voetsteunen goed zijn vastgemaakt voor de rolstoel te gebruiken.**

⚠ **VOORZICHTIG: Kans op klemmen – Plaats geen voorwerpen in het draaibereik van de voetsteun tijdens het monteren of verwijderen van de voetsteunen.**

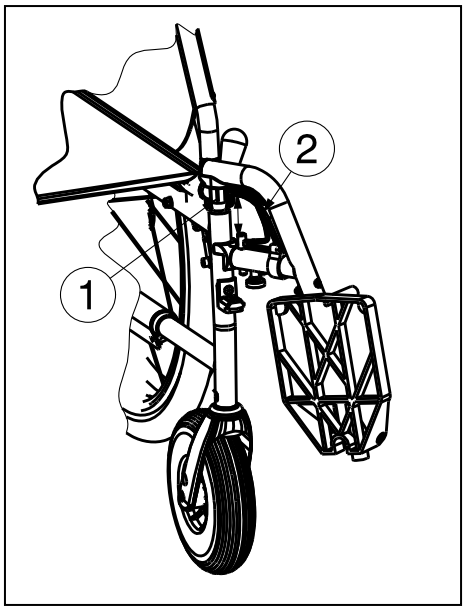

Het plaatsen van de voetsteunen gaat als volgt:

1. Houd de voetsteun zijdelings aan de buitenkant van het frame van de rolstoel en monteer de voetsteun met de dop ① in het frame.
2. Zwenk de voetsteun naar binnen tot deze vastklikt.
3. Draai de voetplaat naar beneden.

Om de voetsteunen te verwijderen gaat U als volgt te werk:

1. Trek aan hendel ②.
2. Draai de voetsteun naar buiten tot deze uit de geleiding komt.
3. Trek de voetsteun omhoog uit dop ①.

2.5 Bedienen van de remmen

⚠ **WAARSCHUWING: De remmen dienen niet om af te remmen tijdens het rijden - Gebruik de rem enkel om te vermijden dat de rolstoel in stilstaande positie wegrolt.**

⚠ **WAARSCHUWING: De werking van de remmen wordt beïnvloed door slijtage en vervuiling van de banden (water, olie, slijk, ...) – Controleer voor elk gebruik de staat van de banden.**

⚠ **WAARSCHUWING: De remmen zijn instelbaar en kunnen verouderen – Controleer voor elk gebruik de goede werking van de remmen.**

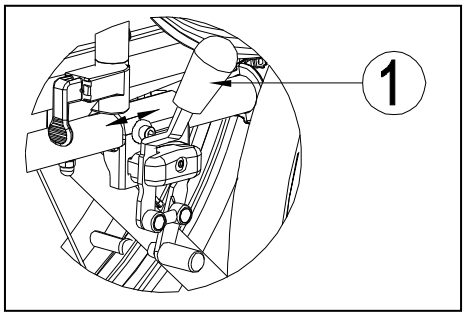

Om de remmen in te schakelen:

1. Druk de hendels van de remmen ① naar voren tot U een duidelijke klik voelt.

⚠ **VOORZICHTIG: Gevaar op ongecontroleerde bewegingen - Zorg ervoor dat alvorens de remmen los te zetten, de rolstoel vlak staat. Los nooit beide remmen tegelijk.**

Om de remmen uit te schakelen:

1. Zet eerst één rem los door de hendel ① naar achteren te trekken.
2. Houd het ongeremde wiel, met Uw hand, vast aan de grijphoepel.
3. Los de andere rem door de hendel naar achteren te trekken.

2.6 Plaatsen of verwijderenvan de armsteunen

⚠ **WAARSCHUWING: Gevaar voor letsel – Controleer dat de armsteunen goed zijn vastgemaakt voor de rolstoel te gebruiken.**

⚠ **VOORZICHTIG: Kans op klemmen - Houd Uw vingers en kledij uit de buurt van de onderzijde van de armsteun.**

De armsteunen van de rolstoel kunnen worden gemonteerd met volgende instructies:

1. Plaats de achterzijde van de armsteun in de houder ① *(Fig A).*
2. Zorg ervoor dat de armsteun goed bevestigd is.
3. Klap de armsteun naar voren.
4. Trek de hendel ② bevestigd op de houder ③ omhoog *(Fig B).*
5. Plaats de voorzijde van de armsteun ④ in de houder ③ tot deze vastklikt *(Fig B).*

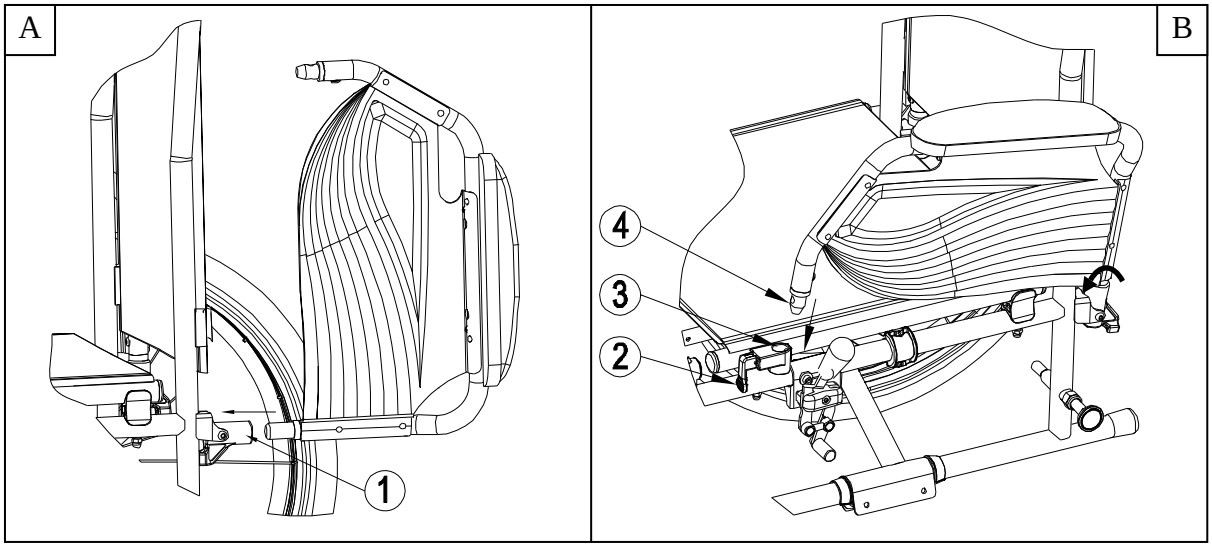

Voor het openen en verwijderen van de armsteun gaat U als volgt te werk:

1. Trek aan de hendel ② en trek de voorzijde van de armsteun ① omhoog *(Fig C).*
2. Klap de armsteun naar achteren.
3. Als U de armsteun wilt verwijderen, trek de achterzijde van de armsteun uit dop ③ *(Fig D).*

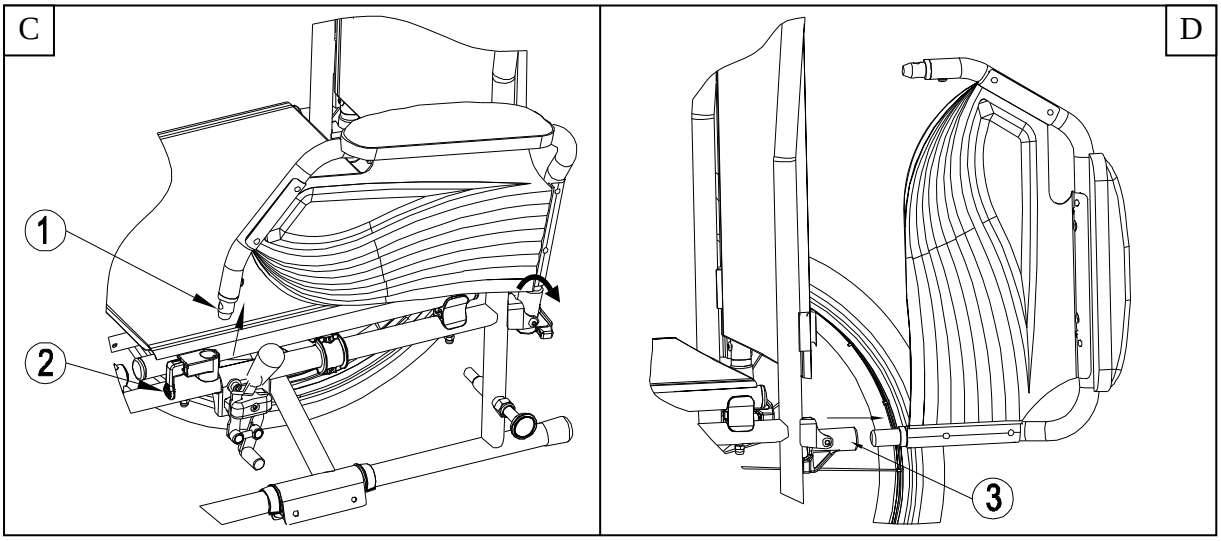

2.7 Transfer in en uit de rolstoel

⚠ **VOORZICHTIG: Indien U de transfer niet veilig op eigen kracht kan uitvoeren, vraag dan hulp van iemand anders.**

⚠ **VOORZICHTIG: Kans op kantelen van de rolstoel - Niet op de voetplaten gaan staan.**

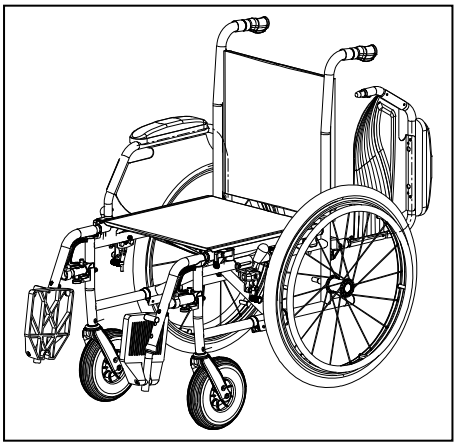

1. Plaats de rolstoel zo dicht mogelijk bij de stoel, zetel of bed van/naar waar U zich wilt verplaatsen.
2. Zorg dat beide remmen van de rolstoel aan staan.
3. Vouw de voetplaten naar boven zodat U er niet op gaat staan.
4. Indien U zich langs de zijkant in of uit de rolstoel wilt verplaatsen, klap dan de armsteun aan die zijde omhoog (see § 2.6).
5. Verplaats U van of naar de rolstoel.

2.8 Correcte positie in de rolstoel

Enkele aanbevelingen om comfortabel van Uw rolstoel gebruik te maken:

- Plaats Uw zitvlak zo dicht mogelijk bij de rug.
- Zorg dat Uw bovenbenen horizontaal zijn – Stel eventueel de lengte van de voetsteunen bij (zie § 3.3).

2.9 Rijden met de rolstoel

⚠ **WAARSCHUWING: Kans op knellen – Houd Uw vingers niet tussen de spaken.**
⚠ **WAARSCHUWING: Kans op knellen – Let op wanneer U door nauwe doorgangen, zoals deuren, rijdt.**
⚠ **WAARSCHUWING: Gevaar voor brandwonden– Wees voorzichtig bij het rijden in extreem warme of koude omgevingen (zon, extreme koude, sauna's, enz.) voor een bepaalde tijd en bij het aanraken - de oppervlakken kunnen de omgevingstemperatuur aannemen.**

1. Zet de remmen los.
2. Neem de aandrijfhoepels aan de bovenzijde vast.
3. Leun voorwaarts en draai de hoepels naar voor tot Uw armen gestrekt zijn.
4. Breng Uw handen terug naar de bovenzijde van de hoepels en herhaal de beweging.

2.10 Rijden op hellingen

⚠ **WAARSCHUWING: Houd Uw snelheid onder controle – Neem hellingen steeds met de laagst mogelijke snelheid.**
⚠ **WAARSCHUWING: Houd rekening met de capaciteiten van Uw begeleider – Blokkeer de rem van zodra U merkt dat Uw begeleider onvoldoende kracht heeft om de rolstoel onder controle te houden.**
⚠ **WAARSCHUWING: Kans op kantelen – Leun voorover om Uw zwaartepunt naar voor te verplaatsen. Zo kan de stabiliteit beter behouden blijven.**

1. Bevestig de veiligheidsgordel, als de rolstoel hiermee uitgerust is.
2. Neem geen te steile helling. De maximale hoek bergop en bergaf staan in tabel 1 vermeld.
3. Vraag een begeleider om U te helpen bij het nemen van de helling.
4. Buig lichtjes voorover om Uw zwaartepunt naar voren te verplaatsen.

2.11 Nemen van hindernissen (trottoirs)

2.11.1 Afrijden van trottoirs

Het afrijden van een laag trottoir kan voorwaarts gedaan worden. Let hierbij op dat de voetsteunen de grond niet raken.

Het afrijden van lage trottoirs kan door een geoefend gebruiker zelf gedaan worden:

⚠ **WAARSCHUWING: Kantelgevaar - Indien U Uw rolstoel onvoldoende beheerst, vraag hulp van een begeleider.**

1. Breng de balans op de achterwielen om de druk op de voorwielen te verminderen.
2. Neem de hindernis.

Hogere trottoirs kunnen met een begeleider voorwaarts genomen worden:

1. Laat de begeleider de rolstoel lichtjes naar achteren kantelen.
2. Rijd op de achterwielen het trottoir af.
3. Zet de rolstoel terug op de vier wielen.

Een geoefend gebruiker kan een hoger trottoir zelf afrijden. Dit kan het best achterwaarts gedaan worden.

1. Draai de rolstoel met de achterwielen naar het trottoir toe.
2. Buig lichtjes voorover om Uw zwaartepunt naar voren te verplaatsen.
3. Breng de rolstoel naar de rand van de hindernis.
4. Gebruik de hoepels om Uw rolstoel gecontroleerd van het trottoir af te rollen.

2.11.2 Oprijden van trottoirs

Trottoirs oprijden kan met de begeleider als volgt:

1. Zorg ervoor dat de voetsteunen het trottoir niet kan raken.
2. Laat de begeleider de rolstoel lichtjes achterover kantelen tot er voldoende ruimte onder de voorwielen is om de hindernis te nemen.
3. Leun een beetje achterover en breng het zwaartepunt boven de achterwielen.
4. Plaats de voorwielen op het trottoir.
5. Laat de rolstoel op de achterwielen over de hindernis duwen.

Een hoger trottoir kan best achterwaarts genomen worden:

1. Draai de rolstoel met de achterwielen naar het trottoir toe.
2. Leun een beetje achterover en breng het zwaartepunt boven de achterwielen.
3. Laat de begeleider de rolstoel op het trottoir trekken.
4. Neem Uw normale positie in de rolstoel terug aan.

Het oprijden van trottoirs kan door een geoefend gebruiker zelf gedaan worden:

⚠ **WAARSCHUWING: Kantelgevaar – Indien U Uw rolstoel onvoldoende beheerst, vraag hulp van een begeleider.**

1. Rijd tot aan het trottoir.
2. Zorg ervoor dat de voetsteunen het trottoir niet raken.
3. Leun achterover zodat U op de achterwielen balanceert.

4. Rol al balancerend de voorwielen over het trottoir.
5. Leun voorover om meer stabiliteit te hebben.
6. Rol de achterwielen over de hindernis.

2.11.3 Nemen van trappen

Het nemen van trappen terwijl U in de rolstoel zit doet U als volgt.

⚠ **WAARSCHUWING: Kantelgevaar – Voor het nemen van trappen zijn altijd 2 begeleiders nodig.**

1. Verwijder de voetsteunen.
2. Laat één begeleider de rolstoel lichtjes naar achteren kantelen.
3. De andere begeleider neemt het frame aan de voorzijde vast.
4. Blijf rustig zitten, vermijd plotselinge bewegingen en houd Uw armen binnen de rolstoel.
5. Laat de rolstoel op de achterwielen de treden nemen.
6. Monteer de voetsteunen na de hindernis.

2.12 Opvouwen van de rolstoel

⚠ **VOORZICHTIG: Kans op klemmen - Houd Uw vingers niet tussen de onderdelen van de rolstoel.**

1. Klap de voetplaten omhoog, of verwijder ze (zie § 2.4).
2. Neem de zit aan de voor- en achterzijde vast en trek deze naar boven.
3. Druk op de handgrepen om de rolstoel verder in te klappen.

2.13 Verwijderen van de achterwielen (indien beschikbaar)

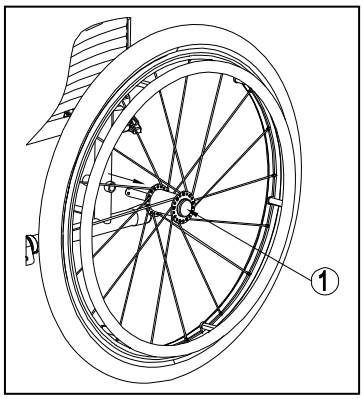

Om het transport van de rolstoel te vergemakkelijken, kunnen de achterwielen worden verwijderd:

1. Zorg ervoor dat de remmen afstaan.
2. Neem de rolstoel vast aan het frame aan de zijde waar U het wiel wil afnemen.
3. Druk op de knop ① in het midden van de naaf van het wiel.
4. Trek het wiel van het frame weg.

2.14 Transport in de auto

⚠ **GEVAAR: Gevaar voor letsel – De rolstoel is niet geschikt om te gebruiken als een zit in een motorvoertuig.**

⚠ **WAARSCHUWING: Gevaar voor letsel – Zorg ervoor dat de rolstoel voldoende vastgemaakt is, om verwonding van de inzittenden tijdens aanrijding of plots remmen te voorkomen.**

⚠ **WAARSCHUWING: Gevaar voor letsel – Gebruik voor het vastmaken van de rolstoel en de passagiers NOOIT dezelfde gordel.**

Gebruik de rolstoel nooit als een zit in een auto of ander voertuig. De rolstoel wordt gemarkeerd met het volgende symbool:

Om de rolstoel in de auto te transporteren:

1. Verwijder de voetsteunen en accessoires.
2. Berg deze veilig op.
3. Indien mogelijk, vouw de rolstoel op en verwijder de wielen.
4. Plaats de rolstoel in de bagageruimte.
5. Indien de rolstoel en de passagiersruimte NIET gescheiden zijn, sjor het frame van de rolstoel goed vast aan het voertuig. U kunt hiervoor gebruik maken van de veiligheidsgordels die in het voertuig aanwezig zijn.

3 Montage en instellingen

De in dit hoofdstuk beschreven instructies zijn bestemd voor de vakhandelaar.

De Vermeiren JazzS50 is ontworpen als rolstoel met een minimum aan afstellingen. Zo is er geen extra voorraad nodig van vervangonderdelen.

Om een servicepunt of vakhandelaar in Uw buurt te vinden, neemt U contact op met de dichtstbijzijnde Vermeiren faciliteit. Een lijst van de Vermeiren faciliteiten zijn terug te vinden op de laatste bladzijde.

⚠ **WAARSCHUWING: Risico bij onveilige instellingen - Gebruik enkel de instellingen beschreven in deze handleiding.**

⚠ **WAARSCHUWING: Variaties van de toelaatbare instellingen kunnen de stabiliteit van Uw rolstoel beïnvloeden (naar achteren of op zij kantelen).**

3.1 Gereedschap

Om Uw rolstoel op te bouwen is het volgende gereedschap nodig:

- Steek-/ringsleutel set n° 7 tot n° 22
- Inbussleutel set n° 3 tot n° 8
- Kruiskopschroevendraaier

3.2 Leveringsomvang

Het Vermeiren JazzS50 model wordt als volgt geleverd:

- 1 frame met armsteunen, achter- en voorwielen (zithoogte van 500 mm)
- 1 paar voetsteunen
- Gereedschap
- Handleiding
- Accessoires (optioneel)
- Pomp voor de banden

3.3 Instellen van de voetsteunen

3.3.1 Lengte van de voetsteunen

⚠ **VOORZICHTIG: Zorg ervoor dat de voetsteunen niet over de grond slepen. Houd een minimum afstand van 60 mm tot de grond aan.**

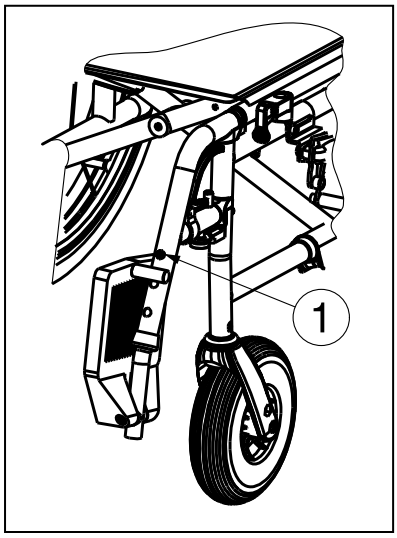

Stel de lengte van de voetsteunen als volgt in:

1. Verwijder de schroef ①.
2. Stel de lengte van de voetsteun op een comfortabele lengte in.
3. Draai de schroef ① goed vast.

3.4 Afstellen van de remmen

⚠ **WAARSCHUWING: Gevaar voor letsel – Laat de remmen afstellen door een erkend vakhandelaar.**

Het afstellen van de remmen doet U als volgt:

1. Monteer de wielen zoals beschreven in § 2.2.
2. Zet de remmen los door hendel ① naar achteren te trekken *(Fig A).*
3. Maak de bout ② los zodat het remmechanisme over het frame ③ kan schuiven *(Fig B).*
4. Schuif het remmechanisme over het frame ③ tot de gewenste positie *(Fig B).* Het verstellen van de remmen is in het bereik van de gemarkeerde streepjes ④ op het remmechanisme.
5. Maak schroef ② terug goed vast *(Fig B).*
6. Controleer de werking van de remmen.
7. Indien nodig herhaal voorgaande stappen tot de remmen goed afgesteld staan.

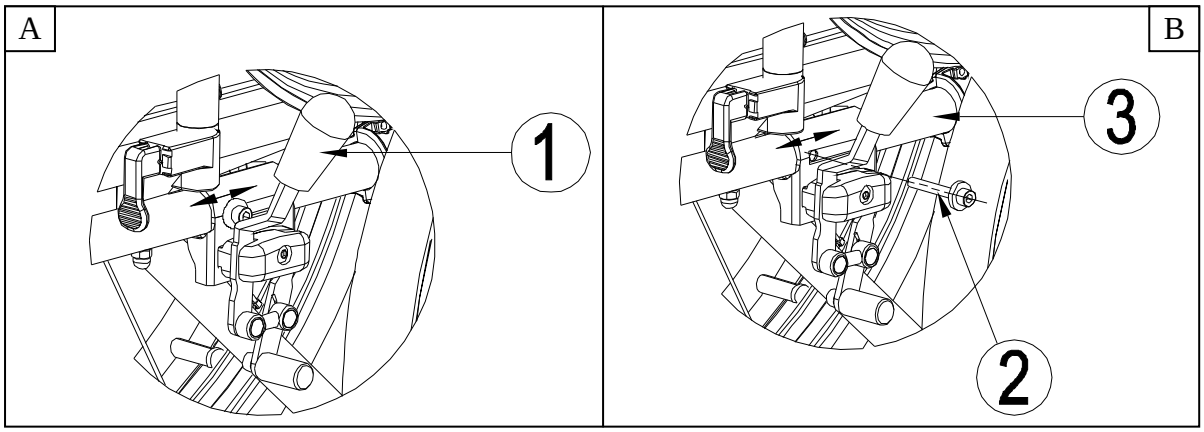

3.5 Veranderen van de luchtbanden

⚠ **VOORZICHTIG: Kans op schade – Bij verkeerd gebruik kan de velg worden beschadigd. Laat deze procedure bij voorkeur uitvoeren door een expert.**

NOTA: Let erop dat er altijd voldoende lucht in de wielen zit. Dit heeft immers invloed op de rijprestaties.
NOTA: Voor wielen die niet door de fabrikant zijn geleverd, geven wij geen garantie.
NOTA: Laat voor demontage van de velgen altijd eerst de lucht uit de band!

Wanneer U de buitenbanden of binnenbanden wilt wisselen, vindt U hieronder enkele tips:

1. Laat alle lucht uit de binnenband.
2. Schuif een bandenlichter tussen de buitenband en de velg.
3. Duw de bandenlichter langzaam en voorzichtig naar beneden. Daardoor wordt de buitenband over de velgrand getrokken.
4. Beweeg de bandenlichter nu langs de rand van de velg, de buitenband springt uit de velg.
5. Neem de buitenband en binnenband nu voorzichtig van de velg weg.

⚠ **WAARSCHUWING: Kans beschadiging of letsel - Bij het monteren van een wiel, zorg ervoor dat geen voorwerpen of lichaamsonderdelen tussen het wiel en velg geklemd raken.**

⚠ **VOORZICHTIG: Kans op beschadiging - Let bij het oppompen van de banden steeds op de correcte vuldruk. Deze waarde kunt U aflezen op de band.**

⚠ **VOORZICHTIG: Kans op beschadiging - Gebruik enkel pompen die conform de wetgeving zijn en de druk in bar aangeven gebruik de meegeleverde luchtpomp. Op pompen die niet door de fabrikant zijn geleverd, geven wij geen garantie.**

NOTA: Een correcte montage kan alleen worden gegarandeerd in de vakhandel. Bij werkzaamheden die niet zijn uitgevoerd door de vakhandelaar, vervalt de garantie.

Voor U een nieuwe binnenband monteert, dient U rekening te houden met het volgende:

Controleer het velgbed en de binnenkant van de band op vreemde voorwerpen en reinig indien nodig. Controleer de toestand van het velgbed, vooral in de buurt van de ventielopening.

Gebruik alleen originele wisselstukken. De garantie geldt niet voor schade die wordt veroorzaakt door niet originele wisselstukken. Neem contact op met de vakhandelaar.

Schuif het velglint over het ventiel en steek deze dan in de velg. Nu kunt U het velglint zonder problemen aanbrengen. Controleer of alle spaakkoppen zijn bedekt (bij kunststof velgen wordt geen velglint gebruikt).

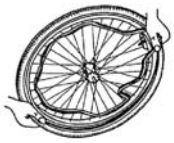

Neem de buitenband en druk deze beginnend achter het ventiel over de velgrand. Pomp de binnenband lichtjes op tot hij een ronde vorm aanneemt en leg deze in de band.

Als de binnenband mooi in de buitenband past zonder plooien (laat een beetje lucht uit als er plooien zijn), dan plaatst U voorzichtig en met beide handen de bovenkant van de buitenband op de velg, weerom te beginnen aan het ventiel.

Controleer rondom en aan beide zijden of de binnenband niet tussen de bandhiel en velg is geklemd. Schuif het ventiel lichtjes terug en trek het weer uit zodat de band goed is gepositioneerd in de buurt van het ventiel.

Om de band correct op te pompen pompt U eerst lucht tot de band nog goed met de duim kan worden ingedrukt. Wanneer de controlelijn aan weerszijden van de band dezelfde afstand tot de velgrand aangeeft, is de band correct gecentreerd. Wanneer dit niet het geval is, dient U de lucht weer af te laten en de band opnieuw uit te lijnen.

Pomp de band nu op tot de maximale bedrijfsdruk (let op de vuldruk!) en draai de kap op het ventiel.

4 Onderhoud

Voor de onderhoudshandleiding van de rolstoelen kan U de website van Vermeiren raadplegen: www.vermeiren.be.

Indice

Premessa **2**
1 Descrizione del prodotto **3**
1.1 Destinazione d'uso 3
1.2 Specifiche tecniche 4
1.3 Componenti 5
1.4 Significato dei simboli 5
1.5 Regole per la sicurezza 6
2 Utilizzo **6**
2.1 Trasporto della carrozzina 6
2.2 Montaggio delle ruote posteriori (se disponibile) 7
2.3 Apertura della carrozzina 7
2.4 Montaggio o rimozione della pedana 7
2.5 Utilizzo dei freni 8
2.6 Montaggio o rimozione dei braccioli 8
2.7 Trasferimento della carrozzina all'interno e all'esterno 9
2.8 Posizione corretta della carrozzina 9
2.9 Utilizzo della carrozzina 10
2.10 Spostamento su superfici in pendenza 10
2.11 Superamento di gradini e scalini 10
2.12 Ripiegare la carrozzina 12
2.13 Smontare le ruote posteriori (se disponibile) 12
2.14 Trasporto in auto 12
3 Installazione e regolazione **13**
3.1 Attrezzi 13
3.2 Modalità di consegna 13
3.3 Regolazione dei poggiapiedi 14
3.4 Regolazione dei freni 14
3.5 Cambio degli pneumatici 15
4 Manutenzione **16**

Premessa

Ringraziamo per la fiducia accordataci con l’acquisto di una carrozzina di nostra produzione.

Le carrozzine Vermeiren sono il risultato di molti anni di ricerca ed esperienza. Durante lo sviluppo, è stata dedicata attenzione speciale alla facilità d'uso e alla praticità della carrozzina.

La durata della carrozzina dipende fortemente dalla cura e manutenzione che vi si dedicano.

Il presente manuale ha lo scopo di aiutare ad acquisire familiarità con il funzionamento della carrozzina.

Attenersi alle istruzioni operative e di manutenzione costituisce parte integrante della garanzia.

Il manuale riflette gli sviluppi più recenti dei prodotti. Vermeiren si riserva il diritto di apportare modifiche senza preavviso, senza essere tenuta a sostituire o adattare modelli forniti in precedenza.

Per qualsiasi chiarimento, rivolgersi al rivenditore specializzato.

1 Descrizione del prodotto

1.1 Destinazione d'uso

La carrozzina è destinata a persone con difficoltà motorie o incapacità di deambulazione.

La carrozzina è destinata al trasporto di una sola persona.

La carrozzina può essere utilizzata sia all'interno che in spazi esterni.

L'occupante può controllare direttamente il movimento della carrozzina oppure farsi spingere da un accompagnatore.

Le diverse versioni di allestimento degli accessori e la concezione modulare consentono l'utilizzo della carrozzina da parte di persone con impossibilità/difficoltà di deambulazione in seguito a:

- paralisi
- amputazione di arti inferiori
- difetti o deformazioni degli arti inferiori
- contratture o lesioni articolari
- insufficienza cardiaca e cardiocircolatoria
- disturbi dell'equilibrio
- cachessia (deterioramento della massa muscolare)
- e per usi geriatrici.

Nella valutazione delle esigenze personali, si consiglia di tenere in considerazione i seguenti fattori:

- corporatura e peso corporeo (130 kg max)
- condizioni psico-fisiche
- abitazione
- ambiente

La carrozzina deve essere utilizzata solo su superfici che consentono il contatto adeguato delle quattro ruote e dove sia possibile spingere in modo uniforme le ruote.

Esercitarsi nella guida su superfici sconnesse (ciottoli, ecc.), pendenze, curve e nel superamento di ostacoli (scalini, ecc.).

Non utilizzare la carrozzina come scala, né per trasportare oggetti pesanti o caldi.

Se utilizzata su pavimenti con tappeti, moquette o rivestimenti, questi potrebbero venire danneggiati.

Utilizzare solo gli accessori approvati da Vermeiren.

La casa costruttrice non può essere ritenuta responsabile per danni causati da mancanza di manutenzione adeguata o risultanti dal mancato rispetto delle istruzioni contenute nel presente manuale.

La conformità con le istruzioni operative e di manutenzione è parte integrante della garanzia.

1.2 Specifiche tecniche

I termini tecnici riportati di seguito sono applicabili alla carrozzina con configurazione standard. Se sono utilizzati altri poggiapiedi/ braccioli o accessori, i valori in tabella cambiano.

Produttore	**Vermeiren**					
Indirizzo	**Vermeirenplein 1/15, B-2920 Kalmthout**					
Tipo	**Carrozzina manuale**					
Modello	**JazzS50**					
Peso massimo dell'occupante	**130 kg**					
Descrizione	Min.			Max.		
Lunghezza complessiva con bracciolo	1120 mm					
Larghezza effettiva del sedile	390 mm	420 mm	440 mm	460 mm	480 mm	500 mm
Larghezza complessiva (in base alla larghezza del sedile)	565 mm	595 mm	615 mm	635 mm	655 mm	675 mm
Lunghezza ripiegata senza bracciolo	825 mm					
Larghezza ripiegata	290 mm					
Altezza ripiegata	935 mm					
Peso totale	16,60 kg					
Massa della parte più pesante	8,05 kg					
Peso delle parti smontabili o rimovibili	**Poggiapiedi:** 1,80 kg; **Braccioli:** 1,80 kg **Ruote posteriori:** 4,95 kg					
Stabilità statica in discesa	15°					
Stabilità statica in salita	10°					
Stabilità statica laterale	15°					
Superamento degli ostacoli	60 mm					
Spazio sedile	30 mm					
Profondità effettiva del sedile	450 mm					
Altezza della superficie del sedile all'estremità anteriore	500 mm					
Inclinazione del sedile	5°					
Altezza dello schienale	420 mm					
Inclinazione dello schienale	0°					
Distanza tra poggiapiedi e sedile	370 mm			440 mm		
Angolazione tra sedile e poggiapiedi	7°					
Distanza tra braccioli e sedile	220 mm					
Posizione anteriore della struttura del bracciolo	310 mm					
Diametro dei corrimano	535 mm					
Posizione orizzontale dell'asse (deflessione)	10 mm					
Diametro di sterzata minimo	1820 mm					
Diametro delle ruote posteriori	24"					
Pressione di gonfiaggio pneumatici, ruote motrici/posteriori	Max. 3,5 bar					
Diametro delle ruote direttrici	200 mm					
Pressione di gonfiaggio pneumatici, ruote anteriori (direttrici)	Max. 2,5 bar					

Temperatura per utilizzo e conservazione	+ 5 °C	+ 41 °C
Umidità per utilizzo e conservazione	30%	70%
La casa produttrice si riserva il diritto di apportare modifiche tecniche. Tolleranza misurazioni ± 15 mm / 1,5 kg / ° .		

Tabella 1: Technical specifications JazzS50

La carrozzina è conforme ai requisiti stabiliti dalle normative:

ISO 7176-8: Requisiti e test per prove di stabilità, d'urto e di fatica.

ISO 7176-16: Resistenza infiammabilità delle parti imbottite.

1.3 Componenti

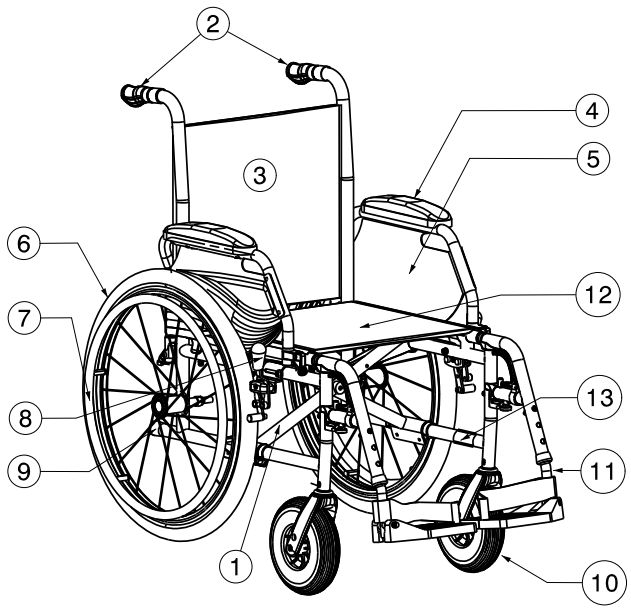

1 = Crociera
2 = Impugnature
3 = Schienale
4 = Imbottitura dei braccioli
5 = Braccioli
6 = Ruote motrici (ruote posteriori)
7 = Corrimano
8 = Freni
9 = Leva di ribaltamento
10 = Ruote direttrici (ruote anteriori)
11 = Pedane
12 = Sedile
13 = Posizione della targhetta di identificazione

Per il modello JazzS50 sono disponibili i seguenti accessori:

- Ruote da viaggio (B86)
- Braccioli (B05)

Per informazioni su ulteriori accessori, rivolgersi al rivenditore specializzato che saprà consigliare la soluzione migliore in base alle esigenze.

1.4 Significato dei simboli

Peso massimo

Utilizzo interno ed esterno

Pendenza massima consentita

Conformità CE

Modello

Non utilizzabile come sedile in un veicolo a motore

1.5 Regole per la sicurezza

- ⚠ Verificare che nessun oggetto o parte del corpo finisca tra i raggi delle ruote motrici onde evitare lesioni e/o danni alla sedia a rotelle.
- ⚠ Prima di salire o scendere dalla carrozzina, innestare i freni di stazionamento.
- ⚠ Per salire e scendere dalla carrozzina non utilizzare le pedane come punto di appoggio. Piegare le pedane verso l'alto o ruotare i poggiagambe completamente in modo che siano fuori dal raggio di movimento.
- ⚠ Verificare gli effetti dello spostamento del centro di gravità sulla carrozzina, ad esempio quando ci si trova su pendenze verso l'alto o verso il basso, su superfici inclinate lateralmente o durante il superamento di ostacoli. Chiedere assistenza a un accompagnatore.
- ⚠ Se si desidera raccogliere un oggetto da terra (di fronte, a lato o sul retro della carrozzina) fare attenzione a non chinarsi eccessivamente con rischio di ribaltamento.
- ⚠ Nel passaggio attraverso porte o archi, assicurarsi che sia disponibile spazio laterale sufficiente da evitare il rischio di schiacciamento delle mani o delle braccia o di danneggiamento della carrozzina.
- ⚠ Evitando, ad esempio, di procedere senza frenare verso ostacoli (gradini, spigoli) o dislivelli. La casa produttrice declina ogni e qualsiasi responsabilità per danni o lesioni derivanti da sovraccarico, collisioni o altri usi impropri.
- ⚠ Affrontare le scale solo con l'aiuto di un'assistente. Se disponibili, servirsi degli appositi sistemi e dispositivi, quali rampe o ascensori.
- ⚠ Nella marcia su strada, rispettare il codice della strada.
- ⚠ Come per tutti gli altri veicoli, è vietata la guida in stato di ebbrezza o sotto l'influsso di farmaci o droghe. Ciò vale anche per spostamenti in ambienti interni.
- ⚠ In ambienti esterni, tenere conto delle condizioni atmosferiche e del traffico.
- ⚠ Per il trasporto della carrozzina non afferrarla per le parti mobili (braccioli, poggiapiedi, ecc.) ma per il telaio.
- ⚠ Per poter essere visibili nell'oscurità, indossare abiti chiari o dotati di catarifrangenti e verificare che i catadiottri presenti sui lati e sul retro della carrozzina, siano perfettamente visibili.
- ⚠ Prestare attenzione a sigarette o ad altre possibili fonti di calore che potrebbero infiammare i rivestimenti del sedile e dello schienale.
- ⚠ Non superare mai il carico massimo di 130 kg.

2 Utilizzo

Nel capitolo viene descritto l'utilizzo quotidiano. **Le presenti istruzioni sono destinate all'utente e al rivenditore specializzato.**

La carrozzina viene fornita completamente assemblata dal rivenditore. Le istruzioni destinate al rivenditore, relative alla configurazione della carrozzina sono descritte al punto § 3.

2.1 Trasporto della carrozzina

Il modo migliore per trasportare la carrozzina è facendola scorrere usufruendo delle ruote.

Se ciò non è possibile (per es. quando le ruote posteriori sono state tolte per il trasporto in auto), afferrare saldamente il telaio dalla parte anteriore e dalle impugnature. Non utilizzare la parte inferiore, i braccioli o le ruote per afferrare la carrozzina.

2.2 Montaggio delle ruote posteriori (se disponibile)

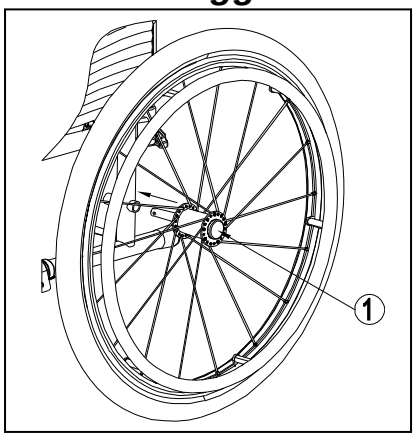

1. Afferrare la ruota posteriore e premere il pulsante ①.
2. Tenere premuto il pulsante e montare l'asse delle ruote posteriori fino al punto d'arresto.
3. Rilasciare il pulsante ①.
4. Verificare che la ruota sia fissata.

2.3 Apertura della carrozzina

⚠ **ATTENZIONE: rischio di intrappolamento - Allontanare le dita dalle parti mobili della carrozzina.**

1. Posizionarsi dietro la carrozzina.
2. Utilizzare le impugnature per aprire la carrozzina il più possibile.
3. Posizionarsi davanti alla carrozzina.
4. Premere entrambi i profilati tubolari della seduta verso il basso fino a quando non risultano fissati nella posizione corretta.

2.4 Montaggio o rimozione della pedana

⚠ **AVVERTENZA: rischio di lesioni – Prima dell'uso, verificare che i pedana siano bloccati saldamente nella posizione corretta.**

⚠ **ATTENZIONE: Rischio di intrappolamento – Tenere qualsiasi oggetto lontano dalla pedane durante l'installazione o la rimozione delle stesse.**

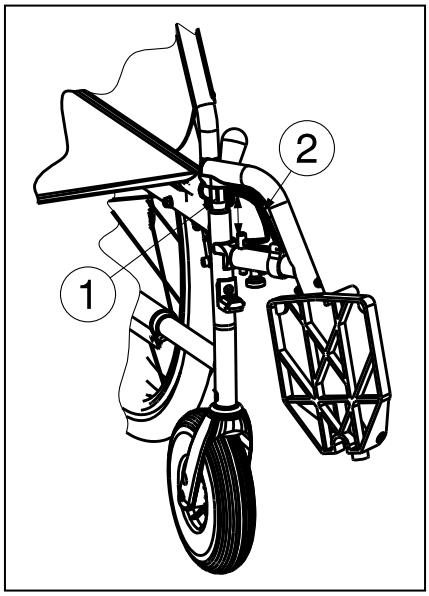

Montare i pedana nel modo seguente:

1. Reggere la pedana lateralmente dalla parte esterna del telaio della carrozzina e inserire la chiusura del profilato tubolare ① nel telaio.
2. Ruotare la pedana verso l'interno fino a quando non scatta nella posizione corretta.
3. Ruotare la pedana verso il basso.

Per rimuovere la pedane:

1. Tirare l'impugnatura ②.
2. Ruotare la pedana verso l'esterno della carrozzina finché non si sgancia dalla guida.
3. Sfilare la pedana dalla chiusura del profilato tubolare ①.

2.5 Utilizzo dei freni

⚠ **AVVERTENZA: Non utilizzare i freni per rallentare la carrozzina durante la marcia, utilizzarli solo per prevenire movimenti indesiderati della carrozzina.**

⚠ **AVVERTENZA: Sull'adeguato funzionamento dei freni incidono l'usura e la mancanza di pulizia delle ruote, ad esempio presenza di acqua, olio o fango. Verificare le condizioni delle ruote prima di ogni utilizzo.**

⚠ **AVVERTENZA: I freni sono regolabili e possono usurarsi. Verificare il funzionamento dei freni prima di ogni utilizzo.**

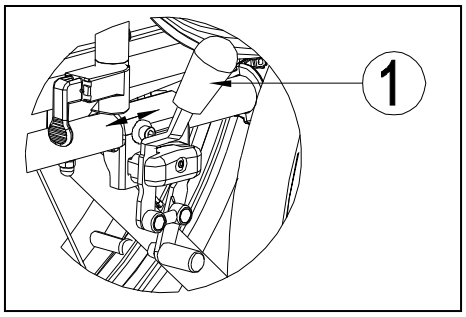

Per frenare:

1. Spingere le impugnature dei freni in avanti ① fino a sentire un clic distinto.

⚠ **ATTENZIONE: Rischio di movimenti indesiderati - Accertarsi che la carrozzina sia su una superficie piana prima di rilasciare i freni. Non rilasciare mai entrambi i freni contemporaneamente.**

Per rilasciare i freni:

1. Rilasciare un freno tirando l'impugnatura ① all'indietro.
2. Reggere il corrimano della ruota di rilascio con la mano.
3. Rilasciare l'altro freno tirando le impugnature all'indietro.

2.6 Montaggio o rimozione dei braccioli

⚠ **AVVERTENZA: rischio di lesioni – Prima dell'uso, verificare che i braccioli siano bloccati saldamente nella posizione corretta.**

⚠ **ATTENZIONE: Rischio di schiacciamento - Tenere dita, indumenti lontano dalla parte inferiore del braccioli.**

Per montare i braccioli, attenersi alle istruzioni indicate di seguito.

1. Montare il tubo posteriore del bracciolo sul coperchio del tubo ① *(Fig A).*
2. Accertarsi che il bracciolo sia montato correttamente.
3. Piegare in avanti il bracciolo.
4. Tirare la leva ② sul coperchio del tubo ③ verso l'alto *(Fig B).*
5. Far scattare il tubo anteriore del bracciolo ④ sul coperchio del tubo ③ *(Fig B).*

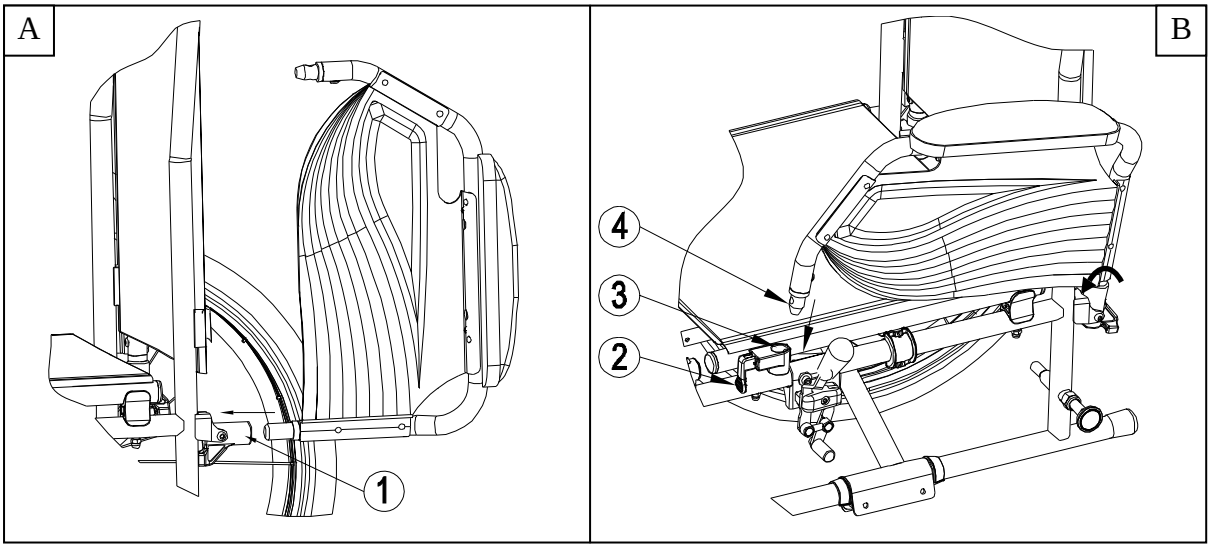

Per aprire e rimuovere il bracciolo:

1. Tirare la leva ② e tirare la parte anteriore del braccioli ① verso l'alto *(Fig C).*
2. Piegare all'indietro il bracciolo.
3. Per rimuovere il braccioli, tirare la parte posteriore del braccioli dal coperchio del tubo ③ *(Fig D).*

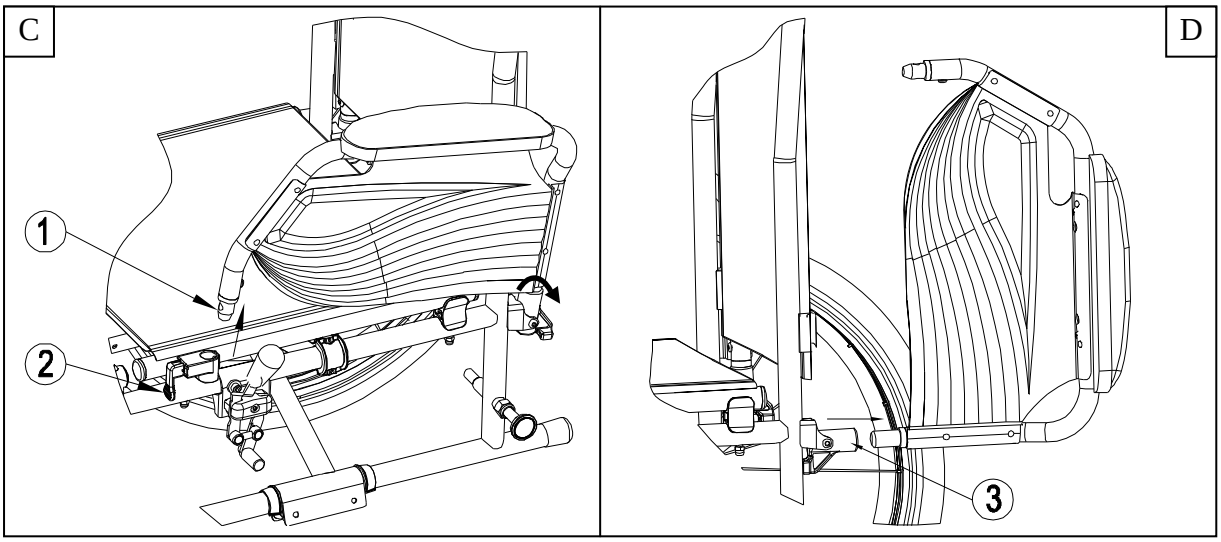

2.7 Trasferimento della carrozzina all'interno e all'esterno

⚠ **ATTENZIONE: Nel caso in cui non si riesca a eseguire il trasferimento in modo sicuro, chiedere assistenza.**

⚠ **ATTENZIONE: Rischio di ribaltamento della carrozzina - Non stare in piedi sui poggiapiedi.**

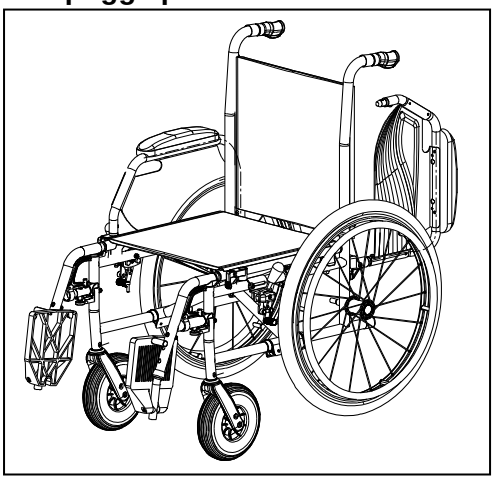

1. Posizionare la carrozzina il più vicino possibile alla sedia, alla poltrona o al letto verso il quale si desidera trasferire il paziente.
2. Verificare che entrambi i freni della carrozzina siano attivati.
3. Ripiegare le pedane verso l'alto per evitarne l'utilizzo come punto di appoggio.
4. Se il trasferimento avviene dalla parte laterale della carrozzina, ripiegare il braccioli che si trova da quel lato verso l'alto (vedere § 2.6).
5. Trasferimento da/verso la carrozzina.

2.8 Posizione corretta della carrozzina

Alcuni consigli per un utilizzo confortevole della carrozzina:

- Posizionare la parte posteriore il più vicino possibile allo schienale.
- Accertarsi che le cosce siano in posizione orizzontale, se necessario regolare la lunghezza dei poggiapiedi (vedere § 3.3).

2.9 Utilizzo della carrozzina

⚠ **AVVERTENZA: Rischio di intrappolamento - Prestare attenzione a non impigliare le dita nei raggi delle ruote.**

⚠ **AVVERTENZA: Rischio di intrappolamento – Prestare attenzione durante il passaggio in spazi ristretti, ad esempio attraverso le porte.**

⚠ **AVVERTENZA: Pericolo di ustioni - Prestare attenzione durante l'uso in ambienti molto caldi o molto freddi, (esposizione al sole, freddo estremo, sauna, ecc.) per un periodo di tempo prolungato. Le superfici potrebbero assumere la stessa temperatura dell'ambiente in cui si trova la carrozzina.**

1. Rilasciare i freni.
2. Portare entrambi i corrimano all'altezza massima.
3. Inclinarsi in avanti e spingere in avanti i corrimano fino a stendere le mani.
4. Far ruotare le mani lentamente all'indietro verso la parte superiore dei corrimano e ripetere il movimento.

2.10 Spostamento su superfici in pendenza

⚠ **AVVERTENZA: Controllare la velocità. Spostarsi sulle pendenze il più lentamente possibile.**

⚠ **AVVERTENZA: Tenere in considerazione le capacità dell'accompagnatore. Se l'accompagnatore non ha forza per controllare la carrozzina, attivare i freni.**

⚠ **AVVERTENZA: Rischio di ribaltamento . Inclinarsi in avanti per spostare il baricentro in avanti e per migliorare la stabilità.**

1. Se disponibile sulla carrozzina, indossare la cintura di sicurezza.
2. Non tentare di spostarsi su superfici in pendenza troppo ripide. Verificare la pendenza massima consentita (in salita e in discesa) nella tabella 1.
3. Chiedere all'accompagnatore un aiuto per spostarsi su superfici in pendenza.
4. Inclinarsi in avanti per spostare il baricentro in avanti.

2.11 Superamento di gradini e scalini

2.11.1 Discesa da gradini e scalini

È possibile scendere da piccoli scalini spostandosi in avanti. Accertarsi che i poggiapiedi non tocchino il suolo.

Un utente esperto può affrontare da solo piccoli gradini o scalini:

⚠ **AVVERTENZA: rischio di ribaltamento. Se non si possiede sufficiente esperienza con la carrozzina, richiedere assistenza a un accompagnatore.**

1. Spostare l'equilibrio sulle ruote posteriori per ridurre la pressione sulle ruote anteriori.
2. Affrontare gli scalini.

Gli scalini più alti possono essere superati con un accompagnatore:

1. Chiedere all'accompagnatore di inclinare la carrozzina leggermente all'indietro.
2. Superare i gradini procedendo sulle ruote posteriori.
3. Riportare la carrozzina sulle quattro ruote.

Un utente esperto è in grado di affrontare gli scalini da solo. È preferibile procedere all'indietro.

1. Ruotare la carrozzina in modo che le ruote posteriori siano di fronte allo scalino.
2. Inclinarsi in avanti per spostare il baricentro in avanti.
3. Portare la carrozzina vicino agli scalini.
4. Con il corrimano far scendere la carrozzina dallo scalino controllandola.

2.11.2 Salita di gradini e scalini

Salire su gradini e scalini con un accompagnatore nel modo seguente:

1. Fare in modo che i poggiapiedi non tocchino lo scalino.
2. Chiedere all'accompagnatore di inclinare la carrozzina all'indietro, in modo sufficiente per consentire alle ruote anteriori di superare lo scalino.
3. Inclinarsi all'indietro per spostare il baricentro sulle ruote posteriori.
4. Portare le ruote anteriori sullo scalino.
5. Far rotolare le ruote posteriori oltre lo scalino.

Gli scalini più alti vanno affrontati all'indietro:

1. Ruotare la carrozzina in modo che le ruote posteriori siano di fronte allo scalino.
2. Inclinarsi all'indietro per spostare il baricentro sulle ruote posteriori.
3. Chiedere all'accompagnatore di spingere la carrozzina verso lo scalino.
4. Assumere nuovamente la posizione normale nella carrozzina.

Un utente esperto è in grado di affrontare gli scalini più alti da solo.

⚠ **AVVERTENZA: rischio di ribaltamento. Se non si possiede sufficiente esperienza per controllare la carrozzina, richiedere aiuto a un accompagnatore.**

1. Arrivare agli scalini.
2. Accertarsi che i poggiapiedi non tocchino gli scalini.
3. Inclinarsi all'indietro per essere in equilibrio sulle ruote

4. Portare l'equilibrio delle ruote anteriori oltre gli scalini.
5. Piegarsi in avanti per una maggiore stabilità.
6. Portare le ruote posteriori oltre gli scalini.

2.11.3 Fare le scale

È possibile salire le scale in carrozzina, adottando le regole che seguono:

⚠ **AVVERTENZA: Rischio di ribaltamento. È possibile fare le scale facendosi assistere sempre da due accompagnatori.**

1. Rimuovere i poggiapiedi.
2. Far inclinare la carrozzina leggermente all'indietro all'accompagnatore.
3. Il secondo accompagnatore deve afferrare la parte anteriore del telaio.
4. Mantenere la calma, evitare movimenti improvvisi e tenere le braccia all'interno della carrozzina.
5. Fare le scale sulle ruote posteriori della carrozzina.
6. Montare nuovamente i poggiapiedi dopo aver fatto le scale.

2.12 Ripiegare la carrozzina

⚠ **ATTENZIONE: possibilità di pizzicamento - Non infilare le dita tra i componenti della carrozzina.**

1. Ripiegare o rimuovere le pedane (vedere la sezione § 2.4).
2. Afferrare il sedile dalla parte anteriore e dallo schienale e tirarlo verso l'alto.
3. Premere sulle impugnature per piegare ulteriormente la carrozzina.

2.13 Smontare le ruote posteriori (se disponibile)

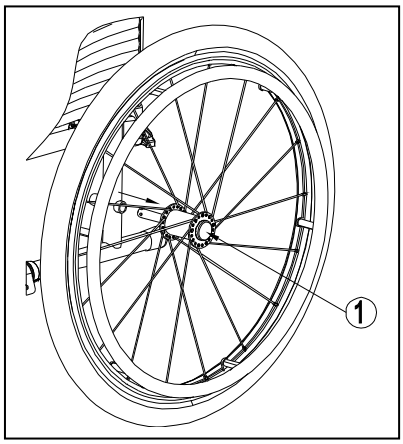

Per agevolare il trasporto della carrozzina, è possibile rimuovere le ruote posteriori:

1. Accertarsi i freni siano in posizione corretta.
2. Impugnare la carrozzina dal telaio laterale dove si desidera rimuovere la ruota.
3. Premere il pulsante ① al centro del mozzo della ruota.
4. Estrarre la ruota dal telaio.

2.14 Trasporto in auto

⚠ **PERICOLO: rischio di lesioni - Non è consentito utilizzare la carrozzina in sostituzione degli appositi seggiolini per il trasporto in auto.**

⚠ **AVVERTENZA: Rischio di lesioni - Controllare che la carrozzina sia fissata in modo adeguato, per evitare lesioni ai passeggeri in caso di collisioni o frenate brusche.**

⚠ **AVVERTENZA: Rischio di lesioni - NON utilizzare la stessa cintura di sicurezza per il passeggero e per la carrozzina.**

Non utilizzare mai la carrozzina in sostituzione degli appositi seggiolini in un'automobile o in altri veicoli. Sulla carrozzina deve essere presente il simbolo seguente:

Per il trasporto della carrozzina in auto, attenersi alle istruzioni seguenti:

1. Rimuovere i poggiapiedi e gli accessori.
2. Conservare i poggiapiedi e gli accessori in un posto sicuro.
3. Se possibile ripiegare la carrozzina e rimuovere le ruote.
4. Sistemare la carrozzina nel portabagagli.
5. Se lo scomparto della carrozzina e del passeggero NON sono separati, collegare il telaio della carrozzina in modo saldo al veicolo. È possibile utilizzare le cinture di sicurezza disponibili nel veicolo.

3 Installazione e regolazione

Le istruzioni contenute nel presente capitolo sono destinate al rivenditore.

La carrozzina Vermeiren JazzS50 è stata progettata come carrozzina con un numero minimo di regolazioni. Non è necessario un altro set di parti di ricambio.

Per individuare il centro assistenza o il rivenditore specializzato più vicino, contattare il centro Vermeiren. Nell'ultima pagina del manuale, è disponibile un elenco di centri Vermeiren autorizzati.

⚠ **AVVERTENZA: Rischio di regolazioni non sicure - Utilizzare solo le regolazioni descritte in questo manuale.**

⚠ **AVVERTENZA: La modifica delle regolazioni consentite può determinare una variazione nella stabilità della carrozzina (ribaltamento all'indietro o laterale).**

3.1 Attrezzi

Per montare la carrozzina sono necessari i seguenti strumenti.

- Set di chiavi dal n° 7 al n° 22
- Set di chiavi a brugola dal n° 3 al n° 8
- Cacciavite a stella

3.2 Modalità di consegna

La carrozzina Vermeiren JazzS50 può essere distribuita con:

- 1 telaio con braccioli, ruote anteriori e posteriori (altezza del sedile 500 mm)
- 1 coppia di poggiapiedi
- Attrezzi
- Manuale
- Accessori (facoltativo)
- Pompa per pneumatici

3.3 Regolazione dei poggiapiedi

3.3.1 Lunghezza delle pedane

⚠ **ATTENZIONE: Rischio di danneggiamento - Evitare che i poggiapiedi siano a contatto con il suolo. Tenere una distanza minima di 60 mm dal suolo.**

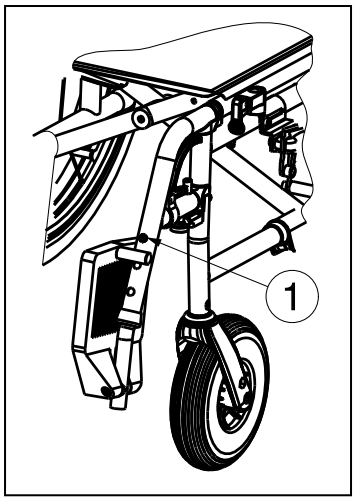

È possibile regolare la lunghezza delle pedane attendendosi alle seguenti istruzioni:

1. Rimuovere la vite ①.
2. Regolare il poggiapiedi a un'altezza confortevole per il paziente.
3. Serrare la vite ① in modo adeguato.

3.4 Regolazione dei freni

⚠ **AVVERTENZA: rischio di lesione. I freni devono essere regolati solo dal rivenditore specializzato.**

Regolare i freni rispettando ai criteri seguenti:

1. Installare le ruote in base alle indicazioni della sezione § 2.2.
2. Sganciare i freni tirando la leva ① all'indietro *(Fig A).*
3. Allentare il bullone ② in modo che il meccanismo del freno possa scorrere oltre del telaio ③ *(Fig B).*
4. Tirare il meccanismo del freno lungo il telaio ③ fino a raggiungere la posizione desiderata (Fig B). La regolazione dei freni deve essere nel range dei trattini contrassegnati ④ sul meccanismo del freno.
5. Serrare nuovamente il bullone ② *(Fig B).*
6. Verificare il funzionamento dei freni.
7. Se necessario, ripetere i passaggi precedenti fino a ottenere una regolazione appropriata.

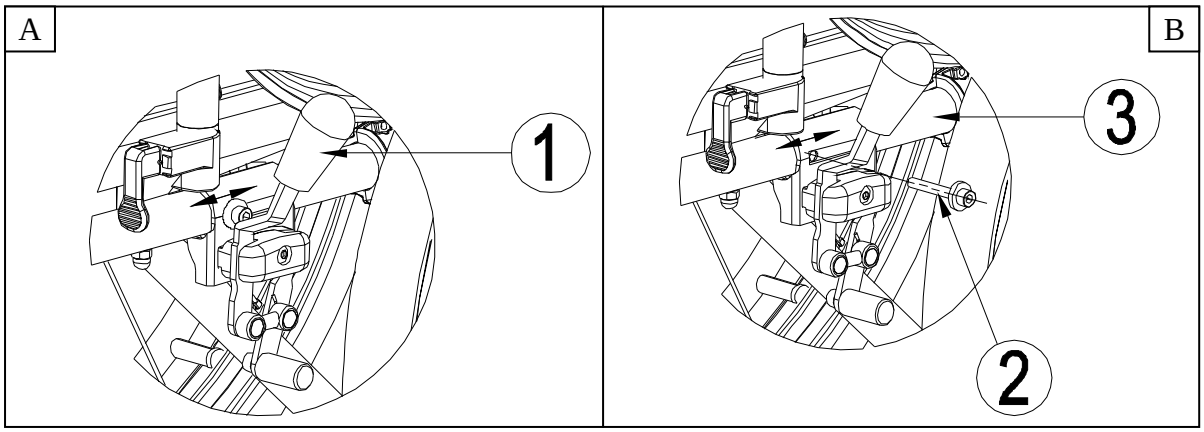

3.5 Cambio degli pneumatici

⚠ **ATTENZIONE: rischio di danneggiamento - Se maneggiato in modo scorretto, il cerchione della ruota potrebbe danneggiarsi. Lasciare che un esperto esegui questa manovra.**

NOTA: Assicurarsi sempre che le ruote siano sufficientemente gonfie al fine di evitare fastidi durante la guida.
NOTA: La garanzia decade in caso di uso di ruote di altre marche.
NOTA: Prima di rimuovere il copertone, sgonfiare la camera d'aria.

In caso di mancata sostituzione delle ruote o della camera d'aria, osservare le seguenti precauzioni:

1. Sgonfiare completamente la camera d'aria.
2. Inserire l'attrezzo smontagomme tra il cerchione e il copertone.
3. Premere lentamente e delicatamente lo smontagomme verso il basso.
4. In questo modo, il copertone fuoriesce dal cerchione.
5. Fare scorrere l'attrezzo lungo il cerchione, il copertone fuoriesce completamente dal cerchione.
6. Rimuovere quindi con delicatezza il copertone e quindi la camera d'aria.

L **AVVERTENZA: Rischio di danni o lesioni – Durante il montaggio dello pneumatico, assicurarsi che nessun oggetto o parte del corpo sia tra il cerchio e lo pneumatico stesso.**

⚠ **ATTENZIONE: Rischio di danneggiamento - Durante il gonfiaggio, verificare sempre che la pressione sia corretta. Il valore appropriato è indicato sul fianco dello pneumatico.**

⚠ **ATTENZIONE: Rischio di danneggiamento – Utilizzare solo apparecchiature adeguate e conformi alle normative ed indicare la pressione in bar, oppure utilizzare la pompa dell'aria in dotazione. La garanzia decade in caso di danni provocati dall'utilizzo di apparecchiature di gonfiaggio fornite da terze parti.**

NOTA: Il montaggio corretto può essere garantito solo da personale esperto. La garanzia decade in caso di montaggio improprio e non effettuato dal rivenditore specializzato.

Prima di installare la nuova camera d'aria tenere presente quanto segue:

verificare che sulla superficie del cerchione e sulla parete interna del copertone non siano presenti corpi estranei e se necessario, pulire accuratamente. Verificare lo stato della superficie del cerchione, soprattutto in corrispondenza del foro della valvola.

Utilizzare esclusivamente ricambi originali. La casa costruttrice declina ogni e qualsiasi responsabilità per danni derivanti dall'utilizzo di rampe non idonee. Contattare il rivenditore specializzato.

Posizionare la camera d'aria sopra la valvola prima di inserirla nel cerchione. Verificare che tutte le teste dei raggi siano coperte.

Spingere il copertone lungo il bordo del cerchione, partendo dalla valvola. Gonfiare leggermente la camera d'aria in modo che prenda forma circolare e inserirla nel copertone.

Quando la camera d’aria è stata inserita completamente e uniformemente nel copertone (se non è uniforme, sfiatare un po’ d’aria), spingere delicatamente la parte superiore del copertone, iniziando dalla valvola, agendo delicatamente con entrambe le mani.

Controllare entrambi i lati per accertarsi che la camera d'aria non rimanga impigliata tra il cerchione e il bordo del copertone. Spingere delicatamente la valvola verso l’interno e tirala nuovamente verso l'esterno in modo da trovare la posizione ideale per il copertone attorno alla valvola.

Per accertarsi che la ruota sia gonfiata correttamente, inizialmente immettere solo una piccola quantità d'aria in modo che sia possibile spingere facilmente il copertone verso l'interno con le dita. Se le linee di controllo sono equidistanti dal bordo del cerchione sui due lati del copertone, significa che il copertone è centrato correttamente. In caso contrario, far uscire l’aria e ripetere l’operazione.

A questo punto, è possibile gonfiare lo pneumatico con la pressione massima prestando attenzione a non superare il limite di gonfiaggio. Al termine dell'operazione richiudere la valvola.

4 Manutenzione

Per il manuale di manutenzione della carrozzine consultate il sito web Vermeiren: www.vermeiren.it.

ES

Índice

Introducción **2**
1 Descripción del producto **3**
1.1 Uso previsto 3
1.2 Especificaciones técnicas 4
1.3 Componentes 5
1.4 Accesorios 5
1.5 Explicación de los símbolos 5
1.6 Normas de seguridad 6
2 Uso **6**
2.1 Transporte de la silla de ruedas 6
2.2 Montaje de las ruedas traseras (si están disponibles) 7
2.3 Despliegue de la silla de ruedas 7
2.4 Montaje y desmontaje de los reposapiés 7
2.5 Accionamiento de los frenos 8
2.6 Montaje y desmontaje de los reposabrazos 8
2.7 Traslado a la silla de ruedas y desde esta 9
2.8 Posición correcta en la silla de ruedas 9
2.9 Conducción de la silla de ruedas 10
2.10 Desplazamiento por pendientes 10
2.11 Franqueo de peldaños y bordillos 10
2.12 Plegado de la silla de ruedas 12
2.13 Extracción de las ruedas traseras (si están disponibles) 12
2.14 Transporte en coche 12
3 Instalación y ajuste **13**
3.1 Herramientas 13
3.2 Forma de suministro 13
3.3 Ajuste de los reposapiés 14
3.4 Ajuste de los frenos 14
3.5 Cambio de las ruedas neumáticas 15
4 Mantenimiento **16**

ES

Introducción

En primer lugar, nos gustaría agradecerle que haya confiado en nosotros escogiendo una de nuestras sillas de ruedas.

Las sillas de ruedas Vermeiren son el resultado de muchos años de experiencia e investigación. Durante su desarrollo, hemos puesto especial atención en crear una silla de ruedas práctica y fácil de usar.

La vida de su silla de ruedas dependerá en gran medida de los cuidados y el mantenimiento que le dedique.

Este manual le permitirá familiarizarse con el funcionamiento de su silla de ruedas.

El seguimiento de las instrucciones para el usuario y de las instrucciones de mantenimiento son parte indispensable de la garantía.

Este manual incluye las mejoras de producto más recientes. Vermeiren se reserva el derecho de introducir cambios sin tener ninguna obligación de adaptar o sustituir los modelos entregados previamente.

Si tiene más preguntas, le rogamos que consulte a su distribuidor especializado.

ES

1 Descripción del producto

1.1 Uso previsto

La silla de ruedas está diseñada para personas con movilidad reducida o nula.

La silla de ruedas está diseñada para transportar 1 persona.

La silla de ruedas puede ser usada en interiores y/o exteriores.

El usuario puede propulsar él mismo la silla de ruedas o disponer de un acompañante que la empuje.

Los diferentes tipos de accesorios y su construcción modular permiten que sea usada plenamente por personas discapacitadas debido a:

- parálisis
- pérdida de miembros (amputación de piernas)
- deformaciones o defectos en los miembros
- articulaciones anquilosadas o dañadas
- insuficiencias cardíacas o circulatorias
- problemas de equilibrio
- caquexia (atrofia muscular)
- así como por ancianos

En cada caso particular, también se debe tener en cuenta lo siguiente:

- envergadura y peso (máx. 130 kg)
- estado físico y psicológico
- características de la vivienda
- entorno

Utilice la silla de ruedas únicamente en superficies que permitan que las cuatro ruedas estén en contacto con el suelo y donde haya suficiente contacto para propulsar las ruedas por igual.

Practique para poder desplazarse por superficies irregulares (adoquines, etc.), pendientes, curvas y para superar obstáculos (bordillos, etc.).

La silla de ruedas no debe usarse como escalera, ni tampoco como medio de transporte para objetos pesados o calientes.

Si lo utiliza encima de alfombras, suelos enmoquetados o suelos con recubrimientos que no estén fijados, podría dañar dichos recubrimientos.

Utilice solo los accesorios aprobados de Vermeiren.

El fabricante no asumirá responsabilidad alguna por los daños causados por la falta de mantenimiento, por un mantenimiento inadecuado o si no se siguen las instrucciones indicadas en este manual.

El cumplimiento de las instrucciones del usuario y de mantenimiento es parte indispensable de la garantía.

ES

1.2 Especificaciones técnicas

Las condiciones técnicas indicadas a continuación son válidas para sillas de ruedas de configuración estándar. En caso de utilizar reposapiés/reposabrazos u otros accesorios diferentes a los indicados, los valores cambian.

Fabricante	**Vermeiren**					
Dirección	**Vermeirenplein 1/15, B-2920 Kalmthout**					
Tipo	**Silla de ruedas manual**					
Modelo	**JazzS50**					
Peso máximo del ocupante	**130 kg**					
Descripción	Mín.			Máx.		
Longitud total con reposapiés	1120 mm					
Anchura útil del asiento	390 mm	420 mm	440 mm	460 mm	480 mm	500 mm
Anchura total (depende de la anchura del asiento)	565 mm	595 mm	615 mm	635 mm	655 mm	675 mm
Longitud plegada sin reposapiés	825 mm					
Anchura plegada	290 mm					
Altura plegada	935 mm					
Peso total	16,60 kg					
Peso de la parte más pesada	8,05 kg					
Peso de las partes que pueden desmontarse o quitarse.	**Reposapiés:** 1,80 kg; **Reposabrazos:** 1,80 kg; **Ruedas traseras:** 4,95 kg					
Estabilidad estática en pendientes descendentes	15°					
Estabilidad estática en pendientes ascendentes	10°					
Estabilidad estática lateral	15°					
Superación de obstáculos	60 mm					
Espacio del asiento	30 mm					
Profundidad útil del asiento	450 mm					
Altura de la superficie del asiento en la parte delantera	500 mm					
Ángulo del asiento	5°					
Altura del respaldo	420 mm					
Ángulo del respaldo	0°					
Distancia entre el reposapiés y el asiento	370 mm			440 mm		
Ángulo entre el asiento y el reposapiés	7°					
Distancia entre el reposabrazos y el asiento	220 mm					
Ubicación delantera del armazón del reposabrazo	310 mm					
Diámetro del aro de propulsión	535 mm					
Ubicación horizontal del eje (deflexión)	10 mm					
Diámetro de giro mínimo	1820 mm					
Diámetro de ruedas traseras	24"					
Presión de los neumáticos, ruedas traseras (de tracción)	Máx. 3,5 bares					
Diámetro de ruedas dirección	200 mm					
Presión de los neumáticos, ruedas delanteras (de dirección)	Máx. 2,5 bares					

ES

Temperatura de almacenamiento y de uso	+ 5 °C	+ 41 °C
Humedad de almacenamiento y de uso	30%	70%
Nos reservamos el derecho a aplicar modificaciones técnicas. Tolerancia de la medida ± 15 mm/1,5 kg/ ° .		

Tabla 1: Especificaciones técnicas JazzS50

La silla de ruedas cumple las especificaciones siguientes:

ISO 7176-8: Especificaciones y métodos de prueba de resistencia estática, a impactos y a la fatiga.

ISO 7176-16: Resistencia a la ignición de los componentes tapizados.

1.3 Componentes

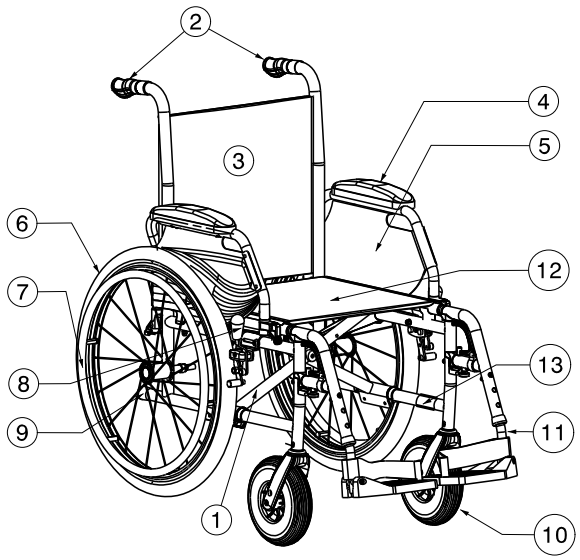

1 = Cruceta
2 = Asideros
3 = Respaldo
4 = Almohadillas del reposabrazos
5 = Reposabrazos
6 = Ruedas de tracción (ruedas traseras)
7 = Aros de propulsión
8 = Frenos
9 = Tapón
10 = Ruedas de dirección (ruedas delanteras)
11 = Reposapiés
12 = Asiento
13 = Placa de identificación de ubicaciones

1.4 Accesorios

La JazzS50 cuenta con los siguientes accesorios:

- Ruedas de transporte (B86)
- Reposabrazos (B05)

Si busca otros accesorios, póngase en contacto con su distribuidor especializado. Estará encantado de aconsejarle.

1.5 Explicación de los símbolos

Peso máximo

Uso en el interior y en el exterior

Pendiente máxima segura

Conformidad con la normativa CE

Designación de tipo

No debe utilizarse como asiento en un vehículo de motor

ES

1.6 Normas de seguridad

- ⚠ Para evitar lesiones o daños en su silla de ruedas, asegúrese de que no haya objetos ni ninguna parte del cuerpo atrapados en los radios de las ruedas de tracción.
- ⚠ Los frenos de estacionamiento deben ajustarse antes de sentarse o levantarse de la silla de ruedas.
- ⚠ Al sentarse y levantarse de la silla de ruedas, no se ponga de pie sobre las paletas del reposapiés. Primero deberían plegarse las paletas del reposapiés hacia arriba, o girar completamente los reposapiernas hacia fuera.
- ⚠ Investigue el efecto de los cambios de centro de gravedad en el comportamiento de la silla de ruedas, por ejemplo en pendientes ascendentes o descendientes, terrenos con pendientes laterales o al superar obstáculos. Obtenga ayuda de un acompañante.
- ⚠ Si desea alcanzar algo (ya sea inclinándose hacia delante, hacia detrás o hacia un lateral de la silla de ruedas), procure no inclinarse demasiado para no correr el riesgo de caerse.
- ⚠ Cuando se desplace a través de puertas, arcos o zonas similares, asegúrese de que haya suficiente espacio en los laterales para que las manos o los brazos no queden atrapados ni aplastados, y para no dañar la silla de ruedas.
- ⚠ Por ejemplo, evite rodar de forma incontrolada y golpear contra algún obstáculo (escalones, bordillos, marcos de las puertas, etc.) o dejarse caer desde bordillos. El fabricante no se hace responsable de los daños por sobrecarga, colisión u otro uso indebido.
- ⚠ Las escaleras solo deben franquearse con la ayuda de otra persona. Si hay disponibles instalaciones para facilitar el paso, como rampas o ascensores, utilícelas.
- ⚠ Al circular por vías públicas, está sujeto a las normas de tráfico.
- ⚠ No conduzca la silla de ruedas bajo la influencia del alcohol ni ningún medicamento, como es el caso al conducir otros vehículos. Esto también se aplica a la conducción en espacios interiores.
- ⚠ Al circular por el exterior, adapte la conducción a las condiciones climáticas y de tráfico.
- ⚠ Para transportar la silla de ruedas, no la agarre por las partes móviles extraíbles (reposabrazos, reposapiés, etc.).
- ⚠ Para ser más visible al circular de noche, lleve ropa de colores vistosos o equipada con reflectores, y compruebe que los reflectores montados en los laterales y en la parte trasera de la silla de ruedas sean bien visibles.
- ⚠ Tenga cuidado cuando utilice elementos que puedan provocar incendios, como un cigarrillo, ya que podrían prenderse los recubrimientos del respaldo y el asiento.
- ⚠ No supere nunca la carga máxima (130 kg).

2 Uso

Este capítulo describe el uso diario. **Estas instrucciones están destinadas al usuario y a los distribuidores especializados.**

La silla de ruedas se entrega completamente montada por su distribuidor especializado. Las instrucciones dirigidas al distribuidor especializado con respecto al montaje de la silla de ruedas se encuentran en el capítulo 3.

2.1 Transporte de la silla de ruedas

La mejor forma de transportar la silla es empujarla y utilizar las ruedas.

Si no es posible (porque haya que levantar las ruedas traseras para cargarla en un coche, por ejemplo), cójala por el armazón delantero y por los asideros. No la agarre por los reposabrazos, reposapiés ni por las ruedas.

ES

2.2 Montaje de las ruedas traseras (si están disponibles)

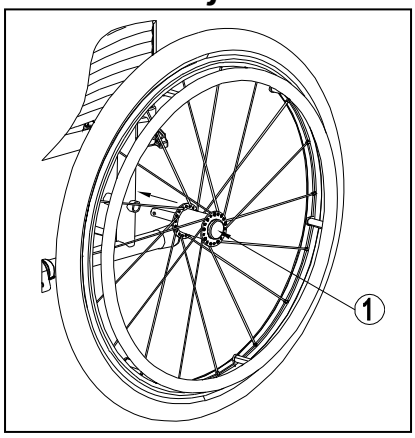

1. Sujete la rueda trasera y presione el botón ①.
2. Mantenga el botón presionado y monte el eje de las ruedas traseras hasta el tope.
3. Suelte el botón ①.
4. Compruebe que la rueda está segura.

2.3 Despliegue de la silla de ruedas

⚠ **PRECAUCIÓN: Riesgo de que los dedos queden atrapados: mantenga los dedos alejados de las partes móviles de la silla de ruedas.**

1. Sitúese detrás de la silla de ruedas.
2. Use las empuñaduras para abrir la silla de ruedas tanto como le sea posible.
3. Sitúese delante de la silla de ruedas.
4. Empuje los dos tubos del asiento hacia abajo hasta que queden fijados en su posición.

2.4 Montaje y desmontaje de los reposapiés

⚠ **ADVERTENCIA: Riesgo de lesiones: compruebe que los reposapiés están bloqueados en su lugar antes de usarlos.**

⚠ **PRECAUCIÓN: Riesgo de aplastamiento – Mantenga los objetos lejos de la oscilación del reposapiés durante el montaje o el desmontaje de éstos.**

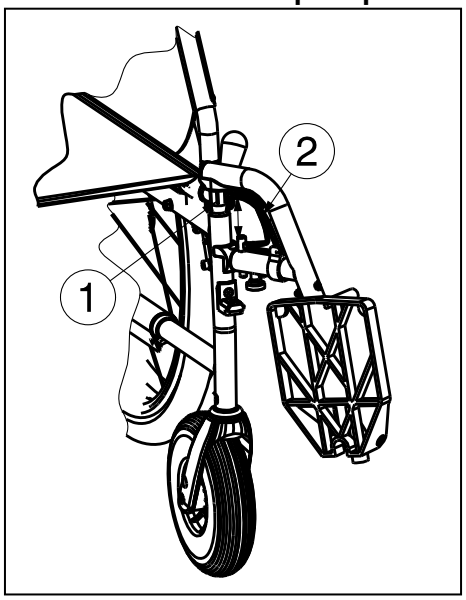

El montaje de los reposapiés se realiza del modo siguiente:

1. Mantenga el reposapiés en posición vertical por la parte externa del armazón de la silla de ruedas e inserte el capuchón del tubo ① en el armazón.
2. Gire el reposapiés hacia el interior hasta que encaje en su posición con un clic.
3. Gire la paleta hacia abajo.

Para retirar los reposapiés:

1. Tire del asa ②.
2. Gire el reposapiés hacia la parte externa de la silla de ruedas hasta que se afloje de la guía.
3. Saque el reposapiés del capuchón del tubo ①.

ES

2.5 Accionamiento de los frenos

⚠ **ADVERTENCIA: Los frenos no se utilizan para reducir la velocidad de la silla de ruedas durante los movimientos. Utilice los frenos solo para evitar que la silla de ruedas realice movimientos no deseados.**

⚠ **ADVERTENCIA: El buen funcionamiento de los frenos depende de su desgaste y de las sustancias presentes en ellas (agua, aceite, barro, etc.). Compruebe las condiciones de las ruedas antes de utilizarlas.**

⚠ **ADVERTENCIA: Los frenos se pueden ajustar y pueden desgastarse. Compruebe el funcionamiento de los frenos antes de cada uso.**

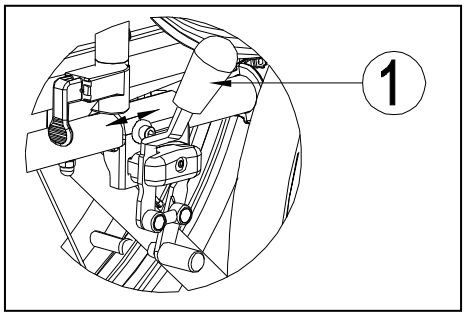

Para accionar los frenos:

1. Empuje las palancas del freno ① hacia delante hasta que oiga un clic.

⚠ **PRECAUCIÓN: Riesgo de movimientos no deseados; asegúrese de que la silla de ruedas se encuentre en una superficie horizontal plana antes de soltar los frenos. Nunca suelte ambos frenos a la vez.**

Para soltar los frenos:

1. Tire de la palanca ① hacia atrás para soltar un freno.
2. Sujete el aro de propulsión de la rueda que haya soltado.
3. Tire de la palanca del segundo freno hacia atrás.

2.6 Montaje y desmontaje de los reposabrazos

⚠ **ADVERTENCIA: Riesgo de lesiones: compruebe que los reposabrazos están bloqueados en su lugar antes de usarlos.**

⚠ **PRECAUCIÓN: Riesgo de aplastamiento: mantenga los dedos y la ropa alejados de la parte inferior del reposabrazos.**

Para montar los reposabrazos de la silla de ruedas, siga las instrucciones que aparecen a continuación.

1. Monte el tubo posterior del reposabrazos en el capuchón del tubo ① *(Fig. A).*
2. Asegúrese de que el reposabrazos está montado correctamente.
3. Pliegue el reposabrazos hacia delante.
4. Tire hacia arriba de la palanca ② del capuchón del tubo ③ *(Fig. B).*
5. Inserte, hasta oír un clic, el tubo frontal del reposabrazos ④ en el capuchón del tubo ③ *(Fig. B).*

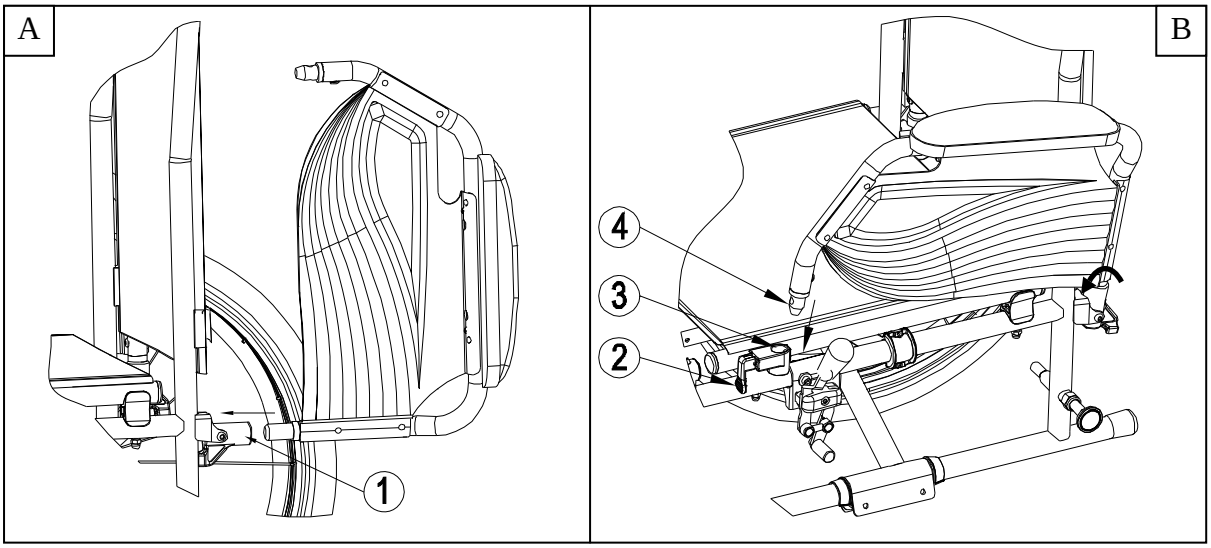

ES

Para abrir y retirar el reposabrazos:

1. Tire la palanca ② y tire de la parte delantera del reposabrazos ① hacia arriba *(Fig. C).*
2. Pliegue el reposabrazos hacia atrás.
3. Para retirar el reposabrazos, extraiga la parte posterior del reposabrazos del capuchón del tubo ③ *(Fig. D).*

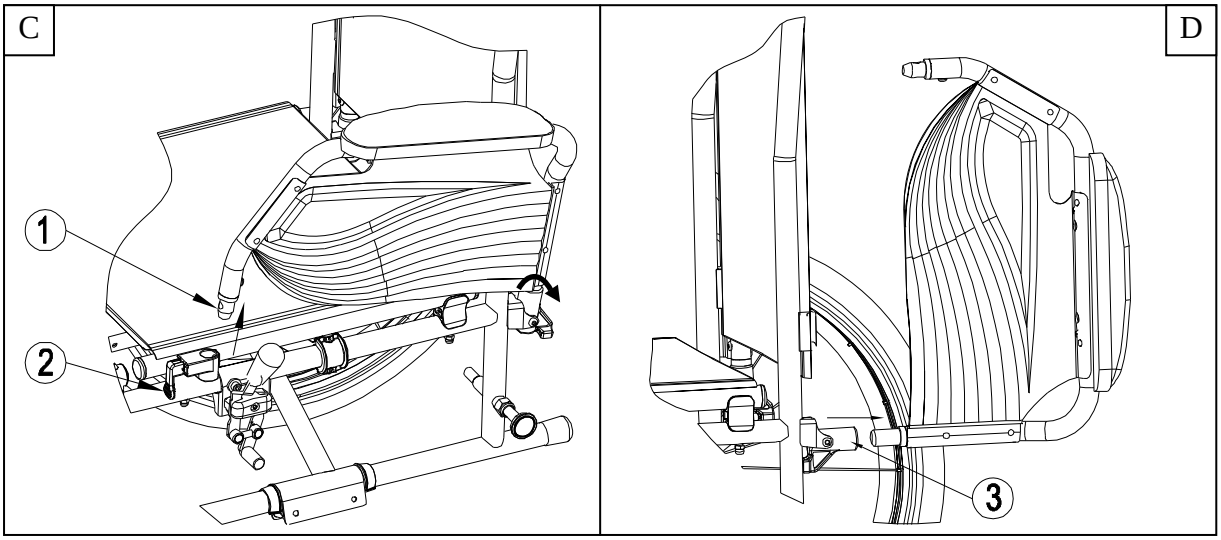

2.7 Traslado a la silla de ruedas y desde esta

⚠ **PRECAUCIÓN: En caso de que no pueda realizar el traslado de forma segura, pida a alguien que le ayude.**

⚠ **PRECAUCIÓN: Riesgo de vuelco de la silla de ruedas; no se ponga de pie en los reposapiés.**

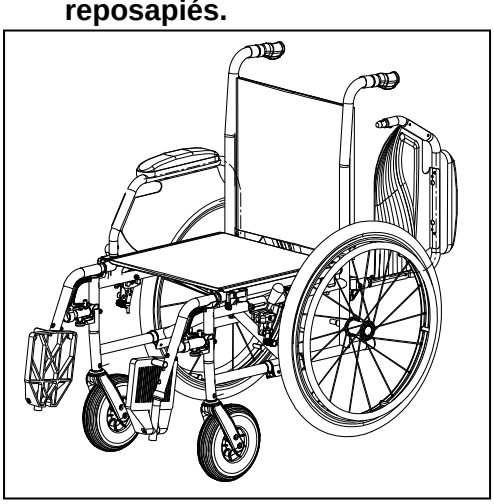

1. Coloque la silla de ruedas lo más cerca posible de la silla, el sillón o la cama desde la que desea trasladarse o a la que desee ir.
2. Compruebe que los dos frenos de la silla de ruedas estén accionados.
3. Pliegue las paletas del reposapiés hacia arriba para evitar ponerse de pie en ellos.
4. Si el traslado se realiza por el lateral de la silla de ruedas, pliegue el reposabrazos de ese lado hacia arriba. (Véase el apartado 2.6).
5. Traslado a/desde la silla de ruedas.

2.8 Posición correcta en la silla de ruedas

Algunas recomendaciones para un uso confortable de la silla de ruedas:

- Coloque la espalda lo más cerca posible del respaldo.
- Asegúrese de que la parte superior de las piernas se encuentre en posición horizontal. En caso necesario, ajuste la longitud de los reposapiés (véase el apartado 3.3).

ES

2.9 Conducción de la silla de ruedas

⚠ **ADVERTENCIA: Riesgo de aplastamiento: evite que los dedos queden atrapados entre los radios de las ruedas.**

⚠ **ADVERTENCIA: Riesgo de que los dedos queden atrapados: tenga cuidado al pasar por lugares estrechos (p. ej. puertas).**

⚠ **ADVERTENCIA: Riesgo de quemaduras; tenga cuidado cuando circule por entornos calientes o fríos (luz solar, frío extremo, saunas, etc.) durante un período de tiempo prolongado, ya que podría quemarse al tocar los materiales de la silla de ruedas.**

1. Suelte los frenos.
2. Sujete los dos aros de propulsión por la parte superior.
3. Inclínese hacia delante y empuje los aros de propulsión hacia delante hasta que los brazos queden estirados.
4. Doble los brazos hacia atrás, hacia la parte superior de los aros de propulsión y repita el movimiento.

2.10 Desplazamiento por pendientes

⚠ **ADVERTENCIA: Controle su velocidad: desplácese por las pendientes con la mayor lentitud posible.**

⚠ **ADVERTENCIA: Tenga en cuenta las capacidades de su acompañante. Si este no tiene fuerza suficiente para controlar la silla de ruedas, accione los frenos.**

⚠ **ADVERTENCIA: Riesgo de vuelco: inclínese hacia delante para desplazar el centro de gravedad hacia delante para tener una mejor estabilidad.**

1. Si hay un cinturón de seguridad disponible en la silla de ruedas, abrócheselo.
2. No intente desplazarse por pendientes demasiado inclinadas. Los ángulos de pendiente máximos (ascendentes y descendentes) se indican en la tabla 1.
3. Pida a un acompañante que le ayude a desplazarse por la pendiente.
4. Inclínese hacia delante para desplazar su centro de gravedad hacia delante.

2.11 Franqueo de peldaños y bordillos

2.11.1 Bajar peldaños o bordillos

Se pueden bajar bordillos pequeños desplazándose hacia delante. Asegúrese de que los reposapiés no tocan el suelo.

Los usuarios experimentados pueden franquear peldaños y bordillos pequeños sin ayuda:

⚠ **ADVERTENCIA: Riesgo de vuelco: si no tiene suficiente experiencia con su silla de ruedas, pida ayuda a un acompañante.**

1. Mantenga el equilibrio sobre las ruedas traseras para reducir la presión sobre las ruedas delanteras.
2. Franquee el bordillo.

ES

Salve los bordillos más altos con la ayuda de un acompañante:

1. Pida al acompañante que incline la silla de ruedas ligeramente hacia atrás.
2. Pase el bordillo desplazándose con las ruedas traseras.
3. Coloque la silla de ruedas de nuevo sobre las cuatro ruedas.

Los usuarios experimentados pueden franquear bordillos altos sin ayuda. Esta acción se realiza mejor de espaldas.

1. Gire la silla de ruedas de forma que las ruedas traseras queden orientadas al bordillo.
2. Inclínese hacia delante para desplazar su centro de gravedad hacia delante.
3. Desplace la silla de ruedas cerca del bordillo.
4. Use el aro de propulsión para hacer rodar la silla de ruedas desde el bordillo de manera controlada.

2.11.2 Subir peldaños o bordillos

Para subir peldaños y bordillos con la ayuda de un acompañante, haga lo siguiente:

1. Evite que los reposapiés toquen el bordillo.
2. Pida al acompañante que incline la silla hacia atrás, lo suficiente para desplazar las ruedas delanteras por encima del bordillo.
3. Inclínese hacia atrás para desplazar su centro de gravedad sobre la rueda trasera.
4. Coloque las ruedas delanteras sobre el bordillo.
5. Haga girar las ruedas traseras de la silla de ruedas sobre el bordillo.

Los bordillos más altos se franquean de espaldas:

1. Gire la silla de ruedas de forma que las ruedas traseras queden orientadas al bordillo.
2. Inclínese hacia atrás y desplace su centro de gravedad sobre las ruedas traseras.
3. Pida al acompañante que tire de la silla sobre el bordillo.
4. Vuelva a la posición normal en la silla de ruedas.

Los usuarios experimentados pueden franquear bordillos sin ayuda.

⚠ **ADVERTENCIA: Riesgo de vuelco: si no tiene suficiente experiencia para controlar su silla de ruedas, pida ayuda a un acompañante.**

1. Acérquese hasta el bordillo.
2. Asegúrese de que el reposapiés no toca el bordillo.
3. Inclínese hacia atrás de forma que mantenga el equilibrio sobre las ruedas traseras.

ES

4. Haga rodar las ruedas delanteras manteniendo el equilibrio sobre el bordillo.
5. Inclínese hacia delante para mayor estabilidad.
6. Haga rodar las ruedas traseras sobre el bordillo.

2.11.3 Desplazamientos por escaleras

Para desplazarse por las escaleras mientras está en una silla de ruedas, siga las instrucciones siguientes:

⚠ **ADVERTENCIA: Riesgo de vuelco: el desplazamiento por escaleras deberá realizarse siempre con 2 acompañantes.**

1. Retire los reposapiés.
2. Un acompañante debe inclinar la silla de ruedas ligeramente hacia atrás.
3. El segundo acompañante sujeta la parte frontal del chasis.
4. Mantenga la calma, evite los movimientos bruscos y mantenga los brazos dentro de la silla de ruedas.
5. Para desplazarse por las escaleras utilice las ruedas traseras de la silla.
6. Vuelva a montar los reposapiés después de desplazarse por las escaleras.

2.12 Plegado de la silla de ruedas

⚠ **PRECAUCIÓN: Peligro de pillarse los dedos: no coloque los dedos entre los componentes de la silla de ruedas.**

1. Pliegue o retire las paletas (véase el apartado 2.4).
2. Sujete el asiento por la parte delantera y trasera y tire de él hacia arriba.
3. Empuje las empuñaduras para plegar aún más la silla de ruedas.

2.13 Extracción de las ruedas traseras (si están disponibles)

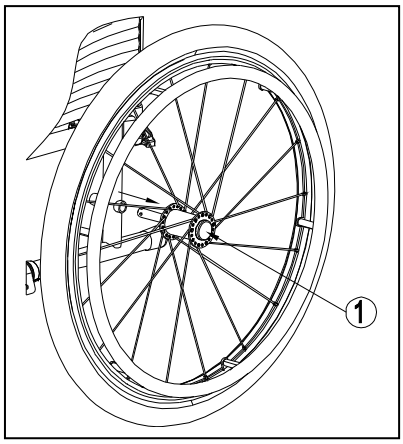

Para facilitar el transporte de la silla de ruedas, es posible extraer las ruedas traseras:

1. Asegúrese de que los frenos no están accionados.
2. Coloque la silla de ruedas del lado del chasis de la rueda que desee extraer.
3. Pulse el botón ① situado en la parte central del cubo de la rueda.
4. Tire de la rueda para extraerla del chasis.

2.14 Transporte en coche

⚠ **PELIGRO: Riesgo de lesiones; la silla de ruedas no se ha diseñado para su uso como asiento en un automóvil.**

⚠ **ADVERTENCIA: Riesgo de lesiones: compruebe que la silla de ruedas está fijada correctamente para evitar cualquier daño a los pasajeros en caso de colisión o frenado brusco.**

⚠ **ADVERTENCIA: Riesgo de lesiones: no utilice NUNCA el mismo cinturón de seguridad para fijar la silla de ruedas y el pasajero.**

ES

No utilice la silla de ruedas como asiento en un coche u otro vehículo. Debe estar marcada con el símbolo siguiente.

Para transportar la silla de ruedas en el coche, siga estos pasos:

1. Retire los reposapiés y demás accesorios.
2. Guarde de forma segura los reposapiés y demás accesorios.
3. Si es posible, pliegue la silla de ruedas y retire las ruedas.
4. Coloque la silla de ruedas en el compartimento de equipajes.
5. Si la silla de ruedas y el compartimento de los pasajeros NO están separados, sujete el armazón de la silla de ruedas firmemente al vehículo. Puede utilizar los cinturones de seguridad disponibles en el vehículo.

3 Instalación y ajuste

Este capítulo contiene instrucciones destinadas a los distribuidores especializados.

La JazzS50 de Vermeiren es una silla de ruedas que ha sido diseñada para necesitar un ajuste mínimo. No es necesario disponer de un stock extra de piezas de repuesto.

Para encontrar un centro de servicio o un distribuidor especializado cerca de usted, póngase en contacto con el centro Vermeiren más próximo. Puede encontrar una lista con los centros Vermeiren en la última página.

⚠ **ADVERTENCIA: Riesgo por ajustes peligrosos; utilice únicamente los ajustes indicados en este manual.**

⚠ **ADVERTENCIA: Realizar ajustes en la silla puede hacer variar su estabilidad (inclinaciones hacia atrás o hacia los lados).**

3.1 Herramientas

Para montar la silla de ruedas, necesita las siguientes herramientas.

- Juego de llaves inglesas del 7 al 22
- Juego de llaves Allen del 3 al 8
- Destornillador con cabeza Phillips

3.2 Forma de suministro

La silla Vermeiren JazzS50 se entrega con:

- 1 chasis con reposabrazos, ruedas delanteras y traseras (altura del asiento de 500 mm)
- 1 par de reposapiernas
- Herramientas
- Manual
- Accesorios (opcional)
- Bomba de aire para las ruedas

ES

3.3 Ajuste de los reposapiés

3.3.1 Longitud de los reposapiés

⚠ **PRECAUCIÓN: Riesgo de desperfectos: evite que los reposapiés entren en contacto con el suelo. Mantenga una distancia mínima de 60 mm por encima del suelo.**

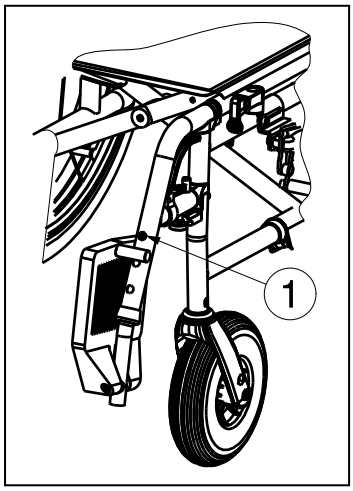

Ajuste la longitud de los reposapiés de la siguiente manera:

1. Saque el tornillo ①.
2. Ajuste la longitud del reposapiés a la medida que le resulte cómoda.
3. Apriete el tornillo ① correctamente.

3.4 Ajuste de los frenos

⚠ **ADVERTENCIA: Riesgo de lesiones: sólo su distribuidor especializado puede ajustar los frenos.**

Ajuste los frenos según las instrucciones siguientes:

1. Monte las ruedas según se indica en el apartado 2.2.
2. Para desconectar los frenos, tire de la palanca ① hacia atrás *(Fig. A).*
3. Afloje los pernos ② para que el mecanismo del freno pueda deslizarse por el chasis ③ *(Fig. B).*
4. Deslice el mecanismo del freno por el chasis ③ hasta la posición que desee *(Fig. B).* El ajuste de los frenos debe de estar dentro de la distancia marcada ④ en el mecanismo de los frenos.
5. Vuelva a apretar el perno ② *(Fig. B).*
6. Verifique el funcionamiento de los frenos.
7. Si es necesario repita los pasos anteriores hasta que los frenos estén correctamente ajustados.

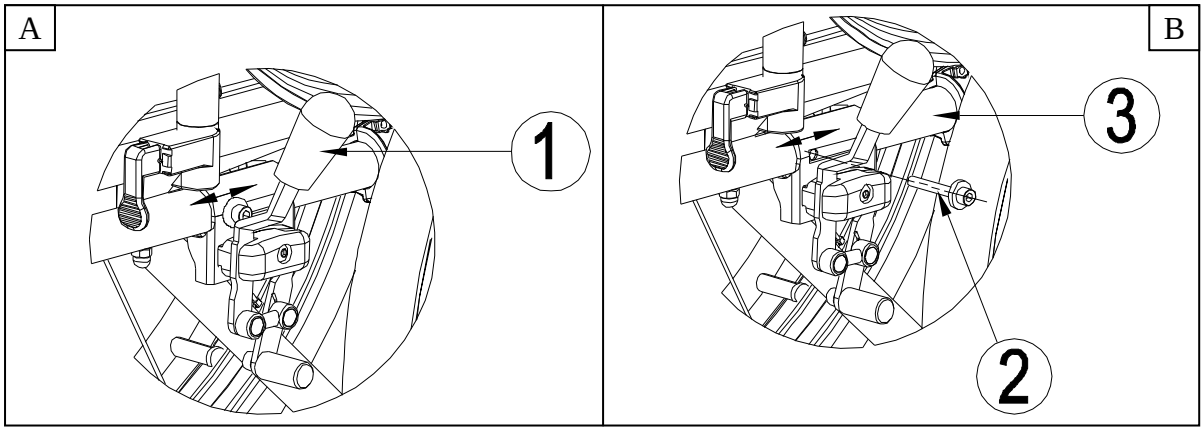

ES

3.5 Cambio de las ruedas neumáticas

⚠ **PRECAUCIÓN: Riesgo de desperfectos; la llanta puede dañarse si no se maneja correctamente. Mejor que un experto realice estas actividades.**
NOTA: Asegúrese siempre de que las ruedas están suficientemente infladas, ya que podría afectar a la conducción.
NOTA: No ofrecemos ningún tipo de garantía para las ruedas no suministradas por el fabricante.
NOTA: Antes de retirar el neumático, deshínchelo completamente.

Si desea cambiar los neumáticos o las cámaras, deberá tener en cuenta lo siguiente:

1. Deshinche la cámara totalmente.
2. Inserte un desmontador de neumáticos entre el neumático y la llanta.
3. Empuje el desmontador hacia abajo lentamente y con cuidado. Así se pasará el neumático por el borde de la llanta.
4. Mueva el desmontador de neumáticos por la llanta y saldrá el neumático.
5. A continuación, retire cuidadosamente el neumático de la llanta y, luego, la cámara.

⚠ **ADVERTENCIA: Posibilidad de daños y perjuicios - Al montar un neumático, asegúrese de que no haya objetos o partes del cuerpo atrapados entre el neumático y la llanta.**

⚠ **PRECAUCIÓN: Riesgo de desperfectos; Cuando hinche las ruedas, compruebe siempre que la presión sea la correcta. La presión correcta se indica en la pared de los neumáticos.**

⚠ **PRECAUCIÓN: Posibilidad de daños - Utilizar sólo equipos de inflado que cumplan con las regulaciones e que indique la presión en bares, o utilice la bomba de aire suministrada.**
No aceptamos responsabilidad alguna por daños causados al usar equipos de inflado no suministradas por el fabricante.

NOTA: Solo un experto puede garantizar un montaje correcto. Si nuestro distribuidor especializado no realiza todo el montaje, se invalida la garantía.

Antes de insertar la nueva cámara, tenga en cuenta lo siguiente:

Compruebe que no haya cuerpos extraños en el fondo de la llanta ni la superficie del neumático y límpielos si es necesario. Compruebe el estado del fondo de la llanta, en especial alrededor de la válvula.

Use únicamente piezas de repuesto originales. No asumimos ningún tipo de responsabilidad por los daños y lesiones que se produzcan por la utilización de partes que no sean originales. Póngase en contacto con su distribuidor especializado.

Coloque el fondo de la llanta en posición por encima de la válvula de aire antes de insertarlo en la llanta. A continuación, el fondo de la llanta se puede colocar por encima fácilmente. Compruebe que todos los extremos de los radios están cubiertos (el fondo de la llanta no es necesario en el caso que la llanta sea de plástico).

Presione el neumático sobre la llanta, empezando por detrás de la válvula. Hinche la cámara ligeramente hasta que empiece a redondearse y colóquela dentro del neumático.

ES

Cuando la cámara se encuentre dentro de la rueda sin arrugarse (si presenta arrugas, deje salir un poco de aire), se puede montar la parte superior de la rueda con facilidad presionando con ambas manos empezando de nuevo por la válvula.

Compruebe por todos lados que la cámara no esté atrapada entre la llanta y el borde del neumático. Empuje ligeramente la válvula hacia adentro y tire de ella hacia afuera para garantizar que el neumático quede bien colocado alrededor de la válvula.

Para comprobar que la rueda esté bien colocada, inicialmente solo hínchela lo suficiente para que se pueda presionar hacia dentro con los pulgares. Si las líneas de comprobación son equidistantes del borde de la llanta en ambos lados del neumático, el neumático está bien centrado. Si no es ese el caso, deshinche el neumático y repita el proceso.

A continuación, el neumático puede hincharse hasta la presión de funcionamiento total (tenga en cuenta el máximo!!) y puede volver a poner el capuchón de la válvula.

4 Mantenimiento

Para consultar el manual de mantenimiento de las sillas de ruedas, visite el sitio web de Vermeiren: www.rehagirona.com.

ITALIANO

GARANZIA CONTRATTUALE

La carrozzine manuali sono garantite 5 anni, la carrozzine ultra leggera 4 anni. Le carrozzine elettroniche, tricicli, letti e altri prodotti: 2 anno contro tutti i difetti di costruzione o di materiale (batterie 6 mesi). Multiposizioni 3 anni. Questa garanzia e' limitata alle sostituzione di parti riconosciute difettose.

CONDIZIONI

Per far valere la garanzia, e' necessario indirizzarla al vostro distributore di fiducia che presentera' al produttore il tagliando.

RISERVE

Questa garanzia non potra' essere applicata nei seguenti casi:

- danno dovuto al cattivo ed improprio utilizzo della carrozzina,
- danno subito durante il trasporto,
- incidente o caduta,
- smontaggio, modifica, o riparazione effettuate in proprio,
- usura abituale della carrozzina,
- invio del tagliando di garanzia con la data di acquisto.

VERMEIREN

GARANTÍA
GARANTIE
WARRANTY
GARANTIE
GARANZIA

N.V. VERMEIREN N.V.
VERMEIRENPLEIN 1-15
B-2920 Kalmthout

Tel.: 00 32 (0)3 620 20 20
Fax: 00 32 (0)3 666 48 94
www.vermeiren.com

B

Naam/Nom/Name
Name/Nome _____

Adres/Adresse/Address
Adresse/Indrizzo _____

Woonplaats/Domicile/Home
Wohnort/Citta _____

E-mail _____

Artikel/Article/Article
Artikel/Articolo _____

Reeks nr./N° de série/Serie nr.
Serien-Nr./No. di serie _____

Aankoopdatum/Date d'achat/Date of purchase
Kaufdatum/Data di acquisto _____

Stempel verkoper/Timbre du vendeur
Dealer stamp/Händlerstempel
Timbro del rivenditore

A

Nombre/Nom/Name
Name/Nome _____

Dirección/Adresse/Address
Adresse/Indrizzo _____

Ciudad/Domicile/Home
Wohnort/Citta _____

E-mail _____

Artículo/Article/Article
Artikel/Articolo _____

Núm. de serie/N° de série/Serie nr.
Serien-Nr./No. di serie _____

Fecha de adquisición/Date d'achat/Date of purchase/Kaufdatum/Data di acquisto _____

Sello del distribuidor /Timbre du vendeur
Dealer stamp/Händlerstempel
Timbro del rivenditore

ESPAÑOL

CONTRATO DE GARANTÍA
Garantía de 5 años para sillas de ruedas estándar. Garantía de 4 años para las sillas de ruedas ligeras. Garantía de 2 años para las sillas de ruedas electrónicas, triciclos, camas y otros productos (las baterías tienen una garantía de 6 meses). Garantía de 3 años para las sillas de ruedas multiposición. Esta garantía se limita a la sustitución de las piezas defectuosas o recambios.

CONDICIONES DE APLICACIÓN
Para reclamar ésta garantía, debe de entregar a su distribuidor oficial de Vermeiren el apartado "B" de esta tarjeta. La garantía sólo es válida cuando las piezas son sustituidas por Vermeiren Bélgica.

EXCEPCIONES
Esta garantía no es válida en caso de:

- Daños debidos a un uso incorrecto de la silla de ruedas,
- Daños durante el transporte,
- Involucración en un accidente,
- Desmontaje, modificación o reparación que no haya sido realizada por nuestra compañía y / o distribuidor oficial de Vermeiren,
- Desgaste normal de la silla de ruedas,
- Que no se entregue la tarjeta de garantía

FRANCAIS

GARANTIE CONTRACTUELLE
Les fauteuils manuels standard sont garantis 5 ans, les fauteuils ultra légers 4 ans. Les fauteuils électroniques, tricycles, lits et d'autres produits: 2 ans contre tous vices de construction ou de matériaux (batteries 6 mois).
Cette garantie est expressément limitée au remplacement des éléments ou pièces détachées reconnues défectueuses.

CONDITIONS D'APPLICATION
Pour prétendre à cette garantie, il faut présenter le certificat de garantie que vous avez conservé à votre distributeur Vermeiren. La garantie est uniquement valable au siège de la société.

RESERVES
Cette garantie ne pourra être appliquée en cas de:

- dommage dû à la mauvaise utilisation du fauteuil,
- endommagement pendant le transport,
- accident ou chute,
- démontage, modification ou réparation fait en dehors de notre société,
- usure normale du fauteuil,
- non retour du coupon de garantie.

ENGLISH

CONTRACTUAL WARRANTY
We offer 5 years of warranty on standard wheelchairs, lightweight wheelchairs 4 years. Electronic wheelchairs, tricycles, beds and other products: 2 years (batteries 6 months) and multiposition wheelchairs 3 years. This warranty is limited to the replacement of defective or spare parts.

APPLICATION CONDITIONS
In order to claim tis warranty, part "B" of this card has to be given to your official Vermerien dealer. The warranty is only valid when parts are replaced by Vermeiren in Belgium.

EXCEPTIONS
This warranty is not valid in case of:

- damage due to incorrect usage of the wheelchair,
- damage during transport,
- involvement in an accident,
- a dismount, modification or repair carried outside of our company and/or official Vermeiren dealership,
- normal wear of the wheelchair,
- non-return of the warranty card

DEUTSCH

GARANTIEERKLÄRUNG
Wir garantieren, dass für unsere Rollstühle hochwertige Produkte verwendet werden, die in sorgfältiger Verarbeitung nach dem neuesten Stand der Technik montiert werden.
Bevor Ihr Rollstuhl unser Werk verlassen hat, wurde er einer eingehenden Endkontrolle unterzogen, um auch letzte, eventuell vorhandene Mängel aufzuspüren.

Auf Standardrollstühle gewähren wir eine Garantie von 5 Jahren, auf Leichtgewichtrollstühle 4 Jahre, auf elektronische Rollstühle, Dreiräder, Betten und andere Produkte: 2 Jahre (Batterien 6 Monate), auf Multifunktionsrollstühle 3 Jahre.
In dieser Garantie eingeschlossen sind alle Mängel, die auf einen Produkt- oder Verarbeitungsfehler zurückzuführen sind, Dieser Garantie unterliegen keine Schäden aus unsachgemäßer Benutzung. Ebenfalls sind Verschleißteile von der Garantie ausgenommen.

Sollte einmal der Fall eingetreten sein, dass Sie aus berechtigtem Grunde mit Ihrem Rollstuhl unzufrieden sind, so wenden Sie sich bitte unverzüglich an Ihren Fachhändler. Er wird sich in enger Zusammenarbeit mit uns darum bemühen, eine für Sie zufriedenstellende Lösung zu finden.

N.V. VERMEIREN N.V.
Vermeirenplein 1/15
B-2920 Kalmthout
BELGIUM

A

- Por favor entréguelo en el plazo de 8 días a partir de la fecha de compra o registre su producto en nuestra página web, **http://www.vermeiren.be/registration**
- à renvoyer dans les 8 jours après achat ou régistrer votre produit sur notre site, **http://www.vermeiren.be/registration**
- please return within 8 days of date of purchase or register your product at our website, **http://www.vermeiren.be/registration**
- zurückschicken innerhalb von 8 Tagen nach kauf oder registrieren Sie Ihr Produkt auf unserer website, **http://www.vermeiren.be/registration**
- da restituire entro 8 giorni dalla data di acquisto o registri il vostro prodotto al nostro web site, **http://www.vermeiren.be/registration**

B

- en caso de reparación, por favor, añada el apartado "B".
- en cas de réparation, veuillez ajouter la carete "B".
- in case of repair, please add part "B".
- im Falle einer Reparatur, Karte "B" beifügen
- in case di riparazione, rispediteci la carta "B".

SERVICE

The wheelchair was serviced:
De rolstoel is gecontroleerd:

Il sedia a rotelle è stat ispezionata:
La silla de ruedas ha sido revisada por:

Dealer´s stamp • Stempel van de handelaar• Timbro del rivenditore • Sello del distribuidor: Date • Datum • Data • Fecha:	Dealer´s stamp • Stempel van de handelaar• Timbro del rivenditore • Sello del distribuidor: Date • Datum • Data • Fecha:
Dealer´s stamp • Stempel van de handelaar• Timbro del rivenditore • Sello del distribuidor: Date • Datum • Data • Fecha:	Dealer´s stamp • Stempel van de handelaar• Timbro del rivenditore • Sello del distribuidor: Date • Datum • Data • Fecha:
Dealer´s stamp • Stempel van de handelaar• Timbro del rivenditore • Sello del distribuidor: Date • Datum • Data • Fecha:	Dealer´s stamp • Stempel van de handelaar• Timbro del rivenditore • Sello del distribuidor: Date • Datum • Data • Fecha:
Dealer´s stamp • Stempel van de handelaar• Timbro del rivenditore • Sello del distribuidor: Date • Datum • Data • Fecha:	Dealer´s stamp • Stempel van de handelaar• Timbro del rivenditore • Sello del distribuidor: Date • Datum • Data • Fecha:

- For service checklists an additional technical information, please see our specialist dealers nearest to you. More information on our website at: www.vermeiren.com.
- Servicelijsten en andere technische informatie kunt u aanvragen bij onze vestigingen. Meer informatie vindt u ook op: www.vermeiren.be.
- Gli elenchi di controllo di manutenzione e ulteriori informazioni tecniche sono disponibili presso le nostre filiali. Per informazioni consultare il sito: www.vermeiren.com.
- Para un servicio de revisión o información técnica adicional, por favor, consulte a nuestros distribuidores especialistas más cercanos. Más información en nuestra página web: www.vermeiren.com.

Belgium

N.V. Vermeiren N.V.

Vermeirenplein 1 / 15
B-2920 Kalmthout
Tel: +32(0)3 620 20 20
Fax: +32(0)3 666 48 94
website: www.vermeiren.be
e-mail: info@vermeiren.be

France

Vermeiren France S.A.

Z. I., 5, Rue d´Ennevelin
F-59710 Avelin
Tel: +33(0)3 28 55 07 98
Fax: +33(0)3 20 90 28 89
website: www.vermeiren.fr
e-mail: info@vermeiren.fr

Italy

Vermeiren Italia

Viale delle Industrie 5
I-20020 Arese MI
Tel: +39 02 99 77 07
Fax: +39 02 93 58 56 17
website: www.reatime.it
e-mail: info@reatime.it

Poland

Vermeiren Polska Sp. z o.o

ul. Łączna 1
PL-55-100 Trzebnica
Tel: +48(0)71 387 42 00
Fax: +48(0)71 387 05 74
website: www.vermeiren.pl
e-mail: info@vermeiren.pl

Czech Republic

Vermeiren **Č**R S.R.O.

Nadrazni 132
702 00 Ostrava 1
Tel: +420 596 133 923
Fax: +420 596 133 277
website: www.vermeiren.cz
e-mail: info@vermeiren.cz

Germany

Vermeiren Deutschland GmbH

Wahlerstraße 12 a
D-40472 Düsseldorf
Tel: +49(0)211 94 27 90
Fax: +49(0)211 65 36 00
website: www.vermeiren.de
e-mail: info@vermeiren.de

Austria

L. Vermeiren Ges. mbH

Winetzhammerstraße 10
A-4030 Linz
Tel: +43(0)732 37 13 66
Fax: +43(0)732 37 13 69
website: www.vermeiren.at
e-mail: info@vermeiren.at

Switzerland

Vermeiren Suisse S.A.

Hühnerhubelstraße 59
CH-3123 Belp
Tel: +41(0)31 818 40 95
Fax: +41(0)31 818 40 98
website: www.vermeiren.ch
e-mail: info@vermeiren.ch

Spain / Portugal

Vermeiren Iberica, S.L.

Carratera de Cartellà, Km 0,5
Sant Gregori Parc Industrial Edifici A
17150 Sant Gregori (Girona)
Tel: +34 972 42 84 33
Fax: +34 972 40 50 54
website: www.vermeiren.es
e-mail: info@vermeiren.es

R.E.: N.V. Vermeiren N.V., Vermeirenplein 1/15 - 2920 Kalmthout - Belgium – 2015-02- Instruction Manual JazzS50- vE