Lavadoras-Centrifugadoras

Montaje permanente en hueco
Control UniLinc y Control M30
Consulte la página 9 para la identificación de modelos

Instalación/Funcionamiento/Mantenimiento

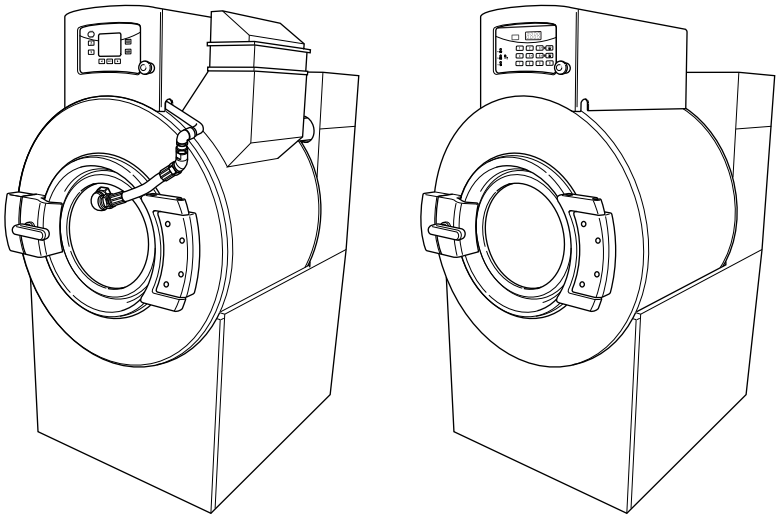

PHM1429C_SVG

Instrucciones originales
Guarde estas instrucciones para referencia en el futuro.
(Si esta máquina cambia de dueño, asegúrese de que este manual vaya con la misma.)

Alliance Laundry Systems

www.alliancelaundry.com

F8410701COR11
Julio 2015

Índice

Información sobre seguridad..... 5
Explicación de los mensajes de seguridad..... 5
Instrucciones de seguridad importantes..... 6
Calcomanías de seguridad..... 7
Seguridad del operador..... 8

Introducción..... 9
Identificación de modelos..... 9
Inspección a la entrega..... 9
Ubicación de la placa de serie..... 9
Partes de repuesto..... 10
Servicio al cliente..... 10

Especificaciones y dimensiones..... 11
Especificaciones y dimensiones..... 11
Dimensiones de la máquina..... 14
Ubicaciones de agujeros para pernos de montaje - Modelos de 45 y 65 libras..... 17
Ubicaciones de agujeros para pernos de montaje - Modelos de 85 y 105 libras.... 19
Ubicaciones de agujeros para pernos de montaje - Modelos de 130 y 160 libras... 21
Trazado del piso..... 23
Patrón de los pernos de montaje..... 26
Requisitos para la fundación de la máquina individual..... 27
Instalación de la máquina sobre piso existente..... 27
Instalación de pedestal elevado sobre el piso existente..... 27
Fundación nueva..... 27
Instalación de pedestal aislado..... 27
Cimientos de la máquina e instalación de pedestal..... 28
Instalación de la máquina..... 30
Montaje de la máquina y lechada..... 33
Datos de carga sobre el piso..... 36
Requisitos de conexión de desagüe..... 37
Conexión de agua..... 40
Diagramas de tuberías..... 43
Requisitos para instalación eléctrica..... 47
Aprobación estadounidense..... 49
Aprobación de la CE..... 57
Requisitos del vapor [Sólo para opción de calefacción de vapor]..... 64
Sistema de suministro de inyección de productos químicos..... 64
Conexión de suministros de productos líquidos externos con un dispensador de suministro de cinco compartimentos (opcional)..... 68

© Copyright 2015, Alliance Laundry Systems LLC
Todos los derechos reservados. Ninguna parte del contenido de este libro puede ser reproducida o transmitida en cualquier forma o por cualquier medio sin el consentimiento expreso y por escrito de la editorial.

Suministros externos..... 69
Inyección de sustancias químicas usando el transformador de control Interno de 24VCA..... 70
Inyección de productos químicos Usando Fuente de alimentación CA externa... 70
señales de alimentación externa..... 71

Operación.....73
Instrucciones de funcionamiento para el control UniLinc.....73
Rutina de agitación.....75
Función de avance intermitente de la canasta (modelos de 160 libras solamente) 75
Instrucciones de funcionamiento para el control M30.....76
Rutina de agitación.....79

Inicio..... 80
Rotación de la canasta..... 80
Operación del interruptor de estabilidad de seguridad..... 80

Mantenimiento..... 81
Mantenimiento..... 81
Diariamente.....81
Comienzo del día.....82
Final el día.....82
Semanalmente..... 82
Mensualmente..... 82
Trimestralmente.....84
Cuidado del acero inoxidable..... 85

Cómo desechar la unidad.....86
Cómo desechar la unidad.....86

© Copyright, Alliance Laundry Systems LLC -
- DO NOT COPY or TRANSMIT

Información sobre seguridad

Explicación de los mensajes de seguridad

Las frases de precaución (“PELIGRO,” “ADVERTENCIA,” y “PRECAUCIÓN”),con instrucciones específicas a continuación, se encuentran en este manual y en las calcomanías de la máquina. Estas precauciones están dirigidas a la seguridad personal de operadores, usuarios, agentes de servicio, y de quienes den mantenimiento a la máquina.

	PELIGRO
Indica una situación de riesgo inminente que, si no se evita, ocasionará graves lesiones personales o la muerte.	

	ADVERTENCIA
Indica una situación de riesgo que, si no se evita, puede ocasionar lesiones personales graves o la muerte.	

	PRECAUCIÓN
Indica una situación de riesgo que, si no se evita, puede ocasionar lesiones personales leves o moderadas o daños materiales.	

Otras frases de precaución (“IMPORTANTE” y “NOTA”) van con instrucciones específicas a continuación.

IMPORTANTE: La palabra “IMPORTANTE” se utiliza para informar al lector acerca de procedimientos específicos donde se producirán daños menores en caso de que el procedimiento no se siga.

NOTA: La palabra “NOTA” se utiliza para comunicar información sobre instalación, funcionamiento, mantenimiento o servicio que es importante pero no está relacionada con peligro.

© Copyright, Alliance Laundry Systems LLC -
- DO NOT COPY or TRANSMIT

Instrucciones de seguridad importantes

ADVERTENCIA

Para reducir a las personas el riesgo de incendio, descarga eléctrica, explosión, lesiones graves o la muerte, siga estas precauciones básicas cuando use su secadora:

W023

- Lea todas las instrucciones antes de usar la lavadora.
- Instale la lavadora según las instrucciones de INSTALACIÓN. Consulte las instrucciones de PUESTA A TIERRA en el manual de instalación para la adecuada conexión a tierra de la lavadora. Todas las conexiones de agua, desagüe, energía eléctrica y puesta a tierra deben cumplir con los códigos locales y ser realizadas por personal autorizado, cuando sea necesario. Se recomienda que el equipo sea instalado por técnicos calificados.
- No instale ni guarde la lavadora donde esté expuesta al agua o a la intemperie.
- Para evitar incendios y explosiones, mantenga el área alrededor de la máquina libre de productos inflamables y combustibles. No agregue al agua de lavado las siguientes sustancias o productos textiles que contengan trazas de las siguientes sustancias: gasolina, queroseno, ceras, aceites de cocina, aceites vegetales, aceites de máquina, disolventes de tintorería, productos químicos inflamables, diluyentes u otras sustancias inflamables o explosivas. Estas sustancias despiden vapores que pueden incendiarse, explotar o causar que los tejidos se enciendan por sí solos.
- Bajo ciertas condiciones, puede generarse gas hidrógeno en un sistema de agua caliente que no se haya usado durante dos semanas o más. EL GAS HIDRÓGENO ES EXPLOSIVO. Si el sistema de agua caliente no se ha utilizado durante un tiempo, antes de usar una lavadora o combinación de lavadora y secadora abra todos los grifos de agua caliente y deje que corra el agua por varios minutos. Esto liberará todo el gas hidrógeno acumulado. El gas es inflamable; no fume ni use una llama abierta durante este tiempo.
- Para reducir el riesgo de choque eléctrico o incendio, NO use un cable de extensión ni un adaptador para conectar la lavadora a una fuente de energía eléctrica.
- No permita que los niños jueguen sobre o dentro de la lavadora. Se debe vigilar de cerca a los niños cuando se utilice la lavadora cerca de ellos. Este aparato no está diseñado para ser utilizado por niños o personas enfermas, sin supervisión. Los niños pequeños deben ser supervisados para asegurarse de que no jueguen con el electrodoméstico. Esta es una regla de seguridad para todos los electrodomésticos.
- No meta las manos y/o se suba a la tina o en la lavadora, especialmente si el tambor de lavado está girando. Se trata de una situación de peligro inminente que, de no evitarse, ocasionará lesiones graves o la muerte.
- Nunca haga funcionar la lavadora sin guardas, paneles y/o piezas retiradas o rotas. NO anule ninguno de los dispositivos de seguridad o altere los controles.
- Use la lavadora sólo para el fin previsto, el lavar telas. Nunca lave piezas de maquinaria o de automóviles en la máquina. Esto podría resultar en serios daños a la canasta o a la tina.
- Use solamente detergente comercial de los tipos de poca espuma o sin formación de espuma. Tenga en cuenta que pueden estar presentes sustancias químicas peligrosas. Use protección para las manos y los ojos al añadir detergentes y productos químicos. Siempre lea y obedezca las instrucciones del fabricante en los paquetes de los productos de lavandería y limpieza. Preste atención a todas las advertencias y precauciones. Para reducir el riesgo de envenenamiento o quemaduras, manténgalos fuera del alcance de los niños en todo momento [preferiblemente en un armario cerrado con llave].
- No utilice suavizantes ni productos para eliminar la estática a menos que lo recomiende el fabricante del suavizante o del producto.
- Siga siempre las instrucciones de cuidado de las telas proporcionadas por el fabricante.
- La puerta de carga DEBE ESTAR CERRADA siempre que la lavadora se esté llenando, se agite o gire. NO anule el interruptor de la puerta de carga permitiendo que la lavadora funcione con la puerta de carga abierta. No intente abrir la puerta hasta que la lavadora se haya drenado y todas las piezas móviles se hayan detenido.
- La cubierta DEBE ESTAR CERRADA siempre que la lavadora gire. NO anule el botón de liberación de la cubierta permitiendo que la lavadora funcione con la cubierta abierta. No intente abrir la cubierta hasta que el compartimiento de extracción se haya drenado y todas las piezas móviles se hayan detenido.
- Tenga en cuenta que se utiliza agua caliente para limpiar el dispensador de abastecimiento, si es el caso. Evite abrir la tapa del dispensador mientras la máquina esté en funcionamiento.
- Tenga en cuenta que se utiliza agua caliente para limpiar el dispensador de abastecimiento. Evite abrir la tapa del dispensador mientras la máquina esté en funcionamiento.
- No conecte nada a las boquillas del dispensador de abastecimiento, si es el caso. La brecha de aire debe conservarse.
- No haga funcionar la máquina sin que el tapón de reutilización del agua o el sistema de reutilización del agua estén en su lugar, si es aplicable.
- Cerciórese de que las conexiones de agua tengan una válvula de cierre y que las conexiones de las mangueras de llenado estén apretadas. CIERRE las válvulas de cierre al final de cada jornada de lavado.
- Mantenga la lavadora en buenas condiciones. Los golpes o caídas de la lavadora pueden dañar los dispositivos de seguridad. Si esto ocurre, haga inspeccionar la lavadora por parte de un técnico de servicio calificado.

© Copyright, Alliance Laundry Systems LLC -
- DO NOT COPY or TRANSMIT

- PELIGRO: Antes de inspeccionar o revisar la máquina, el suministro de energía debe estar APAGADO. La persona de servicio tiene que esperar por lo menos 5 minutos después de DESCONECTAR la alimentación y es necesario comprobar el voltaje residual con un medidor de voltaje. El condensador inversor o el filtro EMC permanece cargado con alta tensión durante algún tiempo después de APAGARLO. Se trata de una situación de peligro inminente que, de no evitarse, ocasionará lesiones graves o la muerte.
- No repare ni reemplace ninguna pieza de la lavadora ni intente ningún servicio a menos que se recomiende específicamente en las instrucciones de mantenimiento del usuario o en las instrucciones de reparación para el usuario publicadas que el usuario comprenda y que tenga destreza para seguirlas. SIEMPRE desconecte la lavadora del suministro eléctrico, de energía y de agua antes de efectuar cualquier servicio.
- Desconecte la alimentación eléctrica apagando el disyuntor o desenchufando la máquina. Reemplace los cables de alimentación desgastados.
- Antes de poner la lavadora fuera de servicio o desecharla, quite la puerta del compartimiento de lavado.
- Antes de poner la lavadora fuera de servicio o desecharla, quite la cubierta del compartimiento de lavado.
- El no seguir las instrucciones del fabricante cuando se instala, se da mantenimiento o se utiliza esta lavadora puede dar lugar a situaciones que pueden producir lesiones corporales y daños materiales.

NOTA: Las ADVERTENCIAS e INSTRUCCIONES DE SEGURIDAD IMPORTANTES que aparecen en este manual no intentan cubrir todas las posibles condiciones y situaciones que puedan ocurrir. Se debe tener sentido común, precaución y cuidado al instalar, mantener u operar la lavadora.

Debe reportar al concesionario, distribuidor, agente de servicios o fabricante cualquier problema o situación que no entienda.

ADVERTENCIA

Las instalaciones de las máquinas deben cumplir con las especificaciones y requisitos mínimos establecidos en el Manual de instalación aplicable, cualesquier códigos de construcción municipal, requisitos de suministro de agua, regulaciones sobre conexiones eléctricas aplicables y las demás normas legales pertinentes. Debido a los diferentes requerimientos y códigos locales aplicables, esta máquina debe ser instalada, ajustada y reparada por personal de mantenimiento calificado y familiarizado con las normas aplicables y la construcción y operación de este tipo de maquinaria. También deben estar familiarizados con los riesgos potenciales involucrados. El incumplimiento de esta advertencia puede ocasionar lesiones personales, daños materiales y/o daños al equipo, llegando a anular la garantía.

W820

IMPORTANTE: Asegúrese de que la máquina esté instalada sobre un piso nivelado con la suficiente resistencia. Cerciórese de que se mantengan los espacios libres recomendados para la inspección y el mantenimiento. Nunca permita que sea bloqueado el espacio para inspección y mantenimiento.

ADVERTENCIA

Nunca toque las tuberías de vapor, sus conexiones, o los componentes internos o externos. Estas superficies pueden estar muy calientes y causar graves quemaduras. El vapor debe estar apagado y se debe dejar que la tubería, las conexiones y los componentes se enfríen antes de se pueda tocar la tubería.

SW014

ADVERTENCIA

Instale la máquina en un suelo nivelado de suficiente resistencia. El no hacerlo puede ocasionar situaciones que pueden producir lesiones graves, la muerte y daños materiales.

W703

Calcomanías de seguridad

Las calcomanías de seguridad aparecen en ubicaciones importantes sobre la máquina. El no conservar legibles las calcomanías de

© Copyright, Alliance Laundry Systems LLC -
- DO NOT COPY or TRANSMIT

seguridad podría causar lesiones al operador o técnico de servicio.

Para evitar riesgos de seguridad, utilice los repuestos autorizados por el fabricante.

Seguridad del operador

ADVERTENCIA

NUNCA introduzca las manos ni objetos en la canasta antes de que se haya detenido por completo. Hacerlo podría ocasionar heridas graves

SW012

Las siguientes verificaciones de mantenimiento se deben realizar todos los días:

1. Compruebe que todas las etiquetas de advertencia están presentes y legibles, reemplácelas si es necesario.
2. Compruebe que la puerta encaja antes de iniciar el funcionamiento de la máquina:
   a. Trate de arrancar la máquina con la puerta abierta. La máquina no debe arrancar.
   b. Cierre la puerta sin asegurarla y arranque la máquina. La máquina no debe arrancar.
   c. Intente abrir la puerta mientras se realiza un ciclo. La puerta no debe abrirse.

Si la cerradura y el bloqueo de la puerta no funcionan correctamente, desconecte la energía y llame a un técnico de servicio.

3. No intente hacer funcionar la máquina si existe alguna de las siguientes situaciones:
   a. La puerta no permanece asegurada durante todo el ciclo.
   b. Es evidente el nivel de agua excesivamente alto.
   c. La máquina no está conectada adecuadamente a un circuito de tierra.

No puentee ninguno de los dispositivos de seguridad en la máquina.

ADVERTENCIA

Hacer funcionar la máquina con cargas muy desequilibradas puede ocasionar lesiones personales y daños graves al equipo.

W728

© Copyright, Alliance Laundry Systems LLC -
- DO NOT COPY or TRANSMIT

Introducción

Identificación de modelos

La información de este manual corresponde a estos modelos:

Modelos					
20,4 kg [45 Libras]	UWL045K1L UWL045K1M UWL045K2L UWL045K2M	UWL045T3V UWL045T4V UWN045K1L UWN045K1M	UWN045K2L UWN045K2M UWN045T3V UWN045T4V	UWU045K1L UWU045K1M UWU045K2L UWU045K2M	UWU045T3V UWU045T4V
29,5 kg [65 Libras]	UWL065K1L UWL065K1M UWL065K2L UWL065K2M UWL065T3L UWL065T3V	UWL065T4M UWL065T4V UWN065T3L UWN065K1L UWN065K1M UWN065K2L	UWN065K2M UWN065T3M UWN065T3V UWN065T4L UWN065T4M UWN065T4V	UWU065K1L UWU065K1M UWU065K2L UWU065K2M UWU065T3L UWU065T3M	UWU065T3V UWU065T4L UWU065T4M UWU065T4V
38,6 kg [85 Libras]	UWL085K1M UWL085K2M UWL085T4V	UWL085T3V UWN085K1M UWN085K2M	UWN085T3V UWN085T4V UWU085K1M	UWU085K2M UWU085T3V UWU085T4V	
47,6 kg [105 Libras]	UWL105K1M UWL105K2M UWL105T3V	UWL105T4V UWN105K1M UWN105K2M	UWN105T3V UWN105T4V UWU105K1M	UWU105K2M UWU105T3V UWU105T4V	
59 kg [130 Libras]	UWL130K1M UWL130K2M UWL130T3V	UWL130T4V UWN130K1M UWN130K2M	UWN130T3V UWN130T4V UWU130K1M	UWU130K2M UWU130T3V UWU130T4V	
72,6 kg [160 Libras]	UWL160T3V UWL160T4V	UWN160T3V UWN160T4V	UWU160T3V UWU160T4V		

Inspección a la entrega

A la entrega, inspeccione visualmente el embalaje, la cubierta protectora y la unidad en busca de daños visibles durante el transporte. Si los signos de posibles daños son evidentes, haga que el transportista registre la condición en los documentos de embarque antes de firmar el recibo del envío, o comunique al transportista la condición tan pronto como sea descubierta.

Ubicación de la placa de serie

La placa de serie se encuentra sobre el panel de válvulas de la máquina y, para los modelos UniLinc, está programado en el control. Para acceder a la ID de la máquina a través del control:

1. Mantenga presionado el STOP ON/OFF, luego BACK, luego los teclados ▲ LCD al mismo tiempo.
2. Oprima el teclado ▶ hasta que se ilumine Diagnostic [Diagnóstico].
3. Pulse el teclado START ENTER.
4. Pulse el teclado ▶ hasta que se ilumine la ID de la máquina.
5. Pulse el teclado START ENTER.

Siempre proporcione el número del modelo y el número de serie de la máquina cuando haga pedidos de piezas o cuando procure asistencia técnica. Consulte la *Figura 1* .

© Copyright, Alliance Laundry Systems LLC -
- DO NOT COPY or TRANSMIT

Ejemplo modelo de ubicación de la placa de identificación

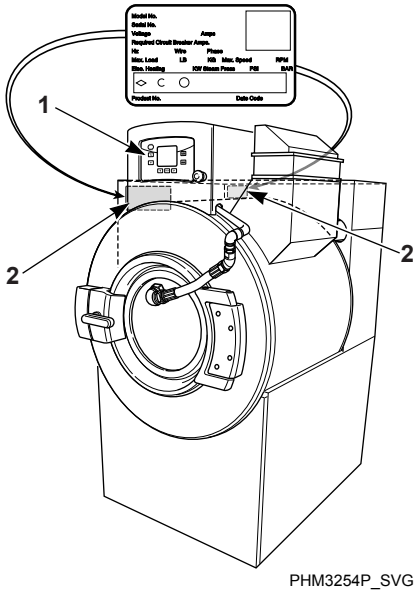

1. En el control (Modelos UniLinc)
2. Sobre la parte frontal y trasera de la máquina

Figura 1

Partes de repuesto

Si necesita más información escrita o repuestos, comuníquese con el proveedor a quien compró la máquina o con Alliance Laundry Systems en el +1 (920) 748-3950 para obtener el nombre y la dirección del distribuidor de repuestos autorizado más cercano.

Servicio al cliente

Para obtener asistencia técnica, póngase en contacto con su distribuidor local o comuníquese con:

Alliance Laundry Systems
Shepard Street
P.O. Box 990
Ripon, WI 54971-0990
EE.UU.
www.alliancelaundry.com
Teléfono: +1 (920) 748-3121 Ripon, Wisconsin
Alliance International: +32 56 41 20 54 Wevelgem, Bélgica

© Copyright, Alliance Laundry Systems LLC -
- DO NOT COPY or TRANSMIT

Especificaciones y dimensiones

Especificaciones y dimensiones

Especificaciones		45	65	85	105	130	160
Dimensiones totales							
Anchura total, mm [plg]		867 [34,12]	867 [34,12]	1019 [40,12]	1090 [40,12]	1171 [46,12]	1171 [46,12]
Altura total, mm [plg]		1637 [64,43]	1637 [64,43]	1755 [69,08]	1755 [69,08]	1932 [76,05]	1932 [76,05]
Profundidad total, mm [plg]		1126 [44,33]	1266 [49,83]	1308 [51,49]	1435 [56,49]	1384 [54,50]	1524 [60,0]
Información sobre peso y despacho							
Peso neto, kg [lb]	Hasta el 17/08/14	463 [1020]	481 [1060]	757 [1670]	771 [1700]	925 [2040]	939 [2070]
	Comenzando el 18/08/14	490 [1080]	499 [1100]				
Peso estándar del envío, kg [lb]	Hasta el 17/08/14	483 [1065]	501 [1105]	780 [1720]	794 [1750]	953 [2100]	966 [2130]
	Comenzando el 18/08/14	508 [1120]	522 [1150]				
Volumen estándar de envío, m3 [pies 3]		2 [75]	2 [75]	3 [107]	3 [107]	4 [139]	4 [139]
Dimensiones estándar de envío (AnxPf-xAl), mm [plg]		945 x 1370 x 1650 [37,2 x 53,8 x 65]	945 x 1370 x 1650 [37,2 x 53,8 x 65]	1097 x 1570 x 1763 [43,2 x 61,8 x 69,4]	1097 x 1570 x 1763 [43,2 x 61,8 x 69,4]	1250 x 1646 x 1941 [49,2 x 64,8 x 76,4]	1250 x 1646 x 1941 [49,2 x 64,8 x 76,4]
Peso del envío de caja de láminas, kg [lb]	Hasta el 17/08/14	540 [1190]	558 [1230]	848 [1870]	862 [1900]	1025 [2260]	1039 [2290]
	Comenzando el 18/08/14	567 [1250]	581 [1280]				
Volumen de envío de caja de láminas, m3 [pies3]		3 [97]	3 [97]	4,5 [158]	4,5 [158]	5,3 [186]	5,3 [186]
Dimensiones estándar de envío (AnxPf-xAl), mm [plg]		1060 x 1440 x 1800 [41,7 x 56,8 x 70,8]	1060 x 1440 x 1800 [41,7 x 56,8 x 70,8]	1212 x 1646 x 2243 [47,7 x 64,8 x 88,3]	1212 x 1646 x 2243 [47,7 x 64,8 x 88,3]	1364 x 1722 x 1915 [53,7 x 67,8 x 88,3]	1364 x 1722 x 1915 [53,7 x 67,8 x 88,3]
Información del cilindro de lavado							
Diámetro del cilindro, mm [plg]		787 [31]	787 [31]	914 [36]	914 [36]	1067 [42]	1067 [42]
Profundidad del cilindro, mm [plg]		4222 [16,6]	561 [22,1]	559 [22]	686 [27]	622 [24,5]	762 [30]
Volumen del cilindro, l [pies^3]		185 [7,3]	246 [9,7]	368 [13]	450 [15,9]	555 [19,6]	682 [24,1]
Tamaño de la perforación, mm [plg]		4,8 [0,188]	4,8 [0,188]	4,8 [0,188]	4,8 [0,188]	4,8 [0,188]	4,8 [0,188]
Área abierta de la perforación, %		21,3	21,3	23	23,4	27,4	27,9

Tabla 1 *continuación...*

© Copyright, Alliance Laundry Systems LLC -
- DO NOT COPY or TRANSMIT

Especificaciones		45	65	85	105	130	160
Información sobre apertura de la puerta							
Tamaño de la apertura de la puerta, mm [plg]		452 [17,8]	452 [17,8]	533 [21,0]	533 [21,0]	630 [24,8]	630 [24,8]
Altura de la parte inferior de la puerta sobre el suelo, mm [plg]		713 [28,09]	713 [28,09]	713 [28,09]	713 [28,09]	758 [29,84]	758 [29,84]
Información del tren de transmisión							
Número de motores en el tren de transmisión		1	1	1	1	1	1
Potencia del motor de accionamiento, kW [hp]		3,7 [5,0] (Velocidad V)	3,7 [5,0] (Velocidad V)	5,6 [7,5]	5,6 [7,5]	7,5 [10]	7,5 [10]
Datos de velocidades del cilindro y fuerza centrífuga							
1/2 lavado/reversa, G [RPM]		0,4 [30]	0,4 [30]	4 [28]	4 [28]	4 [26]	4 [26]
Lavado/reversa, G [RPM]		0,78 [42]	0,78 [42]	0,78 [39]	0,78 [39]	77 [36]	77 [36]
Distribución, G [RPM]		2,5 [75]	2,5 [75]	2,5 [70]	2,5 [70]	2,5 [65]	2,5 [65]
Centrifugación muy baja, G [RPM]		27 [248]	27 [248]	27 [230]	27 [230]	27 [213]	27 [213]
Centrifugación baja, G [RPM]		100 [477]	100 [477]	100 [443]	100 [443]	100 [410]	100 [410]
Centrifugación mediana, G [RPM]		200 [674]	200 [674]	200 [626]	200 [626]	200 [579]	200 [579]
Velocidad de extracción alta (velocidad V), g [rpm]		250 [754]	250 [754]	250 [700]	250 [700]	250 [648]	250 [648]
Velocidad de extracción muy alta (velocidad V), g [rpm]		300 [826]	300 [826]	300 [766]	300 [766]	300 [710]	300 [710]
Velocidad de extracción ultra alta, g [rpm]		400 [954]	400 [954]	N/D	N/D	N/D	N/D
Detección del equilibrio							
Interruptor de estabilidad instalado		EST.	EST.	EST.	EST.	EST.	EST.
Calefacción directa de vapor (opcional)							
Tamaño de la conexión de admisión de vapor, mm [plg]		13 [0,5]	13 [0,5]	13 [5]	13 [5]	19 [75]	19 [75]
Número de entradas de vapor		1	1	1	1	1	1
Se requiere vapor para elevar la temperatura de baño, 10°C, kg [10°F, lb]	LOW [Baja]	1,1 [2,5]	1,5 [3,3]	2,1 [4,6]	2,6) [5,7]	3,0 [6,7]	3,8 [8,3]
	MED [Media]	1,2 [2,7]	1,7 [3,7]	2,4 [5,2]	2,9 [6,5]	3,5 [7,8]	4,3 [9,5]
	HIGH [Alta]	1,4 [3,1]	1,9 [4,1]	2,8 [6,1]	3,4 [7,6]	4,1 [9,1]	5,0 [11,1]
Consumo promedio por ciclo, kg [BHP]		25,4 [1,6]	33,4 [2,1]	49,3 [3,1]	60,4 [3,8]	73,2 [4,6]	92,2 [5,8]
Calefacción eléctrica (Opcional)							

Tabla 1 *continuación...*

© Copyright, Alliance Laundry Systems LLC -
- DO NOT COPY or TRANSMIT

Especificaciones		45	65	85	105	130	160
Capacidad total de calefacción eléctrica, kW	200V	19,1	19,1	28,6	28,6	N/D	N/D
	240V	27,4	27,4	41,2	41,2	N/D	N/D
	380V	17,2	17,2	17,2	17,2	34,4	N/D
	415V	20,5	20,5	20,5	20,5	41,0	N/D
	480V	27,4	27,4	27,4	27,4	54,8	N/D
Cantidad de elementos de calefacción eléctrica		6/6	6/6	9/6	9/6	12	N/D
Tamaño del elemento de calefacción eléctrica, kW		4,2	4,2	4,2	4,2	4,2	N/D
Tiempo requerido para elevar la temperatura del baño, mín. por 5.5°C [10°F]	LOW [Baja]	1,7	2,4	2,2	2,8	1,7	N/D
	MED [Media]	1,9	2,7	2,5	3,2	2,0	N/D
	HIGH [Alta]	2,1	3,0	3,0	3,7	2,3	N/D
Emisiones de ruido, dB	Centrifugación máx.	80	80	80	80	80	80
	Centrifugación med.	73	73	73	73	73	73
	Agitar	61	61	61	61	61	61

Tabla 1

© Copyright, Alliance Laundry Systems LLC -
- DO NOT COPY or TRANSMIT

Dimensiones de la máquina

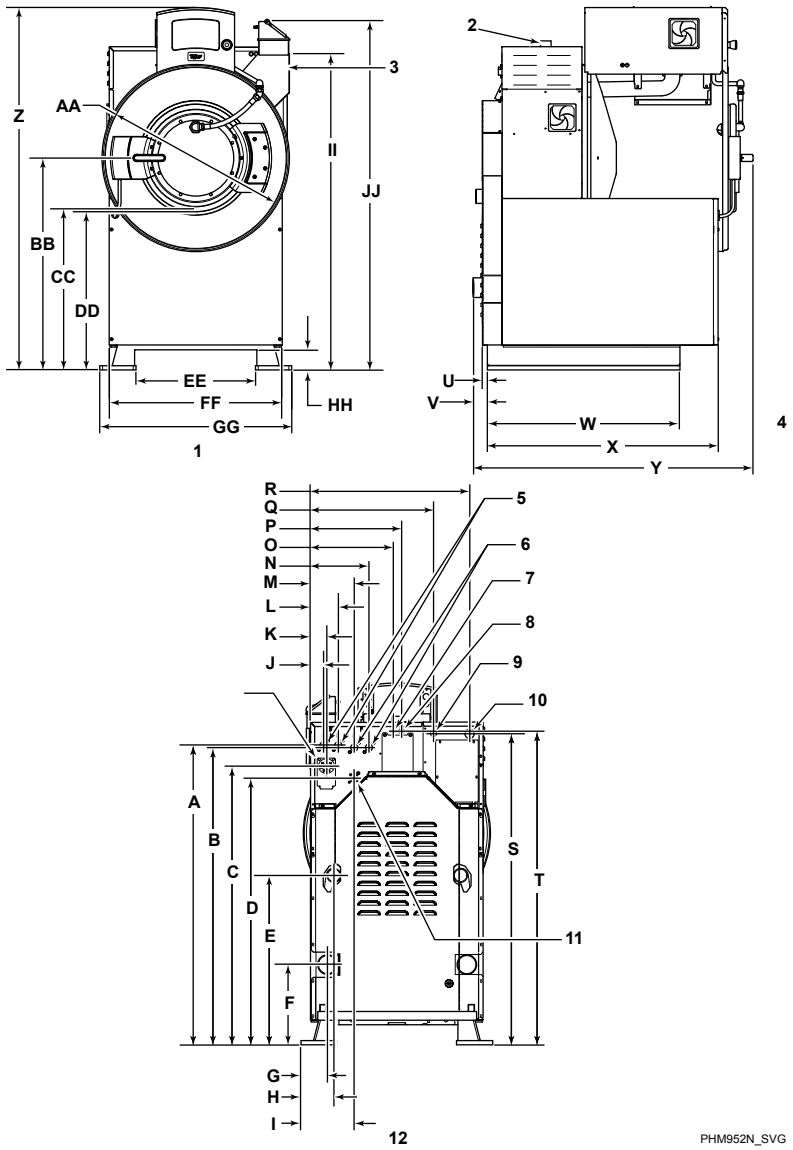

NOTA: Se muestra el modelo de control UniLinc.

1. Vista frontal
2. Respiradero del casco
3. Dispensador de suministros
4. Vista lateral
5. Conexión para enjuague de rociado
6. Conexiones para llenado principal
7. 0,875 eléctrica para suministro de productos químicos
8. 1,125 eléctrica para suministro de productos químicos
9. 1,125 eléctrica
10. 1,5000 eléctrica
11. Conexión a vapor
12. Vista posterior

Figura 2

© Copyright, Alliance Laundry Systems LLC -
- DO NOT COPY or TRANSMIT

Dimensiones de la máquina, mm [plg]						
	45	**65**	**85**	**105**	**130**	**160**
A	1356 [53,37]	1356 [53,37]	1462 [57,54]	1462 [57,54]	1638 [64,50]	1638 [64,50]
B	1346 [52,99]	1346 [52,99]	1471 [57,92]	1471 [57,92]	1648 [64,88]	1648 [64,88]
C	1262 [49,68]	1262 [49,68]	1378 [54,24]	1378 [54,24]	1554 [61,20]	1554 [61,20]
D	1210 [47,62]	1210 [47,62]	1325 [52,17]	1325 [52,17]	1432 [56,38]	1432 [56,38]
E	774 [30,48]	774 [30,48]	782 [30,78]	782 [30,78]	750 [29,51]	750 [29,51]
F	362 [14,24]	362 [14,24]	312 [12,28]	312 [12,28]	311 [12,25]	311 [12,25]
G	55 [2,16]	55 [2,16]	63 [2,49]	63 [2,49]	74 [2,90]	74 [2,90]
H	91 [3,58]	91 [3,58]	63 [2,49]	63 [2,49]	74 [2,90]	74 [2,90]
I	196 [7,71]	196 [7,71]	196 [7,71]	196 [7,71]	196 [7,71]	196 [7,71]
J	59 [2,31]	59 [2,31]	59 [2,31]	59 [2,31]	59 [2,31]	59 [2,31]
K	72 [2,83]	72 [2,83]	72 [2,83]	72 [2,83]	72 [2,83]	72 [2,83]
L	125 [4,93]	125 [4,93]	125 [4,93]	125 [4,93]	125 [4,93]	125 [4,93]
M	198 [7,79]	198 [7,79]	210 [8,27]	210 [8,27]	210 [8,27]	210 [8,27]
N	264 [10,41]	264 [10,41]	289 [11,37]	289 [11,37]	289 [11,37]	289 [11,37]
O	372 [14,64]	372 [14,64]	585 [23,05]	585 [23,05]	662 [26,05]	662 [26,05]
P	409 [16,12]	409 [16,12]	585 [23,05]	585 [23,05]	662 [26,05]	662 [26,05]
Q	557 [21,93]	557 [21,93]	709 [27,93]	709 [27,93]	862 [33,93]	862 [33,93]
R	732 [28,81]	732 [28,81]	884 [34,81]	884 [34,81]	1037 [40,81]	1037 [40,81]
S	1408 [55,43]	1408 [55,43]	1523 [59,98]	1523 [59,98]	1700 [66,94]	1700 [66,94]
T	1418 [55,84]	1418 [55,84]	1458 [57,42]	1458 [57,42]	1635 [64,38]	1635 [64,38]
U	26 [1,01]	26 [1,01]	22 [0,88]	22 [0,88]	28 [1,11]	28 [1,11]
V	63 [2,49]	63 [2,49]	48 [1,88]	48 [1,88]	55 [2,16]	55 [2,16]
W	870 [34,24]	870 [34,24]	1073 [42,24]	1073 [42,24]	1136 [44,74]	1136 [44,74]
X	905 [35,63]	1045 [41,13]	1232 [48,50]	1232 [48,50]	1308 [51,50]	1308 [51,50]
Y	1126 [44,33]	1266 [49,83]	1308 [51,49]	1435 [56,49]	1384 [54,50]	1524 [60,0]
Z	1637 [64,43]	1637 [64,43]	1755 [69,08]	1755 [69,08]	1932 [76,05]	1932 [76,05]
AA	856 [33,69]	856 [33,69]	1002 [39,45]	1002 [39,45]	1160 [45,68]	1160 [45,68]
BB	856 [33,69]	856 [33,69]	998 [39,29]	998 [39,29]	1091 [42,94]	1091 [42,94]
CC	731 [28,78]	731 [28,78]	731 [28,78]	731 [28,78]	776 [30,54]	776 [30,54]
DD	713 [28,09]	713 [28,09]	713 [28,09]	713 [28,09]	758 [29,84]	758 [29,84]
EE	530 [20,88]	530 [20,88]	575 [22,62]	575 [22,62]	727 [28,62]	727 [28,62]

Tabla 2 *continuación...*

© Copyright, Alliance Laundry Systems LLC -
- DO NOT COPY or TRANSMIT

Dimensiones de la máquina, mm [plg]						
	45	**65**	**85**	**105**	**130**	**160**
FF	782 [30,77]	782 [30,77]	934 [36,77]	934 [36,77]	1086 [42,77]	1086 [42,77]
GG	867 [34,12]	867 [34,12]	1019 [40,12]	1019 [40,12]	1171 [46,12]	1171 [46,12]
HH	89 [3,50]	89 [3,50]	89 [3,50]	89 [3,50]	89 [3,50]	89 [3,50]
II	1548 [60,94]	1548 [60,94]	1623 [63,88]	1623 [63,88]	1750 [68,90]	1750 [68,90]
JJ	1642 [64,63]	1642 [64,63]	1717 [67,59]	1717 [67,59]	1844 [72,61]	1844 [72,61]

Tabla 2

© Copyright, Alliance Laundry Systems LLC -
- DO NOT COPY or TRANSMIT

Ubicaciones de agujeros para pernos de montaje - Modelos de 45 y 65 libras

Modelos de 20,4 y 29,5 kg [45 y 65 libras] (consulte la *Tabla 3*)

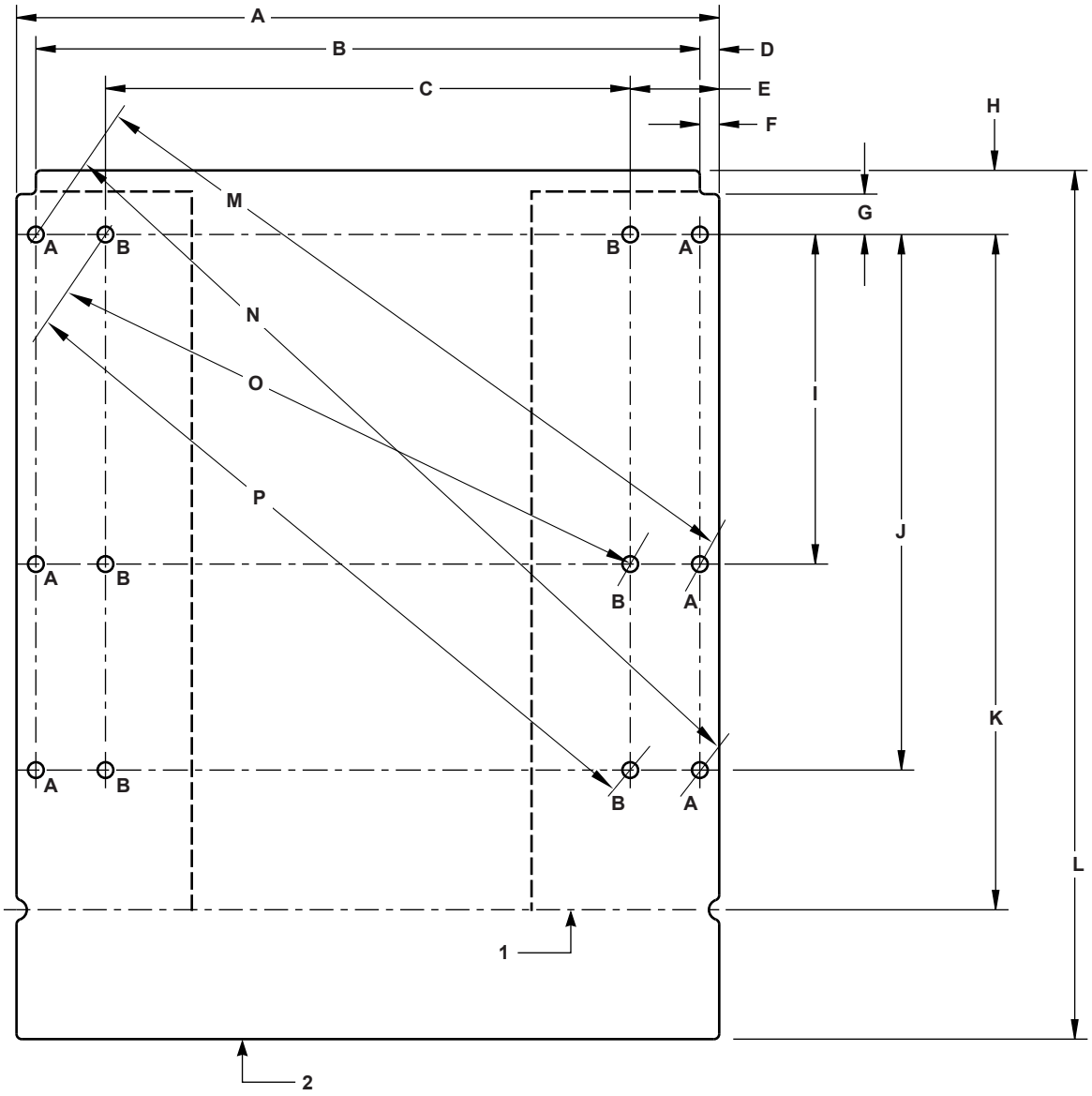

NOTA: Para las instalaciones de máquinas individuales o dos máquinas instaladas espalda con espalda, use los agujeros de los pernos exteriores marcados "A". Para varias máquinas instaladas una al lado de la otra a una distancia mínima, utilice los agujeros de los pernos interiores marcados "B".

1. Frente de la máquina (45)
2. Frente de la máquina (65)

Figura 3

© Copyright, Alliance Laundry Systems LLC -
- DO NOT COPY or TRANSMIT

Dimensiones de capacidad de la máquina, mm [in] - Modelos de 20,4 y 29,5 kg [45 y 65 libras]			
		45	**65**
A		867 [34,12]	867 [34,12]
B		819 [32,24]	819 [32,24]
C		647 [25,48]	647 [25,48]
D		24 [0,94]	24 [0,94]
E		110 [4,32]	110 [4,32]
F		24 [0,94]	24 [0,94]
G		50 [1,96]	50 [1,96]
H		76 [3]	76 [3]
I		406 [16]	406 [16]
J		660 [26]	660 [26]
K		855 [33,67]	No se aplica
L		No se aplica	1071 [42,17]
M	Fuera	914 [35,99]	914 [35,99]
N		1051 [41,41]	1051 [41,41]
O	Dentro	764 [30,08]	764 [30,08]
P		924 [36,4]	924 [36,4]

Tabla 3

© Copyright, Alliance Laundry Systems LLC -
- DO NOT COPY or TRANSMIT

Ubicaciones de agujeros para pernos de montaje - Modelos de 85 y 105 libras

Modelos de 38.6 y 47.6 Kg [85 y 105 libras] Models (Consulte la *Tabla 4*)

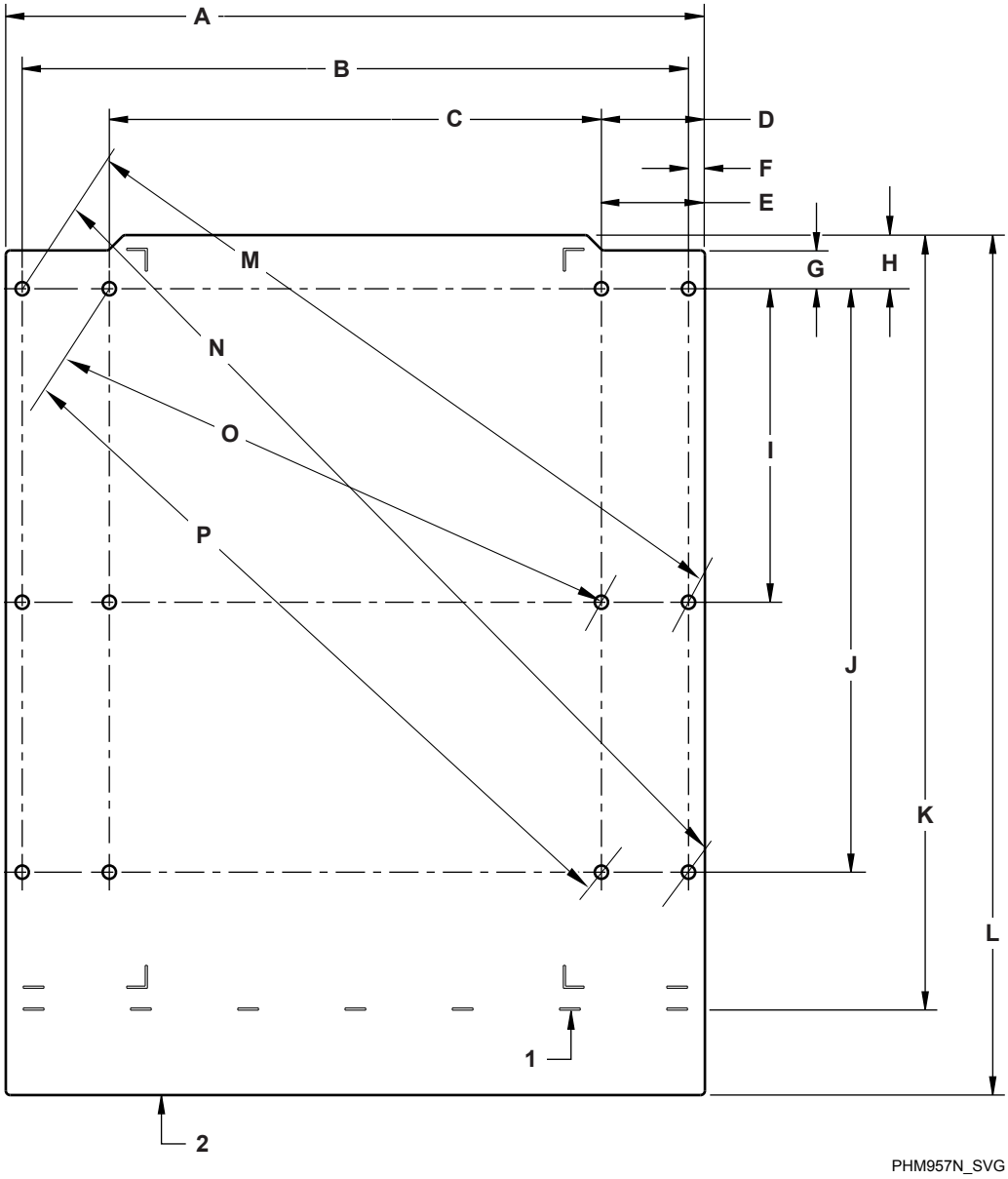

1. Frente de la máquina (85)
2. Frente de la máquina (105)

Figura 4

© Copyright, Alliance Laundry Systems LLC -
- DO NOT COPY or TRANSMIT

Dimensiones de capacidad de la máquina, mm [in] - Modelos de 38,6 y 47,6 kg [85 y 105 libras]			
		85	**105**
A		1019 [40,12]	1019 [40,12]
B		971 [38,24]	971 [38,24]
C		717 [28,24]	717 [28,24]
D		151 [5,94]	151 [5,94]
E		149 [5,89]	149 [5,89]
F		24 [0,94]	24 [0,94]
G		56 [2,20]	56 [2,20]
H		78 [3,08]	78 [3,08]
I		457 [18]	457 [18]
J		851 [33,50]	851 [33,50]
K		1127 [44,38]	No se aplica
L		No se aplica	1254 [49,38]
M	Fuera	1074 [42,27]	1074 [42,27]
N		1291 [50,84]	1291 [50,84]
O	Dentro	851 [33,49]	851 [33,49]
P		1113 [43,82]	1113 [43,82]

Tabla 4

© Copyright, Alliance Laundry Systems LLC -
- DO NOT COPY or TRANSMIT

Ubicaciones de agujeros para pernos de montaje - Modelos de 130 y 160 libras

Modelos de 59 y 72,6 kg [130 y 160 libras] (consulte la *Tabla 5*)

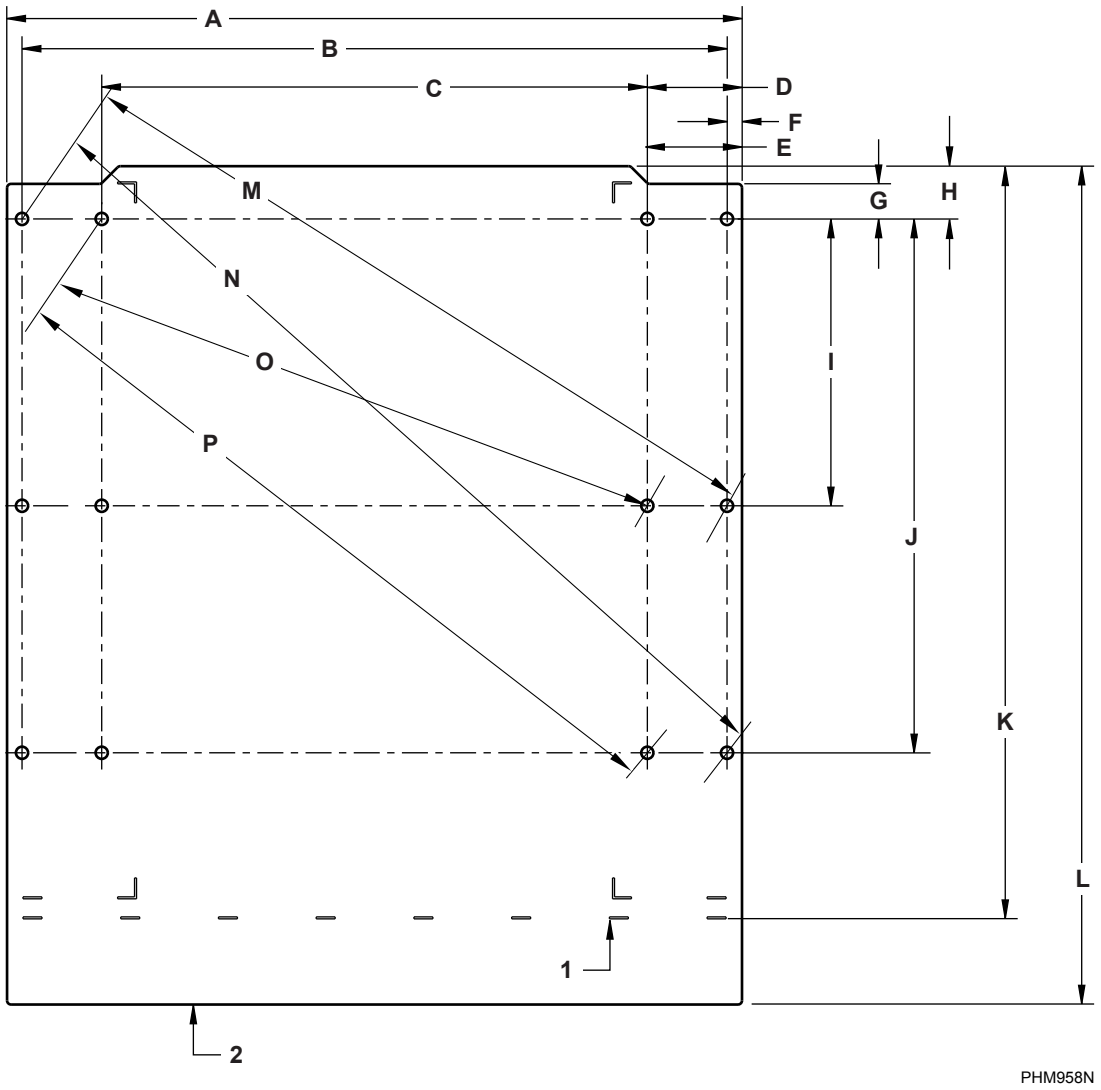

1. Frente de la máquina (130)
2. Frente de la máquina (160)

Figura 5

Dimensiones de capacidad de la máquina, mm [in] - Modelos de 59 y 72,6 kg [130 y 160 libras]		
	130	**160**
A	1171 [46,12]	1171 [46,12]
B	1124 [44,24]	1124 [44,24]

Tabla 5 *continuación...*

© Copyright, Alliance Laundry Systems LLC -
- DO NOT COPY or TRANSMIT

Dimensiones de capacidad de la máquina, mm [in] - Modelos de 59 y 72,6 kg [130 y 160 libras]			
		130	**160**
C		870 [34,24]	870 [34,24]
D		151 [5,94]	151 [5,94]
E		150 [5,89]	150 [5,89]
F		24 [0,94]	24 [0,94]
G		56 [2,20]	56 [2,20]
H		84 [3,31]	84 [3,31]
I		457 [18]	457 [18]
J		851 [33,50]	851 [33,50]
K		1197 [47,11]	No se aplica
L		No se aplica	1336 [52,61]
M	Fuera	1213 [47,76]	1213 [47,76]
N		1409 [55,49]	1409 [55,49]
O	Dentro	1097 [43,17]	1097 [43,17]
P		1217 [47,90]	1217 [47,90]

Tabla 5

© Copyright, Alliance Laundry Systems LLC -
- DO NOT COPY or TRANSMIT

Trazado del piso

Espacios de dimensión - Montaje contiguo (consulte la *Tabla 6*)

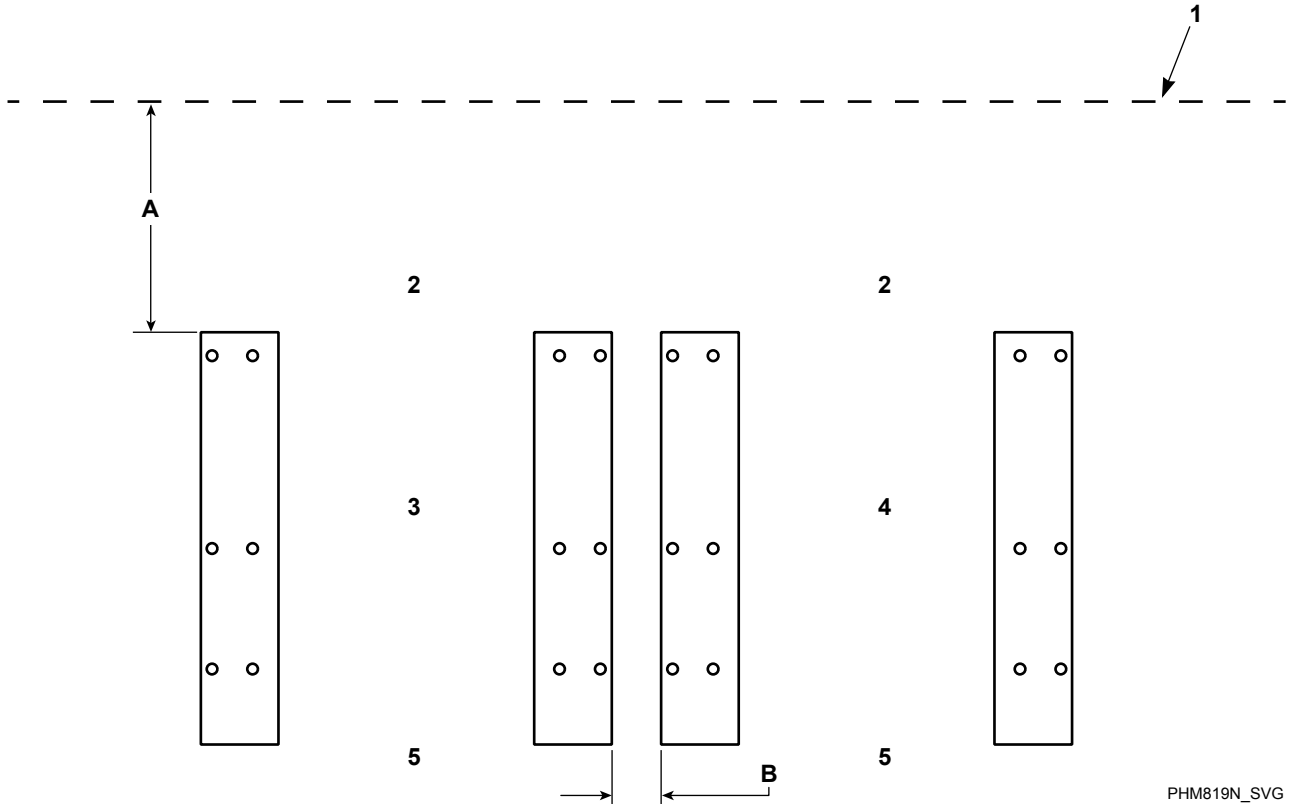

1. Muro
2. Parte posterior de la base
3. Máquina 1
4. Máquina 2
5. Frente de la base

Figura 6

Espacios libres según las dimensiones, mm [plg] - Montaje lado a lado			
Descripción			**45-160**
A	**Distancia al muro (mínima)**		508 [20]
B	**Espacio respecto de la unidad adyacente (mínimo)**	Estándar	457 [18]
		Angosto*	305 [12]
		Ultra-angosto*	153 [6]
* Requiere más profundidad de concreto y varilla de acero. Consulte la *Instalación de la máquina*.			

Tabla 6

© Copyright, Alliance Laundry Systems LLC -
- DO NOT COPY or TRANSMIT

Espacios de dimensión - Montaje espalda con espalda (consulte la *Tabla 7*)

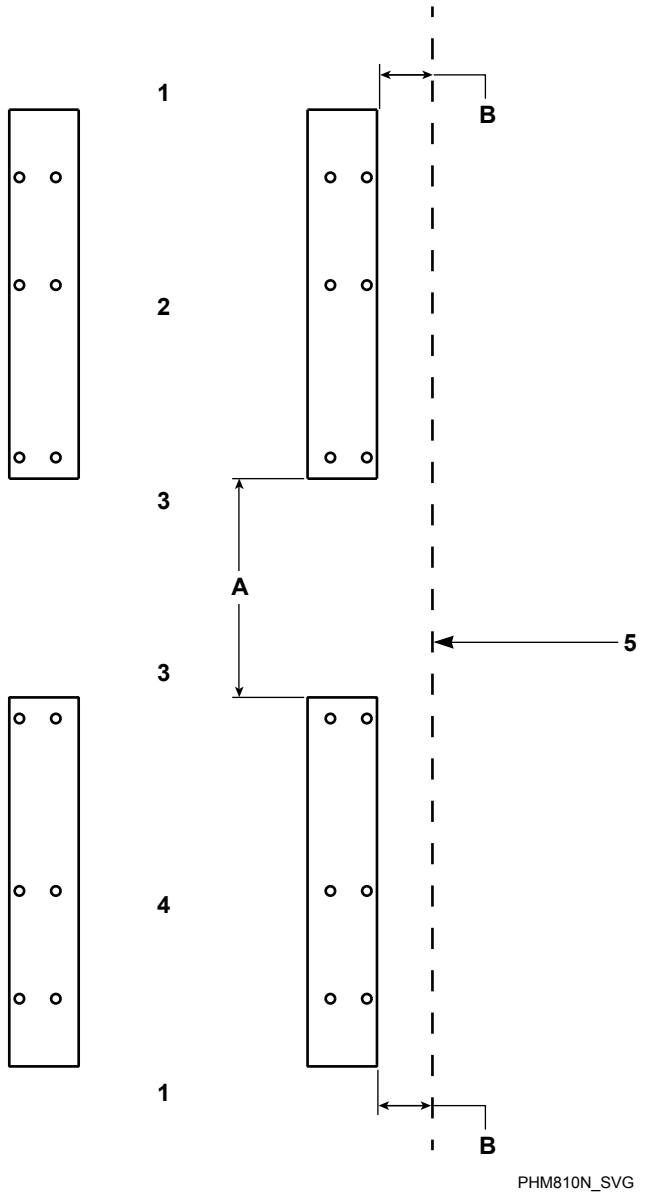

1. Frente de la base
2. Máquina 2
3. Parte posterior de la base
4. Máquina 1
5. Borde de la plataforma o de la pared de concreto

Figura 7

© Copyright, Alliance Laundry Systems LLC -
- DO NOT COPY or TRANSMIT

Espacios libres según las dimensiones, mm [plg] - Montaje espalda a espalda				
Descripción			**45-105**	**130-160**
A	**Distancia al borde posterior de la máquina 2 (mínimo)**		508 [20]	508 [20]
B	**Espacio respecto de la pared adyacente (mínimo)**	Estándar	305 [12]	407 [16]
		Angosto*	226 [9]	226 [9]
		Ultra-angosto*	153 [6]	153 [6]
* Requiere más profundidad de concreto y varilla de acero. Consulte la *Instalación de la máquina*.				

Tabla 7

© Copyright, Alliance Laundry Systems LLC -
- DO NOT COPY or TRANSMIT

Patrón de los pernos de montaje

Consulte la *Tabla 8* .

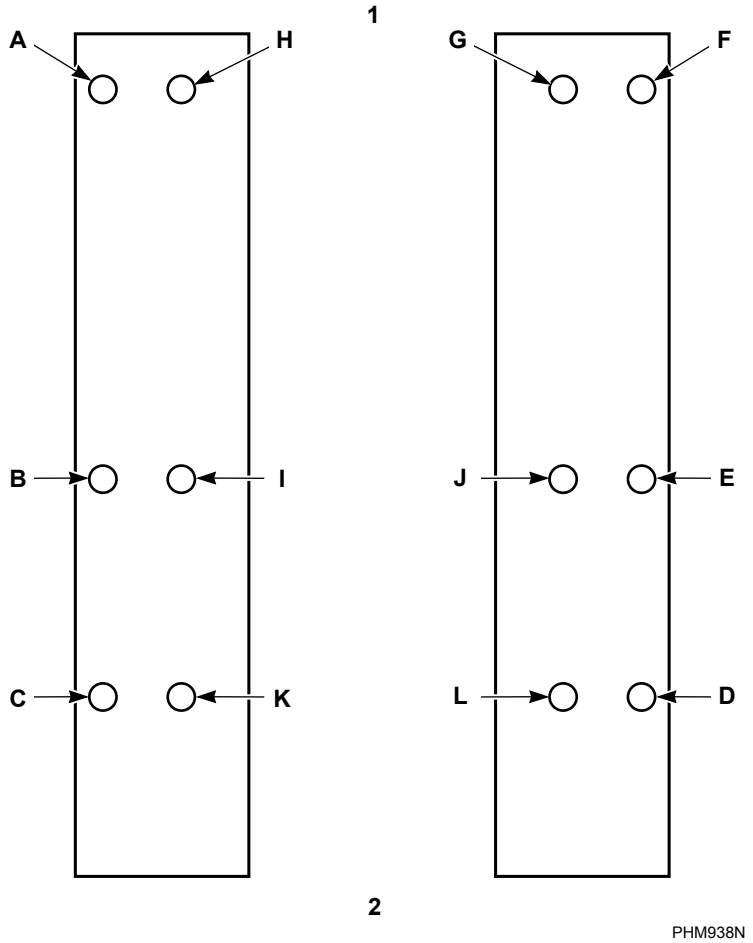

1. Parte posterior de la máquina
2. Frente de la máquina

Figura 8

Modelos	Pernos requeridos	*Pernos opcionales
45-65	A-F	G-L
85-105	A-H	I-L
130-160	A-J	K-L
* Para mayor reducción de la vibración		

Tabla 8

© Copyright, Alliance Laundry Systems LLC -
- DO NOT COPY or TRANSMIT

Requisitos para la fundación de la máquina individual

Para todas las nuevas instalaciones de máquinas es necesario concreto reforzado con un mínimo de 3500 psi (consulte la calificación por proveedor) colocado sobre una cama preparada.

NOTA: No haga el montaje sobre marcos de base metálica, pisos de madera, pisos de baldosa, por encima del nivel del suelo, ni sobre sótanos o espacios entre pisos debido a la alta velocidad de centrifugación y a las fuerzas gravitacionales que actúan.

La minuciosidad de detalles debe ser subrayada para toda labor de cimentación a fin de garantizar una instalación estable de la unidad, eliminando la posibilidad de vibraciones excesivas durante la centrifugación.

ADVERTENCIA

Para reducir el riesgo de incendio, lesiones graves, daños a la propiedad y/o muerte, instale la máquina sobre un piso de concreto no cubierto y nivelado (a menos de 3 /8 de pulgada) de una resistencia suficiente a nivel.

W787

Para los nuevos cimientos se dispone de una plantilla de montaje para pernos a un costo adicional, o use la base de la máquina si está disponible.

La máquina debe estar anclada a una superficie lisa y nivelada, de manera que toda la base de la máquina esté apoyada y descanse sobre la superficie de montaje.

IMPORTANTE: No apoye permanentemente la máquina sobre sólo cuatro puntos con espaciadores. Se requiere lechada y los espaciadores deben ser retirados.

Instalación de la máquina sobre piso existente

La losa de piso existente debe ser de hormigón armado y sin vacíos debajo de la losa y cumplir con los requisitos de profundidad conforme a *Table 10*. Si el piso existente cumple con estos requisi-tos y NO se desea una plataforma elevada, consulte *Figure 9* y pase a la sección *Montaje de la máquina y lechada* .

Instalación de pedestal elevado sobre el piso existente

La losa del piso existente debe ser de hormigón armado y sin vacíos debajo de la losa, de 152 mm [6 pulgadas] de espesor. Si la losa cumple con estos requisitos y se desea una plataforma elevada, consulte *Figure 10* y pase a la sección *Cimientos de la máqui-na e instalación de pedestal* .

Fundación nueva

Si la losa de piso existente no cumple con los requisitos para fundación de máquina individual por modelo, consulte *Figure 11* y proceda a la sección *Cimientos de la máquina e instalación de pedestal*.

Instalación de pedestal aislado

Este tipo de instalación no es recomendable. El instalador DEBE consultar con un Ingeniero estructural para determinar las especificaciones del concreto y los requisitos para las instalaciones que no se amarren a las cimentaciones vecinas.

IMPORTANTE: Las instrucciones y recomendaciones anteriores son especificaciones conservadoras para una instalación típica en base a consultas con un ingeniero estructural. Alliance Laundry Systems respalda todas las instalaciones que cumplan estas especificaciones. Para conocer las especificaciones de instalación alternativas en base a su tipo de suelo, ubicación, estructura del edificio, geometría particular del piso, tipos de máquinas y servicios públicos, consulte con un ingeniero estructural en su área local.

© Copyright, Alliance Laundry Systems LLC -
- DO NOT COPY or TRANSMIT

Cimientos de la máquina e instalación de pedestal

Se puede construir un pedestal de concreto para elevar una máquina. Se debe tener cuidado en el diseño del pedestal debido a la fuerza ejercida por la máquina durante la centrifugación. Este pedestal de concreto, para el que se recomienda no exceder 203 mm [8 pulgadas] sobre el piso existente, debe ser colocado, reforzado con barras y atado la piso existente. Referirse a *Tabla 9* , *Figure 9*, *Figure 10* y *Figure 11* para instalaciones de múltiples máquinas.

Base de la máquina e instalación de la almohadilla, mm [in]					
Especificaciones		**45**	**65**	**85-105**	**130-160**
Espesor mínimo de la base*	Velocidad L	152 [6]	152 [6]	N/D	N/D
	Velocidad M	152 [6]	203 [8]	305 [12]	305 [12]
	Velocidad V	305 [12]	305 [12]	305 [12]	305 [12]
Profundidad mínima de excavación	Velocidad L	305 [12]	305 [12]	N/D	N/D
	Velocidad M	305 [12]	356 [14]	457 [18]	457 [18]
	Velocidad V	457 [18]	457 [18]	457 [18]	457 [18]
Tamaño mínimo del pedestal					
Máquina individual (An x Pf)		1524 x 1524 [60 x 60]		1654 x 1721 [65,12 x 67,75]	1886 x 2032 [74,25 x 80]
Dos máquinas, lado a lado (An x Pf)		2489 mm x 1524 mm [98 x 60]		3131 x 1721 [123,25 x 67,75]	3515 x 2032 [138,38 x 80]
Dos máquinas, espalda a espalda (An x Pf)		1524 x 2692 [60 x 106]		1654 x 3442 [65,12 x 135,5]	1886 x 4064 [74,25 x 160]
Tres máquinas, lado a lado (An x Pf)		3505 x 1524 [138 x 60]		4607 x 1721 [181,37 x 67,75]	5144 x 2032 [202,5 x 80]
* La instalación de masa de hormigón adicional (cimientos más gruesos) reducirá aún más las vibraciones y el riesgo de instalación.					

Tabla 9

IMPORTANTE: NO instale un pedestal encima del piso existente. La fundación y el pedestal deben estar construi-dos y unidos como una sola pieza.

Si el piso existente no es de hormigón armado de espesor mínimo de por lo menos 305 mm [12 pulgadas], si se desea un pedestal elevado o se deben instalar varias máquinas, se tienen que seguir los siguientes pasos (consulte la *Figure 9*, *Figure 10*, y la *Figure 11*):

1. Corte un agujero en todos los lados más grande que la base de la máquina a través del piso existente, consulte *Tabla 9* .
2. Excave a una profundidad tal como se indica en *Tabla 9* desde la parte superior del piso existente.
3. Si va a instalar una fundación con pedestal elevado, prepare una formaleta para la porción sobre el suelo de la fundación. Compruebe que la parte superior de la fundación esté nivelada. La altura del pedestal de fundación no debe exceder 203 mm [8 pulgadas] por encima del piso existente.
4. Rellene con tierra de relleno limpia.
5. Compacte el relleno, asegurándose de permitir el espesor correcto del hormigón.
6. Taladre agujeros (referirse a los requisitos del fabricante para el tamaño del agujero de perforación) para la barra de refuerzo perimetral a una profundidad de 64 mm [2,5 pulgadas] en el piso existente. El refuerzo debe ser de 305 mm [12 pulgadas] en el centro de cada lado alrededor de todo el perímetro.
7. Limpie de escombros cada agujero de la barra de refuerzo.
8. Llene la mitad de la profundidad del agujero con adhesivo acrílico.
9. Utilizando barra de refuerzo 60 ksi [No. 4], amarre el pedestal al piso existente, asegurándose de atar barras de refuerzo en las intersecciones y utilizar soportes de barras de refuerzo adecuados para sostener las barras a la profundidad adecuada en el pedestal.

© Copyright, Alliance Laundry Systems LLC -
- DO NOT COPY or TRANSMIT

10. Deje que el adhesivo alrededor de la barra de refuerzo se cure correctamente; consulte con el fabricante de adhesivos los tiempos de curado recomendados.
11. Llene completamente con concreto de 3500 psi hasta el nivel de cimentación existente más cualquier nivel adicional (un máximo de 203 mm [8 pulgadas]) para el pedestal elevado deseado. El concreto debe ser vertido de manera que toda la cimentación y el pedestal curen como una sola pieza.
12. Deje curar el concreto; refiérase a los tiempos de curado recomendados por el fabricante.
13. Utilizando una plantilla para montaje de pernos o la base de la máquina, marque donde se deben perforar los agujeros para montar la máquina.

    NOTA: Como método alternativo, funda pernos de anclaje de Grado 5 (calificación mínima SAE) de 19 mm [.75 pulgada] a medida que se vierte el concreto, consulte *Figura 13* . Asegúrese de que las roscas de los pernos se extiendan un mínimo de 70 mm [2,75 pulgadas] por encima del nivel del piso y de que un mínimo de 152 mm [6 pulgadas] del perno esté incrustado en el concreto.
14. Proceda a la sección *Montaje de la máquina y lechada*.

© Copyright, Alliance Laundry Systems LLC -
- DO NOT COPY or TRANSMIT

Instalación de la máquina

Piso existente (consulte la *Table 10*)

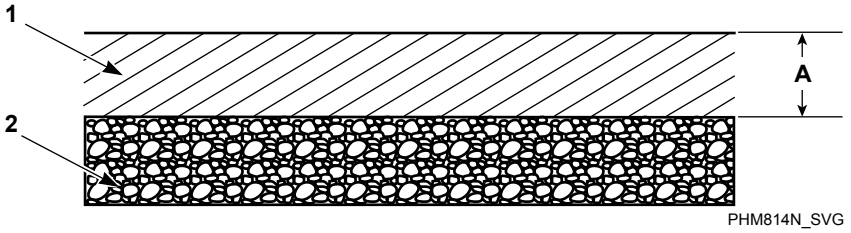

1. Piso existente con concreto de 3500 PSI (mínimo)
2. Relleno compactado (mínimo 152 mm [6 pulgadas])

Figura 9

Piso existente, mm [plg]							
Descripción			Velocidad L, 45 (Velocidad M)	65 (Velocidad M)	45-65 (Velocidad V)	85-105	130-160
A	Espesor requerido del piso existente (mínimo)	Estándar*	152 [6]	203 [8]	305 [12]	305 [12]	305 [12]
		Angosto*	203 [8]	254 [10]	356 [14]	356 [14]	356 [14] (Contiguas) 457 [18] (Espalda con espalda)
		Ultra-angosto*	254 [10]	305 [12]	406 [16]	406 [16]	508 [20] (Contiguas) 508 [20] (Espalda con espalda)
* Consulte la *Trazado del piso*.							

Tabla 10

© Copyright, Alliance Laundry Systems LLC -
- DO NOT COPY or TRANSMIT

Plataforma elevada (consulte la *Table 11*)

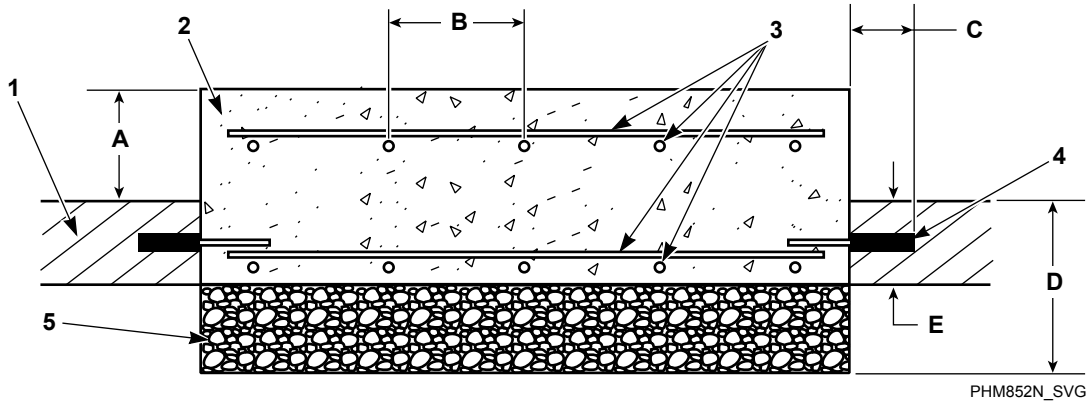

1. Piso existente
2. Concreto de 3500 PSI (mínimo)
3. Barra de refuerzo
4. Barra de refuerzo perimetral
5. Relleno compactado (mínimo 152 mm [6 pulgadas])

Figura 10

Plataforma elevada, mm [pulgadas]							
Descripción			Velocidad L, 45 (Velocidad M)	65 (Velocidad M)	45-65 (Velocidad V)	85-105	130-160
A	**Altura de pedestal elevado sobre el piso (máxima)**		203 [8]	203 [8]	203 [8]	203 [8]	203 [8]
B	**Distancia entre barras de refuerzo (máximo)**	Estándar*	305 [12]	305 [12]	305 [12]	305 [12]	305 [12]
		Angosto*	152 [6]	152 [6]	152 [6]	152 [6]	152 [6]
		Ultra-angosto*	152 [6]	152 [6]	152 [6]	152 [6]	152 [6]
C	**Longitud de la barra de refuerzo que se extiende en el piso existente (mínimo)**		64 [2,5]	64 [2,5]	64 [2,5]	64 [2,5]	64 [2,5]

Tabla 11 *continuación...*

© Copyright, Alliance Laundry Systems LLC -
- DO NOT COPY or TRANSMIT

Plataforma elevada, mm [pulgadas]							
Descripción			Velocidad L, 45 (Velocidad M)	65 (Velocidad M)	45-65 (Velocidad V)	85-105	130-160
D	**Profundidad total de la base (hormigón más un llenado de 152 mm [6 in]) (como mínimo)**	Estándar*	305 [12]	356 [14]	457 [18]	457 [18]	457 [18]
		Angosto*	356 [14]	406 [16]	508 [20]	508 [20]	508 [20](lado a lado) 610 [24](espalda a espalda)
		Ultra-angosto*	406 [16]	457 [18]	559 [22]	559 [22]	660 [26](lado a lado) 660 [26](espalda a espalda)
E	**Espesor requerido del piso existente (mínimo)**		152 [6]	152 [6]	152 [6]	152 [6]	152 [6]
* Consulte la *Trazado del piso*.							

Tabla 11

Amarre al piso existente (consulte la *Table 12*)

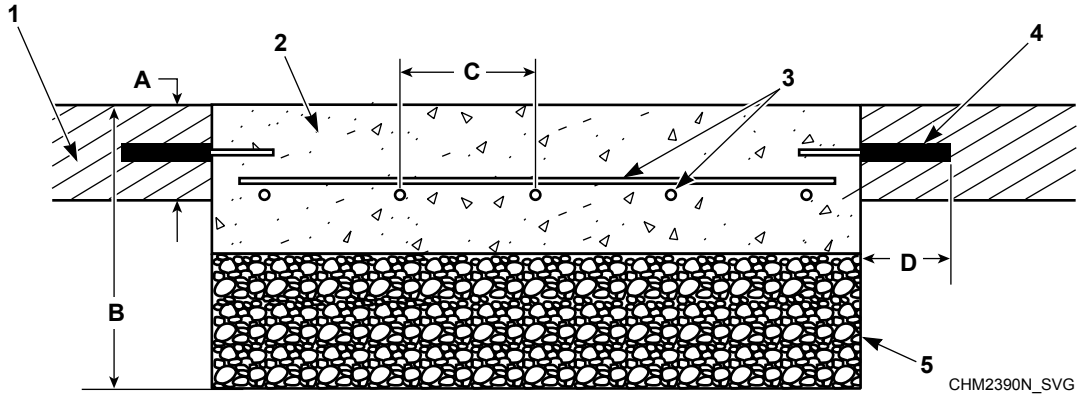

1. Piso existente
2. Concreto de 3500 PSI (mínimo)
3. Barra de refuerzo
4. Barra de refuerzo perimetral
5. Relleno compactado (mínimo 152 mm [6 pulgadas])

Figura 11

© Copyright, Alliance Laundry Systems LLC -
- DO NOT COPY or TRANSMIT

Amarre al piso existente, mm [plg]							
Descripción			Velocidad L, 45 (Velocidad M)	65 (Velocidad M)	45-65 (Velocidad V)	85-105	130-160
A	**Espesor requerido del piso existente (mínimo)**		152 [6]	152 [6]	152 [6]	152 [6]	152 [6]
B	**Profundidad total de los cimientos (concreto más 152 mm [6 pulgadas] de relleno) (mínimo)**	Estándar*	305 [12]	356 [14]	457 [18]	457 [18]	457 [18]
		Angosto*	356 [14]	406 [16]	508 [20]	508 [20]	508 [20](lado a lado) 610 [24](espalda a espalda)
		Ultra-angosto*	406 [16]	457 [18]	559 [22]	559 [22]	559 [22](lado a lado) 660 [26](espalda a espalda)
C	**Distancia entre barras de refuerzo (máximo)**	Estándar*	305 [12]	305 [12]	305 [12]	305 [12]	305 [12]
		Angosto*	152 [6]	152 [6]	152 [6]	152 [6]	152 [6]
		Ultra-angosto*	152 [6]	152 [6]	152 [6]	152 [6]	152 [6]
D	**Longitud de la barra de refuerzo que se extiende en el piso existente (mínimo)**		64 [2,5]	64 [2,5]	64 [2,5]	64 [2,5]	64 [2,5]
* Consulte la *Trazado del piso*.							

Tabla 12

Montaje de la máquina y lechada

NOTA: Después de que el concreto haya curado por completo y se haya utilizado el método de fundición en el sitio, consulte *Figura 13* y vaya al paso 7. Si se desean anclajes adhesivos acrílicos, consulte *Figura 12* y continúe con el paso 1 después de que el concreto se haya curado por completo.

1. Consulte la *Figura 12* para ajustar el indicador de la profundidad de perforación.
2. Taladre los agujeros a la profundidad establecida.
3. Utilice aire comprimido o un bulbo de apretar para limpiar los residuos de cada agujero. Use una aspiradora para quitar el polvo fino.
4. Llene la mitad de la profundidad del agujero con un sistema de anclaje adhesivo reconocido industrialmente.
5. Inserte el perno de anclaje hasta que llegue a la parte inferior y un mínimo de 70 mm [2,75 pulgadas] se extienda por encima de la superficie y un mínimo de 152 mm [6 pulgadas] esté incrustado en el concreto.
6. Asegúrese de que se eliminen todas las bolsas de aire del adhesivo que rodea el perno.
7. Permita que el adhesivo alrededor del perno se cure por completo.

   IMPORTANTE: Consulte los tiempos de curado de adhesivos recomendados por el fabricante del perno.
8. Retire los materiales de transporte y coloque con cuidado la máquina sobre los pernos. Nunca trate de levantar la máquina por la manija de la puerta ni empujando los paneles de las cubiertas. Utilice siempre una barra de palanca u otro dispositivo de elevación debajo del bastidor inferior de la máquina para moverla.

© Copyright, Alliance Laundry Systems LLC -
- DO NOT COPY or TRANSMIT

9. Levante y nivele la máquina a 12,7 mm [0,5 pulgadas] del suelo en las cuatro esquinas, usando espaciadores tales como sujetadores de tuerca.

ADVERTENCIA

Peligro de aplastamiento. Para evitar lesiones personales y/o daños a la propiedad, no incline la máquina más de 25 grados en cualquier dirección.

W793

10. Siguiendo las instrucciones del fabricante, mezcle una lechada de precisión para maquinaria, de buena calidad, **que no encoja**. La lechada no debe estar demasiado líquida ni demasiado seca y debe fluir fácilmente a su lugar. Llene completamente el espacio entre la base y el piso con lechada para asegurar una instalación estable. Aplique mortero completamente bajo el marco (si está atornillada con el patrón interior, retire los paneles anterior y posterior para acceder a todos los componentes del marco). Consulte la *Figura 14* . Fuerce el mortero bajo la base de la máquina hasta que se hayan llenado todos los espacios.

    IMPORTANTE: La tornillería recomendada para anclar la máquina a los pernos de anclaje son arandelas planas mínimo de Grado 5, clasificación SAE, y contratuercas hexagonales con borde serrado, mínimo de Grado 5, clasificación SAE.

11. Coloque las arandelas planas y las tuercas de seguridad sobre los pernos de anclaje y apriete a mano sobre la base de la máquina.
12. Deje que la lechada de la máquina se asiente (se endurezca), pero sin curar.
13. **Retire los espaciadores con cuidado, y deje que la máquina se asiente sobre el mortero húmedo.** Rellene cualquier hueco remanente con lechada.
14. Después de que la lechada esté completamente curada, apriete todas las tuercas de seguridad a 160 ± 16 pies-lb - una tras otra - hasta que todas estén apretadas por igual y la máquina quede bien sujeta al piso.

    IMPORTANTE: Consulte los tiempos de curado recomendados lechada del fabricante antes de apretar las tuercas de seguridad.

    IMPORTANTE: Todas las uniones de par de apriete deben permanecer secas (sin lubricación).

    NOTA: Compruebe y vuelva a apretar las tuercas de seguridad después de cinco a diez días de operación, y cada mes a partir de entonces.

Anclajes acrílicos adhesivos (consulte la *Tabla 13*)

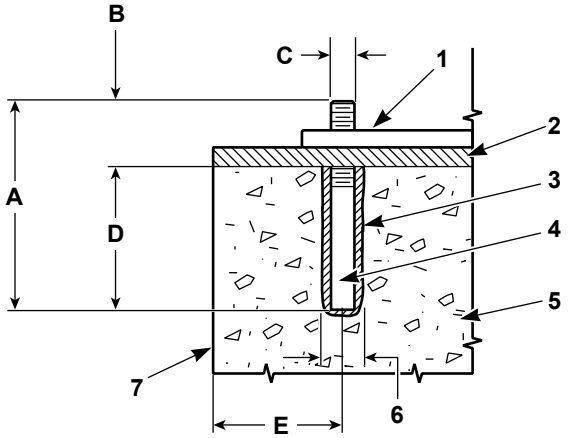

NOTA: *Disponible para compra a través del distribuidor

1. Base del bastidor de la máquina
2. Lechada
3. Anclaje adhesivo*
4. Perno de anclaje* (calificación mínima Grado 5 SAE)
5. Concreto

Figura 12

© Copyright, Alliance Laundry Systems LLC -
- DO NOT COPY or TRANSMIT

Anclajes moldeados en el sitio (consulte la *Tabla 13*)

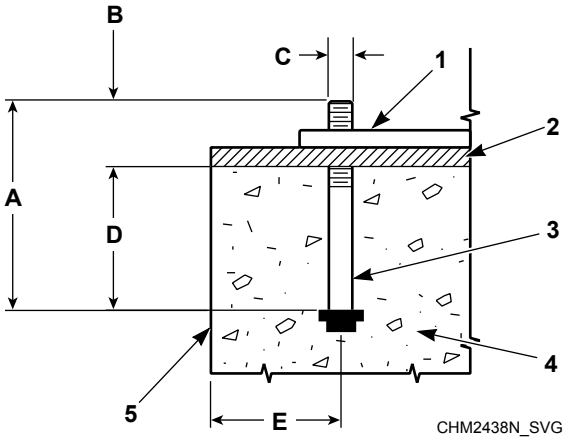

1. Base del bastidor de la máquina
2. Lechada
3. Perno de anclaje (calificación mínima Grado 5 SAE)
4. Concreto

Figura 13

Especificaciones mínimas para anclaje, mm [plg]		
A	Longitud del perno	22 [8,75]
B	Extensión roscada (mínima)	70 [2,75]
C	Diámetro del perno	19 [3/4]
D	Profundidad de empotramiento	152 [6]
E	Distancia desde el centro del perno hasta el borde de la plataforma de concreto	305 [12]

Tabla 13

© Copyright, Alliance Laundry Systems LLC -
- DO NOT COPY or TRANSMIT

Datos de carga sobre el piso.

Datos de carga sobre el piso.							
Especificaciones		**45**	**65**	**85**	**105**	**130**	**160**
Carga estática, kN [lb]		5,7 [1280]	6,0 [1350]	8,9 [1990]	9,3 [2100]	11,3 [2540]	11,9 [2670]
Presión estática, kN-m^2 [lb--pie^2]		7,6 [158]	8,0 [167]	8,1 [170]	8,6 [179]	8,5 [178]	9,0 [187]
Carga dinámica máxima, kN [lb]		12 [2690]	12 [2690]	14,5 [3300]	14,5 [3300]	18,7 [4200]	18,7 [4200]
Presión dinámica máxima, kN/m^2 [lb/pie^2]		23,1 [483]	23,6 [493]	21,4 [446]	21,9 [457]	22,5 [469]	22,9 [479]
Frecuencia de carga dinámica, Hz	Velocidad L	8	8	N/D	N/D	N/D	N/D
	Velocidad M	11,25	11,25	9,9	9,9	9,7	9,7
	Velocidad V	15,9	15,9	12,8	12,8	11,8	11,8
[1]Carga vertical máxima,		17,7 [3980]	18,0 [4050]	23,5 [5290]	24 [5400]	30 [6740]	30,6 [6870]
Momento máximo respecto de la base, kN-m [lb-pie]		37,7 [8470]	37,7 [8480]	14,5 [10700]	14,5 [10700]	20,3 [15000]	20,3 [15000]
[1] Actuando en sentido descendente hacia el piso.							

Tabla 14

© Copyright, Alliance Laundry Systems LLC -
- DO NOT COPY or TRANSMIT

Requisitos de conexión de desagüe

Sistema de drenaje directo

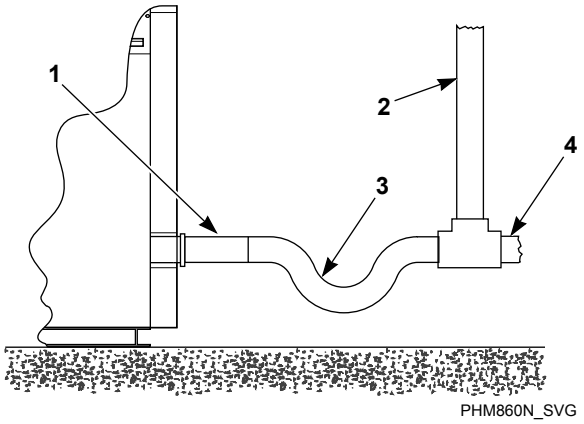

1. Tubería de desagüe
2. Respiradero
3. Sifón (si lo requieren los códigos locales)
4. Línea a la alcantarilla

Figura 14

Todos los sistemas de desagüe deben tener ventilación para prevenir el bloqueo de aire y el sifonado.

Consulte la *Figura 14* .

IMPORTANTE: Se deben instalar las máquinas conforme a todos los códigos y las ordenanzas locales.

Si no está disponible o no es práctico el tamaño adecuado de drenaje, se requiere un tanque de compensación. Se debe utilizar un tanque de compensación junto con una bomba de sumidero cuando no es posible el drenaje por gravedad.

El aumento de la longitud de la manguera de desagüe, la instalación de codos, o los dobleces en la manguera disminuirán el flujo de desagüe y aumentarán el tiempo de desagüe, lo que impide el buen funcionamiento de la máquina.

Sistema de cubeta de desagüe

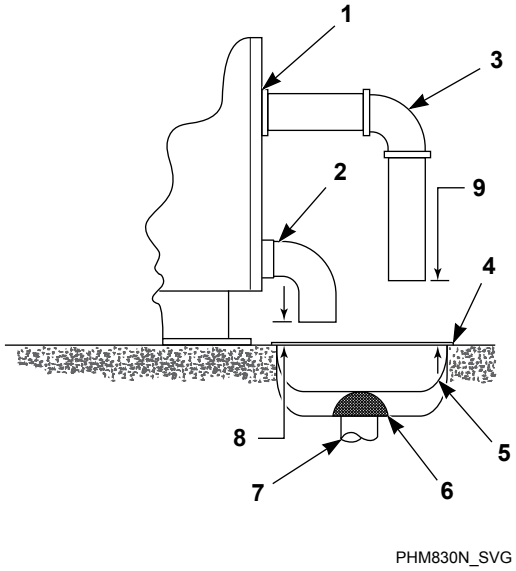

1. Parte posterior de la máquina
2. Tubería de desagüe
3. Tubería de desbordamiento (opcional)
4. Rejilla de acero
5. Cubeta de desagüe
6. Colador
7. Línea de Residuos
8. 25 mm [1 pulgada] como espacio mínimo
9. 76 mm [3 plg] de separación mínima

Figura 15

Consulte *Tabla 16* para ver información de desagüe específica para la capacidad.

NOTA: La instalación de máquinas adicionales requerirá conexiones de desagüe proporcionalmente mayores. Consulte la *Tabla 17* .

IMPORTANTE: No bloquee la abertura de desbordamiento de la máquina.

Si fluye agua o espuma desde el agujero de desbordamiento de la máquina y se sabe que la máquina está funcionando adecuadamente con los niveles correctos de agua y la cantidad correcta de productos químicos de lavado, puede añadirse una línea de desagüe o una extensión al agujero de desbordamiento de la máquina y conectarla a una canaleta de desagüe.

1. Para construir una línea de desagüe, encamine la tubería de desagüe desde el agujero de rebosamiento de la máquina hasta la canaleta de desagüe. Como otra opción, tubería de desagüe puede encaminarse cruzando directamente o hacia abajo y suspenderse al menos 76 mm [3 pulgadas] por encima de la canaleta de desagüe.
2. Para realizar una extensión del ducto de sobreflujo, asegure una de las secciones del tubo de drenaje al ducto, orientada hacia arriba, que se prolongue como máximo hasta la altura

© Copyright, Alliance Laundry Systems LLC -
- DO NOT COPY or TRANSMIT

recomendada sobre el borde del codo del ducto. Consulte la *Figura 16* y la *Tabla 15* .

Consulte la *Tabla 15* .

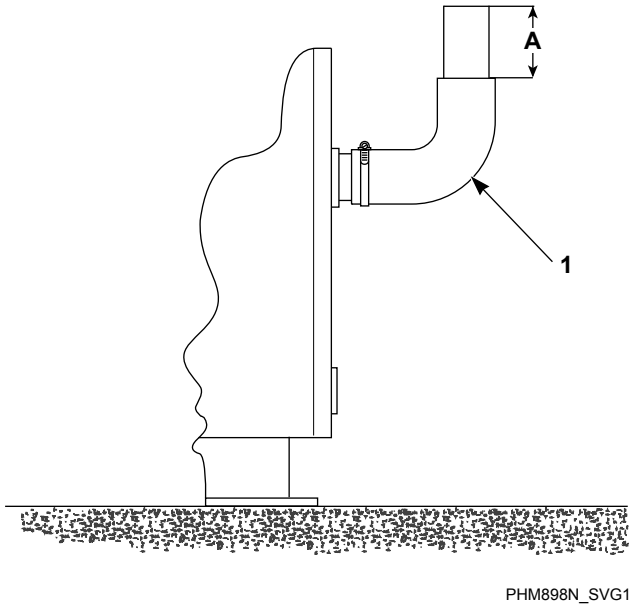

1. Ducto de sobreflujo

Figura 16

Extensión del ducto (máximo), mm [in]			
	45-65	**85-150**	**130-160**
A	102 [4]	89 [3,5]	210 [8,25]

Tabla 15

3. Asegure la tubería de desagüe con la abrazadera de la manguera.

IMPORTANTE: No encamine el rebosamiento de la máquina a un sistema de desagüe directo.

Información sobre desagüe							
Especificaciones		**45**	**65**	**85**	**105**	**130**	**160**
Tamaño de la conexión de desagüe, D.I., mm [plg] con segundo desagüe:		76 [3]	76 [3]	76 [3]	76 [3]	76 [3]	76 [3]
Número de salidas de desagüe	UniLinc	1	1	2	2	2	2
	M30	1	1	1	1	1	N/D
Capacidad de flujo de desagüe, l/min [gal/min]		208 [55]	208 [55]	454 [120]	454 [120]	530 [140]	530 [140]
Tamaño recomendado del foso de desagüe, l [pies^3] †		142 [5]	170 [6]	227 [8]	283 [10]	340 [12]	411 [14,5]
† Medido para una máquina que utiliza un nivel de rebose.							

Tabla 16

© Copyright, Alliance Laundry Systems LLC -
- DO NOT COPY or TRANSMIT

Tamaño de las líneas de desagüe / D.I. mínima del desagüe, mm [plg]				
Mode-los	Cantidad de máquinas			
	1	2	3	4
45-65	76 [3]	102 [4]	152 [6]	152 [6]
85-160	102 [4]	152 [6]	152 [6]	203 [8]

Tabla 17

© Copyright, Alliance Laundry Systems LLC -
- DO NOT COPY or TRANSMIT

Conexión de agua

Las líneas de agua caliente y fría deben suministrar conexiones que tengan al menos los tamaños que aparecen en la tabla de dimensiones de las tuberías de suministro de agua. La instalación de máquinas adicionales requerirá tuberías de agua proporcionalmente mayores. Consulte la *Tabla 19* .

ADVERTENCIA

Para evitar lesiones personales, evite el contacto con el agua de entrada a temperaturas superiores a 51° Celsius [125° Fahrenheit] y con las superficies calientes.

W748

La temperatura máxima de entrada de agua es de 88° Celsius [190° Fahrenheit].

Información sobre el suministro de agua				
Especificaciones		**45-65**	**85-105**	**130-160**
Número de entradas principales de agua de llenado		2	2	2
Tamaño de la entrada del llenado principal y de enjuague de rociado (UniLinc únicamente), mm [plg]		19 [3/4]	19 [3/4]	25 [1]
Extremo de la manguera proporcionada por el fabricante	Tamaño, mm [plg]	19 [3/4]	19 [3/4]	25 [1]
	Paso de rosca, BSPP [GHT]	3/4 x 14 [3/4 x 11,5]	3/4 x 14 [3/4 x 11,5]	1 x 14 [1 x 11,5]
Número de entradas de agua de enjuague de rociado (UniLinc solamente)		2	2	2
Tamaño de la entrada de agua de enjuague de rociado (UniLinc solamente), mm [plg]		19 [3/4]	19 [3/4]	19 [3/4]
Presión necesaria (máx.-mín.), bar [psi]		1,4-5,7 [20-85]	2-5,7 [30-85]	2-5,7 [30-85]
Capacidad de flujo de entrada para el llenado principal (llenado caliente a 85 psi, las dos válvulas de entrada abiertas), l/min [gal/min]		170 [45]	118 [45]	204 [54]
Capacidad de flujo de entrada para el enjuague de rociado (llenado caliente a 85 psi, las dos válvulas de entrada abiertas), l/min [gal/min]		83 [22]	83 [22]	83 [22]

Tabla 18

Para conectar el suministro de agua a la máquina con mangueras de goma, siga el siguiente procedimiento:

1. Antes de instalar las mangueras, enjuague el sistema de agua durante al menos dos minutos.
2. Revise los filtros de las mangueras de entrada de la máquina en cuanto a ajuste y limpieza apropiados antes de conectarlas.
3. Cuelgue las mangueras formando un anillo grande; no deje que se retuerzan.

Si se necesitan mangueras más largas o utilizar mangueras que no sean los suministradas por el fabricante, se requieren mangueras flexibles con filtros de rejilla.

Las presiones más bajas aumentarán el tiempo de llenado.

Se deben instalar amortiguadores neumáticos (tubos verticales ascendentes) en las líneas de suministro para evitar el "martilleo". Consulte *Figura 17* .

© Copyright, Alliance Laundry Systems LLC -
- DO NOT COPY or TRANSMIT

En todos los países donde las normas locales requieren certificados específicos de homologación del agua, conecte la máquina a un dispositivo antirretorno (disyuntor de vacío) antes de conectarla a la tubería pública principal.

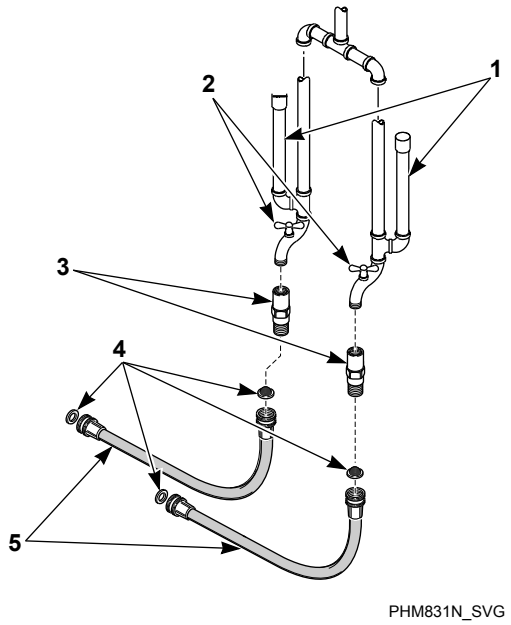

1. Amortiguadores neumáticos (tubos verticales ascendentes)
2. Llaves de suministro del agua
3. Válvulas de doble retención
4. Filtros
5. Mangueras

Figura 17

Dimensionamiento de la línea de abastecimiento de agua			
		Dimensionamiento de la línea de abastecimiento, mm [plg]	
Modelos	**Cantidad de máquinas**	**Principal**	**Caliente/fría**
45-65	1	32 [1,25]	25 [1]
	2	50 [2]	32 [1,25]
	3	50 [2]	38 [1,5]
	4	64 [2,5]	50 [2]
85-105	1	40 [1,5]	25 [1]
	2	50 [2]	40 [1,5]
	3	65 [2,5]	50 [2]
	4	80 [3]	50 [2]

Tabla 19 *continuación...*

© Copyright, Alliance Laundry Systems LLC -
- DO NOT COPY or TRANSMIT

Dimensionamiento de la línea de abastecimiento de agua			
		Dimensionamiento de la línea de abastecimiento, mm [plg]	
Modelos	**Cantidad de máquinas**	**Principal**	**Caliente/fría**
130-160	1	50 [2]	32 [1,25]
	2	65 [2,5]	50 [2]
	3	80 [3]	50 [2]
	4	90 [3,5]	65 [2,5]

Tabla 19

© Copyright, Alliance Laundry Systems LLC -
- DO NOT COPY or TRANSMIT

Diagramas de tuberías

Inyección de productos químicos (consulte la *Tabla 20*)

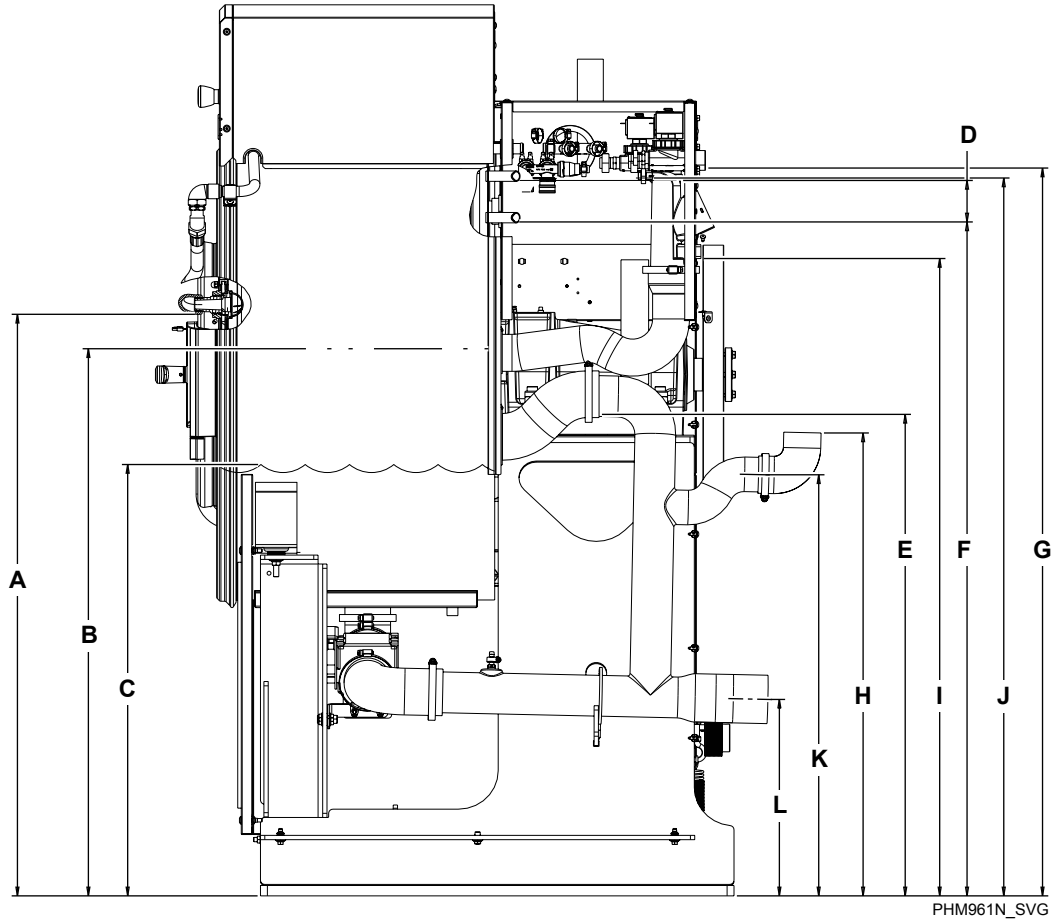

Figura 18

Diagrama de tuberías - Inyección de productos químicos, mm [pulg.]							
Descripción		**45**	**65**	**85**	**105**	**130**	**160**
A	Punto más bajo de la entrada de rociado de la puerta (UniLinc)	1068 [42,05]	1068 [42,05]	1143 [45]	1143 [45]	1286 [50,64]	1286 [50,62]
B	Sobreflujo máximo	1005 [39,56]	1005 [39,56]	1070 [42,13]	1070 [42,13]	1091 [41,94]	1091 [41,94]
C	Nivel de agua de llenado alto	792 [31,19]	792 [31,19]	798 [31,42]	798 [31,42]	857 [33,74]	857 [33,74]
D	Entrada superior	76 [3]	76 [3]	77 [3,02]	76 [3]	91 [3,6]	91 [3,6]
E	Derrame de sobreflujo	884 [34,82]	884 [34,82]	896 [35,27]	894 [35,21]	986 [38,8]	985 [38,76]

Tabla 20 *continuación...*

© Copyright, Alliance Laundry Systems LLC -
- DO NOT COPY or TRANSMIT

Diagrama de tuberías - Inyección de productos químicos, mm [pulg.]							
Descripción		**45**	**65**	**85**	**105**	**130**	**160**
F	Puerto principal de entrada inferior de llenado	1238 [48,73]	1238 [48,73]	1329 [52,31]	1329 [52,33]	1467 [57,74]	1467 [57,76]
G	Válvula de entrada	1337 [52,63]	1337 [52,63]	1462 [57,54]	1462 [57,54]	1639 [64,51]	1639 [64,51]
H	Parte superior de la salida de sobreflujo (opcional)	850 [33,47]	850 [33,48]	868 [34,18]	868 [34,18]	836 [32,9]	836 [32,9]
I	Separación de aire del dispensador de productos químicos	1171 [46,09]	1171 [46,09]	1286 [50,63]	1286 [50,63]	1463 [57,6]	1463 [57,6]
J	Entrada de llenado del dispensador	1319 [51,91]	1319 [51,91]	1434 [56,44]	1434 [56,44]	1611 [63,41]	1611 [63,41]
K	Centro de la salida de sobreflujo	773 [30,45]	773 [30,45]	781 [30,74]	781 [30,74]	749 [29,47]	749 [29,47]
L	Centro de la salida de drenaje	361 [14,2]	361 [14,2]	311 [12,24]	311 [12,24]	310 [12,21]	310 [12,21]

Tabla 20

© Copyright, Alliance Laundry Systems LLC -
- DO NOT COPY or TRANSMIT

Dispensador de suministro de cinco compartimentos (opcional) (consulte la *Tabla 21*)

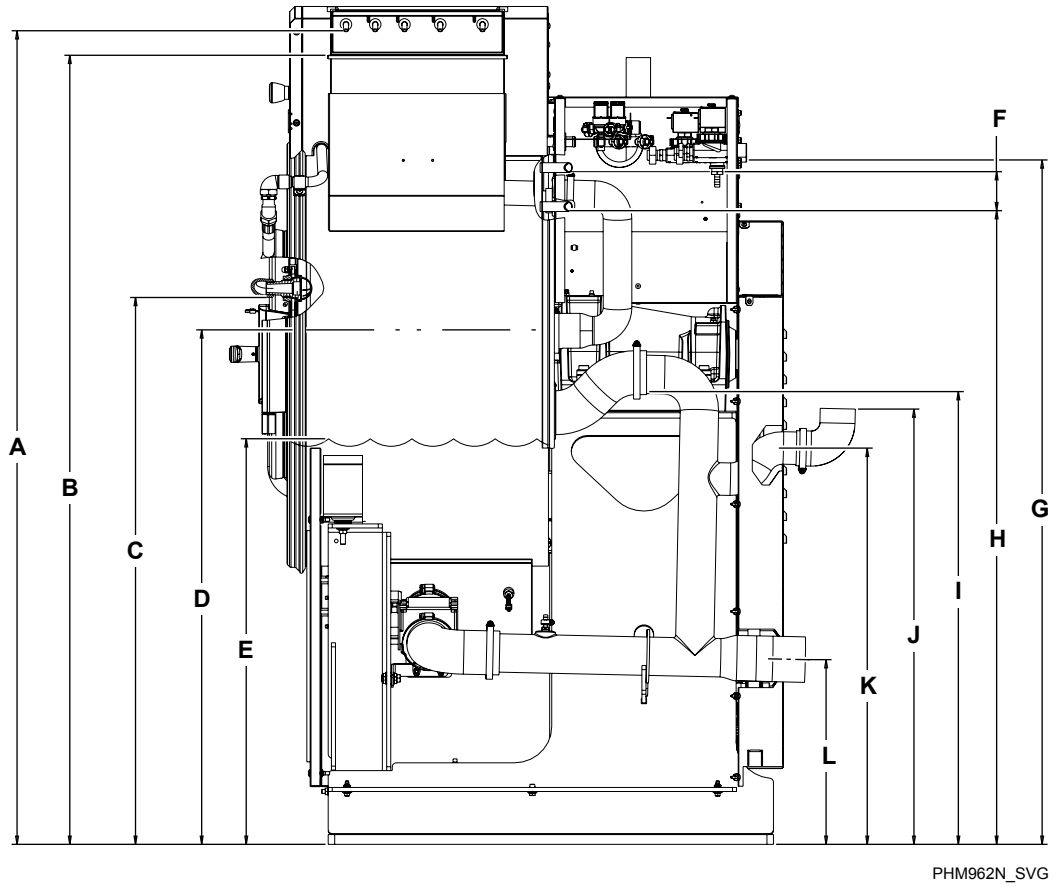

Figura 19

Diagrama de tuberías - Dispensador de suministro de cinco compartimentos, mm [pulg.]							
Descripción		**45**	**65**	**85**	**105**	**130**	**160**
A	Puertos de entrada del dispensador	1589 [62,57]	1589 [62,57]	1665 [65,57]	1665 [65,57]	1791 [70,5]	1794 [70,63]
B	Derrame del dispensador	1541 [60,68]	1541 [60,68]	1616 [63,63]	1616 [63,63]	1751 [68,93]	1751 [68,69]
C	Punto más bajo de la entrada de rociado de la puerta (UniLinc)	1068 [42,05]	1068 [42,05]	1143 [45]	1143 [45]	1286 [50,64]	1286 [50,62]
D	Sobreflujo máximo	1005 [39,56]	1005 [39,56]	1070 [42,13]	1070 [42,13]	1065 [41,94]	1065 [41,94]
E	Nivel de agua de llenado alto	792 [31,19]	792 [31,19]	798 [31,42]	798 [31,42]	857 [33,74]	857 [33,74]
F	Entrada superior	76 [3]	76 [3]	76 [3]	76 [3]	91 [3,6]	91 [3,6]
G	Válvula de entrada	1337 [52,63]	1337 [52,63]	1462 [57,54]	1462 [57,54]	1639 [64,51]	1639 [64,51]

Tabla 21 *continuación...*

© Copyright, Alliance Laundry Systems LLC -
- DO NOT COPY or TRANSMIT

Diagrama de tuberías - Dispensador de suministro de cinco compartimentos, mm [pulg.]							
Descripción		**45**	**65**	**85**	**105**	**130**	**160**
H	Puerto principal de entrada inferior de llenado	1238 [48,73]	1238 [48,73]	1329 [52,31]	1329 [52,33]	1467 [57,74]	1467 [57,76]
I	Derrame de sobreflujo	884 [34,82]	884 [34,82]	896 [35,27]	894 [35,21]	986 [38,8]	985 [38,76]
J	Parte superior de la salida de sobreflujo (opcional)	850 [33,47]	850 [33,48]	868 [34,18]	868 [34,18]	836 [32,9]	836 [32,9]
K	Centro de la salida de sobreflujo	773 [30,45]	773 [30,45]	781 [30,74]	781 [30,74]	749 [29,47]	749 [29,47]
L	Centro de la salida de drenaje	361 [14,2]	361 [14,2]	311 [12,24]	311 [12,24]	310 [12,21]	310 [12,21]

Tabla 21

© Copyright, Alliance Laundry Systems LLC -
- DO NOT COPY or TRANSMIT

Requisitos para instalación eléctrica

IMPORTANTE: Las clasificaciones eléctricas están sujetas a cambios. Consulte la calcomanía de número de serie para obtener información específica de la clasificación eléctrica de su máquina.

PELIGRO

El riesgo de descarga eléctrica podrá causar la muerte o lesiones graves. Desconecte la energía eléctrica y espere cinco (5) minutos antes de prestarle servicio.

W810

ADVERTENCIA

Dentro de la máquina hay voltajes peligrosos. Solamente personal calificado debe intentar ajustes y diagnóstico de averías. Desconecte la electricidad de la máquina antes de retirar cubiertas y protecciones y antes de intentar cualquier procedimiento de servicio.

W736

ADVERTENCIA

Voltaje peligroso. Puede causar shock, quemaduras o la muerte. Verifique que un cable a tierra de una conexión a tierra comprobada esté conectado a la orejeta junto al bloque de entrada de energía de esta máquina.

W360

NOTA: Para voltajes mayores o menores a la especificación indicada, se debe consultar a un técnico electricista calificado para que realice la instalación del transformador adecuado de acuerdo a las especificaciones eléctricas del fabricante de equipos originales (OEM, por sus siglas en inglés). Referirse a *Aprobación estadounidense* y *Aprobación de la CE*.

Las conexiones eléctricas se hacen en la parte posterior de la máquina. La máquina debe estar conectada a la fuente de suministro eléctrico apropiada que se muestra en la placa de identificación acoplada a la parte posterior de la máquina, utilizando solamente conductores de cobre.

IMPORTANTE: La garantía de Alliance Laundry Systems no cubre los componentes que fallan como resultado del voltaje de entrada incorrecto.

Asegúrese de que el puente transformador correcto (208 voltios o 240 voltios) está en su lugar. Consulte la etiqueta de Conversión del servicio eléctrico “opcional”, ubicada en la parte posterior de la máquina cerca de la entrada de servicio eléctrico, para ver los requisitos eléctricos de la máquina.

La transmisión de los convertidores de CA necesita un suministro de energía impecable, sin picos y aumentos de voltaje súbitos. Use un monitor de voltaje para comprobar la alimentación eléctrica de entrada.

Las siguientes condiciones requieren acción correctiva; póngase en contacto con la compañía local de servicios públicos para ajustar el voltaje.

- Si la compañía local de servicios públicos no puede ajustar el voltaje de entrada, instale un transformador elevador-reductor para bajar el voltaje de entrada.
- El voltaje de entrada está por encima de 240 V o de 480 V, el voltaje de fase a tierra excede 125% del voltaje normal entre fases, o la configuración delta abierta de 240 V (terminal "stinger"). Para asistencia, comuníquese con el distribuidor o el fabricante.

En los modelos de velocidad variable, la transmisión de CAproporciona protección contra sobrecarga térmica para el motor de la transmisión. No obstante, se debe instalar un disyuntor trifásico separado para obtener una protección completa de la sobrecarga eléctrica. Esto impide que se dañe el motor al desconectar todos los hilos exteriores si se pierde uno por accidente, Compruebe la placa de identificación que está en la parte posterior de la máquina para ver el tamaño requerido por del disyuntor recomendado.

IMPORTANTE: NO utilice fusibles en lugar de un disyuntor.

PRECAUCIÓN

No utilice un sumador de fase en cualquier máquina de velocidad variable.

SW037

La máquina deberá conectarse a un circuito ramal individual que no esté compartido con el sistema de iluminación u otros equipos.

La conexión debe estar protegida en un conducto flexible para líquidos, hermético o aprobado, con los conductores correspondientes del tamaño correcto instalado conforme al National Electric Code u otros códigos aplicables. La conexión la debe hacer un electricista calificado que use el diagrama de conexiones incluido con la máquina, o conforme a las normas europeas aceptadas para equipos etiquetados con el signo de la CE.

Consulte la placa de número de serie para ver el tamaño recomendado de disyuntor y determinar el tamaño de cable con base en los requisitos del código local.

Consulte la placa de número de serie para ver los tamaños de disyuntor de circuito recomendados para tramos de hasta 15,24 me-

© Copyright, Alliance Laundry Systems LLC -
- DO NOT COPY or TRANSMIT

tros [50 pies]. Use el tamaño más grande siguiente para tramos de 15.24 to 30.48 metros [50 a 100 pies]. Use 2 tamaños más grandes para tramos de más de 30,48 metros [100 pies].

Para seguridad personal y para funcionamiento correcto, la máquina debe estar conectada a tierra según los códigos estatales y locales. Si estos códigos no están disponibles, la puesta a tierra debe cumplir con el National Electric Code, artículo 250 [edición actual] o las normas europeas aceptadas para equipos rotulados con el signo de la CE. La conexión a tierra deberá estar en buenas condiciones, y no hacerse a un conducto o a tubos de agua. Consulte la *Figura 20* y la *Figura 21* .

ADVERTENCIA

Las máquinas con calentamiento eléctrico NO requieren fuentes de alimentación duales. No conecte la energía del cliente o la carga del cliente al bloque de terminales de Carga de distribución interna. Consulte el esquema eléctrico de la máquina para obtener más información.

W759

Máquinas con calefacción eléctrica

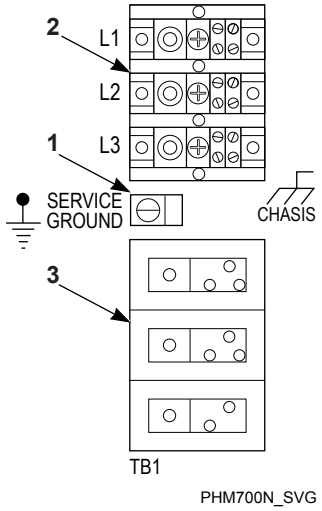

1. Terminal de tierra: Conecte a tierra comprobada
2. Terminales de potencia entrante del cliente
3. Distribución de carga interna - NO conecte la fuente de alimentación del cliente o la carga.

Figura 20

Máquinas sin calefacción eléctrica

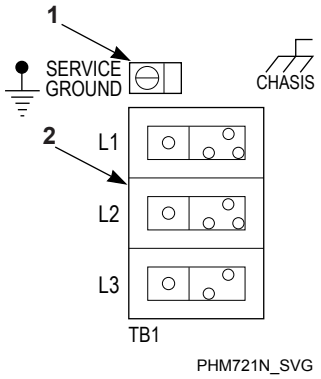

1. Terminal de tierra: Conecte a tierra comprobada
2. Terminales de potencia entrante del cliente

Figura 21

© Copyright, Alliance Laundry Systems LLC -
- DO NOT COPY or TRANSMIT

Aprobación estadounidense

Las máquinas pueden ser convertidas para la operación con tensión inferior y/o funcionamiento a 50 Hz. Consulte la etiqueta de conversión de la placa de identificación para obtener detalles.

Modelos de capacidad de 45 libras [20,4 kg] - Certificación norteamericana									
Designación de voltaje						Especificaciones			
Códigos		Voltaje	Ciclo	Fase	Hilo	Amperios a plena carga	Disyuntor	AWG*	mm2*
Modelos de Velocidad L									
X		200-208	50/60	1/3	2/3	8/6	15	14	2,5
		220-240							
Modelos de Velocidad M									
X		200-208	50/60	1/3	2/3	11/8	15	14	2,5
		220-240							
Q		200-208	50/60	3	3	71	80	4	25,0
		220-208							
N	Estándar	440-480	50/60	3	3	5	15	14	2,5
	Calefacción eléctrica					36	40	8	10,0
P	Estándar	380-415	50/60	3	3	6	15	14	2,5
	Calefacción eléctrica					32	40	8	10,0
Modelos de Velocidad V									
X		200-208	50/60	1/3	2/3	15/9	20/15	12/14	4,0/2,5
		220-240							
Q		200-208	50/60	3	3	71	80	4	25,0
		220-240							
N	Estándar	440-480	50/60	3	3	6	15	14	2,5
	Calefacción eléctrica					36	40	8	10,0

Tabla 22 *continuación...*

© Copyright, Alliance Laundry Systems LLC -
- DO NOT COPY or TRANSMIT

Modelos de capacidad de 45 libras [20,4 kg] - Certificación norteamericana									
Designación de voltaje						Especificaciones			
Códigos		Voltaje	Ciclo	Fase	Hilo	Amperios a plena carga	Disyuntor	AWG*	mm2*
P	Estándar	380-415	50/60	3	3	7	15	14	2,5
	Calefacción eléctrica					32	40	8	10,0

*Las mediciones de cableado que se enumeran en este cuadro están basadas en el Artículo 310, cuadro 310.16 del Código eléctrico nacional (NEC, por sus siglas en inglés), a 40 °C [104 °F] temperatura ambiente. Siga los códigos eléctricos locales. Solo utilice conductores de cobre, aptos para temperaturas de 90 °C [194 °F] o superiores, tipo THHN o mejores. No utilizar más de tres conductores que transporten energía por canal. Comuníquese con su Autoridad local de la jurisdicción en caso de tener alguna consulta. Los disyuntores deben estar enumerados en la norma UL 489 o superiores. Utilice disyuntores monofásicos solo para máquinas monofásicas, y los trifásicos para todas las demás.

Tabla 22

© Copyright, Alliance Laundry Systems LLC -
- DO NOT COPY or TRANSMIT

Modelos de capacidad de 65 libras [29,5 kg] - Certificación norteamericana									
Designación de voltaje						Especificaciones			
Códigos		Voltaje	Ciclo	Fase	Hilo	Amperios a plena carga	Disyuntor	AWG*	mm2*
Modelos de Velocidad L									
X		200-208	50/60	1/3	2/3	12/7	15	14	2,5
		220-240							
Modelos de Velocidad M									
X		200-208	50/60	1/3	2/3	16/9	20/15	12/14	4,0/2,5
		220-240							
Q		200-208	50/60	3	3	71	80	4	25,0
		220-240							
N	Estándar	440-480	50/60	3	3	6	15	14	2,5
	Calefacción eléctrica					37	40	8	10,0
P	Estándar	380-415	50/60	3	3	7	15	14	2,5
	Calefacción eléctrica					33	40	8	10,0
Modelos de Velocidad V									
X		200-208	50/60	1/3	2/3	16/10	20/15	12/14	4,0/2,5
		220-240							
Q		200-208	50/60	3	3	71	80	4	25,0
		220-240							
N	Estándar	440-480	50/60	3	3	7	15	14	2,5
	Calefacción eléctrica					37	40	8	10,0
P	Estándar	380-415	50/60	3	3	8	15	14	2,5
	Calefacción eléctrica					33	40	8	10,0

Tabla 23 *continuación...*

© Copyright, Alliance Laundry Systems LLC -
- DO NOT COPY or TRANSMIT

Modelos de capacidad de 65 libras [29,5 kg] - Certificación norteamericana								
Designación de voltaje					Especificaciones			
Códigos	Voltaje	Ciclo	Fase	Hilo	Amperios a plena carga	Disyuntor	AWG*	mm2*
*Las mediciones de cableado que se enumeran en este cuadro están basadas en el Artículo 310, cuadro 310.16 del Código eléctrico nacional (NEC, por sus siglas en inglés), a 40 °C [104 °F] temperatura ambiente. Siga los códigos eléctricos locales. Solo utilice conductores de cobre, aptos para temperaturas de 90 °C [194 °F] o superiores, tipo THHN o mejores. No utilizar más de tres conductores que transporten energía por canal. Comuníquese con su Autoridad local de la jurisdicción en caso de tener alguna consulta. Los disyuntores deben estar enumerados en la norma UL 489 o superiores. Utilice disyuntores monofásicos solo para máquinas monofásicas, y los trifásicos para todas las demás.								

Tabla 23

© Copyright, Alliance Laundry Systems LLC -
- DO NOT COPY or TRANSMIT

Modelos de capacidad de 85 libras [38,6 kg] - Certificación norteamericana									
Designación de voltaje						Especificaciones			
Códigos		Voltaje	Ciclo	Fase	Hilo	Amperios a plena carga	Disyuntor	AWG*	mm2*
Modelos de Velocidad M									
Q	Estándar	200-208	50/60	3	3	14	20	12	4
	Calefacción eléctrica	220-240				105	110	2	35
N	Estándar	440-480	50/60	3	3	9	15	14	2,5
	Calefacción eléctrica					39	40	8	10
P	Estándar	380-415	50/60	3	3	9	15	14	2,5
	Calefacción eléctrica					35	40	8	10
Modelos de Velocidad V									
Q	Estándar	200-208	50/60	3	3	16	20	12	4
	Calefacción eléctrica	220-240				105	110	2	35
N	Estándar	440-480	50/60	3	3	10	15	14	2,5
	Calefacción eléctrica					39	40	8	10
P	Estándar	380-415	50/60	3	3	10	15	14	2,5
	Calefacción eléctrica					35	40	8	10

*Las mediciones de cableado que se enumeran en este cuadro están basadas en el Artículo 310, cuadro 310.16 del Código eléctrico nacional (NEC, por sus siglas en inglés), a 40 °C [104 °F] temperatura ambiente. Siga los códigos eléctricos locales. Solo utilice conductores de cobre, aptos para temperaturas de 90 °C [194 °F] o superiores, tipo THHN o mejores. No utilizar más de tres conductores que transporten energía por canal. Comuníquese con su Autoridad local de la jurisdicción en caso de tener alguna consulta. Los disyuntores deben estar enumerados en la norma UL 489 o superiores. Utilice disyuntores monofásicos solo para máquinas monofásicas, y los trifásicos para todas las demás.

Tabla 24

© Copyright, Alliance Laundry Systems LLC -
- DO NOT COPY or TRANSMIT

Modelos de capacidad de 105 libras [47,6 kg] - Certificación norteamericana									
Designación de voltaje						Especificaciones			
Códigos		Voltaje	Ciclo	Fase	Hilo	Amperios a plena carga	Disyuntor	AWG*	mm2*
Modelos de Velocidad M									
Q	Estándar	200-208	50/60	3	3	14	20	12	4
	Calefacción eléctrica	220-240				108	110	2	35
N	Estándar	440-480	50/60	3	3	9	15	14	2,5
	Calefacción eléctrica					40	50	8	10
P	Estándar	380-415	50/60	3	3	9	15	14	2,5
	Calefacción eléctrica					36	40	8	10
Modelos de Velocidad V									
Q	Estándar	200-208	50/60	3	3	16	20	12	4
	Calefacción eléctrica	220-240				108	110	2	35
N	Estándar	440-480	50/60	3	3	10	15	14	2,5
	Calefacción eléctrica					40	50	8	10
P	Estándar	380-415	50/60	3	3	10	15	14	2,5
	Calefacción eléctrica					36	40	8	10

*Las mediciones de cableado que se enumeran en este cuadro están basadas en el Artículo 310, cuadro 310.16 del Código eléctrico nacional (NEC, por sus siglas en inglés), a 40 °C [104 °F] temperatura ambiente. Siga los códigos eléctricos locales. Solo utilice conductores de cobre, aptos para temperaturas de 90 °C [194 °F] o superiores, tipo THHN o mejores. No utilizar más de tres conductores que transporten energía por canal. Comuníquese con su Autoridad local de la jurisdicción en caso de tener alguna consulta. Los disyuntores deben estar enumerados en la norma UL 489 o superiores. Utilice disyuntores monofásicos solo para máquinas monofásicas, y los trifásicos para todas las demás.

Tabla 25

© Copyright, Alliance Laundry Systems LLC -
- DO NOT COPY or TRANSMIT

Modelos de capacidad de 130 libras [59 kg] - Certificación norteamericana									
Designación de voltaje						Especificaciones			
Códigos		Voltaje	Ciclo	Fase	Hilo	Amperios a plena carga	Disyuntor	AWG*	mm2*
Modelos de Velocidad M									
Q		200-208	50/60	3	3	16	20	12	4
		220-240							
N		440-480	50/60	3	3	10	15	14	2,5
P		380-415	50/60	3	3	10	15	14	2,5
Modelos de Velocidad V									
Q		200-208	50/60	3	3	21	30	10	6
		220-240							
N	Estándar	440-480	50/60	3	3	12	15	14	2,5
	Calefacción eléctrica					74	80	4	25
P	Estándar	380-415	50/60	3	3	12	15	14	2,5
	Calefacción eléctrica					65	70	4	25

*Las mediciones de cableado que se enumeran en este cuadro están basadas en el Artículo 310, cuadro 310.16 del Código eléctrico nacional (NEC, por sus siglas en inglés), a 40 °C [104 °F] temperatura ambiente. Siga los códigos eléctricos locales. Solo utilice conductores de cobre, aptos para temperaturas de 90 °C [194 °F] o superiores, tipo THHN o mejores. No utilizar más de tres conductores que transporten energía por canal. Comuníquese con su Autoridad local de la jurisdicción en caso de tener alguna consulta. Los disyuntores deben estar enumerados en la norma UL 489 o superiores. Utilice disyuntores monofásicos solo para máquinas monofásicas, y los trifásicos para todas las demás.

Tabla 26

© Copyright, Alliance Laundry Systems LLC -
- DO NOT COPY or TRANSMIT

Modelos de capacidad de 160 libras [72,6 kg] - Certificación norteamericana								
Designación de voltaje					Especificaciones			
Códigos	Voltaje	Ciclo	Fase	Hilo	Amperios a plena carga	Disyuntor	AWG*	mm2*
Modelos de Velocidad V								
Q	200-208	50/60	3	3	22	30	10	6
	220-240							
N	440-480	50/60	3	3	12	15	14	2,5
P	380-415	50/60	3	3	12	15	14	2,5

*Las mediciones de cableado que se enumeran en este cuadro están basadas en el Artículo 310, cuadro 310.16 del Código eléctrico nacional (NEC, por sus siglas en inglés), a 40 °C [104 °F] temperatura ambiente. Siga los códigos eléctricos locales. Solo utilice conductores de cobre, aptos para temperaturas de 90 °C [194 °F] o superiores, tipo THHN o mejores. No utilizar más de tres conductores que transporten energía por canal. Comuníquese con su Autoridad local de la jurisdicción en caso de tener alguna consulta. Los disyuntores deben estar enumerados en la norma UL 489 o superiores. Utilice disyuntores monofásicos solo para máquinas monofásicas, y los trifásicos para todas las demás.

Tabla 27

© Copyright, Alliance Laundry Systems LLC -
- DO NOT COPY or TRANSMIT

Aprobación de la CE

Las máquinas pueden ser convertidas para la operación con tensión inferior y/o funcionamiento a 50 Hz. Consulte la etiqueta de conversión de la placa de identificación para obtener detalles.

Modelos de capacidad de 45 libras [20,4 kg] - Certificación de la marca CE								
Designación de voltaje						Especificaciones		
Código		Voltaje	Ciclo	Fase	Hilo	Amperios a plena carga	Disyuntor	mm2*
Modelos de Velocidad L								
X		200-208	50/60	1/3	2/3	11/7	16/10	2,5
		220-240						
Modelos de Velocidad M								
X		200-208	50/60	1/3	2/3	11/8	16/10	2,5
		220-240						
Q		200-208	50/60	3	3	71	80	25
		220-240						
N	Estándar	440-480	50/60	3	3	7	10	2,5
	Calefacción eléctrica					36	40	10
P	Estándar	380-415	50/60	3	3	7	10	2,5
	Calefacción eléctrica					32	40	10
Modelos de Velocidad V								
X		200-208	50/60	1/3	2/3	17/11	20/16	2,5
		220-240						
Q		200-208	50/60	3	3	71	80	25
		220-240						
N	Estándar	440-480	50/60	3	3	7	10	2,5
	Calefacción eléctrica					36	40	10
P	Estándar	380-415	50/60	3	3	7	10	2,5
	Calefacción eléctrica					32	40	10

Tabla 28 *continuación...*

© Copyright, Alliance Laundry Systems LLC -
- DO NOT COPY or TRANSMIT

Modelos de capacidad de 45 libras [20,4 kg] - Certificación de la marca CE							
Designación de voltaje					Especificaciones		
Código	Voltaje	Ciclo	Fase	Hilo	Amperios a plena carga	Disyuntor	mm2*
*Las mediciones de cableado que se enumeran en este cuadro están basadas en el Artículo 310, cuadro 310.16 del Código eléctrico nacional (NEC, por sus siglas en inglés), a 40 °C [104 °F] temperatura ambiente. Siga los códigos eléctricos locales. Solo utilice conductores de cobre, aptos para temperaturas de 90 °C [194 °F] o superiores, tipo THHN o mejores. No utilizar más de tres conductores que transporten energía por canal. Comuníquese con su Autoridad local de la jurisdicción en caso de tener alguna consulta. Los disyuntores deben estar enumerados en la norma UL 489 o superiores. Utilice disyuntores monofásicos solo para máquinas monofásicas, y los trifásicos para todas las demás.							

Tabla 28

© Copyright, Alliance Laundry Systems LLC -
- DO NOT COPY or TRANSMIT

Modelos de capacidad de 65 libras [29,5 kg] - Certificación de la marca CE								
Designación de voltaje						Especificaciones		
Código		Voltaje	Ciclo	Fase	Hilo	Amperios a plena carga	Disyuntor	mm2*
Modelos de Velocidad L								
X		200-208	50/60	1/3	2/3	12/7	16/10	2,5
		220-240						
Modelos de Velocidad M								
X		200-208	50/60	1/3	2/3	17/9	20/10	2,5
		220-240						
Q		200-208	50/60	3	3	71	80	25
		220-240						
N	Estándar	440-480	50/60	3	3	7	10	2,5
	Calefacción eléctrica					37	40	10
P	Estándar	380-415	50/60	3	3	7	10	2,5
	Calefacción eléctrica					33	40	10
Modelos de Velocidad V								
X		200-208	50/60	1/3	2/3	17/11	20/16	2,5
		220-240						
Q		200-208	50/60	3	3	71	80	25
		220-240						
N	Estándar	440-480	50/60	3	3	7	10	2,5
	Calefacción eléctrica					37	40	10
P	Estándar	380-415	50/60	3	3	8	10	2,5
	Calefacción eléctrica					33	40	10

*Las mediciones de cableado que se enumeran en este cuadro están basadas en el Artículo 310, cuadro 310.16 del Código eléctrico nacional (NEC, por sus siglas en inglés), a 40 °C [104 °F] temperatura ambiente. Siga los códigos eléctricos locales. Solo utilice conductores de cobre, aptos para temperaturas de 90 °C [194 °F] o superiores, tipo THHN o mejores. No utilizar más de tres conductores que transporten energía por canal. Comuníquese con su Autoridad local de la jurisdicción en caso de tener alguna consulta. Los disyuntores deben estar enumerados en la norma UL 489 o superiores. Utilice disyuntores monofásicos solo para máquinas monofásicas, y los trifásicos para todas las demás.

Tabla 29

© Copyright, Alliance Laundry Systems LLC -
- DO NOT COPY or TRANSMIT

Modelos de capacidad de 85 libras [38,6 kg] - Certificación de la marca CE								
Designación de voltaje						Especificaciones		
Código		Voltaje	Ciclo	Fase	Hilo	Amperios a plena carga	Disyuntor	mm2*
Modelos de Velocidad M y V								
Q	Estándar	200-208	50/60	3	3	17	20	2,5
	Calefacción eléctrica	220-240				105	125	35
N	Estándar	440-480	50/60	3	3	11	16	2,5
	Calefacción eléctrica					39	40	10
P	Estándar	380-415	50/60	3	3	11	16	2,5
	Calefacción eléctrica					35	40	10

*Las mediciones de cableado que se enumeran en este cuadro están basadas en el Artículo 310, cuadro 310.16 del Código eléctrico nacional (NEC, por sus siglas en inglés), a 40 °C [104 °F] temperatura ambiente. Siga los códigos eléctricos locales. Solo utilice conductores de cobre, aptos para temperaturas de 90 °C [194 °F] o superiores, tipo THHN o mejores. No utilizar más de tres conductores que transporten energía por canal. Comuníquese con su Autoridad local de la jurisdicción en caso de tener alguna consulta. Los disyuntores deben estar enumerados en la norma UL 489 o superiores. Utilice disyuntores monofásicos solo para máquinas monofásicas, y los trifásicos para todas las demás.

Tabla 30

© Copyright, Alliance Laundry Systems LLC -
- DO NOT COPY or TRANSMIT

Modelos de capacidad de 105 libras [47,6 kg] - Certificación de la marca CE								
Designación de voltaje						Especificaciones		
Código		Voltaje	Ciclo	Fase	Hilo	Amperios a plena carga	Disyuntor	mm2*
Modelos de Velocidad M y V								
Q	Estándar	200-208	50/60	3	3	17	20	2,5
	Calefacción eléctrica	220-240				108	125	35
N	Estándar	440-480	50/60	3	3	11	16	2,5
	Calefacción eléctrica					40	40	10
P	Estándar	380-415	50/60	3	3	11	16	2,5
	Calefacción eléctrica					36	40	10

*Las mediciones de cableado que se enumeran en este cuadro están basadas en el Artículo 310, cuadro 310.16 del Código eléctrico nacional (NEC, por sus siglas en inglés), a 40 °C [104 °F] temperatura ambiente. Siga los códigos eléctricos locales. Solo utilice conductores de cobre, aptos para temperaturas de 90 °C [194 °F] o superiores, tipo THHN o mejores. No utilizar más de tres conductores que transporten energía por canal. Comuníquese con su Autoridad local de la jurisdicción en caso de tener alguna consulta. Los disyuntores deben estar enumerados en la norma UL 489 o superiores. Utilice disyuntores monofásicos solo para máquinas monofásicas, y los trifásicos para todas las demás.

Tabla 31

© Copyright, Alliance Laundry Systems LLC -
- DO NOT COPY or TRANSMIT

Modelos de capacidad de 130 libras [59 kg] - Certificación de la marca CE								
Designación de voltaje						Especificaciones		
Código		Voltaje	Ciclo	Fase	Hilo	Amperios a plena carga	Disyuntor	mm2*
Modelos de Velocidad M								
Q		200-208	50/60	3	3	17	20	2,5
		220-240						
N	Estándar	440-480	50/60	3	3	11	16	2,5
	Calefacción eléctrica					74	80	16
P	Estándar	380-415	50/60	3	3	11	16	2,5
	Calefacción eléctrica					65	80	16
Modelos de Velocidad V								
Q		200-208	50/60	3	3	21	25	2,5
		220-240						
N	Estándar	440-480	50/60	3	3	12	16	2,5
	Calefacción eléctrica					74	80	16
P	Estándar	380-415	50/60	3	3	12	16	2,5
	Calefacción eléctrica					65	80	16

*Las mediciones de cableado que se enumeran en este cuadro están basadas en el Artículo 310, cuadro 310.16 del Código eléctrico nacional (NEC, por sus siglas en inglés), a 40 °C [104 °F] temperatura ambiente. Siga los códigos eléctricos locales. Solo utilice conductores de cobre, aptos para temperaturas de 90 °C [194 °F] o superiores, tipo THHN o mejores. No utilizar más de tres conductores que transporten energía por canal. Comuníquese con su Autoridad local de la jurisdicción en caso de tener alguna consulta. Los disyuntores deben estar enumerados en la norma UL 489 o superiores. Utilice disyuntores monofásicos solo para máquinas monofásicas, y los trifásicos para todas las demás.

Tabla 32

© Copyright, Alliance Laundry Systems LLC -
- DO NOT COPY or TRANSMIT

Modelos de capacidad de 160 libras [72,6 kg] - Certificación de la marca CE							
Designación de voltaje					Especificaciones		
Código	Voltaje	Ciclo	Fase	Hilo	Amperios a plena carga	Disyuntor	mm2*
Modelos de Velocidad V							
Q	200-208	50/60	3	3	22	25	2,5
	220-240						
N	440-480	50/60	3	3	12	16	2,5
P	380-415	50/60	3	3	12	16	2,5

*Las mediciones de cableado que se enumeran en este cuadro están basadas en el Artículo 310, cuadro 310.16 del Código eléctrico nacional (NEC, por sus siglas en inglés), a 40 °C [104 °F] temperatura ambiente. Siga los códigos eléctricos locales. Solo utilice conductores de cobre, aptos para temperaturas de 90 °C [194 °F] o superiores, tipo THHN o mejores. No utilizar más de tres conductores que transporten energía por canal. Comuníquese con su Autoridad local de la jurisdicción en caso de tener alguna consulta. Los disyuntores deben estar enumerados en la norma UL 489 o superiores. Utilice disyuntores monofásicos solo para máquinas monofásicas, y los trifásicos para todas las demás.

Tabla 33

© Copyright, Alliance Laundry Systems LLC -
- DO NOT COPY or TRANSMIT

Requisitos del vapor [Sólo para opción de calefacción de vapor]

ADVERTENCIA

Superficies calientes. Causarán quemaduras graves. Apague el vapor y deje que las tuberías de vapor, las conexiones y los componentes se enfríen antes de tocarlos.

W505

Para las máquinas equipadas con calor por vapor opcional, deben instalarse las tuberías de acuerdo con las prácticas comerciales de vapor aprobadas. Los requisitos del vapor se presentan en la *Tabla 34* .

Información sobre el suministro de vapor		
Especificaciones	**45 a 105**	**130-160**
Conexión de admisión de vapor, mm [pulgadas]	13 [1/2]	19 [3/4]
Número de entradas de vapor	1	1
Presión recomendada, bar [psi]	2,0-5,9 [30-85]	2,0-5,9 [30-85]
Presión máxima, bar [psi]	5,9 [85]	5,9 [85]

Tabla 34

IMPORTANTE: El no instalar el filtro de vapor suministrado por el cliente puede anular la garantía.

Sistema de suministro de inyección de productos químicos

ADVERTENCIA

Sustancias químicas peligrosas. Pueden dañar los ojos y la piel. Use gafas y protección de las manos al manipular sustancias químicas; evite siempre el contacto directo con sustancias químicas en bruto. Antes de manipular los productos químicos lea las instrucciones del fabricante sobre contacto accidental. Asegúrese de que haya un sitio de acceso fácil donde enjuagar los ojos y una ducha de emergencia. Revise a intervalos regulares si hay fugas de sustancias químicas.

W363

IMPORTANTE: El goteo de productos químicos sin diluir puede dañar la máquina. En consecuencia, todas las bombas de inyección distribuidoras de suministros de productos químicos y las tuberías de distribución deben montarse por debajo del punto de inyección de la máquina. Los bucles no previenen los goteos si estas instrucciones no se obedecen.*Figura 23* muestra un sistema de suministro de inyección de productos químicos típico.*Figura 26* muestra un sistema típico de suministro de cinco compartimientos.

IMPORTANTE: El incumplimiento de estas instrucciones podría dañar la máquina y anular la garantía.

El conector de suministro químico está ubicado en la parte trasera de la máquina. En este conector hay seis puertos externos (siete en los conectores fabricados antes de julio de 2013), a través de cada uno de ellos se puede conectar una manguera de suministro de líquido, y un puerto de descarga de agua ubicado en el centro del conector.

Los puertos exteriores deben ser perforados con una broca de diámetro de 3/16 de pulgada y el puerto central debe ser perforado con una broca de diámetro de 1/2 pulgada antes de conectar las líneas de productos químicos. Consulte la *Figura 22* .

PRECAUCIÓN

Taladre los tapones y los racores antes de hacer la conexión de la manguera de suministro. El no hacerlo puede causar acumulación de la presión y el riesgo de una ruptura de la tubería.

W491

© Copyright, Alliance Laundry Systems LLC -
- DO NOT COPY or TRANSMIT

Conexión para mangueras de suministro químico (consulte la *Tabla 35*)

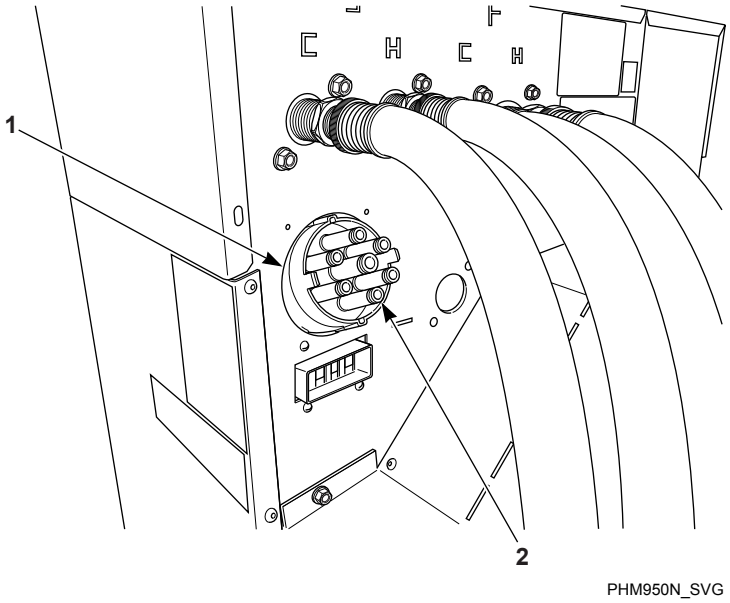

1. Conector para suministro de productos químicos
2. Puerto

Figura 22

Sistema de suministro de inyección de productos químicos	
Cantidad de conexiones de suministro externo de líquido	6
Número de conexiones de vertido químico.	1
Tamaño del D.E. de la conexión de suministro de líquidos, mm [plg]	15,9 [5/8]

Tabla 35

© Copyright, Alliance Laundry Systems LLC -
- DO NOT COPY or TRANSMIT

Instalación del suministro químico mediante puertos traseros

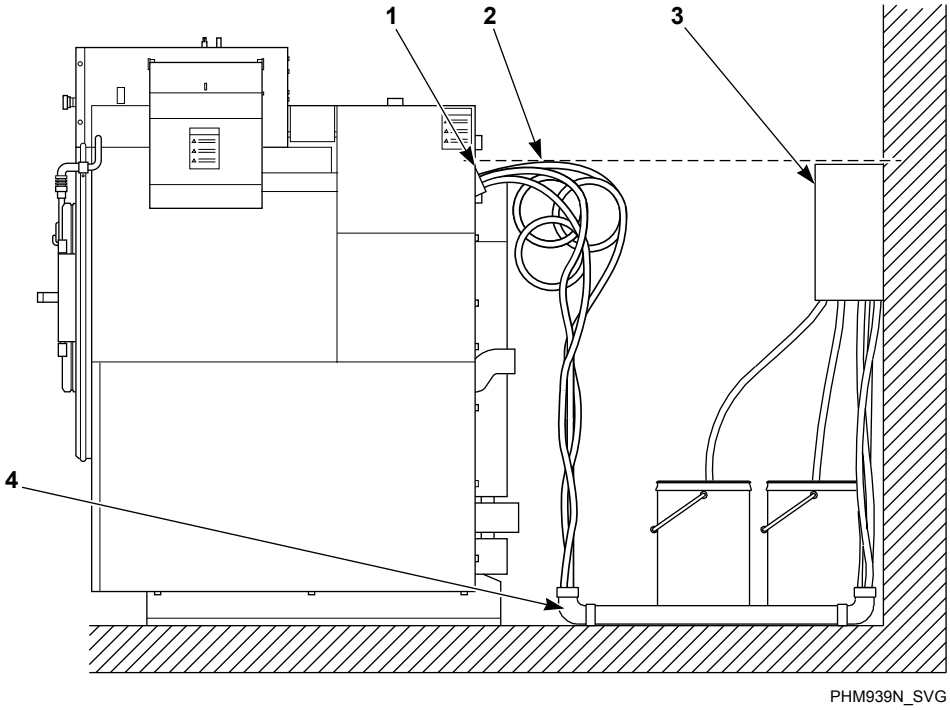

* Use una válvula de retención al final del tubo

† Las bombas deben montarse por debajo del punto de inyección.

1. Punto de inyección*
2. Bucles
3. Salida de bomba de distribuidor de productos químicos †
4. Tubería PVC

Figura 23

Sistemas de múltiples de descarga

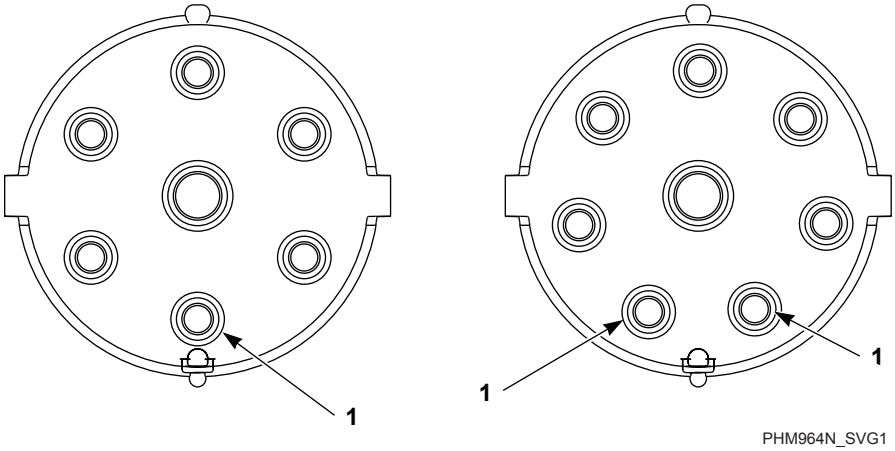

1. Es posible utilizar el puerto que esté más abajo para conectar un sistema de múltiples de descarga. La presión del agua no debe exceder los 30 psi.

Figura 24

© Copyright, Alliance Laundry Systems LLC -
- DO NOT COPY or TRANSMIT

© Copyright, Alliance Laundry Systems LLC -
- DO NOT COPY or TRANSMIT

Conexión de suministros de productos líquidos externos con un dispensador de suministro de cinco compartimentos (opcional)

Dispensador de suministros de cinco compartimientos (Opcional)

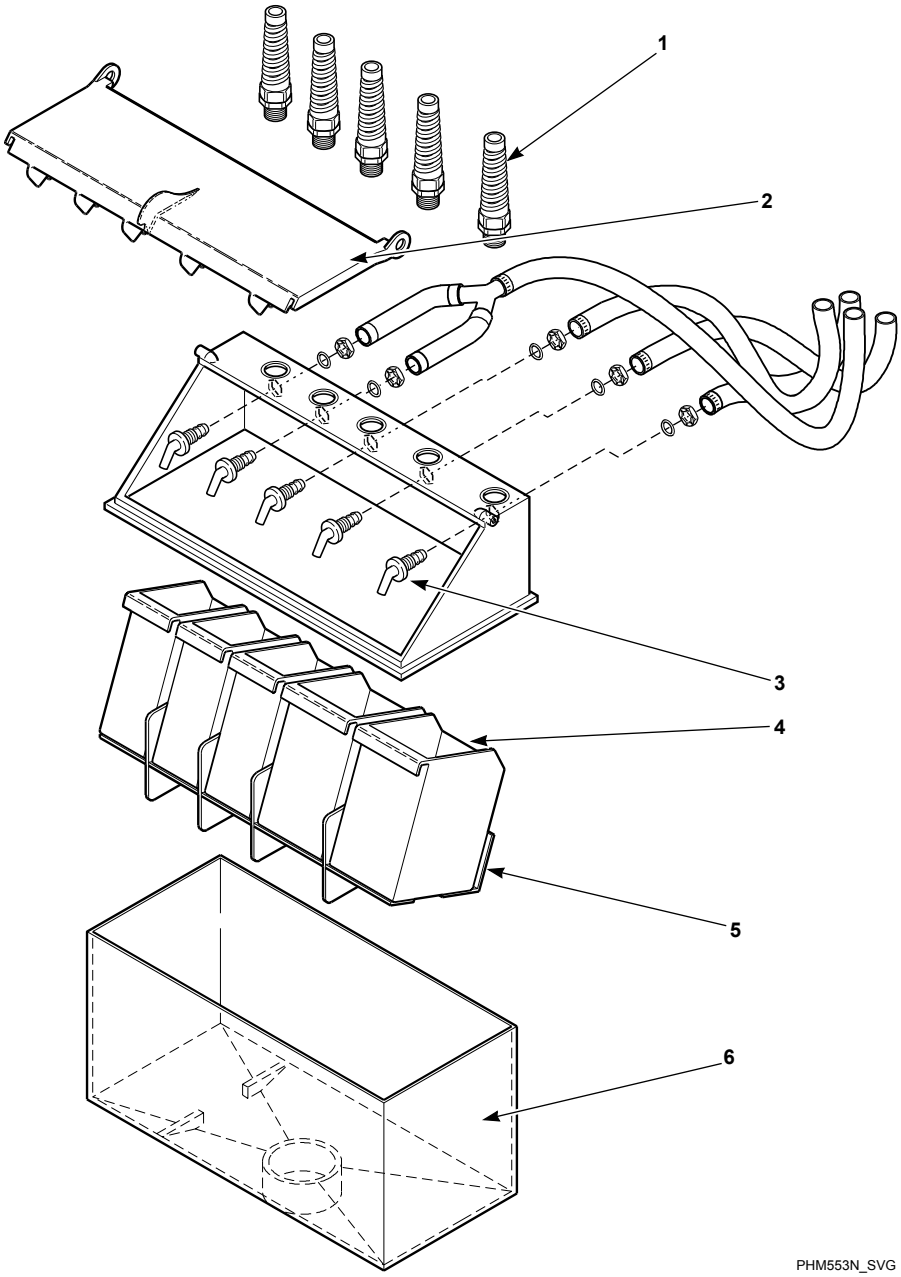

IMPORTANTE: No acople nada en las boquillas. Se debe mantener la separación de aire.

1. Protector contra tirones de las líneas de suministro para productos químicos líquidos
2. Cubierta del dispensador de suministros
3. Boquillas
4. Tazas de suministro de productos secos
5. Inserto de suministros secos
6. Dispensador de suministros de polipropileno

Figura 25

© Copyright, Alliance Laundry Systems LLC -
- DO NOT COPY or TRANSMIT

1. Retire la pieza desmontable del dispensador de suministro. Consulte la *Figura 25* . Los tapones se ensamblan en el interior del anillo de la tubería.
2. Instale el conector PG en el orificio con protectores contra tirones, incluida la tuerca de sellado.
3. Introduzca las tuberías por la base PG. No quite las tazas. El tubo debe extenderse dentro de la taza de plástico, con excepción del tubo de suavizante, que debe ir a la parte exterior de la taza.
4. Apriete la tuerca de sellado para impedir que el tubo se salga del montaje.
5. Antes de poner la máquina en funcionamiento, confirme que la tapa está bien cerrada.

No intente hacer conexiones eléctricas de la bomba de suministro de inyección de productos químicos en puntos distintos de los previstos específicamente por la fábrica para tal fin.

Instalación del suministro químico utilizando el dispensador de suministro de cinco compartimentos

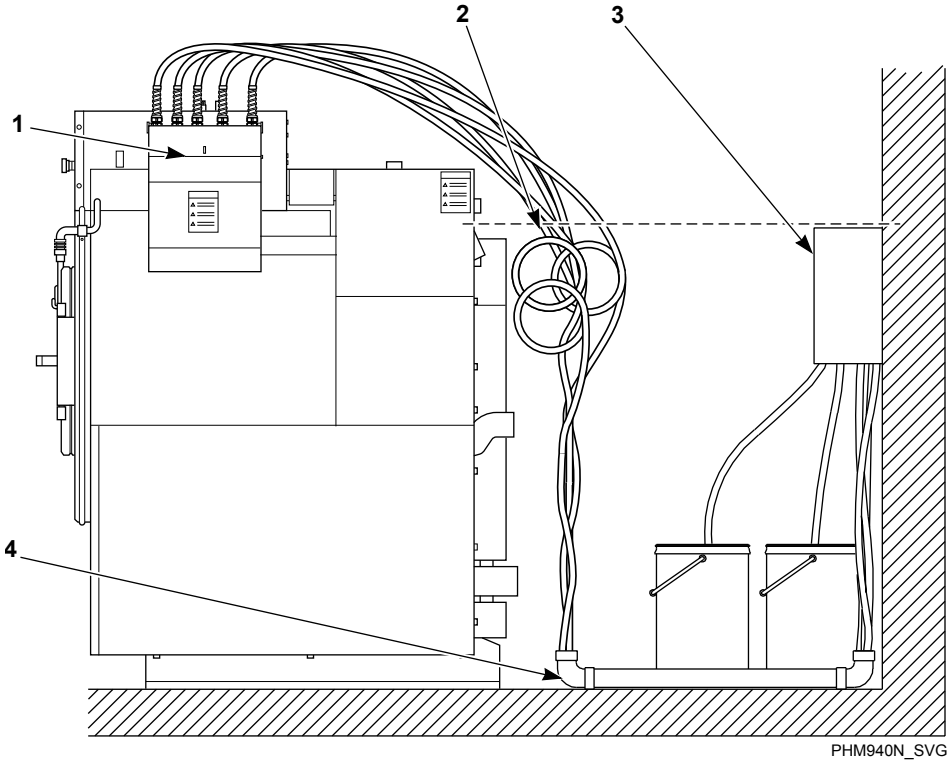

* Use una válvula de retención al final del tubo

† Debe montarse por debajo del punto de inyección.

1. Punto de inyección*
2. Bucles
3. Salida de bomba de distribuidor de productos químicos †
4. Tubería PVC

Figura 26

Suministros externos

Para la comunicación apropiada entre la máquina y un sistema de suministro externo de productos químicos, es importante que la energía para la señal de baja tensión esté conectada correctamente. El diagrama de cableado incluido muestra varias opciones diferentes para el cableado correcto y seguro de esta interfaz.

El método preferido para conectar el cableado desde el sistema de suministro de productos químicos externos a la máquina es utilizar la energía de 300 mA desde transformador de control de 24 VCA de la máquina, que está destinado exclusivamente para este propósito. Están disponibles otras opciones de tensión y corriente, pero requieren algunos cambios en el cableado y deben estar provistas con una fuente de alimentación externa. Bajo ninguna circunstancia se deben usar para el cableado de comunicaciones las conexiones de alimentación de la máquina a alto voltaje o de la fuente.

Las conexiones del cableado de comunicaciones, que incluyen una sola fila de bloques de terminales identificados, se pueden

© Copyright, Alliance Laundry Systems LLC -
- DO NOT COPY or TRANSMIT

encontrar en un panel de servicio en la parte superior trasera de la máquina.

Inyección de sustancias químicas usando el transformador de control Interno de 24VCA

NOTA: Alliance Laundry Systems recomienda usar el transformador de Control Interno de 300 miliamperios y 24 VCA.

IMPORTANTE: NO retire el cable puente rojo de la tira terminal.

3 terminales son necesarios para esta opción de conexión.

- El terminal "24VAC COM" se utiliza para conectar un lado del transformador de control interno al común de las señales de entrada del dispensador externo.
- El segundo terminal se utiliza para conectar el otro lado del transformador de control al común de las señales de salida de la máquina a través de un cable puente rojo "24VAC" y "RELAY COM". Referirse a *Figura 27* .

IMPORTANTE: No utilice los terminales del transformador si se utiliza una fuente de alimentación externa.

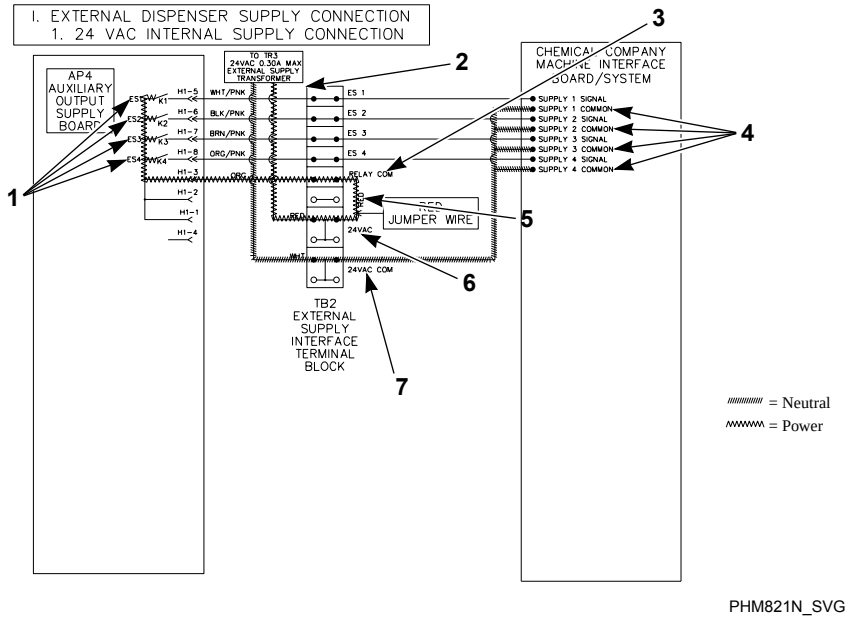

1. Salida de fuente de alimentación externa
2. Transformador de control interno
3. Terminal RELAY COM
4. Común de la señal de entrada del dispensador externo
5. Cable puente rojo
6. Terminal 24VAC
7. Terminal 24VAC COM

Figura 27

Inyección de productos químicos Usando Fuente de alimentación CA externa

NOTA: Alliance Laundry Systems no suministra una fuente de alimentación CA externa.

NOTA: La energía para los suministros externos no debe ser derivada del punto de conexión de la energía principal de alta tensión.

IMPORTANTE: La fuente de alimentación externa debe suministrar energía a 240 VCA o menos y estar protegida para 3 amperios o menos.

1. Retire el cable puente rojo instalado por la fábrica entre "24VAC" y "RELAY COM".
2. Conecte un lado de la alimentación externa a "RELAY COM" y el otro al común de las señales de entrada del dispensador externo. Referirse a *Figura 28* .

© Copyright, Alliance Laundry Systems LLC -
- DO NOT COPY or TRANSMIT

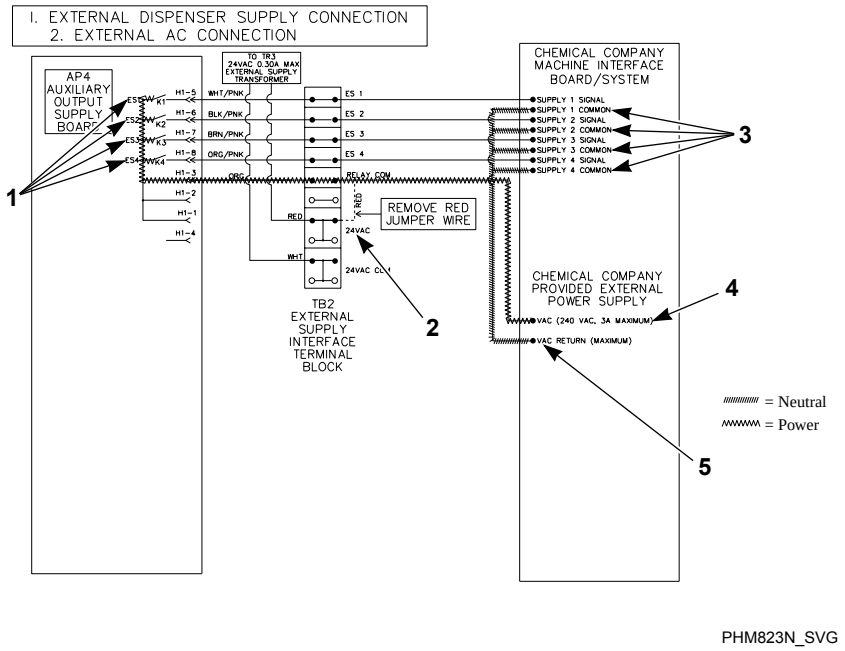

1. Salida de fuente de alimentación externa
2. Cable puente rojo
3. Común de la señal de entrada de la alimentación externa
4. Terminal de energía VAC
5. Terminal VAC RETURN

Figura 28

PRECAUCIÓN

No trate de aumentar la capacidad de los fusibles o alterar el cableado de la regleta de terminales de suministro externo de productos químicos de tal forma que puedan entrar en conflicto con los métodos sugeridos que aparecen en el Diagrama de cableado de la alimentación externa opcional.

W699

señales de alimentación externa

Se proporcionan las señales de ciclo de lavado al equipo de suministro externo de productos químicos y se puede recibir una señal de "esperar por el siguiente paso" desde el equipo de suministro.

Por ejemplo, si se selecciona ES1 el contacto K1 se cerrará y la energía será suministrada a la Señal de suministro 1. El contacto permanecerá cerrado durante el tiempo programado en el control. Referirse a *Figura 29* para la conexión de alimentación Interna o a *Figura 30* para la conexión de CA externa.

© Copyright, Alliance Laundry Systems LLC -
- DO NOT COPY or TRANSMIT

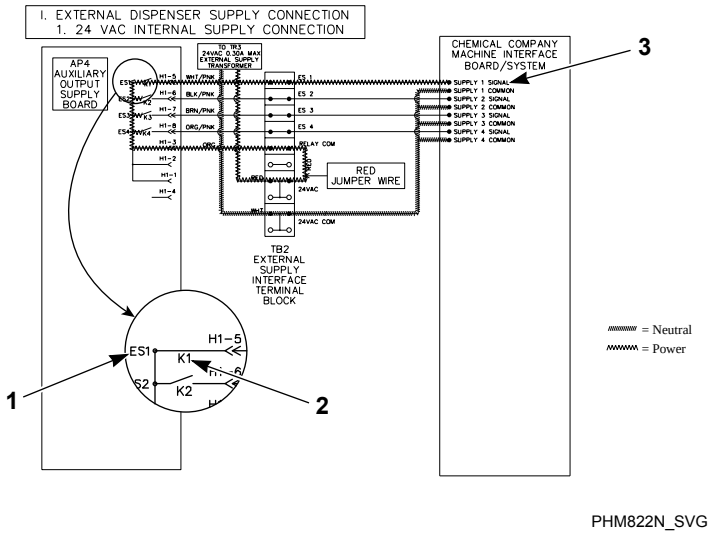

1. Fuente de alimentación ES1
2. Contacto K1
3. Señal de Suministro 1

Figura 29

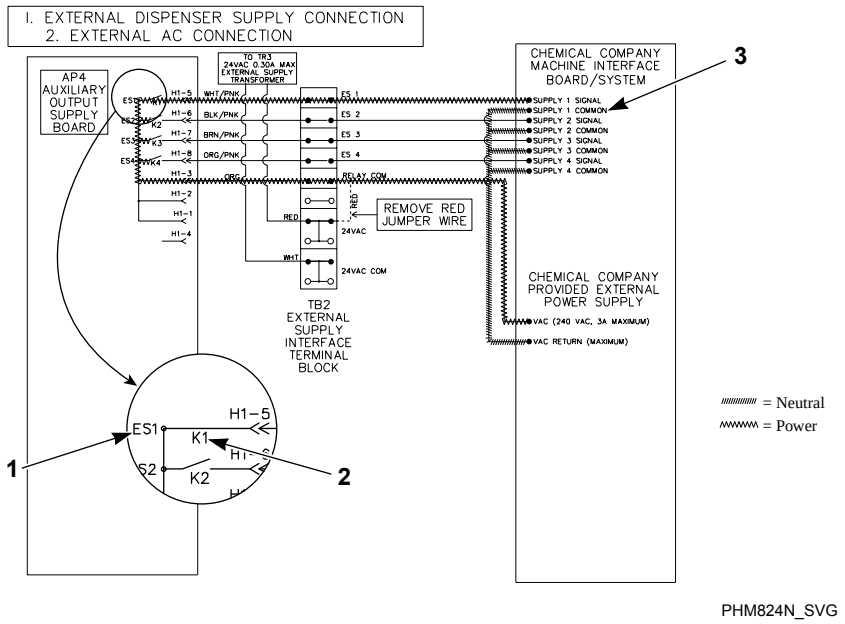

1. Fuente de alimentación ES1
2. Contacto K1
3. Señal de Suministro 1

Figura 30

© Copyright, Alliance Laundry Systems LLC -
- DO NOT COPY or TRANSMIT

Operación

Instrucciones de funcionamiento para el control UniLinc

1. Verifique que se visualice la pantalla del menú del ciclo.

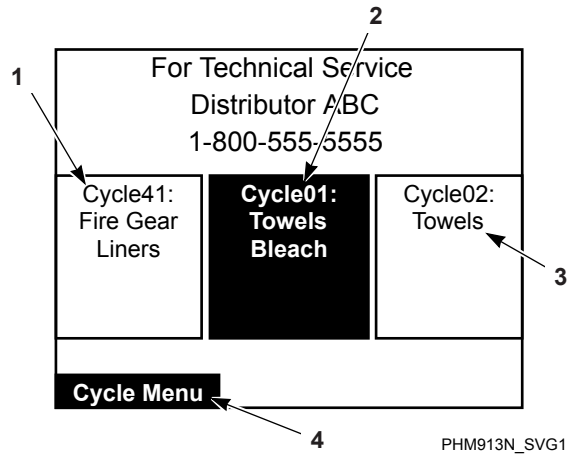

1. Ciclo41: Forros de equipo de incendio
2. Ciclo01: Toallas Blanquear
3. Ciclo02: Toallas
4. Menú de ciclos

Figura 31

2. Haga girar la manija de la puerta en el sentido de las agujas del reloj y abra la puerta.

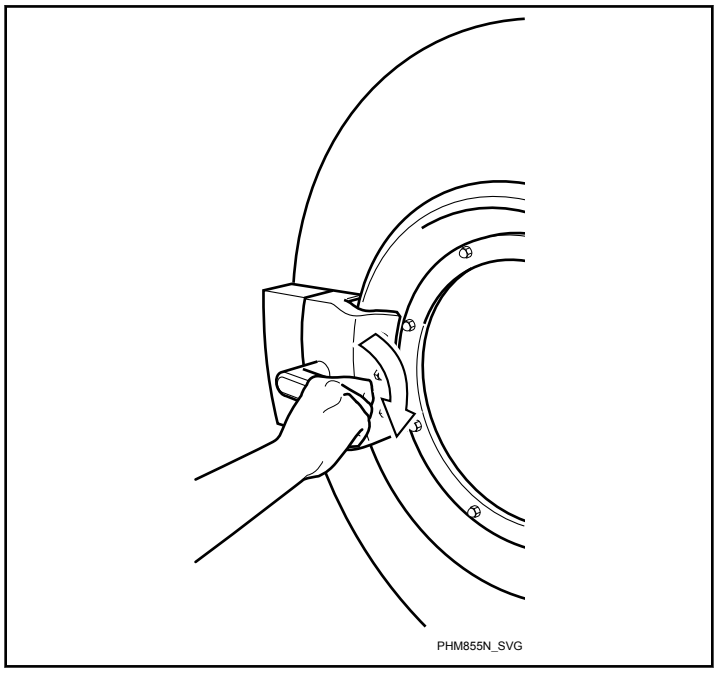

Figura 32

3. Cargue hasta la capacidad siempre que sea posible. NO LA SOBRECARGUE.

Una carga inferior puede provocar condiciones de desequilibrio que pueden acortar la vida de la máquina.

PRECAUCIÓN

Tenga cuidado cerca de la puerta abierta, especialmente cuando se carga desde un nivel abajo de la puerta. El impacto con los bordes de la puerta puede ocasionar lesiones personales.

SW025

PRECAUCIÓN

No se puede extraer agua de elementos con respaldo de caucho. Para evitar daños a la máquina por causa de condiciones de desbalanceo, no utilice un paso de giro (extracción) cuando lave artículos con respaldo de caucho. La garantía resultará anulada.

W880

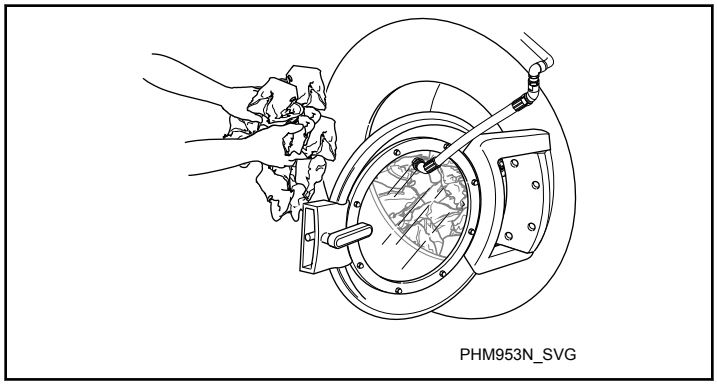

Figura 33

NOTA: Cuando lave artículos que pudieran desintegrarse o fragmentarse, como trapeadores o esponjas, utilice redes para lavadora para evitar que se tape el desagüe.

IMPORTANTE: Para evitar situaciones de desequilibrio de la carga, desgaste o daño prematuro en la máquina cuando utiliza mallas de lavandería, use varias mallas pequeñas en una carga.

4. Cierre la puerta haciendo girar la manija en el sentido contrario a las agujas del reloj. Consulte la *Figura 34* .

© Copyright, Alliance Laundry Systems LLC -
- DO NOT COPY or TRANSMIT

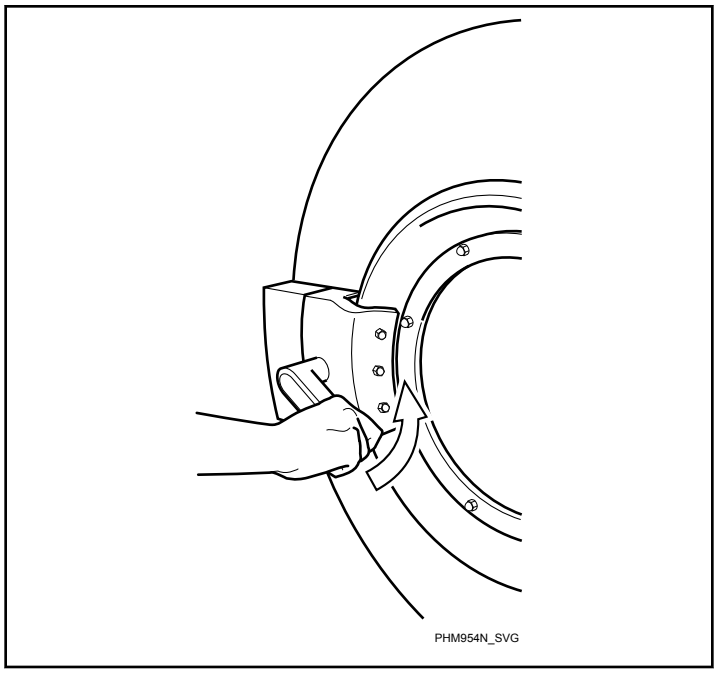

Figura 34

5. Si está equipada con un distribuidor de suministros opcional, ponga los suministros secos en los recipientes del compartimiento del distribuidor de suministros antes del inicio de cada ciclo.

Los suministros líquidos se pueden inyectar directamente en el dispensador de suministros por medio de un sistema externo de suministro de productos químicos.

NOTA: Los recipientes del surtidor no deben quitarse cuando se conecte un sistema de suministro externo de productos químicos a la máquina.

6. Presione las teclas ◄ o ► para seleccionar el ciclo de lavado deseado.
7. Presione START/ENTER para iniciar el ciclo seleccionado.

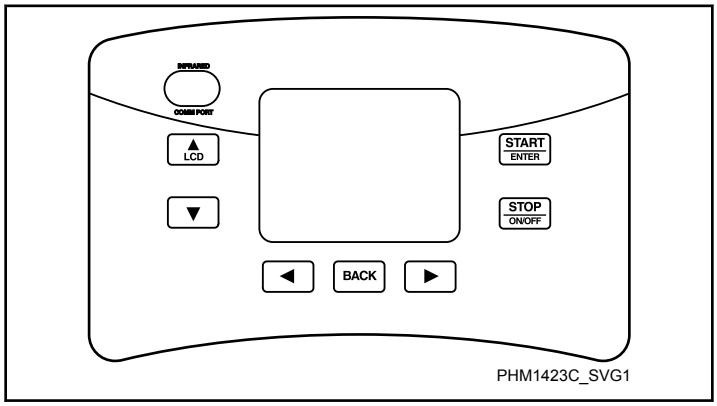

Figura 35

A medida que avanza el ciclo, la pantalla mostrará un resumen del ciclo que se está ejecutando.

Para iniciar el ciclo en cualquier fase que no sea la primera, pulse la tecla START/ENTER para avanzar por el ciclo hasta el punto de inicio deseado. Consulte el **Manual de programación** para obtener información sobre cómo desactivar la opción de avance rápido [Rapid Advance].

Si la puerta está abierta, la pantalla indicará que la puerta debe cerrarse. Consulte la *Figura 36* .

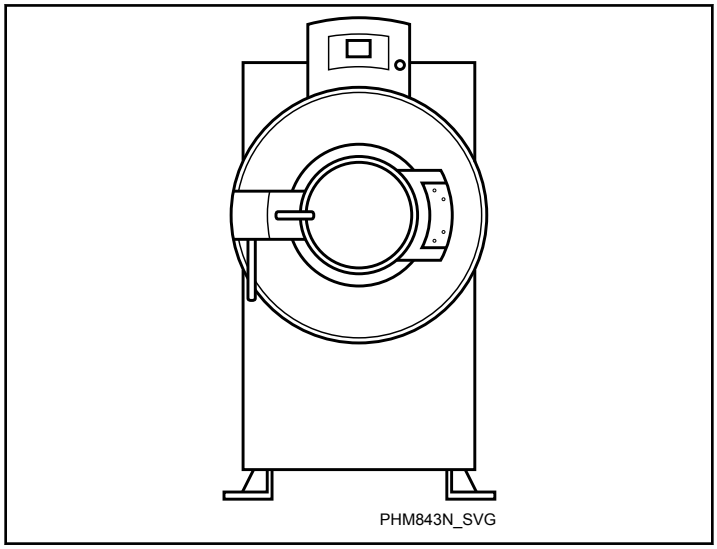

Figura 36

8. Cierre la puerta para iniciar el ciclo o presione la tecla BACK para volver al menú del ciclo [Cycle Menu]. El ciclo continuará hasta que termine. Luego la pantalla mostrará que la puerta está lista para abrirse.

NOTA: Dado que la máquina DEBE desaguar y equilibrarse durante el paso de desagüe antes de que pueda centrifugar, el control solamente permitirá Rapid Advance [Avance rápido] hacia un paso de desagüe que tenga lugar antes de un paso de centrifugación o un paso de centrifugación con enjuague de rociado.

9. El botón de parada de emergencia (consulte *Figura 37*) debe ser presionado para poner fin a la operación de la máquina cuando se presente cualquier condición de inseguridad durante la operación de la misma.
   a. Presione el botón rojo de parada de emergencia para detener toda actividad.
   b. Para reiniciar la máquina, hale el botón de parada de emergencia rojo y pulse START en el teclado.

NOTA: La activación del botón de parada de emergencia detiene todas las funciones del circuito de control de la máquina, pero NO corta la corriente eléctrica a la misma.

© Copyright, Alliance Laundry Systems LLC -
- DO NOT COPY or TRANSMIT

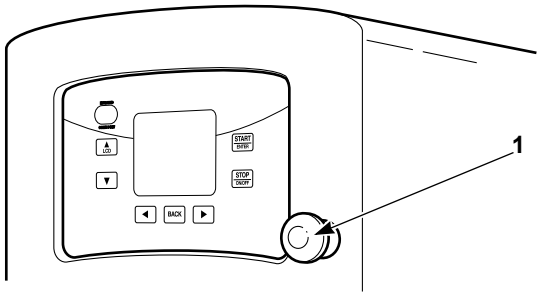

1. Botón de parada de emergencia

Figura 37

Rutina de agitación

ADVERTENCIA

NUNCA introduzca las manos ni objetos en la canasta antes de que se haya detenido por completo. Hacerlo podría ocasionar heridas graves

SW012

Se ha programado un paso de agitación al final de cada ciclo y esto ayudará a evitar que la ropa se enrede.

El tiempo de agitación se fija en la fábrica para que agite por 40 segundos. Consulte el **Manual de programación** para desactivar o cambiar el tiempo de agitación.

Función de avance intermitente de la canasta (modelos de 160 libras solamente)

Con la puerta abierta y el control en Cycle Menu (menú del ciclo), presione y MANTENGA ambos botones de movimiento intermitente con las dos manos. Se oirá una serie de pitidos altos, indicando que la opción de movimiento intermitente de la canasta va a comenzar.

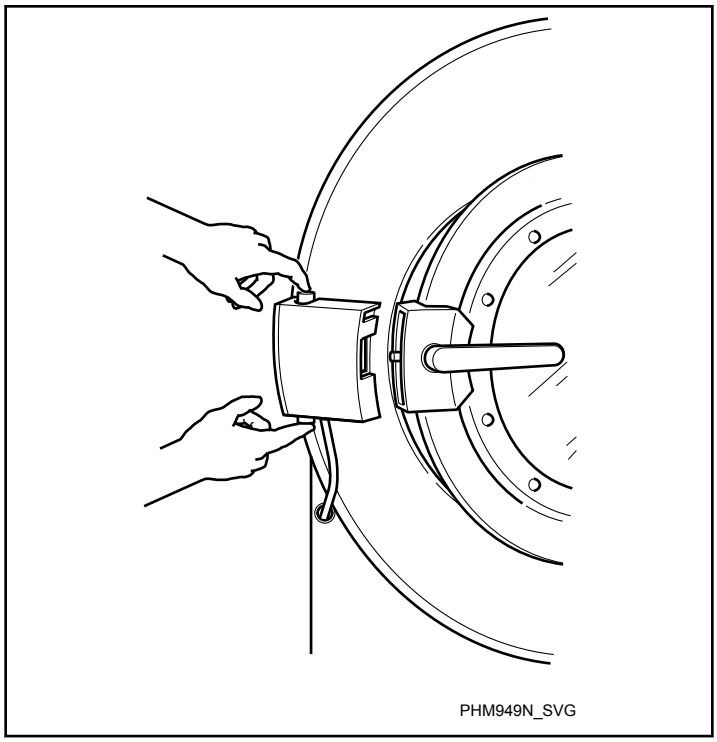

Figura 38

Esta función se desactiva cuando la puerta de carga está cerrada y los botones de movimiento intermitente no se pulsan.

ADVERTENCIA

Para evitar lesiones personales, NO meta las manos en la canasta mientras está girando. Mantenga a todo el personal a una distancia segura de la máquina durante el uso de la función de Movimiento a pasos de la canasta.

W641

© Copyright, Alliance Laundry Systems LLC -
- DO NOT COPY or TRANSMIT

Instrucciones de funcionamiento para el control M30

1. Verifique que se visualice un número de ciclo.

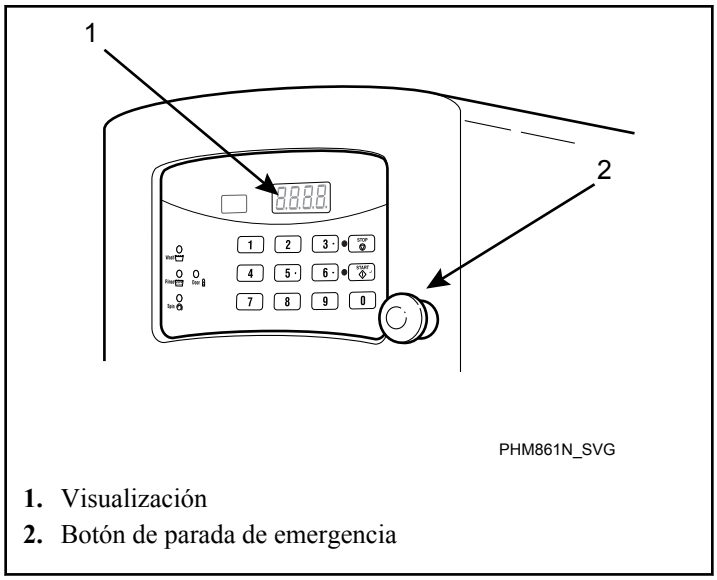

1. Visualización
2. Botón de parada de emergencia

Figura 39

2. Gire el asidero de la puerta en el sentido de las agujas del reloj, y tire de la puerta hacia la izquierda para abrirla. Consulte la *Figura 40* .

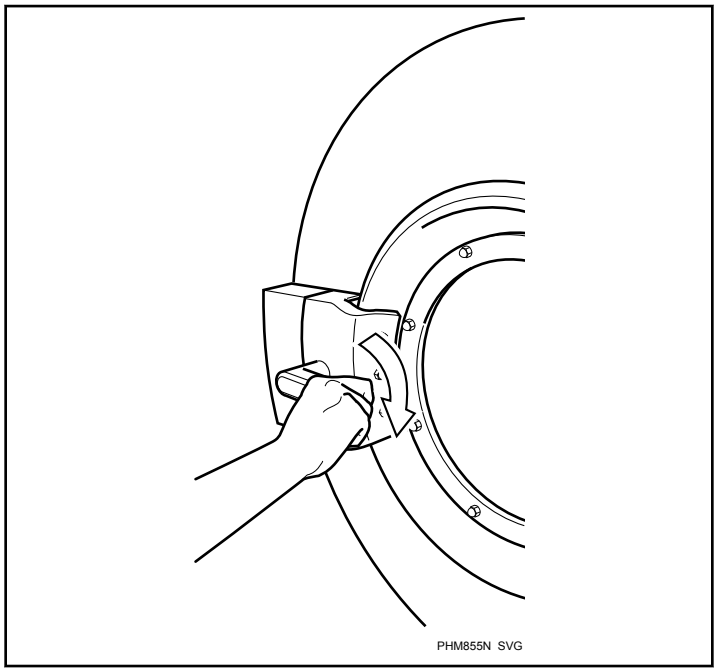

Figura 40

3. Cargue hasta la capacidad siempre que sea posible. NO LA SOBRECARGUE

Una carga inferior puede provocar condiciones de desequilibrio que pueden acortar la vida de la máquina.

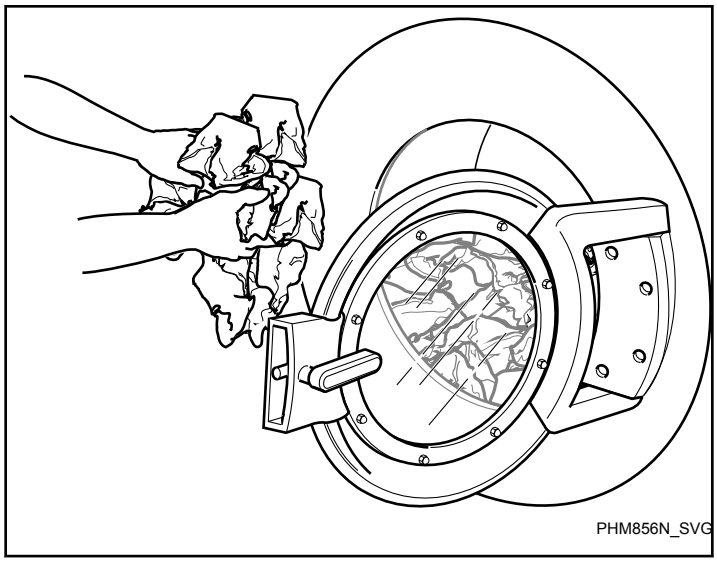

Figura 41

PRECAUCIÓN

Tenga cuidado cerca de la puerta abierta, especialmente cuando se carga desde un nivel abajo de la puerta. El impacto con los bordes de la puerta puede ocasionar lesiones personales.

SW025

NOTA: Cuando lave artículos que pudieran desintegrarse o fragmentarse, como trapeadores o esponjas, utilice redes para lavadora para evitar que se tape el desagüe.

IMPORTANTE: Para evitar situaciones de desequilibrio de la carga, desgaste o daño prematuro en la máquina cuando utiliza mallas de lavandería, use varias mallas pequeñas en una carga.

4. Cierre la puerta haciendo girar la manija en el sentido contrario a las agujas del reloj. Consulte la *Figura 42* .

© Copyright, Alliance Laundry Systems LLC -
- DO NOT COPY or TRANSMIT

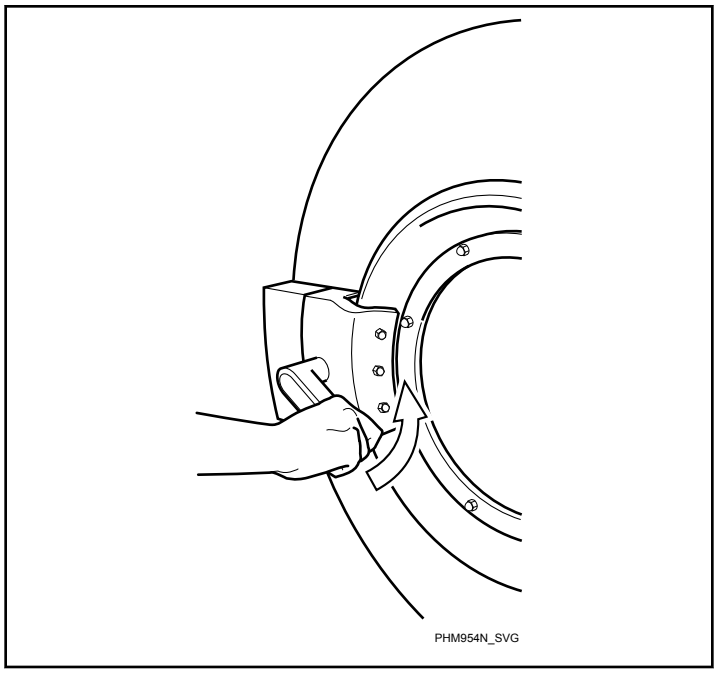

Figura 42

5. Si está equipada con un distribuidor de suministros opcional, ponga los suministros secos en los recipientes del compartimiento del distribuidor de suministros antes del inicio de cada ciclo.

Los suministros líquidos se pueden inyectar directamente en el surtidor por medio de un sistema externo de suministro de productos químicos.

NOTA: Los recipientes del surtidor no deben quitarse cuando se conecte un sistema de suministro externo de productos químicos a la máquina.

6. Presione el teclado numérico para seleccionar el ciclo de lavado deseado. Consulte *Tabla 36* .

© Copyright, Alliance Laundry Systems LLC -
- DO NOT COPY or TRANSMIT

Número de ciclo	Nombre del ciclo
1	Suciedad baja planchado permanente
2	Poco sucia
3	Suciedad media planchado permanente
4	Suciedad media
5	Suciedad alta planchado permanente
6	Muy sucia
7	Trapos
8	Recuperar
9	Ropa delicada
10	90°C
11	60°C
12	40°C
13	Planchado permanente 90°C
14	Planchado permanente 60° C
15	Planchado permanente 40° C
16	Planchado permanente 70° C
17	Suave 50 °C
18	Suave 30°C
19	Sobre medidas núm. #1
20	Sobre medidas núm. 2
21	Sobre medidas núm. 3
22	Sobre medidas núm. 4
23	Sobre medidas núm. 5
24	Sobre medidas núm. 6
25	Sobre medidas núm. 7
26	Sobre medidas núm. 8
27	Sobre medidas núm. 9
28	Sobre medidas núm. 10
29	Sobre medidas núm. 11
30	Sobre medidas núm. 12

Tabla 36

PRECAUCIÓN

No se puede extraer agua de elementos con respaldo de caucho. Para evitar daños a la máquina por causa de condiciones de desbalanceo, no utilice un paso de giro (extracción) cuando lave artículos con respaldo de caucho. La garantía resultará anulada.

W880

7. Pulse la tecla de START (Arranque) para empezar el ciclo deseado.

A medida que el ciclo continúa, la pantalla mostrará la cuenta regresiva del tiempo restante en el ciclo.

Para comenzar el ciclo en cualquier paso que no sea el primero, oprima la tecla START (Arranque) para avanzar a través del ciclo hasta el punto inicial deseado. Consulte el **Manual de programación** para información sobre cómo desactivar la opción de avance rápido.

Si la puerta está abierta, la pantalla indicará que la puerta debe cerrarse y bloquearse.

8. Cierre la puerta para comenzar un ciclo.

El ciclo continuará hasta que termine. Luego la pantalla mostrará que la puerta está lista para desbloquearse y abrirse.

NOTA: Dado que la máquina DEBE desaguar y equilibrarse durante el paso de desagüe antes de que pueda centrifugar, el control solamente permitirá Rapid Advance [Avance rápido] hacia un paso de desagüe que tenga lugar antes de un paso de centrifugación o un paso de centrifugación con enjuague de rociado.

9. El botón de parada de emergencia (consulte *Figura 39*) debe ser presionado para poner fin a la operación de la máquina cuando se presente cualquier condición de inseguridad durante la operación de la misma.

a. Presione el botón rojo de parada de emergencia para detener toda actividad.

b. Para reiniciar la máquina, hale el botón de parada de emergencia rojo y pulse START en el teclado.

NOTA: La activación del botón de parada de emergencia detiene todas las funciones del circuito de control de la máquina, pero NO corta la corriente eléctrica a la misma.

© Copyright, Alliance Laundry Systems LLC -
- DO NOT COPY or TRANSMIT

Rutina de agitación

ADVERTENCIA

NUNCA introduzca las manos ni objetos en la canasta antes de que se haya detenido por completo. Hacerlo podría ocasionar heridas graves

SW012

Se ha programado un paso de agitación al final de cada ciclo y esto ayudará a evitar que la ropa se enrede.

El tiempo de agitación está fijado en la fábrica para agitar por 32 segundos.

© Copyright, Alliance Laundry Systems LLC -
- DO NOT COPY or TRANSMIT

Inicio

Rotación de la canasta

Cuando se complete la instalación, haga funcionar la máquina con un ciclo de prueba y compruebe que la rotación de la canasta sea en el sentido contrario al de las agujas del reloj en el paso de centrifugación.

1. Si la rotación no es en el sentido contrario al de las agujas del reloj, desconecte la alimentación eléctrica a la máquina.
2. Haga que un electricista calificado invierta en el motor dos cables cualesquiera del motor.

Operación del interruptor de estabilidad de seguridad

Después de que la máquina se haya instalado correctamente, se debe verificar el funcionamiento del interruptor de estabilidad de seguridad.

1. Localice el interruptor de color verde de la parte posterior, al lado izquierdo del marco.
2. Coloque un imán grande por encima del interruptor de bola normalmente cerrado, para verificar el funcionamiento del interruptor.

   IMPORTANTE: Las máquinas se fabrican con un interruptor de bola cerrado normalmente y no deben necesitar ningún tipo de ajuste. Para evitar desconexiones incómodas, la máquina debe estar nivelada con un valor sumado de 3/8 de pulgada (9,5 mm) de delante a atrás y de derecha a izquierda con respecto al suelo. Si el interruptor se salta, compruebe si la máquina está nivelada y luego si el mortero es deficiente y si hay pernos de anclaje rotos. NO PONGA EN DERIVACIÓN EL INTERRUPTOR DE SEGURIDAD. Póngase en contacto con un técnico de servicio calificado para obtener asistencia adicional.

© Copyright, Alliance Laundry Systems LLC -
- DO NOT COPY or TRANSMIT

Mantenimiento

Mantenimiento

El mantenimiento de rutina aumenta al máximo la eficiencia del funcionamiento y reduce al mínimo el tiempo de inactividad. Los procedimientos de mantenimiento descritos a continuación prolongarán la duración de la máquina y ayudarán a prevenir accidentes.

ADVERTENCIA

Los bordes afilados pueden causar lesiones personales. Utilice gafas de seguridad y guantes, utilice las herramientas adecuadas y proporcionar iluminación al manipular las piezas de chapa metálica.

W366R1

PRECAUCIÓN

Vuelva a colocar todos los paneles que se retiren para efectuar los procedimientos de servicio y mantenimiento. No haga funcionar la máquina si faltan protecciones o piezas, o con piezas dañadas. No puentee ningún dispositivo de seguridad.

SW019

Siga los códigos locales para obtener consejo apropiado sobre el lavado de prendas infectadas.

En los modelos con Control UniLinc, las listas de comprobación de mantenimiento también aparecen en el control. Presione BACK para entrar a Service Schedule Menu (Menú de programación de servicios). Consulte la *Figura 43* .

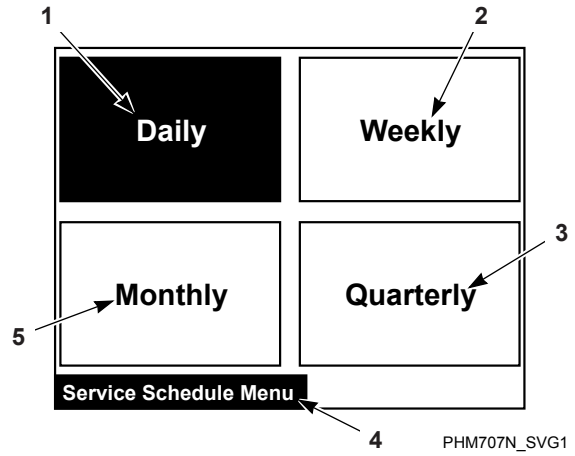

1. Diariamente
2. Semanalmente
3. Mensualmente
4. Trimestralmente
5. Menú de Programación del Servicio

Figura 43

Presione BACK del Cycle Menu [Menú de ciclos] para entrar a Service Menu [Menú de servicios]. El Service Menu proporciona al usuario una lista cronológica de recordatorio de servicios. La lista está dividida en “DIARIAMENTE”, “SEMANALMENTE”, “MENSUALMENTE” and “TRIMESTRALMENTE”.

Los siguientes procedimientos de mantenimiento se deben realizar con regularidad en los intervalos requeridos.

Diariamente

ADVERTENCIA

No rocíe la máquina con agua. Puede ocasionar cortocircuito y daños graves.

W782

IMPORTANTE: El bloqueo de la puerta debe ser revisado diariamente para garantizar un funcionamiento correcto. Compruebe también que las calcomanías de seguridad e instrucciones se encuentren en la máquina. Cualquier calcomanía de instrucción de seguridad que falte o sea ilegible debe ser reemplazada inmediatamente.

© Copyright, Alliance Laundry Systems LLC -
- DO NOT COPY or TRANSMIT

Comienzo del día

1. Compruebe que la puerta encaja antes de iniciar el funcionamiento:
   a. Trate de arrancar la máquina con la puerta abierta. La máquina no debe arrancar.
   b. Cierre la puerta sin asegurarla y arranque la máquina. La máquina no debe arrancar.
   c. Intente abrir la puerta mientras se realiza el ciclo. La puerta no debe abrirse.

Si la cerradura y el bloqueo de la puerta no funcionan correctamente, desconecte la energía y llame a un técnico de servicio.

IMPORTANTE: Se debe comprobar diariamente la cerradura de la puerta para asegurarse de que funcione bien. Revise también si están en la máquina todas los autoadhesivos de seguridad y de instrucciones. Remplácelas según se necesite.

2. Inspeccione las conexiones de la manguera de la válvula de entrada de agua en la parte posterior de la máquina en busca de fugas.
3. Inspeccione las conexiones de la manguera de vapor en busca de fugas (en su caso).
4. Inspeccione todas las entradas, líneas y conexiones de sustancias químicas en busca de fugas.

ADVERTENCIA

Para reducir el riesgo de descargas eléctricas, lesiones graves o la muerte, desconecte la alimentación eléctrica de la lavadora-centrifugadora antes de examinar el cableado.

W636

5. Verifique que el aislamiento esté intacto en todos los cables externos y que todas las conexiones estén aseguradas. Si hay evidencia de cables pelados, llame a un técnico de servicio.

Final el día

1. Limpie el filtro de la transmisión del CA (donde corresponda):
   a. Quite la tapa de plástico externa que contiene el filtro.
   b. Quite el filtro de espuma de la tapa.
   c. Lave el filtro con agua templada y deje que se seque al aire. Se puede limpiar el filtro con una aspiradora.

IMPORTANTE: La tapa del módulo de control y la caja de mando y el filtro del ventilador deben estar en su sitio para que el ventilador enfríe de forma apropiada el mando inversor de CA y el control de la parte del frente. De no observar esta advertencia se anulará la garantía y se podrían ocasionar reparaciones costosas del mando del inversor de CA o el remplazo del control delantero.

2. Limpie la empaquetadura de la puerta de residuos de detergente y de cualquier cuerpo extraño.
3. Limpie el distribuidor de suministro automático y la tapa (donde corresponda) por fuera y por dentro con un detergente suave. Enjuague con agua limpia.
4. Limpie los paneles superior, delantero y laterales de la máquina con detergente suave. Enjuague con agua limpia.

NOTA: Descargue pronto la máquina después de cada ciclo completo para evitar la acumulación de humedad. Deje abierta la puerta de carga al final de cada ciclo completo para dejar que se evapore la humedad.

Semanalmente

Inspeccione la máquina en busca de fugas.

a. Inicie un ciclo sin carga para llenar la máquina.
b. Verifique que la puerta y la empaquetadura de la puerta no presenten fugas.
c. Verifique que la válvula de desagüe esté funcionando y que el sistema de desagüe no tenga obstrucciones. Si no hay fugas de agua durante el segmento de prelavado, la válvula de desagüe está cerrada y funcionando correctamente.

Mensualmente

NOTA: Desconecte la energía de la máquina en su origen mismo antes de realizar los procedimientos de mantenimiento mensuales.

1. Limpie las aletas de la transmisión del CA (donde corresponda):
2. Cada mes O después de 200 horas de funcionamiento, lubrique los rodamientos (localice la calcomanía de lubricación de los cojinetes en la parte trasera del lado izquierdo de la máquina, vista desde el frente.)

La grasa debe tener las siguientes características:

- NLGI Grado 2
- A base de litio
- Insoluble en agua
- Antiherrumbre
- Antioxidante
- Mecánicamente estable

La grasa debe tener una viscosidad adecuada con una de las clasificaciones siguientes:

- ISO VG 150 (135–165 cSt at 40°C [709–871 SUS at 100°F])
- ISO VG 220 (198-242 cSt at 40°C [1047-1283 SUS at 100°F])
- También es aceptable una clasificación SAE 40 siempre que los valores de cSt o SUS se encuentren dentro de los intervalos especificados.

© Copyright, Alliance Laundry Systems LLC -
- DO NOT COPY or TRANSMIT

Bombee la pistola de grasa lentamente, permitiendo solamente 2 bombeos.

3. Use los siguientes procedimientos para determinar si es necesario reemplazar o ajustar las correas en V. En cualquier caso, llame a un técnico calificado.
   a. Revise la correa en V en busca de desgaste desparejo y bordes desgastados. Las correas no deben estar torcidas y deben estar totalmente asentadas sobre las poleas.
   b. Después de desconectar la corriente de la máquina y retirar todos los paneles necesarios para acceder a la correa de transmisión, siga uno de los métodos siguientes para verificar que las correas en V están bien tensionadas.

      NOTA: La polea de la cesta debe rotarse tres (3) vueltas completas antes de evaluar la tensión de la correa después de cada ajuste.

      - **Calibrador de frecuencia** Apriete la tuerca superior del cáncamo hasta que se obtenga la frecuencia correcta (consulte *Tabla 37*) a la mitad del recorrido. Apriete la contratuerca al soporte de resorte a 20.6 ± 2 pies/lb. Consulte la *Figura 44* .

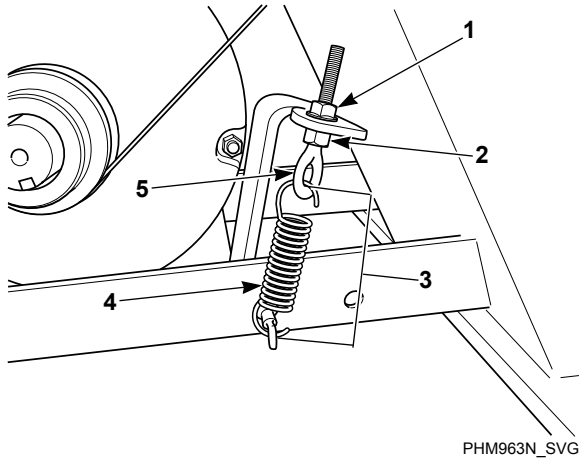

1. Tuerca superior
2. Contratuerca
3. Longitud del resorte
4. Resorte
5. Perno con ojal

Figura 44

      - **Medidor de tensión.** Ajuste la tuerca superior del perno de anilla hasta que el medidor de la correa apropiado (consulte la *Tabla 37*) llegue a la mitad del vano. Aplique un par de apriete a la contratuerca para que suelte el soporte a 20,6 ± 2 ft-lb. Consulte la *Figura 44* .
      - **Longitud del resorte.** Ajuste la tuerca superior del perno de anilla hasta que el resorte mida 103 mm [3 15/16 pulgadas] (modelos de 45-65 libras) o (modelos de 85-160 libras) entre los ganchos. Ajuste la contratuerca al soporte de resorte a 20,6 ± 2 ft-lb. Consulte la *Figura 44*
      - **Mantenga la tensión durante la remoción de la correa.** Si se obtiene la tensión adecuada, fije con cinta la contratuerca en su sitio y afloje la tuerca superior del cáncamo para soltar la correa. Remplace la correa y vuelva a apretar la tuerca superior del cáncamo hasta la posición de la contratuerca. Consulte la *Figura 44* .

      IMPORTANTE: Todas las uniones de par de apriete deben permanecer secas (sin lubricación).

   c. Revise la alineación de las poleas para verificar que las correas en V estén bien alineadas. La polea del motor debe estar alineada con el extremo del eje del motor para alinear las correas, en los modelos de 45 a 105 libras. En los modelos de 130 a 165 libras, deslice la polea del motor a lo largo del eje del motor y asegúrela una vez se logre la alineación de la correa sobre la polea.
      1. Instale la correa sobre la polea de la canasta.
      2. Instale la correa sobre la polea del motor.
      3. Coloque la correa en las ranuras de las poleas del motor correspondientes de manera que quede en el centro de la polea. La correa debe estar centrada en la polea de la cesta dentro de las 2,3 mm [0,09 pulgadas].
4. Revise si hay fugas o señales visibles de deterioro en la manguera de rebosamiento y la manguera de desagüe. Reemplace inmediatamente si hay alguna.
5. Limpie las rejillas del filtro de la manguera de admisión:
   a. Cierre el agua y deje que la válvula se enfríe, si es necesario.
   b. Desatornille la manguera de admisión y quite la rejilla del filtro.
   c. Limpie con agua jabonosa y vuelva a instalar. Reemplace si está desgastada o dañada.
6. Apriete los pernos de anclaje, si es necesario.
7. Use una aspiradora para limpiar la pelusa del motor.
8. Limpiar el interior de la máquina, frotándola con un paño o una esponja empapada en agua. Utilice aire comprimido para limpiar los residuos entre el caparazón y la canasta dirigiéndolo a través de las perforaciones de la canasta.
9. Use aire comprimido para asegurarse de que todos los componentes eléctricos estén libres de humedad y polvo.
10. Retire los componentes de suministros químicos y revise todas las mangueras de vaciado y las conexiones para ver si hay residuos de productos químicos, fugas o signos visibles de deterioro. Limpie o remplace según se necesite.
11. Si es del caso, revise si hay fugas o señales visibles de deterioro en las mangueras del dispensador de suministros y las conexiones de las mangueras. Reemplace inmediatamente si hay alguna.
12. Verifique que los puntos de contacto en los terminales y conectores rápidos estén firmes en toda la máquina tirando suavemente de los cables. Vuelva a colocar todos los contactos sueltos.

© Copyright, Alliance Laundry Systems LLC -
- DO NOT COPY or TRANSMIT

Modelos	Frecuencia (Hz)	Tensión de la correa (lb)	Medidor de tensión (N)
45-65	58 ± 2	108 ± 7	481 ± 32
85-105	62 ± 2	183 ± 11	816 ± 52
130-160	52 ± 2	214 ± 16	954 ± 72

Tabla 37

Trimestralmente

NOTA: Desconecte la corriente de la máquina antes de efectuar los procedimientos de mantenimiento anuales.

1. Apriete las bisagras de las puertas y los elementos de fijación, si es necesario.
2. Apriete los pernos de anclaje, si es necesario.
3. Apriete las contratuercas de los pernos de montaje del motor y las contratuercas de los pernos de los rodamientos, si es necesario.
4. Verifique que el protector del motor de desagüe esté en su sitio y asegurado.
5. Compruebe todas las superficies pintadas en busca de metal pelado.
   - Si se ve metal al descubierto, píntelo con imprimador o pintura a base de disolvente.
   - Si aparece óxido, quítelo con papel de lija o productos químicos. Después pinte con imprimador o con pintura a base de disolvente.
6. Limpie el filtro de vapor, donde corresponda.
   a. Cierre el suministro de vapor y deje que la válvula se enfríe.
   b. Desenrosque la tuerca.
   c. Quite el elemento y límpielo.
   d. Vuelva a instalar el elemento y la tuerca.
7. Revise los pernos de montaje de rodamientos para asegurarse de que estén apretados a 357 ± 35 pies-lb.
8. Coloque un imán grande encima del interruptor de bola normalmente cerrado, para verificar el funcionamiento del interruptor de estabilidad de seguridad.

IMPORTANTE: Todas las uniones de par de apriete deben permanecer secas (sin lubricación).

© Copyright, Alliance Laundry Systems LLC -
- DO NOT COPY or TRANSMIT

Cuidado del acero inoxidable

- Elimine la suciedad y la grasa con detergente y agua. Enjuague bien y seque después de lavar.
- Evite el contacto con metales distintos para prevenir la corrosión galvánica cuando están presentes soluciones de sales o ácidas.
- No permita que las soluciones de sales o ácidas se evaporen y se sequen sobre el acero inoxidable. Limpie todos los residuos.
- Frote en la dirección de las líneas de pulido o "grano" del acero inoxidable para evitar rayaduras al usar productos de limpieza abrasivos. Utilice lana de acero inoxidable o cepillos de cerdas no metálicas, blandas. No use lana de acero común o cepillos de acero.
- Si parece que el acero inoxidable se está oxidando, el origen de la oxidación puede ser una parte de hierro o acero que no sea de acero inoxidable, tal como un clavo o un tornillo.
- Retire la decoloración o tinte de calor debido al recalentamiento restregando con un polvo o empleando soluciones químicas especiales.
- No deje las soluciones para esterilizar sobre equipos de acero inoxidable durante períodos prolongados.
- Cuando se utiliza un suministro externo de productos químicos, cerciórese de que no haya sifonamiento de productos químicos cuando la máquina no esté en uso. Los productos químicos altamente concentrados pueden causar daños graves al acero inoxidable y otros componentes dentro de la máquina. Los daños de este tipo no están cubiertos por la garantía del fabricante. Coloque la bomba y la tubería por debajo del punto de inyección de la máquina para evitar sifonamiento de productos químicos en la máquina.

© Copyright, Alliance Laundry Systems LLC -
- DO NOT COPY or TRANSMIT

Cómo desechar la unidad

Cómo desechar la unidad

Este aparato está marcado de acuerdo con la directiva europea 2002/96/CE sobre Desecho de Aparatos Eléctricos y Electrónicos.

Este símbolo en el producto o en su embalaje indica que este producto no se tratará como un desecho doméstico. Consulte la *Figura 45* . En cambio, deberá entregar en el punto de recolección correspondiente para reciclar equipo eléctrico y electrónico. Asegúrese de que este producto se deseche correctamente para ayudar a evitar potenciales consecuencias negativas para el medio ambiente y la salud humana que, si no, podrían producirse por desechar de modo inadecuado este producto. El reciclaje de materiales contribuirá a conservar los recursos naturales. Para obtener información más detallada sobre cómo reciclar este producto, comuníquese con la oficina local de su ciudad para servicios de desechos, o con el proveedor a quien compró el producto.

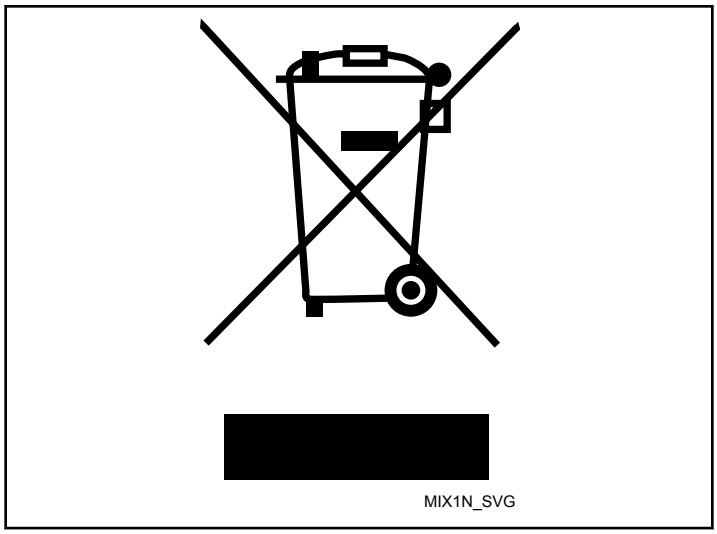

Figura 45

© Copyright, Alliance Laundry Systems LLC -
- DO NOT COPY or TRANSMIT