tel.: 91 366 00 63

Manual de instalación de la “mirubox”

¿Ya tienes tu mirubox? ¡Enhorabuena y bienvenido a mirubee! Si la quieres instalar tú mismo deberás leer este manual **despacito y con mucha atención**.

La mirubox es un medidor de consumo eléctrico para instalaciones domésticas **monofásicas** (dos cables, lo más habitual) que se conecta a internet vía WiFi. Aparte de la cajita blanca hay unos **cables de alimentación** que hay que conectar al cuadro eléctrico de la casa y **dos pinzas** de medición de consumo.

www.elinstaladorelectricidad.es



La **pinza NEGRA** sirve para medir el **consumo general** de la casa, el total. Con la información de esta pinza mirubee

detectará, además del consumo total, el **consumo individual de los principales electrodomésticos de tu casa**. Esto lo hacemos analizando la forma de la señal eléctrica y buscando patrones conocidos (algo parecido a un sistema de reconocimiento de voz). De este modo podrás conocer el consumo desagregado de aparatos como la nevera, lavadora, secadora, lavaplatos, horno, vitrocerámica convencional, calefactor/radiador eléctrico, termo de agua caliente, etc.



www.elinstalador-electricista.es

La **pinza BLANCA** es una "**pinza comodín**". Su instalación es opcional pero recomendamos ponerla en algún "subcircuito de interés" del cuadro eléctrico para medir el consumo de cosas que, por ahora, no podemos detectar con el análisis de la señal. Recomendamos ponerla en el subcircuito de **iluminación** o, alternativamente, en el del aire acondicionado/bomba de calor. También se puede usar la pinza BLANCA para medir la producción de unas **placas fotovoltaicas**.

La instalación en 10 pasos:

1. ¡MUY IMPORTANTE! Antes de manipular el cuadro eléctrico debes tomar unas precauciones básicas pero fundamentales: ponte unos guantes finos y corta la corriente de la protección general de la casa!

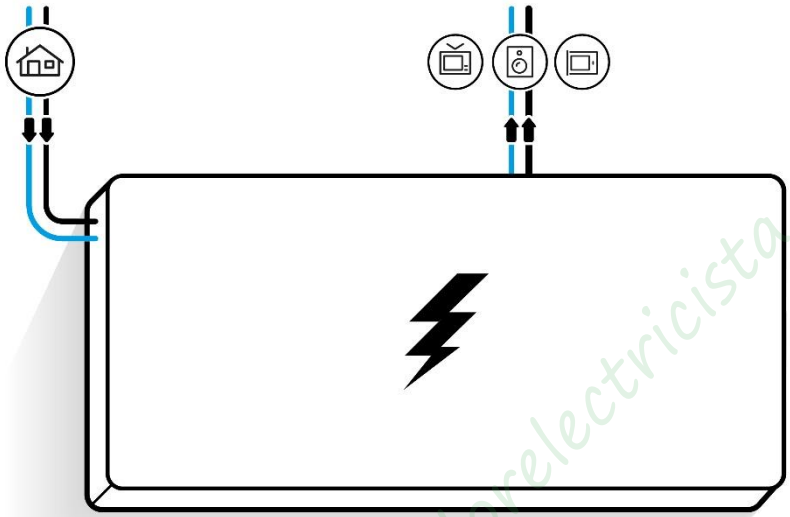

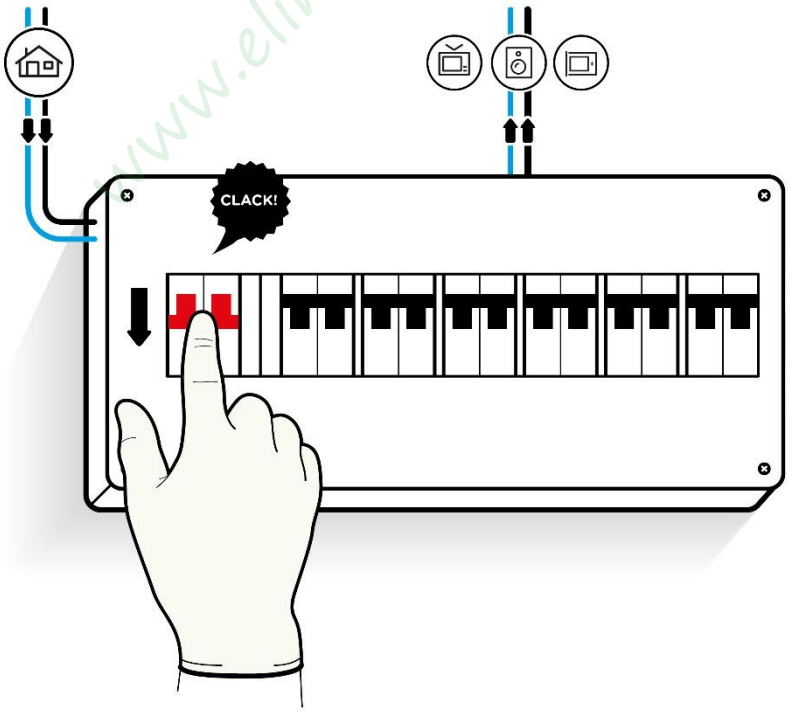

www.elinstaladorelectricista.es

2. Saca la tapa del cuadro eléctrico (normalmente sujeta por unos tornillos).

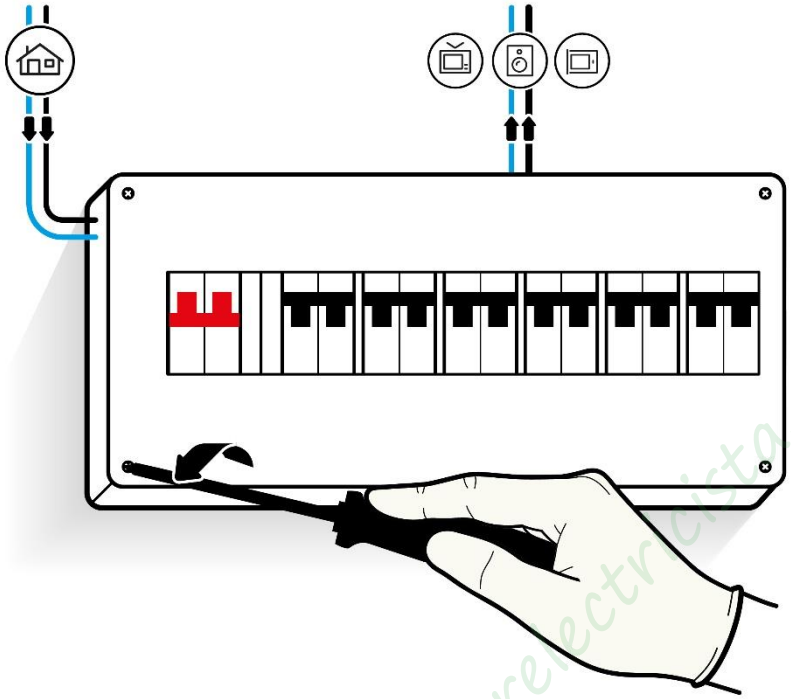

3. Identifica los cables de alimentación principal o general y pon la **pinza NEGRA** en **UNO** de ellos (cualquiera de los dos).

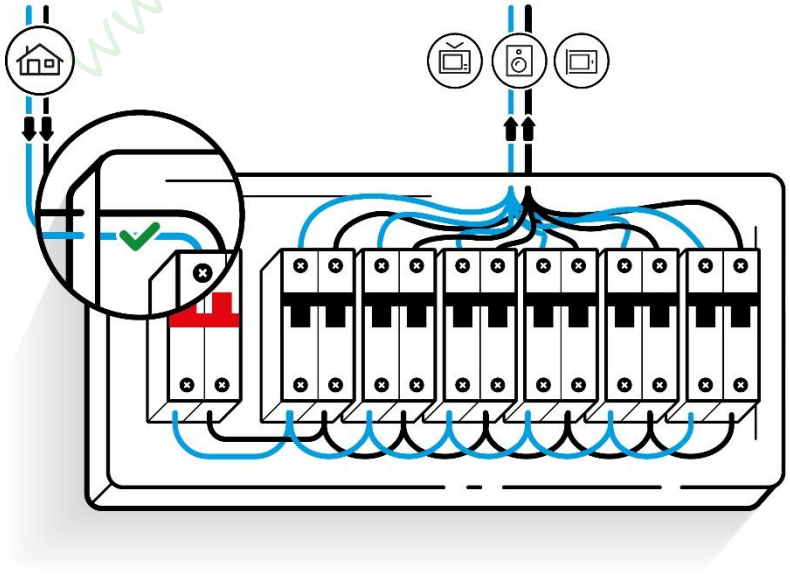

www.elinstaladorelectricista.es

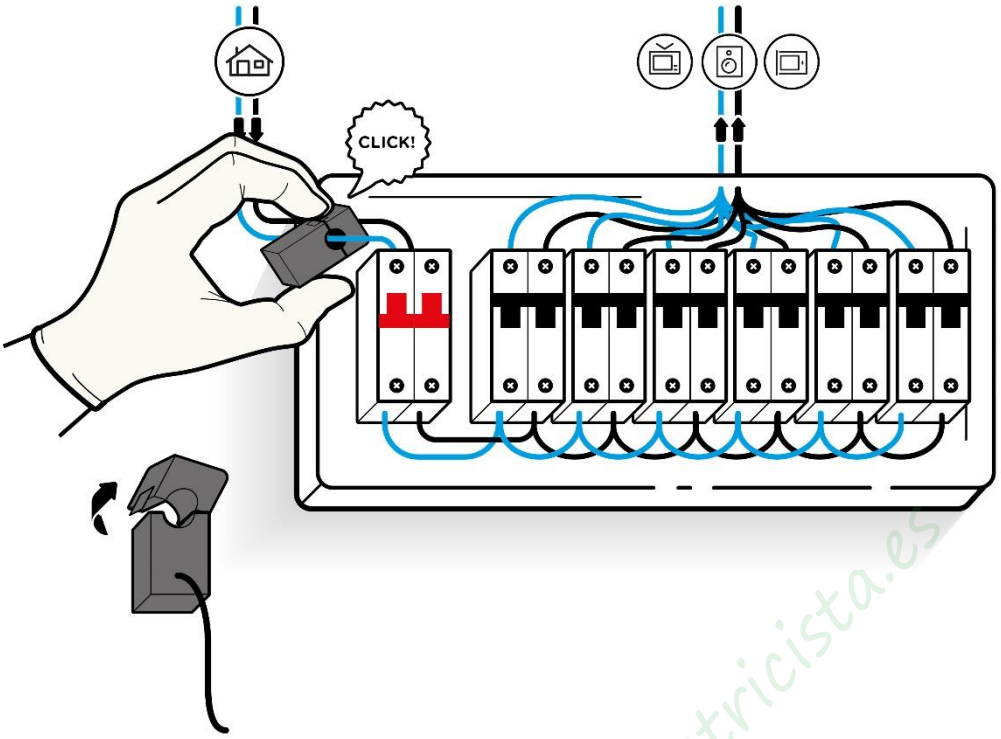

4. Busca el subcircuito de iluminación (o de Aire Acondicionado) y pon la **pinza BLANCA** en uno de sus cables.
   NOTA: Si hay cables por encima y por debajo de la protección del circuito elegido, pon la pinza en los cables que desde la protección "se van" del cuadro eléctrico y "**NO hacen puente**" con otra protección.

www.instalacionelectricista.es

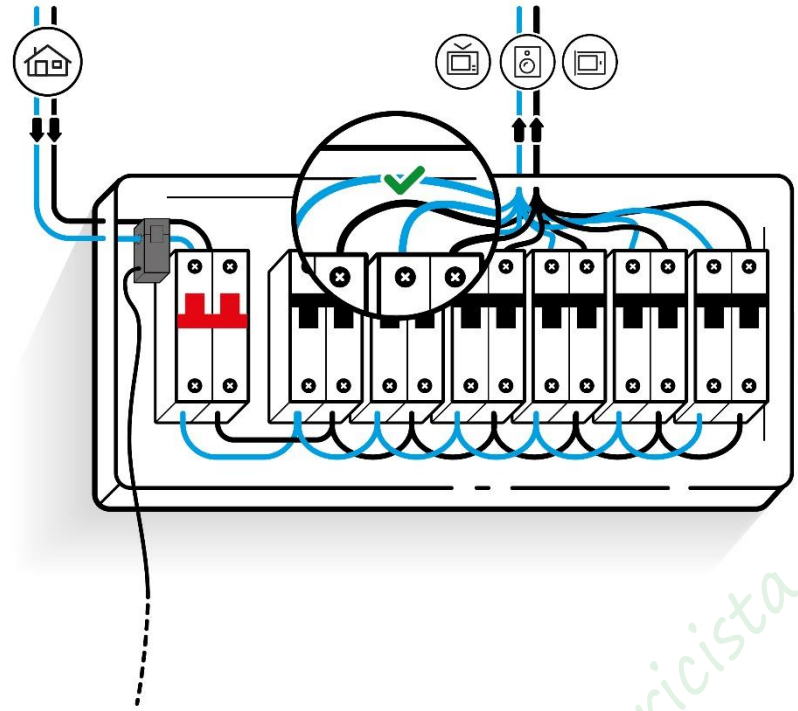

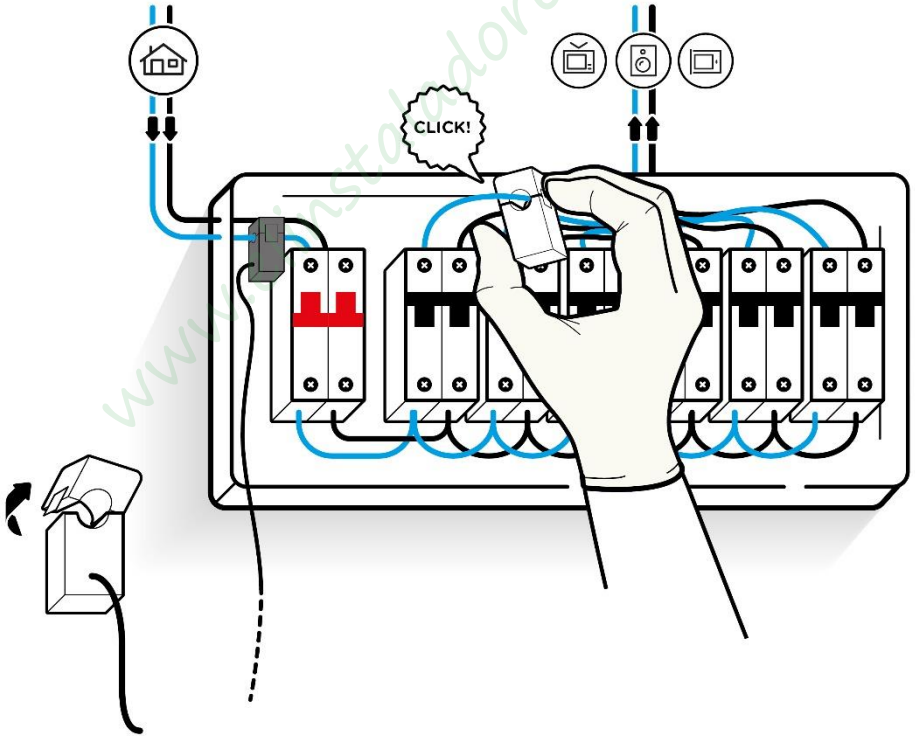

5. Conecta los cables de alimentación al mismo "subcircuito de interés". Para ello tendrás que aflojar un poco los tornillos (bornes) de la protección

correspondiente, introducir las puntas de conexión y volver a apretar los tornillos.

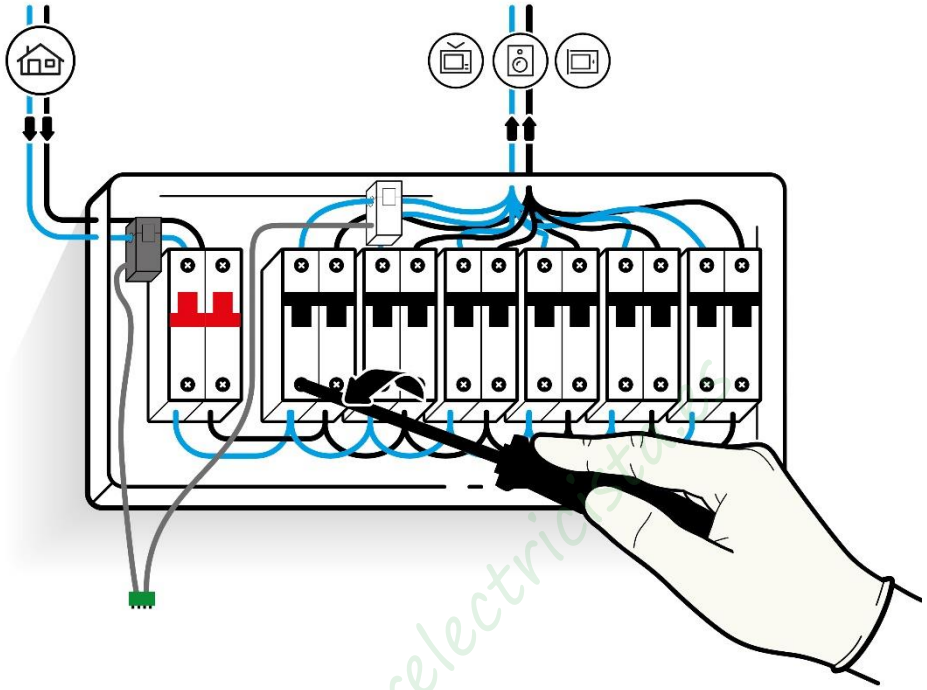

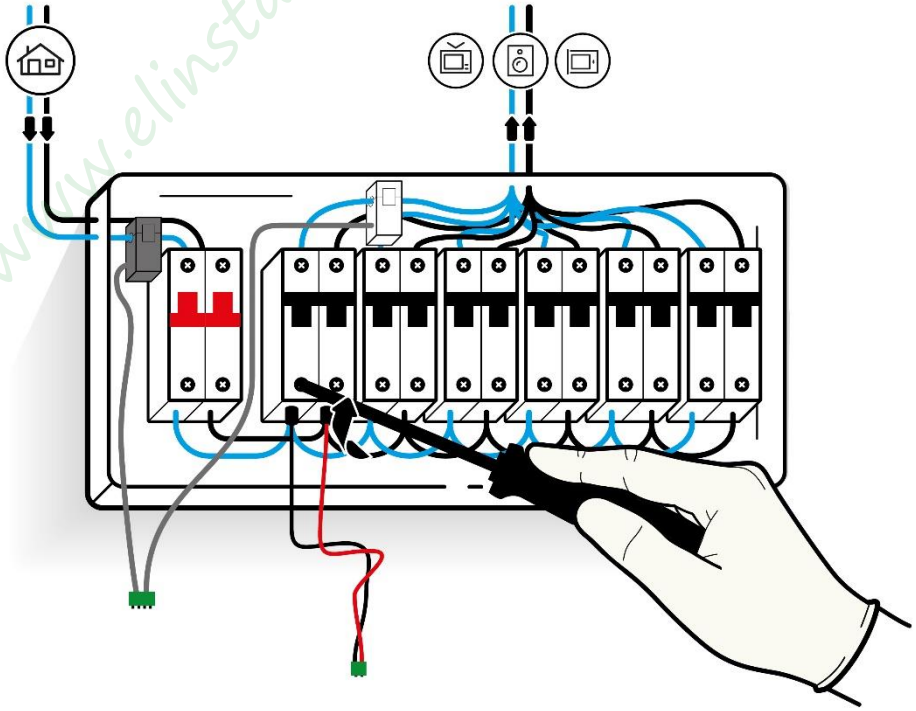

www.elinstaladorelectricista.es

6. Acopla los conectores verdes de las pinzas y la alimentación a la mirubox.

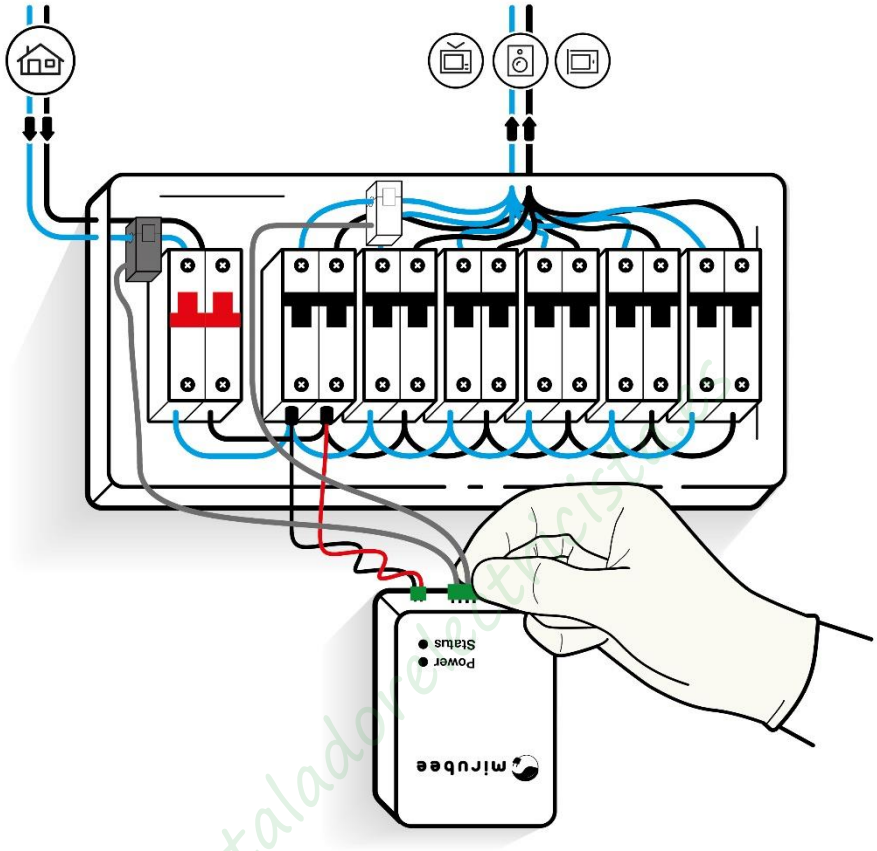

7. Coloca la mirubox donde prefieras junto al cuadro eléctrico (con velcro, cinta de doble cara, etc) y ordena los cables. Es recomendable dejarla fuera del cuadro para evitar problemas de cobertura WiFi.

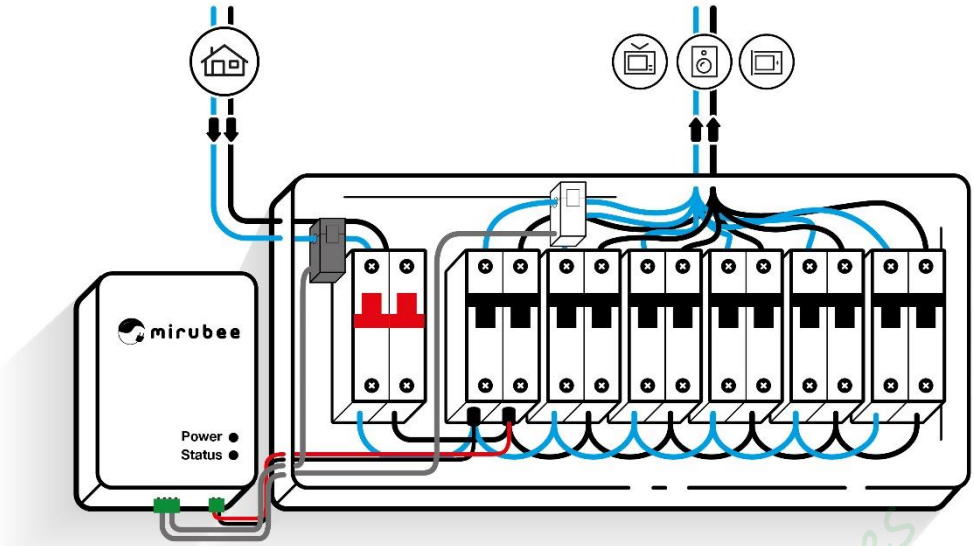

8. Cierra la tapa del cuadro eléctrico.

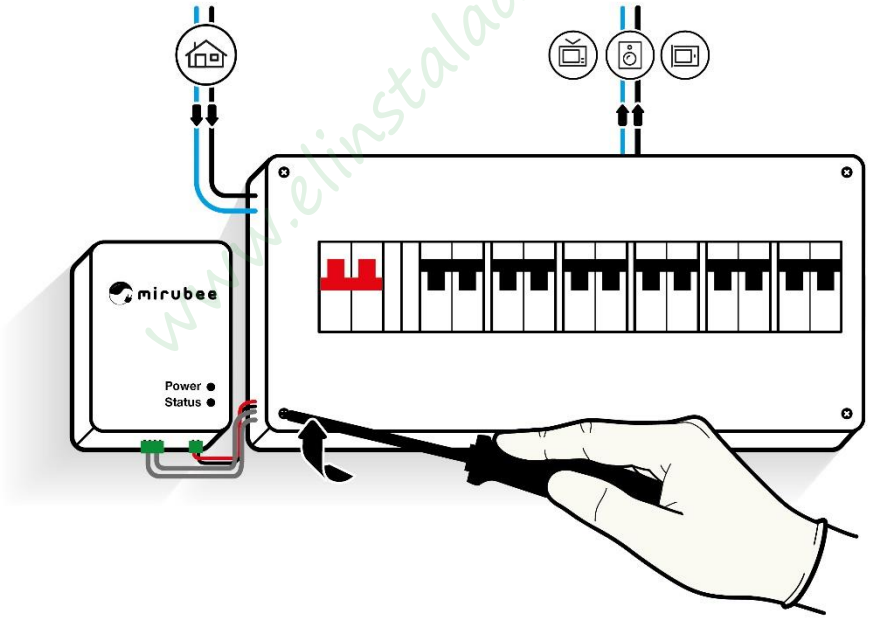

9. Vuelve a dar la electricidad.

www.elinstaladorelectricista.es

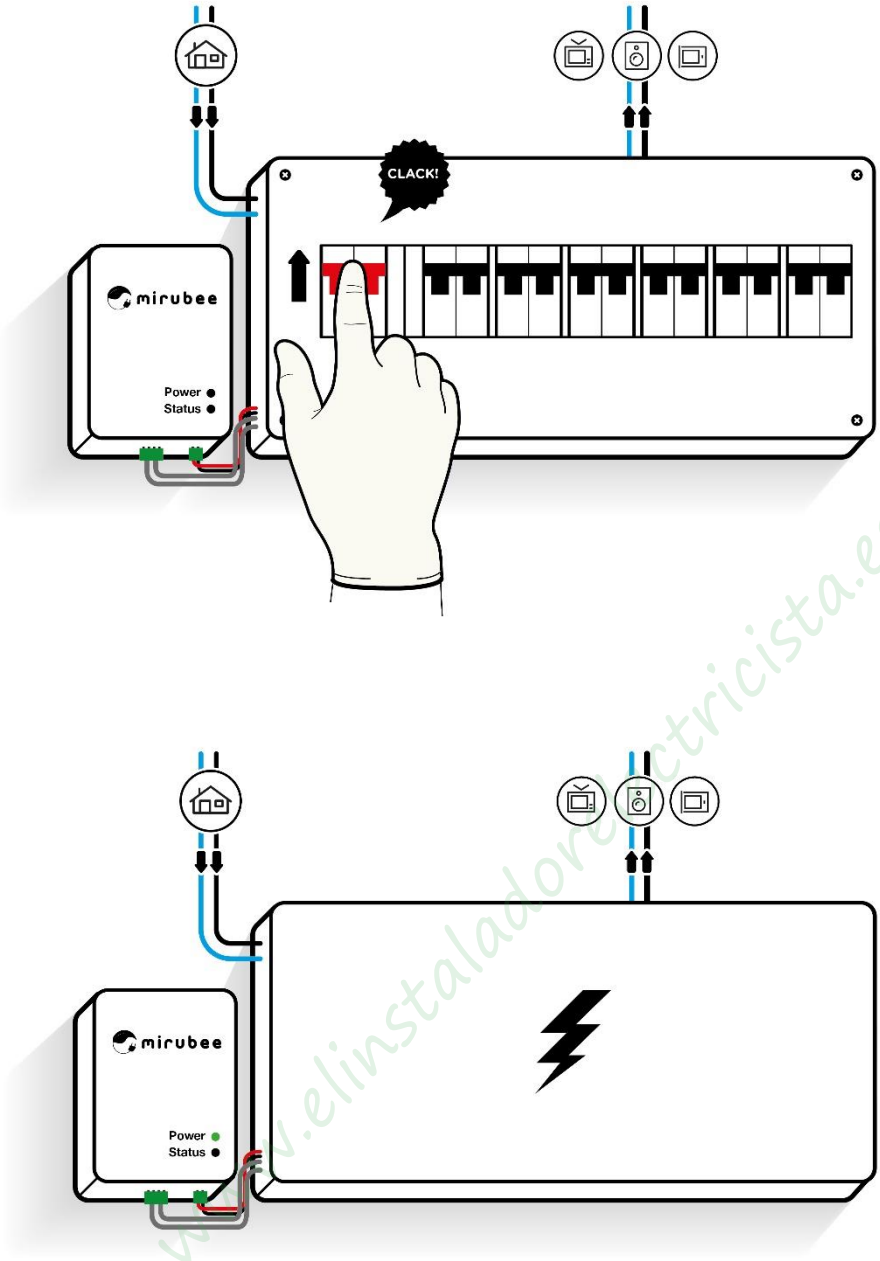

10. ¡Listo! Ahora solo falta conectar la mirubox al router WiFi de tu casa. Es muy fácil, con la aplicación móvil de mirubee ve al “asistente de instalación” y sigue los pasos.

www.elinstaladorelectricista.es

tel.: 91 366 00 63