sirona
The Dental Company

GALILEOS

Gebrauchsanweisung Schablonenhalter
Operating Instructions for the Template Holder
Notice d'utilisation du porte-guide
Manual del operador del portaplantillas
Istruzioni d'uso per supporto maschera

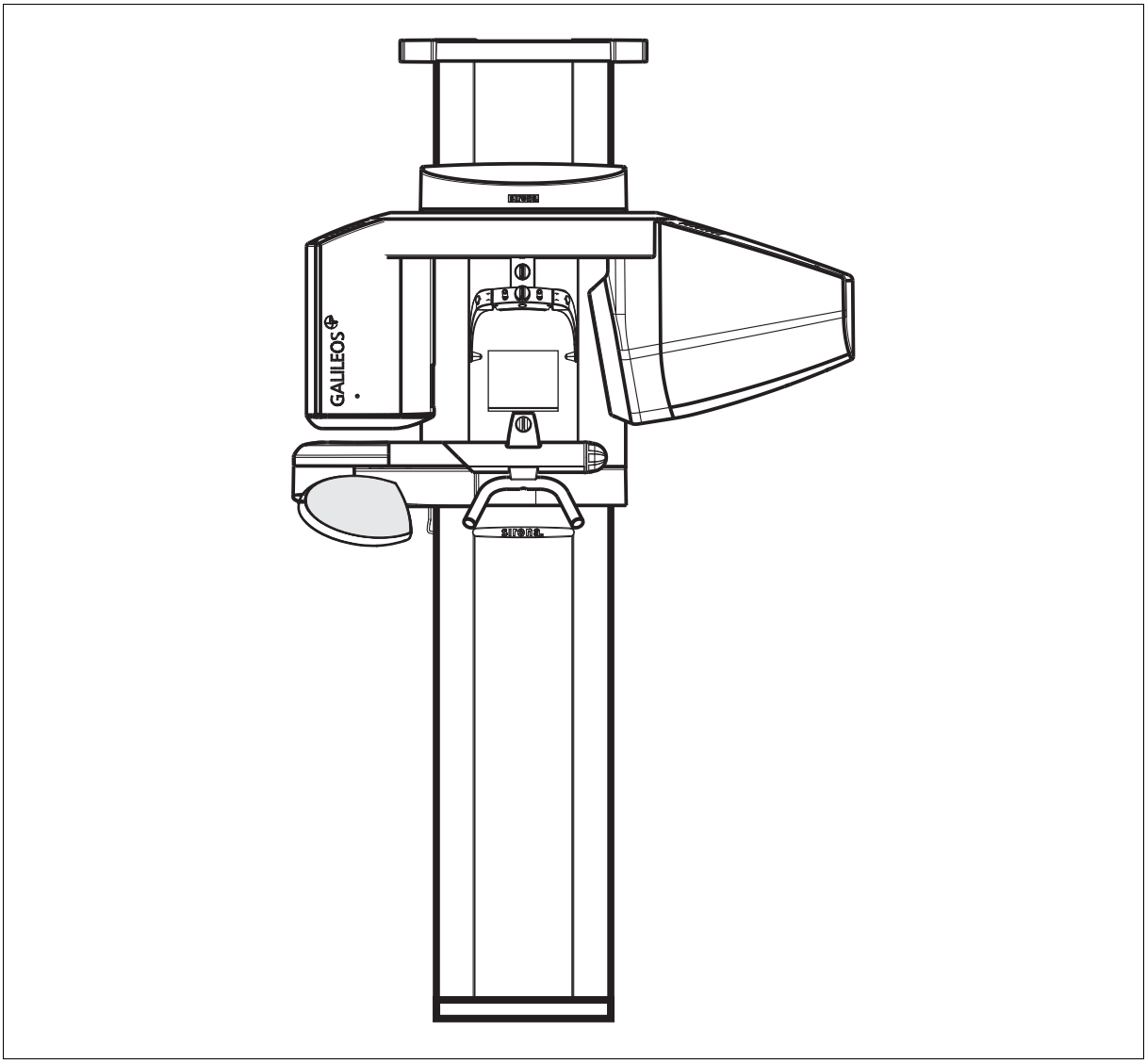

Neu ab: 03.2013

sirona
The Dental Company

GALILEOS

Gebrauchsanweisung Schablonenhalter

Deutsch

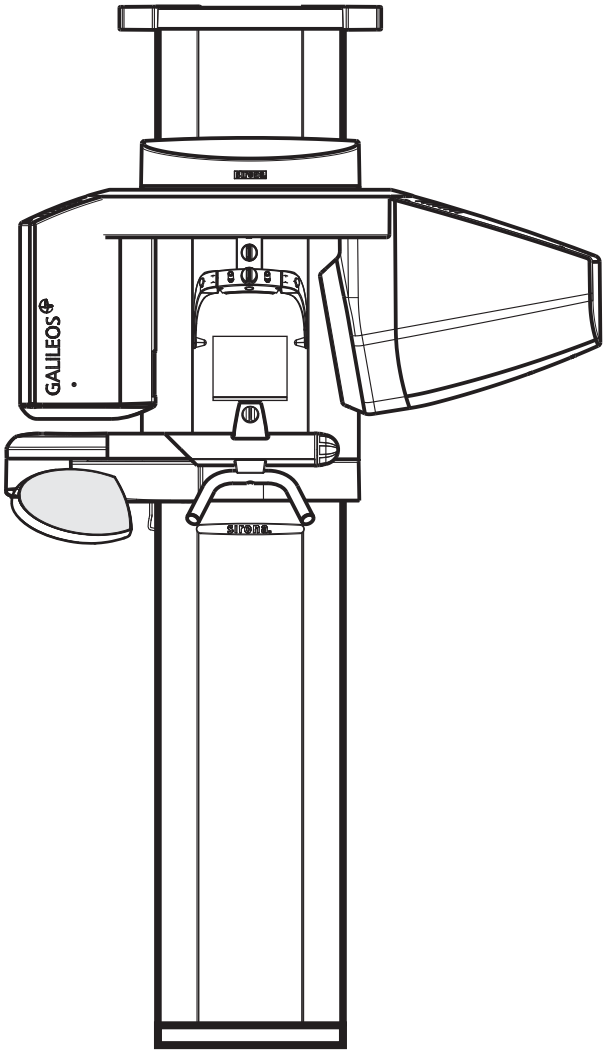

1 Allgemeine Hinweise zur Gebrauchsanweisung Schablonenhalter

Sehr geehrte Kundin, sehr geehrter Kunde

Wir bedanken uns für den Kauf Ihrer Röntgeneinrichtung **GALILEOS** und des **Schablonenhalters**.

Zu diesem Erzeugnis gehören auch die **technischen Unterlagen**. Bewahren Sie diese Unterlagen immer griffbereit auf.

Diese Unterlage ist die „**Gebrauchsanweisung Schablonenhalter**“.

Bitte berücksichtigen Sie auch die Unterlage „**Gebrauchsanweisung GALILEOS**“, sowie die darin enthaltenen Warn- und Sicherheitshinweise.

Ihr **GALILEOS** – Team

2 Aufnahmen mit Nobel Schablonenhalter

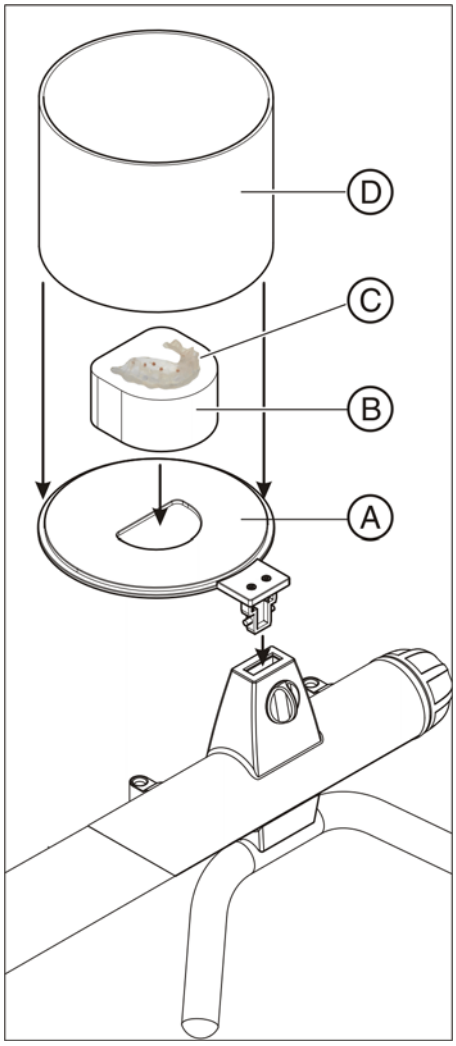

A	Trägerplatte (im Lieferumfang)
B	Schaumstoffauflage (im Lieferumfang)
C	Röntgenschablone individuell für jeden Patienten hergestellt
D	Aluminium Zylinder (im Lieferumfang)

✓ Um mit der NobelGuide Software von Biocare eine Implantatplanung zu machen, werden zwei Aufnahmen benötigt.

1. Machen Sie eine Aufnahme des Patienten mit der dafür hergestellten Röntgenschablone, siehe Gebrauchsanweisung GALILEOS und NobelGuide Dokumentation.
   Wir empfehlen für die Arbeit mit NobelGuide folgende Aufnahmeparameter:
   Patientenscan
   GALILEOS Compact: V04 HC, 35 mAs bzw. 42 mAs bei Erwachsenen
   GALILEOS Comfort: V01 HC, 35 mAs bzw. 42 mAs bei Erwachsenen
   GALILEOS Comfort PLUS: V05 HD HC, 30 mAs bei Erwachsenen
2. Für die zweite Aufnahme, bei der nur die Röntgenschablone gescannt werden soll, wird der Schablonenhalter benötigt.

   Setzen Sie den Schablonenhalter wie folgt ein:

   - Schieben Sie die Patientenfixierung komplett nach oben und entfernen Sie die Kopfbügel oder entfernen Sie die komplette Patientenfixierung, damit Sie genug Platz zum Positionieren des Schablonenhalters haben.
   - Stecken Sie die Trägerplatte **A** des Schablonenhalters bis zum Anschlag ein und arretieren Sie diese mit dem Drehknopf, wie im Bild gezeigt.
   - Positionieren Sie die Schaumstoffauflage **B** auf der Aussparung der Trägerplatte.
   - Positionieren Sie auf der Schaumstoffauflage die Röntgenschablone **C** so, wie auch die Kieferposition des Patienten wäre.
   - Bei GALILEOS Compact/Comfort:
     Stülpen Sie den Aluminium-Zylinder **D** über die Röntgenschablone und die Schaumstoffauflage.
     ACHTUNG! Der Aluminium-Zylinder muss in der Nut der Trägerplatte liegen.
   - Bei GALILEOS Comfort PLUS:
     Darf der Aluminium-Zylinder **D** nicht benutzt werden.

3. Machen Sie jetzt den zweiten Scan.
   Wir empfehlen für die Arbeit mit NobelGuide folgende Aufnahmeparameter:
   Schablonenscan
   GALILEOS Compact: V04 HC, 42 mAs
   GALILEOS Comfort: V01 HC, 42 mAs
   GALILEOS Comfort PLUS: V0G (Volumenprogramm für Schablonenscan)
4. Exportieren Sie beide Datensätze für NobelGuide mit der SIDEXIS XG Funktion „Volumen für Fremdhersteller“ und dem Nobel-Profil.

↳ Die beiden Scans liegen nun im DICOM-Format für die Weiterverarbeitung in der NobelGuide Software von Biocare vor.

WICHTIG
Sie können und sollten den Halter auch verwenden, wenn Sie ähnliche Objekte z. B. Knochenmodelle, mit GALILEOS aufnehmen wollen.

Änderungen im Zuge technischer Weiterentwicklung vorbehalten.

© Sirona Dental Systems GmbH 2013
D3437.201.06.02.01 03.2013

Sprache: deutsch
Ä.-Nr.: 116 930

Printed in Germany
Imprimé en Allemagne

Sirona Dental Systems GmbH

Fabrikstraße 31
64625 Bensheim
Germany
www.sirona.com

Bestell-Nr. **63 17 981 D3437**

New as of: 03.2013

sirona
The Dental Company

GALILEOS

Operating Instructions for the Template Holder

English

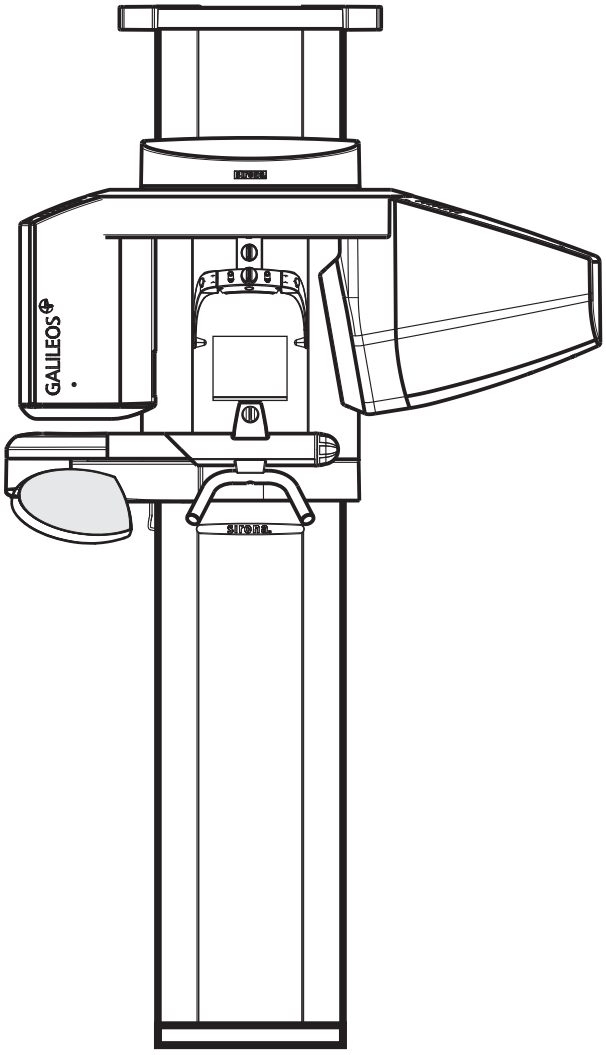

1 General Information on the Operating Instructions for the Template Holder

Dear Customer,

Thank you for purchasing your **GALILEOS** X-ray system and the **template holder**.

The **technical documentation** is also part of the product. Always keep this documentation within easy reach.

The present document contains the "**Operating Instructions for the Template Holder**".

Please also refer to the "**GALILEOS Operating Instructions**", as well as any warning and safety information contained therein.

Your **GALILEOS** Team

2 Exposures using the Nobel Template Holder

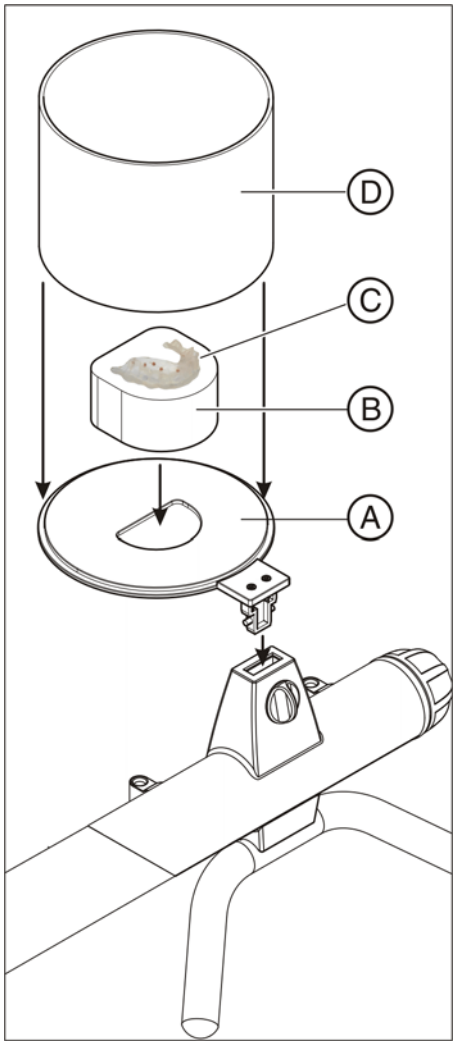

A	Support plate (included in delivery)
B	Foam support (included in delivery)
C	X-ray template, customized for each patient
D	Aluminum cylinder (included in delivery)

✓ To perform implant planning using the NobelGuide software from Biocare, two exposures are required.

1. Take an exposure of the patient using the X-ray template provided for this purpose (see the GALILEOS Operating Instructions and NobelGuide documentation).
   We recommend the following acquisition parameters when working with NobelGuide:
   Patient scan
   GALILEOS Compact: V04 HC, 35 mAs or 42 mAs for adults
   GALILEOS Comfort: V01 HC, 35 mAs or 42 mAs for adults
   GALILEOS Comfort PLUS: V05 HD HC, 30 mAs for adults

2. The template holder is required for the second exposure, during which only the X-ray template should be scanned.

   Install the template holder as follows:

   - Push the patient fixing system fully upward and remove the head band or the entire patient fixing system, so that you have enough space to position the template holder.
   - Insert the support plate (**A**) of the template holder up to the stop and lock it using the control knob, as shown in the figure.
   - Position the foam support (**B**) on the cutout of the support plate.
   - Position the X-ray template (**C**) on the foam support, in line with the position of the patient's jaw.
   - For GALILEOS Compact/Comfort:
     Place the aluminum cylinder **D** over the X-ray template and the foam support.
     NOTICE! The aluminum cylinder must be situated in the groove of the support plate.
   - For GALILEOS Comfort PLUS:
     The aluminum cylinder (**D**) must not be used.

3. Now perform the second scan.
   We recommend the following acquisition parameters when working with NobelGuide:
   Template scan:
   GALILEOS Compact: V04 HC, 42 mAs
   GALILEOS Comfort: V01 HC, 42 mAs
   GALILEOS Comfort PLUS: V0G (volume program for template scan)

4. Export both data sets for NobelGuide using the SIDEXIS XG "Volumes for third-party manufacturers" function and the Nobel profile.

↳ Both scans are now in DICOM format for further processing in the NobelGuide software from Biocare.

IMPORTANT
The holder can and should also be used, when you wish to take exposures of similar objects (e.g. bone structures) using GALILEOS.

We reserve the right to make any alterations which may be required due to technical improvements.

© Sirona Dental Systems GmbH 2013
D3437.201.06.02.02 03.2013

Sprache: englisch
Ä.-Nr.: 116 930

Printed in Germany

Sirona Dental Systems GmbH
Fabrikstraße 31
64625 Bensheim
Germany
www.sirona.com

in the USA:
Sirona Dental Systems LLC
4835 Sirona Drive, Suite 100
Charlotte, NC 28273
USA

Order No **63 17 981 D3437**

Nouveau depuis: 03.2013

sirona
The Dental Company

GALILEOS

Notice d'utilisation du porte-guide

Français

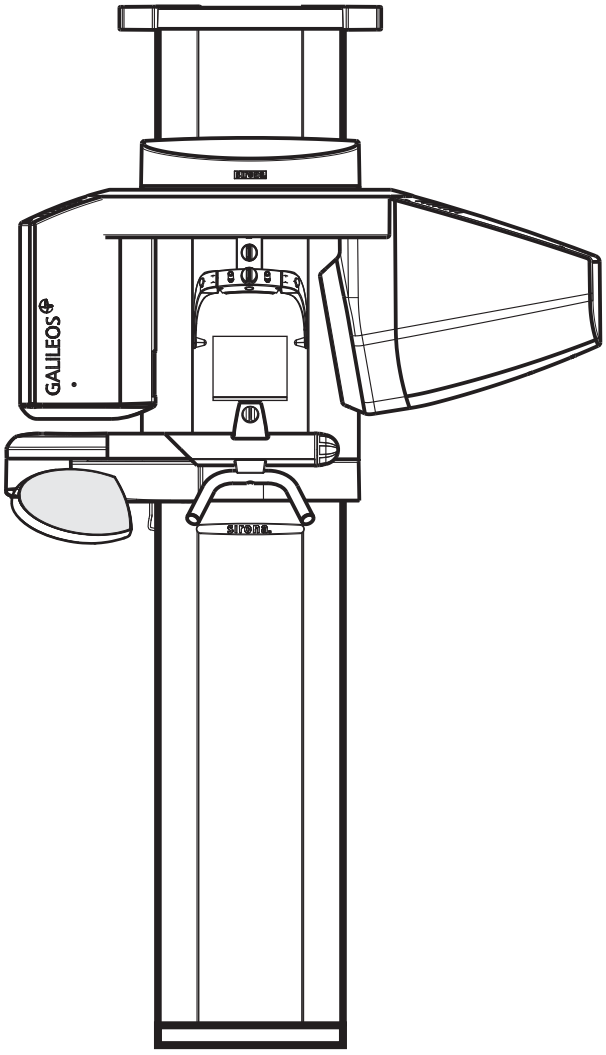

1 Remarques générales relatives à la notice d'utilisation du porte-guide

Chère cliente, cher client,

Nous vous remercions de l’achat du système de radiographie **GALILEOS** et du **Porte-guide**.

La **documentation technique** fait partie intégrante du produit. Gardez ces documents toujours à portée de main.

Le présent document est la "**Notice d'utilisation du porte-guide**".

Tenez également compte du document "**Notice d'utilisation de GALILEOS**", ainsi que des avertissements et consignes de sécurité qu'il contient.

Votre équipe **GALILEOS**

2 Acquisition avec porte-guide Nobel

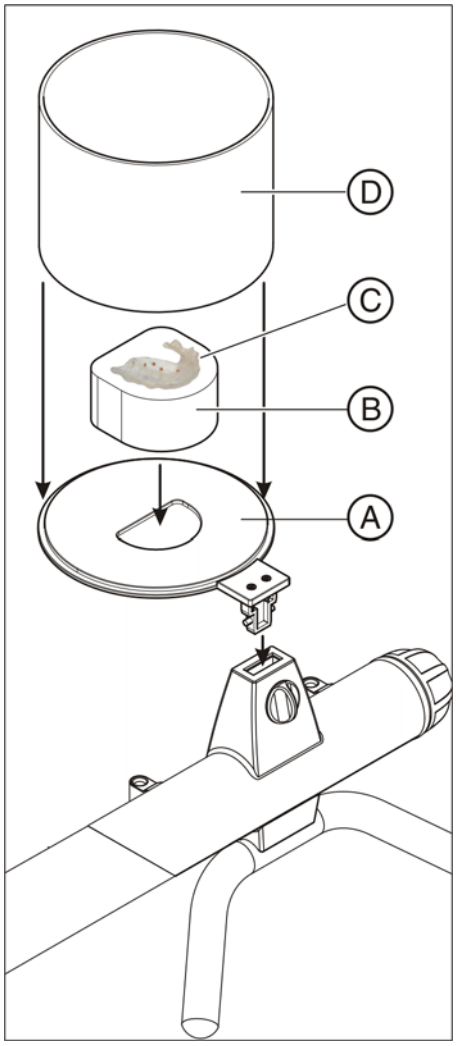

A	Plaque-support (fournie)
B	Embase en mousse (fournie)
C	Guide radiographique réalisé sur mesure pour chaque patient
D	Cylindre en aluminium (fourni)

✓ Deux radiographies sont nécessaires pour planifier un implant avec le logiciel NobelGuide de Biocare.

1. Réalisez une radiographie du patient avec le guide radiographique réalisé à cet effet, voir notice d'utilisation GALILEOS et documentation NobelGuide.
   Pour le travail avec NobelGuide, nous recommandons les paramètres de radiographie suivants :
   Scan du patient
   GALILEOS Compact : V04 HC, 35 mAs ou 42 mAs pour les adultes
   GALILEOS Comfort : V01 HC, 35 mAs ou 42 mAs
   GALILEOS Comfort PLUS : V05 HD HC, 30 mAs pour les adultes

2. Le porte-guide est nécessaire pour la deuxième radiographie qui se limite à un scan du guide radiographique.

   Mettez en place le porte-guide comme suit :

   - Repoussez complètement le système de fixation du patient vers le haut et retirez l'arceau pour la tête ou retirez l'ensemble du système de fixation du patient afin d'avoir suffisamment de place pour positionner le porte-guide.
   - Emmanchez la plaque-support **A** du porte-guide jusqu'en butée et bloquez-la à l'aide du bouton pivotant, comme indiqué sur la figure.
   - Positionnez l'embase en mousse **B** sur l'évidement de la plaque-support.
   - Positionnez le guide radiographique **C** sur l'embase en mousse dans la même position que s'il s'agissait du maxillaire du patient.
   - Pour GALILEOS Compact/Comfort :
     Placez le cylindre en aluminium **D** sur le guide radiographique et l'embase en mousse.
     AVIS! Le cylindre en aluminium doit reposer dans la gorge de la plaque-support.
   - Sur GALILEOS Comfort PLUS :
     ne pas utiliser le cylindre en aluminium **D**.

3. Réalisez maintenant le deuxième scan.
   Pour le travail avec NobelGuide, nous recommandons les paramètres de radiographie suivants :
   Scan du guide :
   GALILEOS Compact : V04 HC, 42 mAs
   GALILEOS Comfort : V01 HC, 42 mAs
   GALILEOS Comfort PLUS : V0G (programme volumique pour scan du guide)

4. Exportez les deux jeux de données pour NobelGuide avec la fonction SIDEXIS XG "Volumes pour fabricants tiers" et le profil Nobel.

↳ Les deux scans sont maintenant disponibles au format DICOM en vue de leur traitement ultérieur dans le logiciel NobelGuide de Biocare.

IMPORTANT
Il est en outre possible et recommandé d'utiliser ce support pour la radiographie avec GALILEOS d'objets similaires, par exemple des modèles d'os.

Sous réserve de modifications dues au progrès technique.

© Sirona Dental Systems GmbH 2013
D3437.201.06.02.03 03.2013

Sprache: französisch
Ä.-Nr.: 116 930

Printed in Germany
Imprimé en Allemagne

Sirona Dental Systems GmbH

Fabrikstraße 31
64625 Bensheim
Germany
www.sirona.com

No. de cde. **63 17 981 D3437**

Nuevo a partir de: 03.2013

sirona
The Dental Company

GALILEOS

Manual del operador del portaplantillas

Español

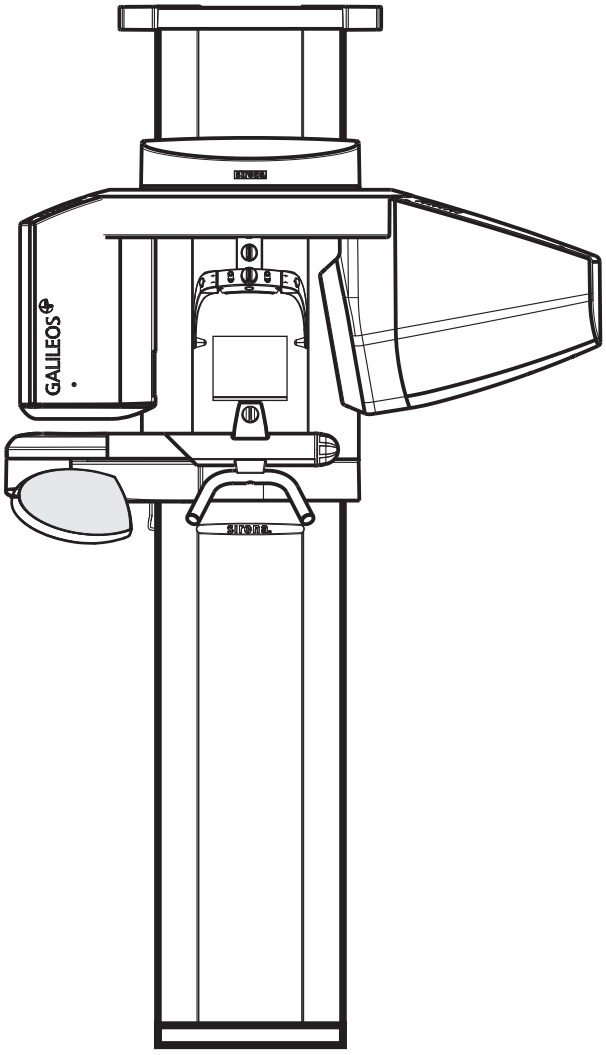

1 Notas generales sobre el manual del operador del portaplantillas Nobel

Estimados clientes:

Les agradecemos la compra del sistema radiográfico **GALILEOS** y del **portaplantillas**.

A este producto también corresponde la **documentación técnica**. Guarde esta documentación siempre al alcance de la mano.

Esta documentación es el "**Manual del operador del portaplantillas**".

Tenga en cuenta también la documentación "**Manual del operador GALILEOS**" y las notas de advertencia y seguridad allí incluidas.

Su equipo **GALILEOS**

2 Radiografías con el portaplantillas Nobel

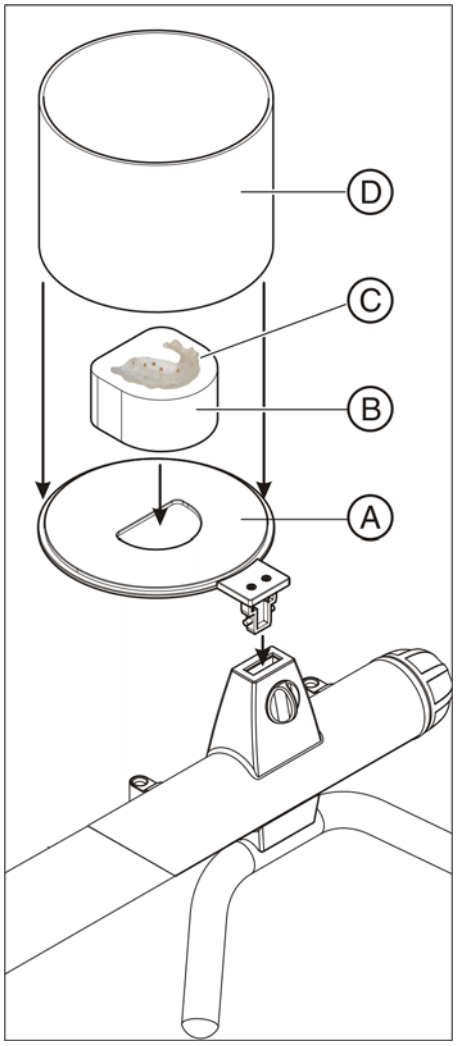

A	Placa soporte (incluida en el volumen de suministro)
B	Espuma de soporte (incluida en el volumen de suministro)
C	Plantilla radiográfica fabricada de forma personalizada para cada paciente
D	Cilindro de aluminio (incluido en el volumen de suministro)

✓ Para realizar una planificación del implante con el software NobelGuide de Biocare son necesarias dos radiografías.

1. Efectúe una radiografía del paciente con la plantilla radiográfica fabricada a tal efecto, ver Manual del operador GALILEOS y documentación de NobelGuide.
   Se recomiendan los siguientes parámetros radiográficos para el trabajo con NobelGuide:
   Exploración del paciente:
   GALILEOS Compact: V04 HC, 35 mAs o 42 mAs en el caso de adultos
   GALILEOS Comfort: V01 HC, 35 mAs o 42 mAs en el caso de adultos
   GALILEOS Comfort PLUS: V05 HD HC, 30 mAs en el caso de adultos

2. Para realizar la segunda radiografía, en la que solo se ha de escanear la plantilla radiográfica, es necesario el portaplantillas.

   Utilice el portaplantillas del modo siguiente:

   - Deslice la inmovilización del paciente completamente hacia arriba y retire el semiarco de cabeza o retire completamente la inmovilización del paciente a fin de tener espacio suficiente para colocar el portaplantillas.
   - Encaje la placa soporte **A** del portaplantillas hasta el tope y enclávela con el botón giratorio tal y como se muestra en la figura.
   - Coloque la espuma de soporte **B** en la escotadura de la placa soporte.
   - Coloque la plantilla radiográfica **C** en la espuma de soporte como si se tratara de la posición maxilar del paciente.
   - En GALILEOS Compact/Comfort:
     Coloque el cilindro de aluminio **D** sobre la plantilla radiográfica y la espuma de soporte.
     ¡AVISO! El cilindro de aluminio debe encajar en la ranura de la placa soporte.
   - En GALILEOS Comfort PLUS:
     No debe utilizarse el cilindro de aluminio **D**.

3. Realice ahora la segunda exploración.
   Se recomiendan los siguientes parámetros radiográficos para el trabajo con NobelGuide:
   Exploración de la plantilla:
   GALILEOS Compact: V04 HC, 42 mAs
   GALILEOS Comfort: V01 HC, 42 mAs
   GALILEOS Comfort PLUS: V0G (programa de volumen para exploración de la plantilla)

4. Exporte ambos juegos de datos para NobelGuide con la función "Volumen para otros fabricantes" de SIDEXIS XG y el perfil Nobel.

↳ Ambas exploraciones están ahora disponibles en formato DICOM en el software NobelGuide de Biocare para su postprocesamiento.

IMPORTANTE
El portaplantillas también se puede y debe utilizar para realizar radiografías de objetos similares con GALILEOS, como p. ej. modelos de huesos.

Reservados los derechos de modificación en virtud del progreso técnico.

© Sirona Dental Systems GmbH 2013
D3437.201.06.02.04 03.2013

Sprache: spanisch
Ä.-Nr.: 116 930

Printed in Germany

Sirona Dental Systems GmbH

Fabrikstraße 31
64625 Bensheim
Germany
www.sirona.com

No de pedido **63 17 981 D3437**

Nuovo a partire da: 03.2013

sirona
The Dental Company

GALILEOS

Istruzioni d'uso per supporto maschera

Italiano

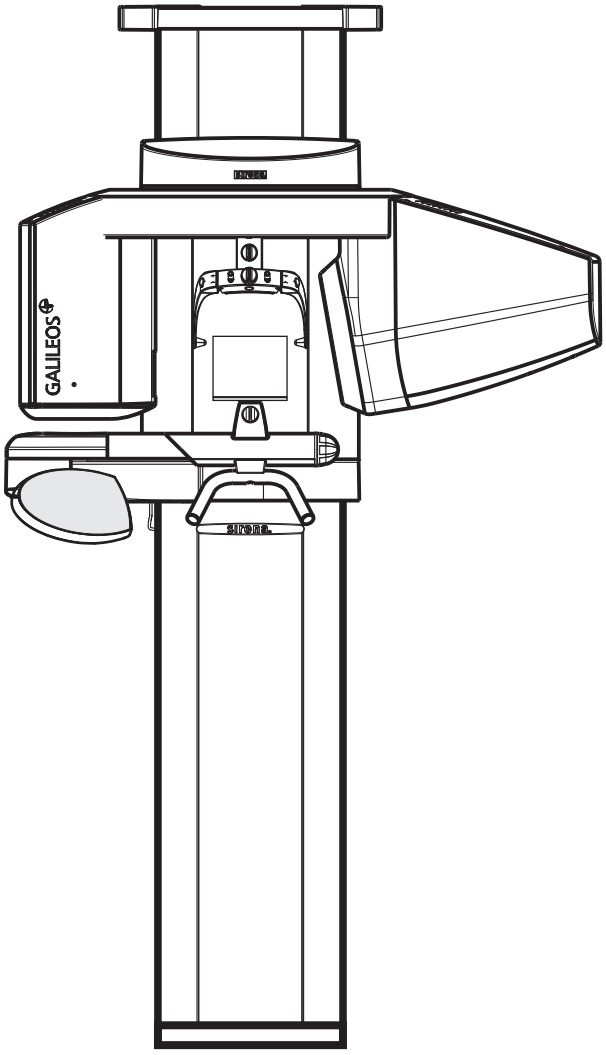

1 Note generali relative alle Istruzioni d'uso per supporto maschera

Gentile Cliente,

La ringraziamo per l'acquisto dell'apparecchio radiografico **GALILEOS** e del **supporto maschera**.

Questo prodotto viene fornito con la **documentazione tecnica**, che deve essere tenuta sempre a portata di mano.

Tale documentazione è costituita dalle "**Istruzioni d'uso per supporto maschera**".

Si prega di osservare anche la documentazione "**Istruzioni d'uso GALILEOS**", come pure le avvertenze e le indicazioni di sicurezza in essa contenute.

Il Suo team **GALILEOS**

2 Esecuzione di riprese con il supporto maschera Nobel

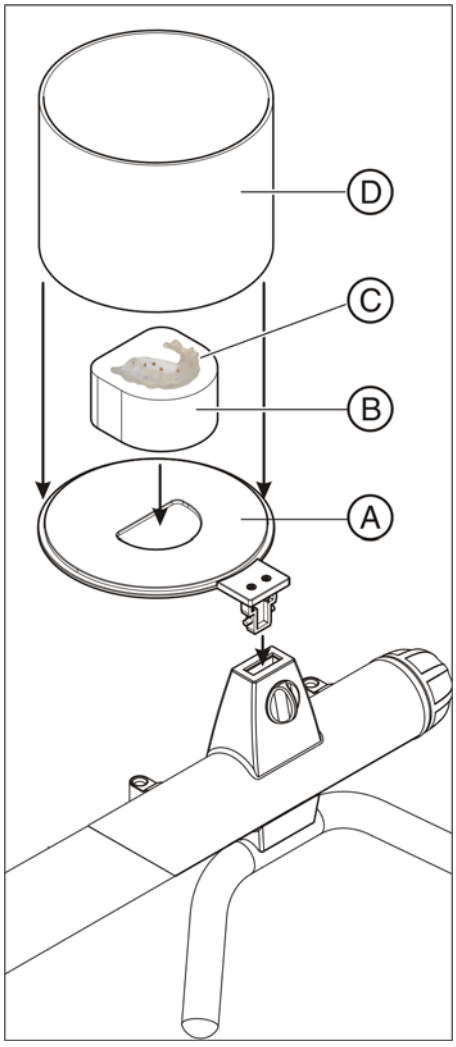

A	Piastra di sostegno (compresa nella dotazione)
B	Appoggio in materiale espanso (compreso nella dotazione)
C	Maschera radiografica realizzata singolarmente per ciascun paziente
D	Cilindro di alluminio (compreso nella dotazione)

✓ Per realizzare una pianificazione implantologica con l'ausilio del software NobelGuide di Biocare sono necessarie due riprese.

1. Eseguire una ripresa del paziente con la maschera radiografica realizzata appositamente per lo stesso, vedere le istruzioni d'uso GALILEOS e la documentazione NobelGuide.
   Per il lavoro con NobelGuide si raccomandano i seguenti parametri di ripresa:
   Scansione paziente
   GALILEOS Compact: V04 HC, 35 mAs o 42 mAs per adulti
   GALILEOS Comfort: V01 HC, 35 mAs o 42 mAs per adulti
   GALILEOS Comfort PLUS: V05 HD HC, 30 mAs per adulti

2. Per la seconda ripresa, in cui deve essere scansionata solamente la maschera radiografica, è necessario il supporto maschera.

   Utilizzare il supporto maschera come segue:

   - Far scorrere il fissaggio del paziente completamente verso l'alto e rimuovere la staffa per testa oppure rimuovere completamente il fissaggio paziente in modo tale che vi sia spazio sufficiente per il posizionamento del supporto maschera.
   - Inserire la piastra di sostegno **A** del supporto maschera fino alla battuta e bloccarla con la manopola, come mostrato nell'immagine.
   - Posizionare l'appoggio in materiale espanso **B** nell'incavo della piastra di sostegno.
   - Collocare la maschera radiografica **C** sull'appoggio in materiale espanso, riproducendo la posizione della mascella del paziente.
   - In GALILEOS Compact/Comfort:
     posizionare il cilindro in alluminio **D** sopra la maschera radiografica e l'appoggio in materiale espanso.
     AVVISO! Il cilindro in alluminio deve poggiare nella scanalatura della piastra di sostegno.
   - In GALILEOS Comfort PLUS:
     il cilindro in alluminio **D** può non essere impiegato.

3. Eseguire ora la seconda scansione.
   Per il lavoro con NobelGuide si raccomandano i seguenti parametri di ripresa:
   Scansione della maschera:
   GALILEOS Compact: V04 HC, 42mAs
   GALILEOS Comfort: V01 HC, 42mAs
   GALILEOS Comfort PLUS: V0G (programma di volume per scansione maschera)

4. Esportare entrambi i record di dati per NobelGuide con la funzione di SIDEXIS XG "Volumi per produttori terzi" e il profilo Nobel.

↳ Entrambe le scansioni sono ora in formato DICOM per la post-elaborazione nel software NobelGuide di Biocare.

IMPORTANTE
È possibile e si deve utilizzare il supporto anche qualora si desideri riprendere con GALILEOS oggetti simili, ad es. modelli ossei.

Riservato il diritto di modifiche dovute al progresso tecnico.

© Sirona Dental Systems GmbH 2013
D3437.201.06.02.11 03.2013

Sprache: italienisch
Ä.-Nr.: 116 930

Printed in Germany
Stampato in Germania

Sirona Dental Systems GmbH

Fabrikstraße 31
64625 Bensheim
Germany
www.sirona.com

Nr. d'ordine **63 17 981 D3437**

Änderungen im Zuge technischer Weiterentwicklung vorbehalten.
We reserve the right to make any alterations which may be required due to technical improvements.
Sous réserve de modifications dues au progrès technique.
Reservados los derechos de modificación en virtud del progreso técnico.
Riservato il diritto di modifiche dovute al progresso tecnico.

© Sirona Dental Systems GmbH 2013
D3437.201.06.02.09 03.2013 Ä.-Nr.: 116 930

Printed in Germany
Imprimé en Allemagne

Sirona Dental Systems GmbH

Fabrikstraße 31
64625 Bensheim
Germany
www.sirona.com

Bestell-Nr.
Order No
No. de cde.
No de pedido

63 17 981 D3437