SONY

3-858-734-**42** (2)

Microcassette™-Corder

Manual de instrucciones
Manual de instruções
Istruzioni per l'uso

M-950

Sony Corporation ©1997 Printed in Japan

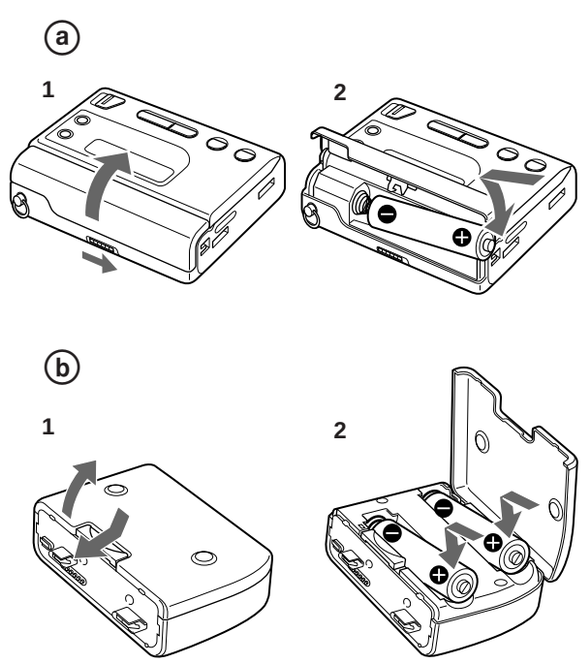

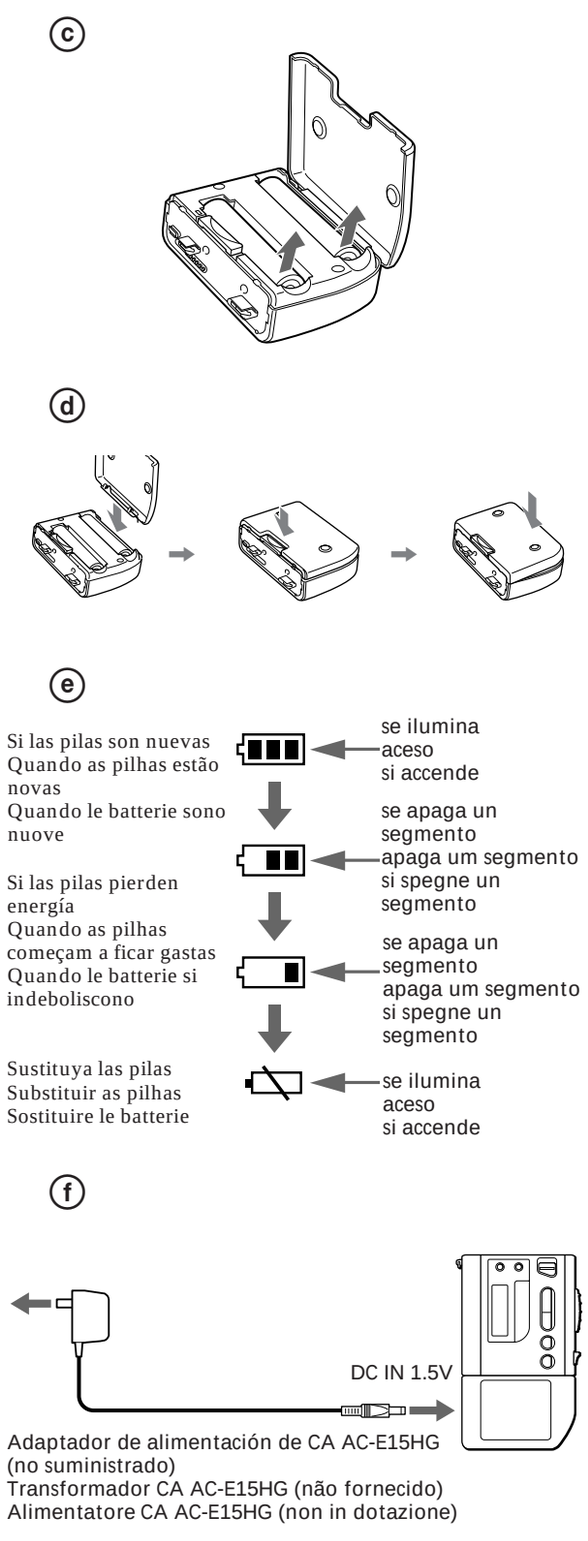

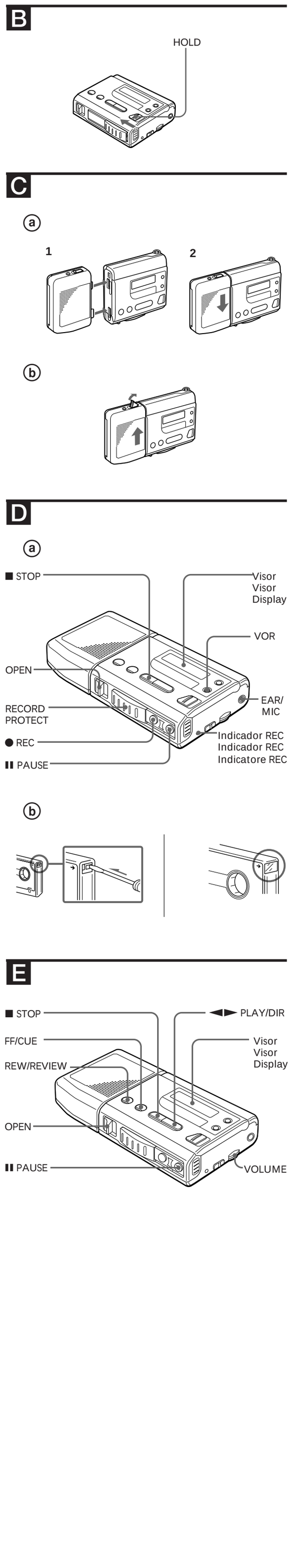

¡Bienvenido!

Enhorabuena por la adquisición de la grabadora de microcassettes de Sony. A continuación, se relacionan algunas características:

- Grabadora de microcassettes de tamaño superreducido con función de inversión automática del sentido de reproducción y botones de pulsación suave.
- Altavoz extraíble suministrado.
- Pantalla de cristal líquido (LCD), que muestra el contador de cinta, energía restante de pilas y sentido del transporte de cinta.
- Contador de parada a cero, que detiene la cinta automáticamente en el punto 000 en los modos de rebobinado y de revisión.
- Sistema VOR (Grabación activada por voz), que inicia y detiene la grabación automáticamente en respuesta al sonido, de forma que se ahorre cinta y energía de pilas.

► *Procedimientos iniciales*

Preparación de la fuente de alimentación

Elija una de las siguientes fuentes de alimentación.

Pilas secas

Compruebe que no hay nada conectado a la toma DC IN 1.5V.

Para la unidad principal (consulte la figura A-ⓐ)

1. Deslice OPEN, situado en el compartimiento de pilas, en la dirección de la flecha para abrir la tapa de dicho compartimiento.
2. Inserte una pila R03 (tamaño AAA) (no suministrada) con la polaridad correcta.
   Nota
   Compruebe que inserta la pila con la polaridad correcta. Es posible que no pueda distinguir entre ⊕ y ⊖ con algunas pilas.
3. Cierre la tapa hasta oír un chasquido.

Para el altavoz (consulte la figura A-ⓑ)

1. Presione y deslice OPEN, situado en el altavoz, en la dirección de la flecha como muestra la ilustración para abrir la tapa del compartimiento de pilas.
2. Inserte dos pilas R03 (tamaño AAA) (no suministradas) con la polaridad correcta.
3. Cierre la tapa hasta oír un chasquido.

Para extraer las pilas (consulte la figura A-ⓒ)

Para fijar la tapa del compartimiento de pilas si se desprende accidentalmente (consulte la figura A-ⓓ)

Inserte un hilo, presione el lateral del botón OPEN y, a continuación, presione el lado opuesto de dicho botón OPEN.

Duración de las pilas (Horas aproximadas)

Pila	Grabación sin altavoz	Grabación (con el altavoz instalado*)	Reproducción (con el altavoz instalado*)
Sony alcalina LR03 (SG)	5,5	22	24
Sony R03 (SB)	1,5	10	11,5

* Si instala una pila en la unidad principal y dos en el altavoz
Se recomienda el uso de pilas alcalinas de larga duración.

Notas

- No cargue una pila seca.
- No emplee una pila nueva junto con otra usada.
- No utilice diferentes tipos de pilas.
- Si no va a utilizar la unidad durante mucho tiempo, extraiga las pilas para evitar posibles daños causados por fugas y la consiguiente corrosión.
- Las pilas secas no se consumirán si hay otra fuente de alimentación conectada.

Cuándo sustituir las pilas (consulte a figura A-ⓔ)

El indicador de pilas del visor muestra la energía restante de pilas.
Cuando la pila se agota, aparece ⌂ en el visor. Sustituya todas las pilas (una pila en la unidad principal si no instala el altavoz) por otras nuevas.
El indicador ⌂ cambia como muestra la ilustración:

Notas

- Una vez sustituidas las pilas por otras nuevas, el indicador de pilas aparece en el visor después de ponerse la cinta en funcionamiento una vez.
- Si inserta pilas gastadas (especialmente de manganeso), es posible que ⌂ no aparezca aunque los otros indicadores aparezcan correctamente. Si la unidad no funciona adecuadamente, sustituya las pilas por otras nuevas.
- Mientras la cinta se desplaza rápidamente (avance rápido o rebobinado), es posible que aparezca ⌂. Sustituya las pilas sólo si la cinta no se desplaza correctamente.
- Durante la reproducción, es posible que el indicador de pilas parpadee temporalmente al aumentar el volumen.
- La cinta se desplazará durante unos instantes después de aparecer ⌂; no obstante, es posible que el altavoz emita un ruido intenso o que la grabación no se realice. Si aparece ⌂, sustituya todas las pilas inmediatamente.
- Al principio o al final de la cinta, es posible que ⌂ aparezca momentáneamente. Si el indicador desaparece, no es necesario sustituir las pilas.

Corriente doméstica (consulte la figura A-ⓕ)

1. Conecte el adaptador de alimentación de CA AC-E15HG (no suministrado) a la toma DC IN 1.5V del altavoz.
2. Conecte el otro extremo de dicho adaptador a una toma mural.

Nota
Emplee el adaptador de alimentación de CA AC-E15HG.
No emplee otro tipo de adaptador.

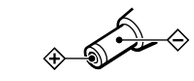

Cancelación de la función de bloqueo HOLD (consulte la figura B)

Desbloquee la unidad antes de su uso deslizando HOLD en la dirección contraria a la flecha.

Instalación del altavoz (consulte la figura C-ⓐ)

1. Fije el altavoz a la unidad principal.
2. Deslice el altavoz como muestra la ilustración hasta oír un chasquido.

Para extraer el altavoz (consulte la figura C-ⓑ)

1. Sujete con ambas manos la unidad principal y el altavoz, y libere el bloqueo de éste.
2. Una vez liberado el bloqueo del altavoz, retire éste de la unidad principal tirando hacia fuera.

Notas

- Al extraer el altavoz, **asegúrese de sujetar firmemente éste y la unidad principal,** ya que en caso contrario es posible que el altavoz se caiga.
- Antes de extraer el altavoz, compruebe que la cinta se ha detenido por completo, ya que en caso contrario es posible que se escuche ruido o que la cinta se detenga.

► *Empleo de la unidad*

Grabación (consulte la figura D-ⓐ)

Es posible grabar de forma inmediata con el micrófono incorporado, con o sin el altavoz.
Compruebe que no hay nada conectado a la toma EAR / MIC.

1. Deslice OPEN en el compartimiento de cassettes en la dirección de la flecha, y abra la tapa.
2. Elimine las holguras de la cinta e inserte el cassette con la cara en la que desee iniciar la grabación orientada hacia la tapa.
3. Cierre la tapa del compartimiento de cassettes hasta que oiga un chasquido.
4. Compruebe que el visor no muestra VOR L ni VOR H. Para realizar una grabación normal, desactive la indicación VOR L o VOR H, en caso de encontrarse visibles. Consulte "VOR (Grabación activada por voz)".
5. Deslice la cubierta RECORD PROTECT de forma que aparezcan los botones ● REC y ❚❚ PAUSE.
6. Pulse ● REC.
   Se inicia la grabación.
   Durante la grabación, el indicador REC se ilumina y REC aparece en el visor.

Nota
Compruebe que no ha retirado la lengüeta de la cara superior (sentido progresivo), ya que en caso contrario no será posible realizar la grabación.

Si inicia la grabación en la cara superior (◄ FWD aparece en el visor), dicha grabación continuará automáticamente en la cara inversa (REV ► aparece en el visor) y la unidad se apagará automáticamente cuando la cinta llega al final de la cara inversa. No obstante, no será posible grabar en esa cara si ha retirado la lengüeta.

Para	Pulse o deslice
Detener la grabación	■ STOP
Realizar una pausa durante la grabación	❚❚ PAUSE Para cancelar la pausa de grabación, pulse ● REC.
Extraer el cassette	Pulse ■ STOP y deslice OPEN en la tapa del compartimiento de cassettes en la dirección de la flecha.

Notas

- Antes de extraer el cassette, compruebe que el sonido de la unidad se ha detenido.
- Si conecta auriculares o un micrófono externo a la toma EAR / MIC, el micrófono incorporado no funcionará.

Para evitar grabaciones accidentales en la cinta (consulte la figura D-ⓑ)

Rompa y retire las lengüetas del cassette. Para volver a grabar en este cassette, cubra el orificio de la lengüeta con cinta adhesiva.

Reproducción de cintas (consulte la figura E)

1. Deslice OPEN en el compartimiento de cassettes en la dirección de la flecha y abra la tapa.
2. Elimine las holguras de la cinta e inserte el cassette con la cara que desee reproducir orientada hacia la tapa.
3. Cierre la tapa del compartimiento de cassettes hasta que oiga un chasquido.
4. Pulse ◄► PLAY / DIR.
5. Ajuste el volumen con VOLUME.

Si la reproducción se inicia a partir de la cara superior (◄ FWD aparece en el visor), continuará en la cara inversa (REV ► aparece en el visor) y la unidad se apagará automáticamente.

Para	Pulse o deslice
Detener la reproducción	■ STOP
Realizar una pausa durante la reproducción	❚❚ PAUSE Para cancelar la pausa de reproducción, pulse ◄► PLAY / DIR*.
Avanzar la cinta rápidamente**	FF / CUE durante la parada
Rebobinar la cinta**	REW / REVIEW durante la parada
Avanzar la cinta rápidamente mientras escucha el sonido (CUE)	FF / CUE durante la reproducción
Rebobinar la cinta mientras escucha el sonido (REVIEW)	REW / REVIEW durante la reproducción
Reproducir la otra cara durante la reproducción	◄► PLAY / DIR
Reproducir la otra cara durante la parada	■ STOP durante más de 2 segundos
Extraer el cassette	Pulse ■ STOP y deslice OPEN en la dirección de la flecha.

* El botón ❚❚ PAUSE se libera automáticamente al pulsar el botón ■ STOP (función de liberación de pausa-parada).
** La cinta se detiene al final y la alimentación se desactiva automáticamente (mecanismo de desactivación automática).

Nota
Antes de extraer el cassette, compruebe que el sonido de la unidad se ha detenido.

Continúa en la parte posterior →

Bem vindo!

Obrigado por ter adquirido o gravador de microcassetes Sony. Seguem-se algumas das características deste aparelho:
- Gravador de microcassetes de dimensões muito reduzidas com função de inversão automática da cassete através de botões de toque suave.
- Fornecido com altifalante destacável.
- Visor LCD (visor de cristais líquidos) que mostra o contador de fita, a duração restante das pilhas e a direcção de transporte da fita.
- Contador de paragem que pára automaticamente a cassete quando chega a 000 no modo de rebobinagem e de leitura invertida.
- Sistema VOR (Gravação activada pela voz) que inicia e pára a gravação automaticamente em resposta ao som, para economizar as cassetes e as pilhas.

► *Começar*

Preparar uma fonte de alimentação

Seleccione uma das seguintes fontes de alimentação.

Pilhas secas

Verifique se nada se encontra ligado à ficha tipo jack DC IN 1.5V.

Para o gravador (consulte a figura A-ⓐ)

1 Para abrir a tampa do compartimento das pilhas, faça deslizar OPEN no compartimento das pilhas na direcção da seta.
2 Introduza uma pilha R03 (tamanho AAA) (não fornecida) respeitando as polaridades.
Nota
A pilha tem que ser introduzida com as polaridades correctas. Em algumas pilhas pode ser difícil distinguir os polos ⊕ e ⊖.
3 Feche a tampa até ouvir um clique.

Para o altifalante (consulte a figura A-ⓑ)

1 Para abrir o compartimento das pilhas, carregue e faça deslizar OPEN no altifalante na direcção da seta, conforme mostrado.
2 Introduza duas pilhas R03 (tamanho AAA) (não fornecidas) respeitando as polaridades.
3 Feche a tampa até ouvir um clique.

Para retirar as pilhas (consulte a figura A-ⓒ)

Para fixar a tampa do compartimento das pilhas se esta se soltar (consulte a figura A-ⓓ)

Introduza um fio, carregue num dos lados de OPEN e depois carregue no lado de OPEN oposto.

Duração das pilhas (horas aproximadas)

Pilha	Gravar sem o altifalante	Gravar (com o altifalante instalado*)	Reproduzir (com o altifalante instalado*)
Sony alcalina LR03 (SG)	5,5	22	24
Sony R03 (SB)	1,5	10	11,5

* Quando estiver instalada uma pilha no gravador e duas pilhas no altifalante

Recomenda-se a utilização de pilhas alcalinas de longa duração.

Notas
- Não carregue pilhas secas.
- Não utilize pilhas novas com pilhas usadas.
- Não utilize pilhas de tipos diferentes.
- Quando não utilizar o aparelho durante muito tempo, retire as pilhas para evitar eventuais danos provocados pelo derramamento do líquido das pilhas e pela corrosão.
- Se o aparelho estiver ligado a outra fonte de alimentação, as pilhas secas não se gastam.

Quando substituir as pilhas (consulte a figura A-ⓔ)

O indicador do nível das pilhas no visor mostra a duração restante das mesmas.
Quando as pilhas estiverem gastas, a indicação aparece no visor. Substitua todas as pilhas (uma pilha no gravador se o altifalante não estiver instalado) por pilhas novas.
O indicador altera-se conforme mostrado:

Notas
- Se tiver substituído as pilhas usadas por pilhas novas, o indicador respectivo aparece no visor depois de reproduzir a cassete uma vez.
- Se introduzir pilhas usadas (especialmente pilhas de manganésio),a indicação pode não aparecer mesmo que os outros indicadores apareçam correctamente. Se o aparelho não funcionar correctamente, substitua as pilhas usadas por novas.
- Quando a fita da cassete e corrida rapidamente (avanço rápido ou rebobinagem), o indicador pode aparecer no visor. As pilhas só devem ser substituidas quando a fita da cassete não correr normalmente.
- Se aumentar o volume durante a reprodução, o indicador do nível das pilhas pode ficar intermitente durante alguns instantes.
- A fita da cassete corre durante algum tempo depois de aparecer; no entanto, o altifalante pode emitir um ruído alto ou pode não ser possível fazer a gravação. Quando aparecer no visor, substitua imediatamente as pilhas.
- O indicador pode aparecer durante alguns instantes no início ou no fim da cassete. Se o indicador desaparecer do visor, não é necessário substituir as pilhas.

Corrente doméstica (consulte a figura A-ⓕ)

1 Ligue o transformador CA AC-E15HG (não fornecido) a DC IN 1.5V no altifalante.
2 Ligue a outra extremidade do transformador CA a uma tomada de parede.

Nota
Utilize o transformador CA AC-E15HG.
Não utilize outro transformador.

Polaridade da ficha

Soltar HOLD (consulte a figura B)

Desbloqueie o gravador antes de o utilizar, fazendo deslizar HOLD na direcção oposta à seta.

Instalar o altifalante (consulte a figura C-ⓐ)

1 Ligue o altifalante ao gravador.
2 Faça deslizar o altifalante como mostrado até ouvir um clique.

Para remover o altifalante (consulte a figura C-ⓑ)

1 Segure o gravador e o altifalante com as duas mãos e solte o fecho do altifalante.
2 Quando o fecho estiver aberto, retire o altifalante do gravador.

Notas
- Quando retirar o altifalante **do gravador principal, segure-as com cuidado,** caso contrário o altifalante pode cair.
- Antes de retirar o altifalante, verifique se a cassete está parada, caso contrário pode ouvir um ruído ou a cassete pode parar.

► *Utilizar o gravador*

Gravar (consulte a figura D-ⓐ)

Pode gravar com o microfone incorporado e com ou sem o altifalante.
Verifique se nada está ligado à ficha tipo jack EAR / MIC.

1 Para abrir a tampa do compartimento de cassetes, faça deslizar OPEN na direcção da seta.
2 Estique bem a fita da cassete para que esta fique sem folgas e introduza-a com o lado onde pretende gravar virado para a tampa.
3 Feche o compartimento da cassete até ouvir um clique.
4 Verifique se as indicações VOR L e VOR H não aparecem no visor. Se quiser fazer uma gravação normal e as indicações VOR L ou VOR H aparecerem no visor, faça-as desaparecer. Consulte “VOR (Gravação activada pela voz)”.
5 Faça deslizar a tampa RECORD PROTECT para que os botões ● REC e ❚❚ PAUSE fiquem visíveis.
6 Carregue em ● REC.
A gravação é iniciada.
Durante a gravação, o indicador REC acende-se e a indicação REC aparece no visor.

Nota
Verifique se a patilha do lado que está virado para cima (para a frente) está intacta, caso contrário não é possível gravar.

Se começar a gravar no lado que está virado para cima (a indicação ◄ FWD aparece no visor), a gravação muda automaticamente para o lado inverso (a indicação REV ► aparece no visor) e o gravador desliga-se automaticamente quando a fita do lado inverso chega ao fim. Se a patilha de um dos lados tiver sido retirada, não é possível gravar nesse lado.

Para	Carregue em ou faça deslizar
Parar a gravação	■ STOP
Fazer uma pausa na gravação	❚❚ PAUSE Para retomar a gravação, carregue em ● REC.
Retirar uma cassete	■ STOP e faça deslizar OPEN no compartimento de cassetes na direcção da seta.

Notas
- Antes de retirar a cassete, verifique se o gravador está em modo de paragem.
- Se ligar auriculares ou um microfone externo à ficha tipo jack EAR / MIC, o microfone incorporado não funciona.

Para evitar que a cassete seja regravada acidentalmente (consulte a figura D-ⓑ)

Parta e retire as patilhas da cassete. Se quiser utilizar novamente essa cassete para gravação, tape o orifício das patilhas com fita adesiva.

Reproduzir uma cassete (consulte a figura E)

1 Para abrir a tampa do compartimento das cassetes, faça deslizar OPEN na direcção da seta.
2 Estique bem a fita da cassete para que esta fique sem folgas e introduza-a com o lado onde pretende gravar virado para a tampa.
3 Feche a tampa do compartimento das cassetes até ouvir um clique.
4 Carregue em ◄► PLAY / DIR.
5 Regule o volume com VOLUME.

Se a reprodução começar no lado que está virado para cima (a indicação ◄ FWD aparece no visor), a reprodução muda automaticamente para o lado inverso (a indicação REV ► aparece no visor) e o gravador desliga-se automaticamente.

Para	Carregue em ou faça deslizar
Parar a reprodução	■ STOP
Para fazer uma pausa na reprodução	❚❚ PAUSE Para retomar a reprodução, carregue em ◄► PLAY / DIR*.
Avançar rapidamente**	FF / CUE durante o modo de paragem
Rebobinar**	REW / REVIEW durante o modo de paragem
Avançar rapidamente enquanto ouve o som (CUE)	FF / CUE durante a reprodução
Rebobinar enquanto ouve o som (REVIEW)	REW / REVIEW durante a reprodução
Reproduzir o outro lado durante a reprodução	◄► PLAY / DIR
Reproduzir o outro lado em modo de paragem	■ STOP durante de dois segundos
Retirar uma cassete	■ STOP e faça deslizar OPEN na direcção da seta.

* O botão ❚❚ PAUSE é libertado automaticamente quando carrega no botão ■ STOP (função de paragem-pausa-libertação).
** Quando a fita chegar ao fim, a cassete pára e o gravador desliga-se automaticamente (mecanismo de fecho automático).

Nota
Antes de retirar a cassete, certifique-se de que o gravador já não emite som.

Continua no verso →

Complimenti!

Grazie per avere acquistato il registratore a microcassette Sony. Qui di seguito sono riportate alcune delle sue caratteristiche:
- Registratore a microcassette di dimensioni estremamente piccole, con funzione di inversione di lato automatica e tasti che si azionano al semplice tocco.
- Diffusore asportabile in dotazione.
- Display a cristalli liquidi con visualizzazione di contanastro, capacità di batteria residua e direzione di trasporto del nastro.
- Contanastro con funzione di arresto automatico del nastro al raggiungimento dello 000, in modo di riavvolgimento e di riascolto (review).
- Sistema VOR (Voice Operated Recording) che avvia e arresta la registrazione automaticamente in risposta al suono, per economizzare nastro e batterie.

► *Operazioni preliminari*

Preparazione della fonte di alimentazione

Scegliere una delle seguenti fonti di alimentazione.

Batterie a secco

Assicurarsi che non vi sia collegato nulla alla presa DC IN 1.5V.

Per l’unità principale (vedere fig. A-ⓐ)

1 Spostare OPEN sullo scomparto batterie nella direzione della freccia per aprire il coperchio dello scomparto.
2 Inserire una batteria R03 (formato AAA) (non in dotazione) rispettando la corretta polarità.
Nota
Assicurarsi che la batteria sia inserita secondo la corretta polarità. Con alcune batterie è possibile che non si riesca a distinguere i simboli ⊕ e ⊖.
3 Richiudere il coperchio fino ad udire uno scatto.

Per l’unità diffusore (vedere fig. A-ⓑ)

1 Spingere e spostare OPEN sull’unità diffusore nella direzione della freccia per aprire il coperchio dello scomparto batterie, come illustrato.
2 Inserire due batterie R03 (formato AAA) (non in dotazione) rispettando la corretta polarità.
3 Richiudere il coperchio fino ad udire uno scatto.

Estrazione delle batterie (vedere fig. A-ⓒ)

Riapplicazione del coperchio dello scomparto batterie se si è accidentalmente staccato (vedere fig. A-ⓓ)

Inserire un filo metallico, spingere un lato del tasto OPEN e quindi spingere l’altro lato del tasto OPEN.

Durata delle batterie (in ore approssimative)

Batterie	Registrazione senza unità diffusore	Registrazione (quando l’unità diffusore è installata*)	Riproduzione (quando l’unità diffusore è installata*)
Batterie alcaline Sony LR03 (SG)	5,5	22	24
Sony R03 (SB)	1,5	10	11,5

* Quando una batteria è installata nell’unità principale e due batterie sono installate nell’unità diffusore

Si raccomanda di utilizzare batterie alcaline a lunga durata.

Note
- Non caricare le batterie a secco.
- Non utilizzare batterie vecchie e nuove insieme.
- Non utilizzare tipi diversi di batterie.
- Se non si intende utilizzare l’apparecchio per un lungo periodo, estrarre le batterie per evitare danni causati dalla corrosione dovuta alla perdita di elettrolita.
- Se è collegata un’altra fonte di alimentazione, le batterie a secco non si consumano.

Quando sostituire le batterie (vedere fig. A-ⓔ)

L’indicatore di batteria nel display visualizza la capacità di batteria residua.
Quando la batteria è esaurita, nel display appare .
Sostituire tutte le batterie con batterie nuove (una sola batteria nell’unità principale se il diffusore non è installato).
La spia cambia nel modo seguente:

Note
- Una volta sostituite le batterie vecchie con batterie nuove, nella finestra del display appare l’indicatore delle batterie dopo che il nastro è stato riprodotto una volta.
- Se si inseriscono batterie scariche (soprattutto batterie al manganese), l’indicatore potrebbe non apparire, anche se gli altri indicatori vengono visualizzati normalmente. Se l’unità non funziona correttamente, sostituire le batterie vecchie con batterie nuove.
- Durante l’avanzamento o il riavvolgimento rapido del nastro, potrebbe apparire. Sostituire le batterie solo se il nastro non scorre in modo normale.
- Durante la riproduzione, l’indicatore di batteria potrebbe temporaneamente lampeggiare quando si aumenta il volume.
- Il nastro va avanti per qualche attimo dopo la comparsa di ; tuttavia si potrebbe udire un forte rumore in provenienza del diffusore oppure la registrazione potrebbe non avvenire. Quando appare , sostituire immediatamente tutte le batterie.
- All’inizio o alla fine del nastro potrebbe comparire momentaneamente. Se l’indicatore scompare, non è necessario sostituire le batterie.

Corrente domestica (vedere fig. A-ⓕ)

1 Collegare l’alimentatore CA AC-E15HG (non in dotazione) alla presa DC IN 1.5V del diffusore.
2 Collegare l’altro capo dell’alimentatore CA alla presa di rete.

Nota
Utilizzare l’alimentatore CA AC-E15HG.
Non utilizzare nessun altro tipo di alimentatore CA.

Polarità della spina

Rilascio di HOLD (vedere fig. B)

Prima dell’uso sbloccare l’apparecchio spostando HOLD nella direzione opposta alla freccia.

Installazione dell’unità diffusore (vedere fig. C-ⓐ)

1 Applicare l’unità diffusore all’unità principale.
2 Spostare l’unità diffusore come illustrato fino ad udire uno scatto.

Rimozione dell’unità diffusore (vedere fig. C-ⓑ)

1 Tenendo fra le mani l’unità principale e l’unità diffusore, rilasciare la leva di bloccaggio del diffusore.
2 Una volta rilasciata la leva di bloccaggio del diffusore, estrarre orizzontalmente l’unità diffusore dall’unità principale.

Note
- Quando si stacca l’unità diffusore, **assicurarsi di tenere saldamente fra le mani sia l’unità diffusore che l’unità principale;** diversamente l’unità diffusore potrebbe cadere.
- Prima di rimuovere l’unità diffusore, assicurarsi che il nastro si sia completamente fermato; diversamente si potrebbe udire un rumore o il nastro potrebbe arrestarsi.

► *Funzionamento dell’apparecchio*

Registrazione (vedere fig. D-ⓐ)

È possibile registrare immediatamente con il microfono incorporato, con o senza unità diffusore.
Assicurarsi che non vi sia collegato nulla alla presa MIC.

1 Spostare OPEN sullo scomparto cassetta in direzione della freccia ed aprire il coperchio.
2 Avvolgere il nastro allentato ed inserire la cassetta con il lato su cui registrare rivolto verso il coperchio.
3 Richiudere il coperchio dello scomparto cassetta fino ad udire uno scatto.
4 Assicurarsi che VOR L o VOR H non sia visualizzato nel display. Per una registrazione normale, fare scomparire VOL R o VOL H se visualizzati. Consultare “VOR (Voice Operated Recording)”.
5 Spostare il coperchio RECORD PROTECT in modo da far apparire i tasti ● REC e ❚❚ PAUSE.
6 Premere ● REC.
La registrazione ha inizio.
Durante la registrazione, l’indicatore REC si accende e REC appare nel display.

Nota
Assicurarsi che la linguetta sul lato superiore (avanti) non sia stata rimossa; diversamente la registrazione non può essere eseguita.

Se si inizia a registrare dal lato superiore (◄ FWD appare nel display), la registrazione continua automaticamente sul lato opposto (REV ► appare nel display) e l’apparecchio si spegne automaticamente quando il nastro arriva alla fine del lato opposto. Tuttavia non è possibile registrare su quel lato se la linguetta è stata rimossa.

Per	Premere o spostare
Arrestare la registrazione	■ STOP
Mettere la registrazione in pausa	❚❚ PAUSE Per rilasciare la pausa di registrazione, premere ● REC.
Estrarre la cassetta	Premere ■ STOP e spostare OPEN sul coperchio dello scomparto cassetta nella direzione della freccia.

Note
- Prima di estrarre la cassetta, assicurarsi che il suono emesso dall’apparecchio in funzione sia cessato.
- Se sono collegati una cuffia o un microfono esterno alla presa EAR / MIC, il microfono incorporato non funziona.

Per evitare di registrare accidentalmente un nastro (vedere fig. D-ⓑ)

Rompere ed estrarre le linguette della cassetta. Per registrare di nuovo sulla cassetta, coprire il foro lasciato dalla linguetta con nastro adesivo.

Riproduzione di un nastro (vedere fig. E)

1 Spostare OPEN sullo scomparto cassetta in direzione della freccia ed aprire il coperchio.
2 Avvolgere il nastro allentato ed inserire la cassetta con il lato da riprodurre rivolto verso il coperchio.
3 Richiudere il coperchio dello scomparto cassetta fino ad udire uno scatto.
4 Premere ◄► PLAY / DIR.
5 Regolare il volume usando VOLUME.

Se la riproduzione inizia dal lato superiore (◄ FWD appare nel display), questa continua sul lato opposto (REV ► appare nel display) e l’apparecchio si spegne automaticamente.

Per	Premere o spostare
Arrestare la riproduzione	■ STOP
Mettere la riproduzione in pausa	❚❚ PAUSE Per rilasciare la pausa di riproduzione, premere ◄► PLAY / DIR*.
Avanzamento rapido**	FF / CUE durante l’arresto
Riavvogimento**	REW / REVIEW durante l’arresto
Avanzamento rapido durante l’ascolto del suono (CUE)	FF / CUE durante la riproduzione
Riavvolgimento durante l’ascolto del suono (REVIEW)	REW / REVIEW durante la riproduzione
Riproduzione del lato opposto durante la riproduzione	◄► PLAY / DIR
Riproduzione del lato opposto durante l’arresto	■ STOP per oltre 2 secondi
Estrazione di una cassetta	Premere ■ STOP e spostare OPEN in direzione della freccia.

* Il tasto ❚❚ PAUSE viene rilasciato automaticamente quando il tasto ■ STOP è premuto (funzione di rilascio-arresto-pausa).
** Il nastro si arresta quando ha raggiunto la fine e l’alimentazione si spegne automaticamente (meccanismo di spegnimento automatico).

Nota
Prima di estrarre la cassetta, assicurarsi che il suono emesso dall’apparecchio in funzione sia cessato.

Continua sul retro →

Especificaciones

Cinta
MICROCASSETTE™ (tipo posición normal)
Sistema de grabación
2 pistas, 1 canal monofónico
Gama de frecuencias
300 - 4.000 Hz
Altavoz
Aprox. 3,6 cm de diámetro
Salida de potencia
80 mW
Entrada
Toma de entrada de micrófono (minitoma / alimentación por enchufe) (misma toma que la de auriculares) sensibilidad 0,33 mV para micrófono de impedancia de 3 kiloohmios o inferior
Salida
Toma de auriculares (minitoma) para auriculares de 8 a 300 ohmios
Requisitos de alimentación
1,5 V CC
Una pila R03 (tamaño AAA) para la unidad principal y dos para el altavoz
Dimensiones (an/al/prf) (partes y controles salientes incluidos)
Aprox. 64,7 × 67 × 21,8 mm
Aprox. 64,7 × 108 × 21,8 mm con el altavoz
Masa
Unidad principal: Aprox. 100 g
Altavoz: Aprox. 40 g
Aprox. 120 g durante el uso, incluida una pila y un cassette
Aprox. 180 g con el altavoz, incluidas dos pilas
Accesorios suministrados
Micrófono (1), Clip de fijación para el micrófono (1)
Auriculares (1), Estuche de transporte (1), Asa de mano (1)

Diseño y especificaciones sujetos a cambios sin previo aviso.

Modo de empleo del estuche de transporte (consulte la figura K)

Especificações

Cassetes
MICROCASSETTE™ (posição normal)
Sistema de gravação
2 faixas 1 canal mono
Gama de frequências
300 - 4.000 Hz
Altifalante
Aprox. 3,6 cm diâ.
Saída de corrente
80 mW
Entrada
Ficha tipo jack de entrada do microfone (mini-ficha tipo jack) (mesma ficha tipo jack dos auriculares) sensibilidade 0,33 mV para 3 kilohms ou microfone de impedância inferior
Saída
Ficha tipo jack dos auriculares (mini-ficha tipo jack) para auriculares de 8 - 300 ohms
Requisitos de alimentação
1,5 V CC
Uma pilha R03 (tamanho AAA) para o gravador e duas pilhas para o altifalante
Dimensões (l/a/p) (incluindo peças e comandos salientes)
Aprox. 64,7 × 67 × 21,8 mm
Aprox. 64,7 × 108 × 21,8 mm com o altifalante
Peso
Gravador: Aprox. 100 g
Altifalante: Aprox. 40 g
Aprox. 120 g quando utilizado, incluindo uma pilha e uma cassete
Aprox. 180 g com o altifalante, incluindo duas pilhas
Acessórios fornecidos
Microfone (1), Clip de fixação para o microfone (1)
Auriculares (1), Estojo de transporte (1), Alça de transporte (1)

Design e especificações sujeitos a alterações sem aviso prévio.

Como utilizar o estojo de transporte (consulte a figura K)

Caratteristiche tecniche

Nastro
MICROCASSETTE™ (tipo posizione normale)
Sistema di registrazione
2-piste 1 canale monofonico
Gamma di frequenze
300 - 4.000 Hz
Diffusore
Circa dia. 3,6 cm.
Potenza di uscita
80 mW
Ingresso
Presa ingresso microfono (minipresa / plug in power) (stessa presa che per la cuffia) sensibilità 0,33 mV per 3 kilohm o microfono a bassa impedenza
Uscita
Presa cuffia (minipresa) per cuffia 8 - 300 ohm
Requisiti di alimentazione
1,5 V CC
Una batteria R03 (formato AAA) per l'unità principale e due batterie per l'unità diffusore
Dimensioni (l/a/p) (inclusi parti e comandi sporgenti)
Circa 64,7 × 67 × 21,8 mm
Circa 64,7 × 108 × 21,8 mm con l'unità diffusore
Peso
Unità principale: Circa 100 g
Unità diffusore: Circa 40 g
Circa 120 g durante l'uso (incluse una batteria e la cassetta)
Circa 180 g con l'unità diffusore (incluse due batterie)
Accessori in dotazione
Microfono (1), Supporto per microfono (1)
Cuffia (1), Custodia (1), Cordino (1)

Il design e le caratteristiche tecniche sono soggetti a modifiche senza preavviso.

Uso della custodia (vedere fig. K)

F

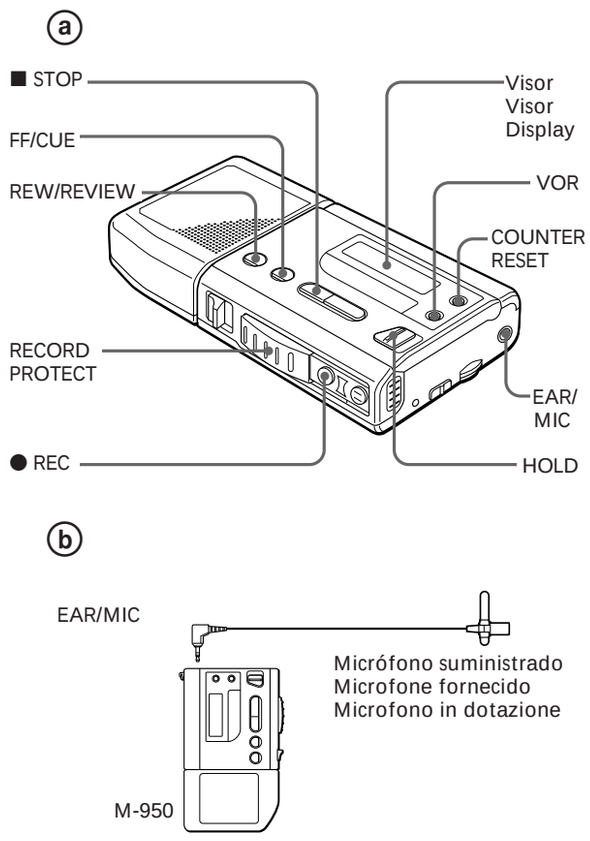

G

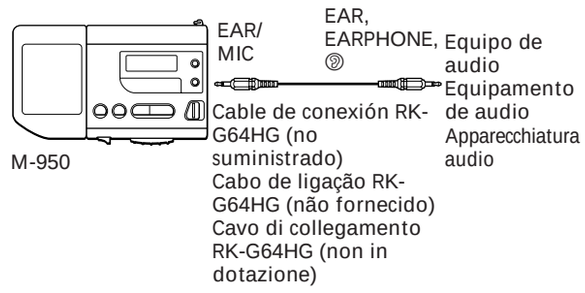

H

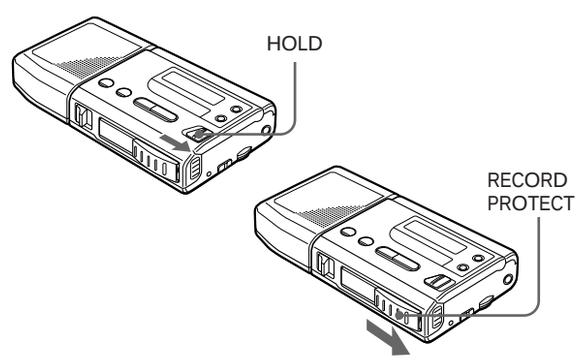

I

Estándar
Standard
Standard

No estándar
Não standard
Non standard

Sólo lo microcassettes estándar tienen una pequeña hendidura en la cara A.
Só as microcassetes standard têm uma pequena reentrância no lado A.
Solo le microcassette standard presentano una piccola tacca sul lato A.

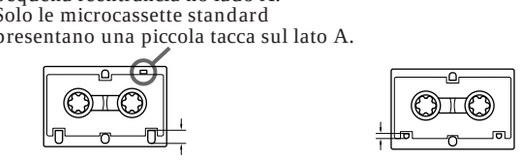

Aprox. 5 mm
Aprox. 5 mm
5 mm circa

Aprox. 2,5 mm
Aprox. 2,5 mm
2,5 mm circa

J

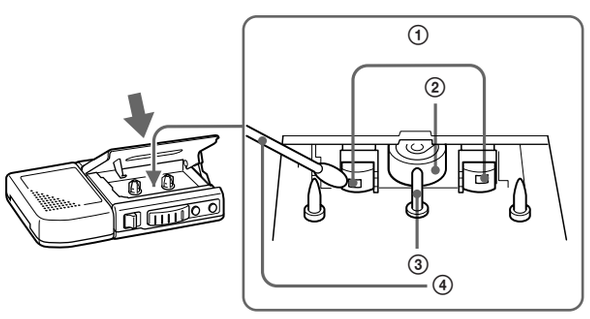

K

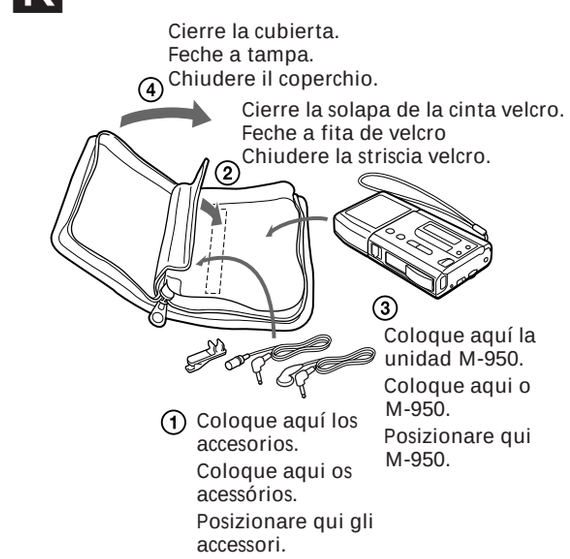

Uso de distintas funciones (consulte la figura F-ⓐ)

Para seleccionar la cara en la que desee grabar

Para grabar en ambas caras de forma continua

1 Inserte un cassette con la cara en la que desee iniciar la grabación orientada hacia la tapa.
2 Inicie la grabación en la cara superior (◄ FWD aparece en el visor). Si aparece REV ►, pulse ■ STOP durante más de 2 segundos para que aparezca ◄ FWD.

Cuando la grabación llega al final de la cara superior, continuará automáticamente en la inversa.

Notas
- Compruebe que las lengüetas de ambas caras no se han retirado.
- Aunque sólo se haya retirado la lengüeta de la cara inversa, no será posible realizar la grabación.

Para grabar sólo en una cara

1 Inserte un cassette con la cara en la que desee iniciar la grabación orientada hacia la cara opuesta a la tapa (cara inversa).
2 Inicie la grabación en la cara inversa (REV ► aparece en el visor). Si aparece ◄ FWD, pulse ■ STOP durante más de 2 segundos para que aparezca REV ►.

La grabación se detendrá automáticamente cuando llegue al final de la cara inversa.

Nota
Compruebe que no ha retirado la lengüeta de la cara inversa.

VOR (Grabación activada por voz)

El sistema VOR funciona sólo durante la grabación. Pulse VOR para que aparezca VOR L o VOR H en primer lugar y, a continuación, pulse ● REC. La unidad inicia automáticamente la grabación del sonido e introduce el modo de pausa cuando no haya sonido; de esta forma se ahorran pilas y cinta.
VOR L : Para grabar dictados en lugares ruidosos.
VOR H : Para grabar en reuniones o en lugares silenciosos.
Si emplea este sistema en un lugar ruidoso, la unidad permanecerá en el modo de grabación. Si por el contrario el sonido es demasiado débil, la unidad no iniciará la grabación. Pulse VOR para que aparezca VOR L (bajo) o VOR H (alto) en función de las condiciones. Si no emplea esta función, pulse VOR durante la grabación hasta que VOR L o VOR H desaparezca del visor.

Notas
- El sistema VOR depende de las condiciones del entorno. Si no obtiene los resultados deseados, grabe sin el sistema VOR.
- Al utilizar el sistema VOR, la unidad inicia la grabación sólo si detecta sonido; por tanto, es posible que el principio de la palabra no se grabe. Para realizar grabaciones importantes, se recomienda grabar sin el sistema VOR.
- El indicador VOR L o VOR H aparece también durante la reproducción.

Inicio de la grabación durante la reproducción

Pulse ● REC durante la reproducción; la grabación se iniciará inmediatamente. Esto resulta útil si desea volver a grabar la parte recién grabada.

Revisión de la parte recién grabada

Pulse REW / REVIEW durante la grabación. Suelte el botón en el punto donde desee iniciar la reproducción.

Grabación con el micrófono suministrado (consulte la figura F-ⓑ)

Conecte el micrófono suministrado a la toma EAR / MIC. El micrófono incorporado se desconectará y se grabará el sonido procedente del micrófono externo.
Para iniciar la grabación, inserte un cassette y pulse ● REC.

Grabación con el equipo conectado (consulte la figura G)

Emplee el sistema VOR en función de las condiciones ambientales.

Notas (Antes de la grabación)
- Al conectar los cables, asegúrese de conectar los enchufes firmemente.
- Realice una grabación de prueba para asegurarse de que ha realizado las conexiones correctamente y de que ha ajustado el volumen adecuadamente.
- En los siguientes ejemplos, se utilizan productos Sony. Si surge algún problema al utilizar otros productos, consulte el manual de instrucciones del producto correspondiente.

1 Inserte un cassette.
2 Ajuste el sonido del equipo conectado.
3 Pulse ● REC.

Empleo de otras funciones

Función HOLD (consulte la figura H)

Esta función bloquea la unidad para evitar que se ponga en funcionamiento al pulsar accidentalmente un botón, excepto VOR, COUNTER RESET, ● REC y ❚❚ PAUSE. Para bloquear la unidad, deslice HOLD ⊶ en la dirección de la flecha. El indicador ⊶ aparece en el visor.
Para evitar pulsar ● REC y ❚❚ PAUSE, deslice la cubierta RECORD PROTECT de forma que los botones no sean visibles.

Para comprobar el sentido de la cinta en el visor

Aparece ◄ FWD al grabar en la cara superior.
Aparece REV ► al grabar en la cara inversa.
La indicación desaparece aproximadamente un minuto después de ponerse la cinta en funcionamiento. Para mostrar la indicación, pulse ■ STOP.

Indicación durante la grabación/reproducción	Cara de la cinta durante la grabación/reproducción
003 ◄FWD	Cara superior
003 REV►	Cara inversa

Selector TAPE SPEED

2.4 cm: Para obtener un sonido óptimo (recomendado para uso normal). Es posible realizar una grabación de 60 minutos empleando las dos caras del microcassette MC60.
1.2 cm: Para tiempos de grabación superiores. Es posible realizar grabaciones de 120 minutos empleando las dos caras del microcassette MC60.

Contador de cinta

Mientras se utiliza la cara superior de la cinta (aparece ◄ FWD en el visor), los números del contador de cinta aumentan, mientras que disminuyen si se utiliza la cara inversa (aparece REV ► en el visor).
Pulse COUNTER RESET para volver a 000.

Para que la cinta vuelva a la posición 000

Pulse COUNTER RESET durante más de 2 segundos hasta que ZERO STOP aparezca en el visor. Durante el rebobinado o la revisión (REVIEW), la cinta se detiene en el punto 000. Pulse COUNTER RESET durante más de 2 segundos para que el indicador ZERO STOP desaparezca.

► *Información complementaria*

Precauciones

Alimentación

Alimente la unidad sólo con 1,5V CC. Para alimentarla con CA, emplee el adaptador de alimentación de CA recomendado para la unidad. No emplee otro tipo de adaptador. Para alimentarla con pilas, emplee dos pilas R03 (tamaño AAA).

Unidad

- Utilice sólo microcassettes estándar MICROCASSETTE™ con esta unidad. No es posible utilizar cassettes que no sean estándar, ya que su dimensión "L" (consulte la ilustración) es diferente. (consulte la figura I)
- No deje la unidad en un lugar cercano a fuentes térmicas, ni en lugares expuestos a la luz solar directa, polvo excesivo o golpes mecánicos.
- Si se introduce algún objeto sólido o líquido en la unidad, extraiga las pilas o desconecte el adaptador de alimentación de CA, y haga que sea revisada por personal cualificado antes de volver a utilizarla.
- Si no va a utilizar la unidad durante mucho tiempo, extraiga las pilas para evitar posibles daños causados por fugas y la consiguiente corrosión.
- Si no ha utilizado la unidad durante mucho tiempo, ajústela en el modo de reproducción y caliéntela durante unos minutos antes de insertar una cinta.

Mantenga alejadas de la unidad las tarjetas de crédito con codificación magnética y los relojes de cuerda, etc., para evitar posibles daños por el imán del altavoz.

Si desea realizar alguna consulta o solucionar algún problema relativos a la unidad, póngase en contacto con el proveedor Sony más próximo.

Solución de problemas

Si después de realizar las siguientes comprobaciones el problema no se soluciona, póngase en contacto con el proveedor Sony más próximo.

No es posible realizar la grabación.

→ Las pilas están agotadas. Sustituya la pila de la unidad principal y las dos del altavoz (si lo ha instalado) por otras nuevas.
→ No ha insertado ningún cassette.
→ Ha retirado la lengüeta de la cinta. Para volver a grabar en esta cinta, cubra el orificio de la lengüeta con cinta adhesiva.
→ El cabezal de grabación / reproducción está sucio.
→ Ha ajustado la función VOR incorrectamente mientras dicha función se encuentra activada.
→ Ha realizado la conexión incorrectamente.
→ El auricular está conectado a la toma EAR / MIC. Desconéctelo.

No es posible insertar el cassette.

→ Ha insertado el cassette con la cara al revés.

No es posible cerrar la tapa del compartimiento de cassettes.

→ Ha insertado el cassette en la parte incorrecta (debe insertarlo en el lado de la tapa).
→ No ha insertado el cassette por completo.

No es posible realizar la reproducción aunque pulse ◄► PLAY/DIR.

→ La cinta ha llegado al final. Rebobínela.
→ El interruptor TAPE SPEED no está ajustado en la posición 1.2 cm o 2.4 cm.
→ Las pilas están agotadas. Sustituya la pila de la unidad principal y las dos del altavoz (si lo ha instalado) por otras nuevas.

Durante CUE/REVIEW, la cinta se detiene o no se mueve.
No es posible realizar el avance rápido ni el rebobinado.

→ Las pilas están agotadas. Sustituya la pila de la unidad principal y las dos del altavoz (si lo ha instalado) por otras nuevas.
→ La función de contador de parada a cero está activada. Pulse COUNTER RESET durante más de 2 segundos para que ZERO STOP desaparezca del visor.

La unidad no funciona.

→ Ha insertado las pilas con la polaridad incorrecta.
→ Las pilas están agotadas. Sustituya la pila de la unidad principal y las dos del altavoz (si lo ha instalado) por otras nuevas.
→ El adaptador de alimentación de CA no está firmemente conectado.
→ Ha insertado las pilas, pero simultáneamente el adaptador de alimentación de CA está conectado y no se recibe alimentación de la toma mural.
→ No ha insertado ningún cassette.
→ Ha deslizado HOLD en la dirección de la flecha. Deslice HOLD en la dirección contraria a la flecha.

El altavoz no emite sonido.

→ El auricular está conectado a la toma EAR / MIC. Desconéctelo.
→ Ha bajado el volumen por completo.

No se percibe sonido o va a acompañado de muchos ruidos.

→ Ha bajado el volumen por completo.
→ Las pilas están agotadas. Sustituya la pila de la unidad principal y las dos del altavoz (si lo ha instalado) por otras nuevas.
→ El cabezal de grabación / reproducción está sucio.
→ El enchufe del auricular / del micrófono está sucio. Límpielo, insértelo en la toma y, a continuación, gírelo varias veces y desconéctelo y vuelva a conectarlo.
→ Si ha dejado el cassette sobre un altavoz fuera de su caja, es posible que el sonido se distorsione.

La grabación se interrumpe.

→ El sistema VOR functiona. Si no utiliza la función VOR, púlselo para que VOR L o VOR H desaparezca del visor.

No es posible borrar la grabación por completo.

→ El cabezal borrador está sucio.

Mantenimiento (consulte la figura J)

Para limpiar los cabezales y recorrido de cinta

Limpie los cabezales ①, el rodillo de apriete ② y el cabrestante ③ con un bastoncillo de algodón ④ humedecido con alcohol cada 10 horas de uso. Es posible ver el interior a través de la ventana de la tapa del compartimiento de cassettes. Limpie el rodillo de apriete desde arriba hacia abajo girándolo.

Para limpiar el exterior

Emplee un paño suave ligeramente humedecido en agua. No utilice alcohol, bencina ni diluyente.

Para limpiar el enchufe del micrófono

Limpie periódicamente el enchufe del micrófono suministrado con un paño seco y suave. Si no lo hace, es posible que se grabe ruido. Si utiliza un micrófono externo opcional, limpie su enchufe de la misma forma.

Utilizar várias funções (consulte a figura F-ⓐ)

Para seleccionar o lado a gravar

Par gravar continuamente em ambos os lados

1 Introduza uma cassete com o lado em que pretende iniciar a gravação virado para a tampa.
2 Inicie a gravação no lado virado para cima (a indicação ◄ FWD aparece no visor). Se a indicação REV ► aparecer no visor, carregue em ■ STOP durante mais de 2 segundos para que a indicação ◄ FWD apareça no visor.

Quando a gravação chegar ao fim do lado virado para cima, esta muda automaticamente para o lado inverso.

Notas
- Verifique se as patilhas dos dois lados da cassete estão intactas.
- Mesmo se só tiver sido retirada a patilha do lado inverso, a gravação não pode ser efectuada.

Para gravar apenas num lado

1 Introduza uma cassete com o lado em que pretende iniciar a gravação virado ao contrário relativamente à tampa (lado inverso).
2 Inicie a gravação no lado inverso (a indicação REV ► aparece no visor). Se a indicação ◄ FWD aparecer no visor, carregue em ■ STOP durante mais de 2 segundos para que a indicação REV ► apareça no visor.

Quando a gravação chegar ao fim do lado inverso, esta pára automaticamente.

Nota
Verifique se a patilha do lado inverso está intacta.

VOR (Gravação activada pela voz)

O sistema VOR só funciona durante a gravação. Primeiro carregue em VOR para que a indicação VOR L ou VOR H apareça no visor e depois carregue em ● REC. O gravador inicia a gravação automática do som e entra em modo de pausa quando não for emitido qualquer som (pode economizar cassetes e as pilhas).
VOR L: Para gravar texto ditado num local barulhento.
VOR H: Para gravar em reuniões ou num local tranquilo.
Quando utilizar este sistema num local barulhento, o gravador permanece em modo de gravação. Se o som for demasiado baixo, o gravador não inicia a gravação. Carregue em VOR para que a indicação VOR L (baixo) ou VOR H (alto) apareça no visor, dependendo das condições que o rodeiam. Quando não utilizar esta função, carregue em VOR durante a gravação até que a indicação VOR L ou VOR H desapareça do visor.

Notas
- O sistema VOR depende das condições do meio que o rodeia. Se não conseguir obter os resultados pretendidos, grave sem utilizar o sistema VOR.
- Se utilizar o sistema VOR, o aparelho começa a gravar apenas quando detectar um som, como tal, o inicio da palavra pode não ser gravado. Quando fizer gravações importantes, não utilize o sistema VOR.
- O indicador VOR L ou VOR H também aparece durante a reprodução.

Começar a gravar durante a reprodução

Carregue em ● REC durante a reprodução. A gravação é iniciada imediatamente. Esta função é útil para quando quiser regravar a parte que acabou de ser gravada.

Ouvir a parte que acabou de ser gravada

Carregue em REW / REVIEW durante a gravação. Solte o botão no ponto onde pretende iniciar a reprodução.

Gravar com o microfone fornecido (consulte a figura F-ⓑ)

Ligue o microfone fornecido a EAR / MIC. O microfone incorporado é desactivado e o som é gravado através do microfone externo.
Para iniciar a gravação, introduza uma cassete e carregue em ● REC.

Gravar com o equipamento ligado (consulte a figura G)

Utilize o sistema VOR de acordo com as condições ambientais existentes.

Notas (Antes da gravação)
- Quando ligar os cabos, verifique se as fichas ficaram bem ligadas.
- Faça uma gravação de teste para verificar se todas as ligações estão correctas e se o volume foi correctamente regulado.
- Os exemplos seguintes aplicam-se a produtos Sony. Se tiver algum problema com os outros produtos, consulte os respectivos manuais de instruções.

1 Introduza uma cassete.
2 Regule o som do equipamento ligado.
3 Carregue em ● REC.

Utilizar outras funções

Função HOLD (consulte a figura H)

Esta função bloqueia o gravador para que evitar que este se ligue quando carregar acidentalmente num botão, excepto VOR, COUNTER RESET, ● REC e ❚❚ PAUSE. Para bloquear o gravador, faça deslizar HOLD ⊶ na direcção da seta. O indicador ⊶ aparece no visor. Para evitar que se carregue em ● REC e ❚❚ PAUSE, faça deslizar a tampa RECORD PROTECT para que estes botões não fiquem acessíveis.

Para verificar a direcção de transporte da fita no visor

A indicação ◄ FWD aparece no visor quando gravar no lado virado para cima.
A indicação REV ► aparece no visor quando gravar no lado inverso.
As indicações desaparecem um minuto depois de a fita da cassete começar a correr. Para ver as indicações, carregue em ■ STOP.

Visor durante a gravação/ reprodução	Lado da cassete durante a gravação/reprodução
003 ◄ FWD	Lado virado para cima
003 REV ►	Lado inverso

Selector TAPE SPEED

2.4 cm: Para uma qualidade de som óptima (recomendado para a utilização normal). A microcassete MC60 permite fazer gravações de 60 minutos utilizando ambos os lados.
1.2 cm: Para uma maior duração da gravação. As microcassetes MC60 permitem fazer gravações de 120 minutos utilizando ambos os lados.

Contador de fita

Quando o lado virado para cima está a ser reproduzido / gravado (a indicação ◄ FWD aparece no visor), os números do contador de fita aumentam. Quando o lado inverso está a ser reproduzido / gravado (a indicação REV ► aparece no visor), os números diminuem.
Para repor o contador a 000, carregue em COUNTER RESET.

Para repor a cassete na posição 000

Carregue em COUNTER RESET durante mais de 2 segundos até que a indicação ZERO STOP apareça no visor. Durante a rebobinagem ou REVIEW, a cassete pára quando chegar a 000. Carregue em COUNTER RESET durante mais de 2 segundos para que o indicador ZERO STOP desapareça do visor.

► *Informações adicionais*

Precauções

Sobre a alimentação

O aparelho só deve ser utilizado com 1,5V CC. Para o funcionamento CA, utilize o transformador CA recomendado. Não utilize outro tipo de transformadores. Para utilizar o aparelho a pilhas, utilize duas pilhas de R03 (tamanho AAA).

Sobre o gravador

- Utilize apenas as microcassetes MICROCASSETTE™ (microcassetes standard). As cassetes não-standard não podem ser utilizadas porque as suas dimensões "L" (consulte a ilustração) são diferentes. (consulte a figura I)
- Não coloque o aparelho perto de fontes de calor ou num local exposto à incidência directa dos raios solares, a poeiras excessivas ou a choques mecânicos.
- Se deixar cair algum objecto sólido ou entornar líquidos sobre o aparelho, retire as pilhas ou desligue o transformador CA e solicite a assistência de um técnico qualificado antes de utilizar novamente o aparelho.
- Se não utilizar o aparelho durante longos períodos, retire as pilhas para evitar eventuais danos provocados pelo derramamento do líquido das pilhas e pela corrosão.
- Se não tiver utilizado o aparelho há muito tempo, regule-o para o modo de reprodução e deixe-o aquecer durante alguns minutos antes de introduzir uma cassete.

Uma vez que o altifalante está equipado com um íman forte, mantenha os cartões de crédito com banda magnética e os relógios de corda longe do aparelho para evitar eventuais danos.

Em caso de dúvidas ou problemas relativos a este aparelho, consulte um agente Sony.

Detecção de avarias

Se o problema não for seleccionado depois de ter efectuado as verificações seguintes, consulte um agente Sony.

Não é possível gravar.
- ➔ As pilhas estão gastas. Substitua a pilha do gravador e as duas pilhas do altifalante (se este estiver instalado) por pilhas novas.
- ➔ Não introduziu nenhuma cassete.
- ➔ A patilha da cassete foi removida. Para utilizar novamente a cassete para gravação, tape o orifício da patilha com fita adesiva.
- ➔ A cabeça de gravação / reprodução está suja.
- ➔ O sistema VOR foi regulado para uma posição incorrecta quando a função VOR estava activada.
- ➔ As ligações não estão bem feitas.
- ➔ Ligou os auriculares a EAR / MIC. Desligue-os.

Não é possível introduzir a cassete.
- ➔ A cassete foi introduzida ao contrário.

Não é possível fechar o compartimento das pilhas.
- ➔ A cassete foi introduzida no sítio errado (deve ser introduzida junto à tampa).
- ➔ A cassete não foi completamente introduzida.

A reprodução não é possível, mesmo se carregar em ◄► PLAY/DIR.
- ➔ A fita da cassete chegou ao fim. Rebobine-a.
- ➔ O interruptor TAPE SPEED não está regulado para a posição 1.2 cm ou 2.4 cm.
- ➔ As pilhas estão gastas. Substitua a pilha do gravador e as duas pilhas do altifalante (se este estiver instalado) por pilhas novas.

Durante CUE/REVIEW a cassete pára e bloqueia. Não consegue avançar rapidamente nem rebobinar.
- ➔ As pilhas estão gastas. Substitua a pilha do gravador e as duas pilhas do altifalante (se este estiver instalado) por pilhas novas.
- ➔ A função do contador de paragem a zeros está activada. Carregue em COUNTER RESET durante mais de 2 segundos para que a indicação ZERO STOP desapareça do visor.

O gravador não funciona.
- ➔ A polaridade das pilhas não foi respeitada.
- ➔ As pilhas estão gastas. Substitua a pilha do gravador e as duas pilhas do altifalante (se este estiver instalado) por pilhas novas.
- ➔ O transformador CA ou não foi correctamente ligado.
- ➔ Introduziu pilhas mas o transformador CA também está ligado apesar de não estar ligado à tomada de parede.
- ➔ Não introduziu nenhuma cassete.
- ➔ HOLD foi deslizado na direcção da seta. Faça deslizar HOLD na direcção oposta à seta.

O altifalante não emite som.
- ➔ Ligou os auriculares a EAR / MIC. Desligue-os.
- ➔ O volume está reduzido para a posição mais baixa.

O som diminui de volume ou é reproduzido com demasiadas interferências.
- ➔ O volume está reduzido para a posição mais baixa.
- ➔ As pilhas estão gastas. Substitua a pilha do gravador e as duas pilhas do altifalante (se este estiver instalado) por pilhas novas.
- ➔ A cabeça de gravação / reprodução está suja.
- ➔ A ficha do auricular / microfone está suja. Limpe a ficha, ligue-a à ficha tipo jack e, em seguida, ligue-a e desligue-a algumas vezes.
- ➔ Se tiver colocado a cassete sem caixa sobre o altifalante, o som poderá ficar distorcido.

A gravação é interrompida.
- ➔ O sistema VOR funciona. Quando não utilizar o sistema VOR, carregue no respectivo botão para que a indicação VOR L ou VOR H desapareça do visor.

Não é possível apagar completamente a fita.
- ➔ A cabeça de eliminação está suja.

Manutenção (consulte a figura J)

Para limpar as cabeças e o percurso da fita

Limpe as cabeças ①, o rolete ② e o cabrestante ③ com um cotonete ④ embebido em álcool após cada 10 horas de funcionamento. Pode ver o interior do aparelho através da janela do compartimento das cassetes. Limpe os roletes de cima para baixo fazendo-o rodar.

Para limpar o exterior

Utilize um pano macio, ligeiramente humedecido em água. Não utilize álcool, benzina ou diluente.

Para limpar a ficha do microfone

Limpe a ficha do microfone fornecido, com um pano seco e macio. Caso contrário, a gravação pode ficar com ruído. Se utilizar um microfone exterior opcional, limpe a ficha respectiva da mesma maneira.

Uso di varie funzioni (vedere fig. F-ⓐ)

Per selezionare il lato da registrare

Per registrare in modo continuo sui due lati

1 Inserire una cassetta con il lato su cui iniziare la registrazione rivolto verso il coperchio.
2 Avviare la registrazione sul lato superiore (◄ FWD appare nel display). Se REV ► viene visualizzato, premere ■ STOP per oltre 2 secondi per visualizzare ◄ FWD.

Quando la registrazione raggiunge la fine del lato superiore, viene continuata automaticamente sul lato opposto.

Note
- Assicurarsi che le linguette sui due lati non siano state rimosse.
- La registrazione non può essere effettuata anche se è stata rimossa solo la linguetta sul lato opposto.

Per registrare solo su un lato

1 Inserire una cassetta con il lato su cui iniziare a registrare non rivolto verso il coperchio (lato opposto).
2 Avviare la registrazione sul lato opposto (REV ► appare nel display). Se ◄ FWD è visualizzato, premere ■ STOP per oltre 2 secondi per visualizzare REV ►.

Quando la registrazione raggiunge la fine del lato opposto, si arresta automaticamente.

Nota
Assicurarsi che la linguetta sul lato opposto non sia stata rimossa.

VOR (Voice Operated Recording)

Il sistema VOR funziona solo durante la registrazione. Premere VOR per visualizzare prima VOR L o VOR H e poi premere ● REC. L'apparecchio avvia automaticamente la registrazione del suono e si arresta in assenza di suono (in tal modo si economizzano nastro e batterie).
VOR L : Per registrare per dettatura in luoghi rumorosi.
VOR H : Per registrare durante riunioni o in luoghi non rumorosi.
Se si utilizza questo sistema in un luogo rumoroso, l'apparecchio resta in modo di registrazione. Se invece il suono è troppo basso, l'apparecchio non avvia la registrazione. Premere VOR per visualizzare VOR L (basso) o VOR H (alto) a seconda delle condizioni del luogo. Se non si desidera utilizzare questa funzione, premere VOR durante la registrazione finché VOR L o VOR H scompare dal display.

Note
- Il sistema VOR dipende dalla condizione dell'ambiente circostante. Se non si ottengono i risultati desiderati, registrare senza il sistema VOR.
- Quando si utilizza il sistema VOR, l'apparecchio avvia la registrazione solo quando riesce a rilevare il suono, pertanto l'inizio della parola potrebbe non venire registrato. Per le registrazioni importanti, si consiglia di non registrare con il sistema VOR.
- L'indicatore VOR L o VOR H appare ugualmente durante la riproduzione.

Avvio della registrazione durante la riproduzione

Premere ● REC durante la riproduzione, in tal modo la registrazione inizia immediatamente. Questa funzione è utile quando si desidera registrare nuovamente una porzione appena registrata.

Riascolto della porzione appena registrata

Premere REW / REVIEW durante la registrazione. Rilasciare il tasto nel punto in cui avviare la riproduzione.

Registrare con il microfono in dotazione (vedere fig. F-ⓑ)

Collegare il microfono in dotazione alla presa EAR / MIC. Il microfono incorporato viene scollegato e il suono proveniente dal microfono esterno viene registrato.
Per avviare la registrazione, inserire una cassetta e premere ● REC.

Registrazione con l'apparecchiatura collegata (vedere fig. G)

Usare il sistema VOR in funzione delle condizioni ambientali circostanti.

Note (prima della registrazione)
- Durante il collegamento dei cavi, assicurarsi di collegare saldamente le spine.
- Effettuare una registrazione di prova per essere certi di avere eseguito i collegamenti correttamente e di avere regolato opportunamente il volume.
- Negli esempi seguenti vengono utilizzati prodotti Sony. In caso di problemi durante l'utilizzo di prodotti di altre marche, leggere i rispettivi manuali d'uso.

1 Inserire una cassetta.
2 Regolare il suono dell'apparecchiatura collegata.
3 Premere ● REC.

Uso di altri funzioni

Funzione HOLD (vedere fig. H)

Questa funzione blocca l'apparecchio per evitare che si metta in funzione quando si preme accidentalmente un tasto diverso da VOR, COUNTER RESET, ● REC e ❚❚ PAUSE. Per bloccare l'apparecchio, spostare HOLD ⊶ in direzione della freccia. L'indicatore ⊶ appare nel display.
Per evitare di premere ● REC e ❚❚ PAUSE, spostare il coperchio RECORD PROTECT in modo che i tasti siano nascosti.

Per verificare la direzione del nastro nel display

◄ FWD appare quando si registra sul lato superiore.
REV ► appare quando si registra sul lato opposto.
L'indicazione scompare circa un minuto dopo che il nastro ha iniziato a scorrere. Per visualizzare l'indicazione, premere ■ STOP.

Visualizzare durante la registrazione/riproduzione	Il lato del nastro durante la registrazione/riproduzione
003 ◄ FWD	Lato superiore
003 REV ►	Lato opposto

Selettore TAPE SPEED

2.4 cm: Per un suono ottimale (raccomandato per un uso normale). Una registrazione di 60 minuti può essere eseguita usando i due lati della microcassetta MC60.
1.2 cm: Per una registrazione più lunga. Una registrazione di 120 minuti può essere eseguita usando i due lati della microcassetta MC60.

Contanastro

Mentre il lato superiore del nastro scorre (◄ FWD appare nel display), i numeri nel contanastro aumentano. Mentre il lato opposto del nastro scorre (REV ► appare nel display), i numeri diminuiscono.
Premere COUNTER RESET per ritornare a 000.

Per riportare il nastro in posizione 000

Premere COUNTER RESET per oltre 2 secondi fino a visualizzare ZERO STOP nel display. Durante il riavvolgimento o il riascolto, il nastro si ferma quando raggiunge 000. Premere COUNTER RESET per oltre 2 secondi per far scomparire l'indicatore ZERO STOP.

► *Informazioni aggiuntive*

Precauzioni

Alimentazione

Far funzionare l'apparecchio solo con corrente CC 1,5V. Per il funzionamento con corrente CA, utilizzare l'alimentatore CA raccomandato per l'apparecchio. Non utilizzare alcun altro tipo di alimentatore. Per il funzionamento con batterie, utilizzare due batterie R03 (formato AAA).

Apparecchio

- Con questo apparecchio utilizzare solo microcassette MICROCASSETTE™ (microcassette standard). Cassette non standard non possono essere utilizzate dal momento che la dimensione "L" (vedere l'illustrazione) è diversa. (vedere fig. I)
- Non lasciare l'apparecchio accanto a fonti di calore o in luoghi esposti alla luce diretta del sole, eccessivamente polverosi o soggetti a scosse meccaniche.
- Se oggetti solidi o liquidi dovessero penetrare nell'apparecchio, estrarre le batterie o scollegare l'alimentatore CA e far controllare l'apparecchio da personale qualificato prima di riutilizzarlo.
- Se non si intende utilizzare l'apparecchio per un lungo periodo, estrarre le batterie per evitare danni causati dalla corrosione dovuta alla perdita di elettrolita.
- Se l'apparecchio non è stato utilizzato per un lungo periodo, impostarlo in modo di riproduzione e farlo riscaldare prima di inserire una cassetta.

Tenere lontani dall'apparecchio carte di credito con codici magnetici, orologi a molla e simili, per evitare possibili danni causati dal magnete utilizzato dal diffusore.

Per ogni domanda o problema relativo all'apparecchio, contattare il più vicino rivenditore Sony.

Guida alla soluzione dei problemi

Se il problema dovesse persistere anche dopo avere compiuto le verifiche indicate in questa guida, contattare il più vicino rivenditore Sony.

La registrazione non avviene.
- ➔ Le batterie sono deboli. Sostituire la batteria dell'unità principale e le due batterie per l'unità diffusore, se questo è installato, con nuove batterie.
- ➔ Non è inserita una cassetta.
- ➔ La linguetta sulla cassetta è stata rimossa. Per registrare di nuovo il nastro, coprire il foro con nastro adesivo.
- ➔ La testina di registrazione / riproduzione è sporca.
- ➔ VOR non è stato eseguito correttamente durante l'uso della funzione VOR.
- ➔ Il collegamento non è stato eseguito correttamente.
- ➔ La cuffia è stata inserita nella presa EAR / MIC. Scollegarla.

Non è possibile inserire la cassetta.
- ➔ La cassetta è stata inserita con il lato anteriore sul retro.

Non è possibile richiudere il coperchio dello scomparto cassetta.
- ➔ La cassetta è stata inserita nel posto sbagliato (deve essere inserita sul lato del coperchio).
- ➔ La cassetta non è stata inserita completamente.

La riproduzione non è possibile anche se si preme ◄► PLAY/DIR.
- ➔ Il nastro ha raggiunto la fine. Riavvolgerlo.
- ➔ L'interruttore TAPE SPEED non è stato impostato in posizione 1.2 cm o 2.4 cm.
- ➔ Le batterie sono deboli. Sostituire la batteria dell'unità principale e le due batterie per l'unità diffusore, se questo è installato, con nuove batterie.

Durante CUE/REVIEW il nastro si ferma o non scorre. Non è possibile far avanzare rapidamente o riavvolgere il nastro.
- ➔ Le batterie sono deboli. Sostituire la batteria dell'unità principale e le due batterie per l'unità diffusore, se questo è installato, con nuove batterie.
- ➔ La funzione del contanastro di arresto sullo zero è attivata. Premere COUNTER RESET per oltre 2 secondi per far scomparire ZERO STOP dal display.

L'apparecchio non funziona.
- ➔ Le batterie sono state inserite senza rispettare la corretta polarità.
- ➔ Le batterie sono deboli. Sostituire la batteria dell'unità principale e le due batterie per l'unità diffusore, se questo è installato, con nuove batterie.
- ➔ L'alimentatore CA non è collegato saldamente.
- ➔ Le batterie sono state inserite, l'alimentatore CA è collegato, ma non inserito nella presa a muro.
- ➔ Non è stata inserita la cassetta.
- ➔ HOLD è spostato in direzione della freccia. Spostare HOLD nella direzione opposta alla freccia.

Dal diffusore non proviene alcun suono.
- ➔ La cuffia è stata inserita nella presa EAR / MIC. Scollegarla.
- ➔ Il volume è completamente abbassato.

Il suono diminuisce o viene prodotto con un rumore eccessivo.
- ➔ Il volume è completamente abbassato.
- ➔ Le batterie sono deboli. Sostituire la batteria dell'unità principale e le due batterie per l'unità diffusore, se questo è installato, con nuove batterie.
- ➔ La testina di registrazione / riproduzione è sporca.
- ➔ La spina degli auricolari / la spina del microfono è sporca. Pulire la spina, inserirla nella presa, quindi farla ruotare un po' di volte, scollegarla e quindi collegarla nuovamente.
- ➔ Se la cassetta è stata posata sul diffusore senza la sua custodia, la qualità del suono potrebbe essere alterata.

La registrazione viene interrotta.
- ➔ Il sistema VOR funziona. Quando non si utilizza il sistema VOR, premere l'interruttore per far scomparire VOR L o VOR H dal display.

Non è possibile cancellare completamente la registrazione.
- ➔ La testina di cancellazione è sporca.

Manutenzione (vedere fig. J)

Pulizia delle testine e del percorso del nastro

Pulire le testine ①, i cilindri di presa ② e le pulegge di trascinamento ③ con un batuffolo di cotone ④ inumidito di alcol ogni 10 ore di utilizzo. È possibile vedere l'interno attraverso la finestrella del coperchio dello scomparto cassetta. Pulire il cilindro di presa dall'alto verso il basso facendolo ruotare.

Pulizia del rivestimento esterno

Utilizzare un panno morbido inumidito con acqua. Non utilizzare alcol, benzene o solventi.

Pulizia della spina del microfono

Pulire periodicamente la spina del microfono in dotazione con un panno morbido e asciutto, altrimenti potrebbero venire registrati dei rumori. Se si utilizza un microfono esterno, pulirne la spina allo stesso modo.