AccuBANKER®
because your money counts USA

User Guide

Commercial Bill Counter
AB1050

Thank you for purchasing this ***AccuBANKER*** product.
We recommend reading all information in the user guide to become familiar with this product.

AccuBANKER®
because your money counts USA

AccuBANKER and its logo are registered trademarks of Hilton Trading Corp. All Rights Reserved.

Table of Contents

Important Safety Instructions 4

1. Introduction 7

2. Box Contents 8

3. General Parts and Controls Description 9
   - 3.1 Parts description 9
   - 3.2 Control Panel 10

4. Basic Operation 11
   - 4.1 Notes Selection 11
   - 4.2 Proper positioning of the notes on the Hopper 12
   - 4.3 Counting Mode 13
   - 4.4 AUTO / MANUAL Modes 13
   - 4.5 Batch Function 13
   - 4.6 Counterfeit Detection functions (Optional) 14
   - 4.7 Size Detection (Width) 15

5. Troubleshooting Operational Problems 16

6. Unit Maintenance 18

7. Warning and Error messages 19

8. Specifications 20

Important Safety Instructions

When using this bill counter, basic safety precautions should always be followed to reduce the risk of fire, electric shock or injury to persons; including the following:

Warning	
	Do not use this product in areas where it may be exposed to water or other liquids.
	Unplug this product from the wall outlet before cleaning. Do not use liquid or aerosol cleaners. Use a damp cloth for cleaning.
	To reduce the risk of electric shock, do not disassemble this product. Take it to qualified service personnel when service or repair work is required. Opening or removing covers may expose you to dangerous voltages or other risks. Incorrect re-assembly can cause electric shock when the appliance is subsequently used.
	Only use the cable provided with the unit. The use of other cables may result in electric shock, fire or cause serious damage to the unit.
	Do not operate the unit in areas with high temperature or high humidity since it may prevent it from working correct ly.

Caution	
	When unplugging the power cord, do not pull it by the cord, but rather grip the plug to pull it out. Not following these instructions may result in electric shock, fire or damage to the unit.
	Do not use the unit if the power cord is damaged or if the plug socket contact is loose. Not following these instructions may result in electric shock, fire or other hazards.
	Do not place heavy objects over the cord and do not bend it excessivel since it could get damaged. Not follwoing these instructions may result in electric shock, fire or other hazards.
	When not using the unit for a long period of time, remove the power plug from the wall outlet.

Other Safety Considerations

• Read and understand all of the safety instructions.

• Follow all warnings and instructions marked on the unit.

• This product should never be placed near or over a radiator or heater register. This product should not be placed in a built-in installation unless proper ventilation is provided.

• This product should be operated only from the type of power source indicated in this user's guide. If you are not sure of the type of power supply in you location, consult your dealer or local power company.

• Never push objects of any kind into the unit through the case slots or openings, since they may touch dangerous voltage points or shortcut parts, resulting in a risk of fire or electric shock.

• Never spill liquids of any kind on the product.

Other Safety Considerations

• Unplug this product from the wall outlet and refer to servicing by qualified service personnel under the following conditions:

- When the power supply cord or plug is damaged or frayed.

- If liquid has been spilled into the unit.

- If the unit has been exposed to rain or water.

- If the unit does not operate normally while following the operating instructions, adjust only those controls that are covered by the operating instructions. Improper adjustment of other controls may result in damage and will often require extensive work by a qualified technician to restore the product to normal operation.

- If the product has been dropped or the case has been damaged.

- If the product shows a noticeable change in performance.

1. Introduction

The AB1050 Series is our newest back-loading model that provides a simple and rapid manner for counting money. It is the perfect solution when a fast, accurate and a reliable banknotes processing is the goal to achieve.

It is ready to tackle the most demanding tasks, from counting large amounts of cash, to batching custom bill quantities. This fact, combined with its optional counterfeit detection functions of UV and MG authentication, makes this unit an indispensable tool for the financial market of today and an invaluable aid for banks, casinos, supermarkets, movie theaters, retail locations and many other environments where money is used constantly.

2. Box Contents

When opening the box, verify that all of the items described below are included. If any item is damaged or missing, contact the place where the unit was purchased.

1. Bill Counter unit AB1050
2. Power Cord
3. User Guide and Warranty documents

❶

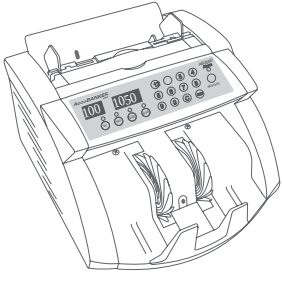

❷

❸

3. General Parts and Controls

3.1 Parts description

1. Hopper
2. Hopper Guiders
3. Retractable Handle
4. Control Panel
5. Stacker

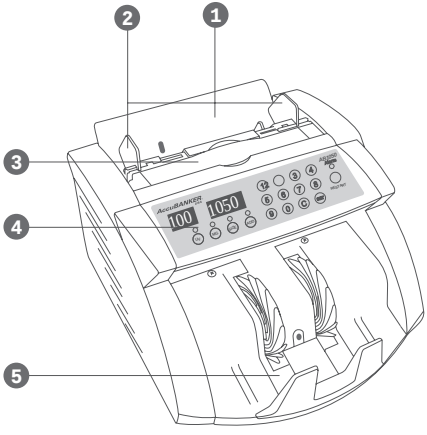

6. Bill Thickness Adjustment Knob
7. Power Switch
8. Power Outlet
9. External Display jack

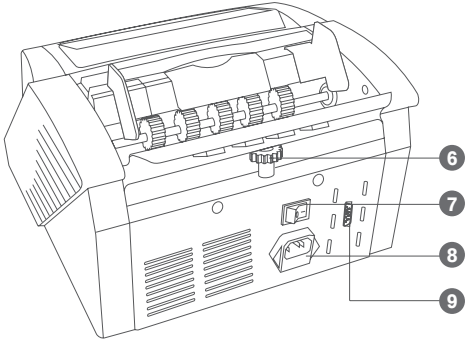

3. General Parts and Controls Cont.

3.2 Control Panel

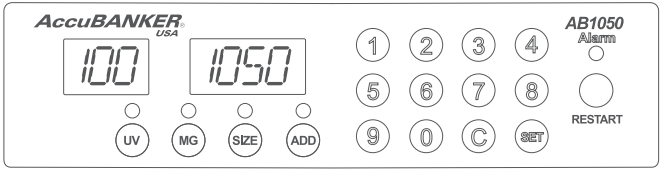

UV: Ultraviolet Detection function ON / Off. (Optional function)

MG: Magnetic Ink Detection function ON / Off. (Optional function)

Size: Size Detection function ON / Off (Width).

ADD: Adding function ON / Off.

Counts all the bills placed on the hopper and add them to the total counted earlier. Removing the counted bills from the stacker will not reset the counting quantity displayed on the display.

Numeric Keys (0-9): Batch setting.

They are used for selecting the batching number.

C: Clear Key. It is used to clear any old data from the screen as well as any Error Code.

Set: Set Up the UV and MG levels from 1-9 (1-Lowest & 9- Highest).

Restart: Resume the counting. Automatic / Manual Mode Activation

Alarm: Advise any error or abnormal condition.

4. Basic Operation

4.1. Notes Selection

For ensuring a trouble-free unit's operation, consider:

1. Avoid counting wet, excessively dirty, spoiled, folded or curved notes.
2. Check for foreign objects mixed up with the bills like paper clips, rubber bands, pieces of paper etc.
3. Fan each bundle before counting in case the notes are slightly adhesive one each other.
4. Make sure to put the notes on the hopper in an orderly manner.

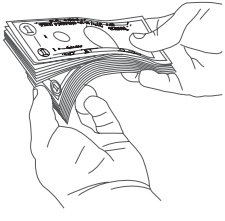

4. Basic Operation Cont.

4.2 Proper positioning of the notes on the Hopper

Back-loading machines are very sensitive to the well positioning of the bills in the hopper, continuous errors may occur during the counting due to a bad positioning of the bills.
Proceed with the following instructions for placing the bills on the hopper.

a. Place the bills between the bill guiders slightly vertical.
b. Quickly, push the bills backward with your thumb to make them rest on the hopper.
c. The unit will start counting the bundle immediately.

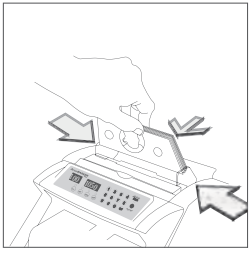

a.

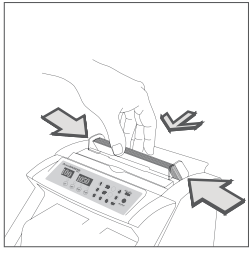

b.

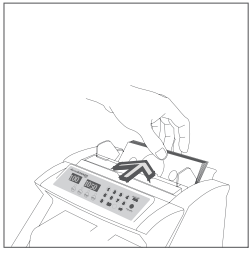

c.

4.3 Counting Mode

The default mode of the machine is the Counting mode. All banknotes placed in the hopper will be counted automatically as soon as they are sensed.

4.4 AUTO / MANUAL Modes

The unit comes from factory with AUTO counting mode as default. Pressing the RESTART button for 3 sec. will activate and deactivate the Manual mode. By this mode, the user is able to control when the unit starts counting the bundle of bills.

4.5 Batch Function

Selecting the desire quantity by the numeric keys can be set up the batches amount. The preset batch value is displayed on the left led screen and the actual count will be displayed on the right led screen.
In order to remove and clear the preset batch just press the “C” key.

4. Basic Operation Cont.

4.6 Counterfeit Detection functions (Optional)

a. Ultraviolet Detection function (just available for the model AB1050 UV)
UV function is able to check all types of banknotes containing UV features and will alert the user in case it fails with the warning message “EE-1” along with a beeping alarm.
Press the UV key to activate or deactivate the UV function.

UV sensitivity adjustment
The user is able to customize the UV sensitivity in order to make this function more accurate for any specific currency.

1. Press down the “Set” key on the control panel, and the “SE – #” code will come out on the screen.
   “#” is a number from 1-9 that means the currently selected UV sensitivity level.
2. Select the desired level from the numeric keys 1-9.
   Consider 1-Lowest Sensitivity and 9- Highest Sensitivity
3. Press RESTART for resuming the counting.

b. Magnetic Detection function (just available for the model AB1050 MG/UV)
MG function is able to check all types of banknotes containing magnetic ink and will alert the user in case it fails with the warning message “EE-2” along with a beeping alarm.
Press the MG key to activate or deactivate the MG function.

MG sensitivity adjustment

The user could customize the MG sensitivity in order to make this function more accurate for any specific currency.
Press the MG key to activate or deactivate the MG function.

1. Press down the “Set” key twice on the control panel, and the “Sd – #” message will come out on the screen. “#” is a number from 1-9 that means the currently selected MG sensitivity level.
2. Select the desired sensitivity level from the numeric keys 1-9.
   Consider 1-Lowest Sensitivity and 9- Highest Sensitivity
3. Press RESTART for resuming the counting.

4.7 Size Detection (Width)

This function allows the unit memorizes the Width size of the first bill processed by the unit, and uses it as a pattern to compare the rest of the notes during the counting, and will alert the user in case it fails with the warning message “EE-8” along with a beeping alarm.
This function is highly recommended to use when the currency to count consist of denomination values of different sizes each other widthwise.

5. Troubleshooting

5.1 Avoiding Problems

Pre-select the notes you are going to count in the unit. Don’t attempt to count bills:

a. with staples, metal clips, rubber bands or any other object
b. torn, washed or damaged
c. profusely stained
d. covered with any type of adhesive substance.

5.2 Miscounting Errors

In case the unit is not having an accurate counting, proceed as follow:

1. Ensure that the banknotes are placed orderly in the hopper (section 4.2).
2. Check the counting sensors for dust or any other kind of malfunctioning source.
3. Evaluate the bill thickness adjustment mechanism in case it need to be re-adjusted for improving the unit performance (section 5.3).

5.3 Jamming

• Before beginning the operation of the machine, make sure there are no foreign objects in any of the mechanisms such as silica bags, spare parts, etc.

• To avoid jamming, ensure that banknotes are placed correctly in the hopper, as was shown in section 4.2.

• If jamming occurs, turn the machine off prior to proceed to remove the bills. Carefully remove the jammed banknotes from the machine with a wooden or rubber stick. Look for any foreign objects such as paper clips, rubber bands, etc. and remove them if necessary.

• If the Jammed bills become a common event during the unit's functioning, it means the Thickness Adjustment knob, located at the back of the unit, must be re-adjusted. Rotating the knob Clockwise or Counterclockwise will vary the thickness of the bill grabbing system for obtaining a smooth counting as well as a trouble-free unit's operation.

Clockwise rotating – Decrease Thickness Gap (Increase bills friction)
Counterclockwise rotating – Increase Thickness Gap (Decrease bills friction)

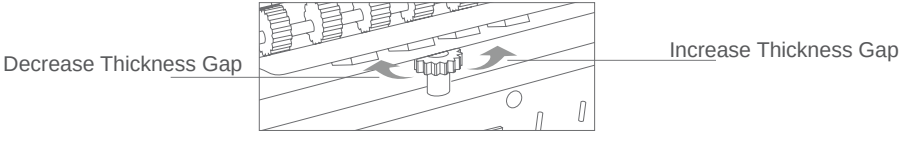

6. Unit Maintenance

6.1 Cleaning the Optical Sensors

It is important to clean all of the sensors in the unit to avoid any paper particles or dust from sticking to the sensors. This should be done everyday if possible. The glass surfaces of the sensors may be wiped with a soft cloth soaked with alcohol (refer picture below).

6.2 Cleaning the Inside of the Machine Periodically

It is necessary to clean the inside of the machine once a week or when needed. Unplug the machine and open the stacker. Use compressed air, such as AccuClean to lightly blow out dust from the interior.

6.3 Additional Recommendations

Avoid operating the machine in a dusty or dirty room.

1. Hopper Sensor
2. Counting Sensors
3. Stacker Sensors

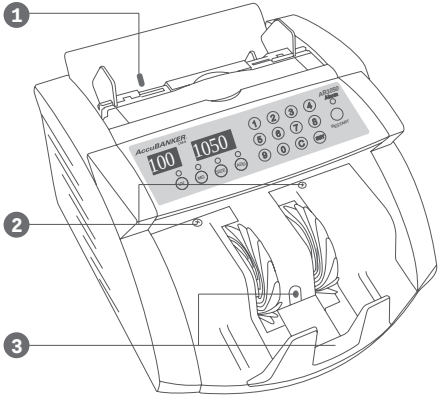

7. Warning and Error Messages

ERROR	CAUSE	SOLUTION
EE1	UV function alarm	Remove the bill and resume the counting. Recheck the suspect bill
EE2	MG function alarm	Remove the bill and resume the counting. Recheck the suspect bill
EE4	Half note detected	Remove the damaged bill
EE8	Size function alarm	Remove the bill

CODE	POSSIBLE CAUSE	SOLUTION
CE2	Speed Sensor	Clean dust and obstruction from sensor or contact technical support
CE3	Left Counting Sensor	Clean dust and obstruction from sensor or contact technical support
CE4	Right Counting Sensor	Clean dust and obstruction from sensor or contact technical support
CE5	Hooper Sensor	Clean dust and obstruction from sensor or contact technical support
CE8	Stacker Sensor	Clean dust and obstruction from sensor or contact technical support

8. Specifications

Counting Speed: 1200 notes/min.

Counterfeit Detection: SIZE and UV-MG (optional)

Interfaces: External Display connection

Display: LEDs Display

Hopper Capacity: 200 notes (new)

Stacker Capacity: 200 notes (new)

Banknote size range: 100mm x 50mm - 185mm x 100mm

Power Requirements: Single Phase 110V / 60 Hz. Also available in 220V / 50 Hz

Power Consumption: < 40 W

Size (W x D x H): 10 ½” x 11” x 7” (265 mm X 279 mm X 178 mm)

Weight: 13 lbs / 5.90 Kg

Notes

Related Products

D63

D500

AB410

AB610

AB300

AB4000

AB5000

AS100

Notas

8. Especificaciones

Velocidad de Conteo: 1200 billetes / min.

Funciones de Detección: UV y MG (Opcionales)

Interfaces: Conexion de Pantalla Externa (Opcional)

Display: 7 segmentos (2 secciones)

Capacidad de Bandeja de Entrada: 200 billetes (nuevos)

Capacidad de Bandeja de Salida: 200 billetes (nuevos)

Dimensiones de los Billetes: 100mm x 50mm - 185mm x 100mm

Voltage de Alimentación: 110 V / 60 Hz ; disponible tambien en 220 V / 50 Hz

Consumo: < 40 W

Dimensiones (WxDxH): 10 ½” x 11” x 7” (265 mm X 279 mm X 178 mm)

Peso: 13 lbs / 5.90 Kg

7. Mensajes y Códigos de Error

ERROR	CAUSA	SOLUCION
EE1	Alarma de la funcion UV	Retire el billete y cuente nuevamente. Re-evalue el billete problemático
EE2	Alarma de la funcion MG	Retire el billete y cuente nuevamente. Re-evalue el billete problemático
EE4	Medio billete detectado	Retire el billete dañado
EE8	Billete detectado con distinto tamaño	Retire el billete

CODE	POSIBLE CAUSA	SOLUCION
CE2	Sensor de Velocidad	Limpie el polvo u obstrucción del sensor o Contacte el Servicio Técnico
CE3	Sensor de Conteo Izquierdo	Limpie el polvo u obstrucción del sensor o Contacte el Servicio Técnico
CE4	Sensor de Conteo Derecho	Limpie el polvo u obstrucción del sensor o Contacte el Servicio Técnico
CE5	Sensor de Bandeja de Entrada	Limpie el polvo u obstrucción del sensor o Contacte el Servicio Técnico
CE8	Sensor de Bandeja de Salida	Limpie el polvo u obstrucción del sensor o Contacte el Servicio Técnico

6. Mantenimiento Periódico

6.1 Limpieza de los sensores ópticos

Para asegurar un funcionamiento eficiente de la unidad, se recomienda limpiar los sensores ópticos periódicamente. El polvo o cualquier otro tipo de suciedad podria afectar su buen funcionamiento.

6.2 Limpieza interna de la unidad

La superficie de los sensores deberá ser limpiada con un paño humedo en alcohol semanalmente preferiblemente. Al final de cada jornada diara, se recomoenda usar aire comprimido enlatado para retirar los restos de polvo y suciedad adquiridos en dicha jornada.

6.3 Recomendaciones adicionales

Evite operar la unidad en habitaciones polvorientas.

1. Sensor de la bandeja de entrada
2. Sensores de conteo
3. Sensor de la bandeja de salida

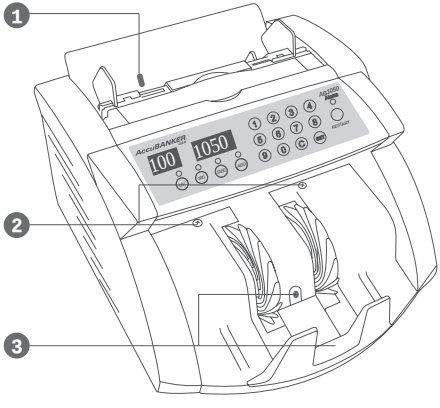

5.3 Atascamiento

- Antes de comenzar a trabajar con la unidad, asegúrese de que no hay objetos extraños cerca del mecanismo de transportación como pudieran ser restos del em paque o bolsas de silica gel.
- Un adecuado posicionamiento de los billetes en la bandeja de entrada (sección 4.2) garantizará un funcionamiento de la unidad sin atascamiento.
- En caso de atascamiento, apague la unidad antes de proceder a manipular los billetes atorados.
- Revise el ajuste de espesor del billete. Eventos frecuentes de billetes atascados es un sintoma de un ajuste inhadecuado del espesor del billete. Y requerirá se reajustado para mejorar el funcionamiento de la unidad.
  Rotando la manija de ajuste de espesor, la cual está ubicada en la parte posterior de la unidad, hacia la derecha o hacia la izquierda, ajustará la tensión de los rodillos transportadores del billete.

Rotando en sentido horario – Reduce el espesor del canal (Aumenta la friccion de agarre del billete).
Rotando sentido anti-horario – Aumenta el espesor del canal (Reduce la friccion de agarre del billete)

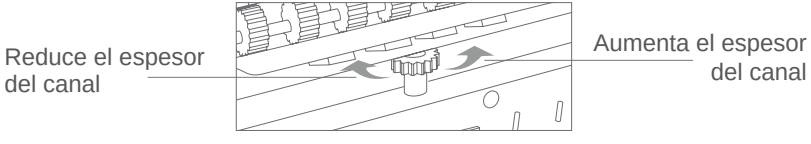

5. Solución a Problemas Operacionales

5.1 Minimizando los Errores

Se recomienda preseleccionar los billetes que van a ser contados. Evite introducir billetes en la unidad en las siguientes condiciones:

a. con presillas, ligas u otro tipo de objetos extraños
b. que estén muy gastados, manchados o maltratados
c. cubiertos con algún tipo de adhesivo

5.2 Errores de Conteo

En caso de que la unidad presente errores de conteo de forma continuada:

1. Asegurese de que los billetes son posicionados ordenadamente (Sección 4.2).
2. Verifique que no hay particulas de polvo u otro obstaculo que interfiera los sensores de conteo.
3. Verifique que el ajuste de espesor es el adecuado para los billetes que esta contando (Sección 5.3)..

Ajuste de la Sensibilidad Magnética

El usuario puede personalizar la sensibilidad MG para el tipo especifico de billete a procesar y así lograr una detección más segura y efectiva.

1. Presione el control “Set” dos veces, y en la pantalla aparecerá el código “Sd-#”. “#” es valor actual de la sensibilidad MG.
2. Seleccione el nuevo nivel de sensibilidad usando el teclado numérico (1-9).
   1- Valor más Bajo de Sensibilidad y 9- Valor más Alto de Sensibilidad
3. Presione Restart para reiniciar el conteo.

4.7 Verificación de Tamaño (Ancho del billete)

Esta función permite a la unidad memorizar el tamaño (Ancho) del primer billete del fajo, y usa este parámetro como patrón para la comparación del resto de los billetes. En caso de que un billete de distinto tamaño sea detectado, el conteo se detendrá inmediatamente y el mensaje “EE-8” y una alarma sonora alertarán al usuario de dicho evento.
Esta función se recomienda usar para el conteo de aquellas monedas donde cada denominación tiene un tamaño (Ancho) distinto.

4. Funciones Operacionales Cont.

4.6 Funciones de detección de billetes sospechosos (Opcional)

a. Función de detección Ultravioleta (disponible en la versión AB1050 UV)
Esta función permite analizar las características ultravioletas de cada billete. El conteo se detendrá inmediatamente si algún billete es considerado sospechoso y el mensaje “EE-1” alertará al usuario de dicho evento junto a una alarma sonora.
Presione el control UV para activar o desactivar dicha función.

Ajuste de la Sensibilidad Ultravioleta
El usuario puede personalizar la sensibilidad UV para el tipo especifico de billete a procesar y así lograr una detección más segura y efectiva.

1. Presione el control “Set” una vez, y en la pantalla aparecerá el código “SE-#”. “#” es valor actual de la sensibilidad UV.
2. Seleccione el nuevo nivel de sensibilidad usando el teclado numérico (1-9). 1- Valor más Bajo de Sensibilidad y 9- Valor más Alto de Sensibilidad
3. Presione Restart para reiniciar el conteo.

b. Función de detección Magnética (disponible en la versión AB1050 MG/UV)
Esta función permite analizar las características magnéticas de cada billete. El conteo se detendrá inmediatamente si algún billete es considerado sospechoso y el mensaje “EE-2” alertará al usuario de dicho evento junto a una alarma sonora.
Presione el control MG para activar o desactivar dicha función.

4.3 Modo de Conteo

Es el modo básico de trabajo de esta unidad, todos los billetes que sean puestos en la bandeja de entrada serán contados automáticamente o manualmente (Restart) según el modo de trabajo seleccionado por el usuario.

4.4 Modos AUTO / MANUAL

La unidad viene lista para trabajar en modo AUTO.
Presionando el botón RESTART por 3 sec se activará el modo Manual de conteo, donde el usuario controla el momento de arranque de la unidad por medio del botón RESTART.

4.5 Conteo por Lotes o Agrupamiento

La función de Agrupamiento es activada automáticamente cuando es seleccionada una cantidad especifica por medio del teclado numérico (0-9). Dicha cantidad será mostrada en la pantalla izquierda mientras que el conteo real se muestra en la pantalla derecha.
Para desactivar la función simplemente oprima el control “C”.

4. Funciones Operacionales Cont.

4.2 Posicionamiento adecuado de los billetes

Las unidades de carga trasera son muy sensibles al buen posicionamiento de los billetes en la bandeja de entrada. Continuos errores pudieran ocurrir debido a un mal posicionamiento de los billetes.
Siga las siguientes instrucciones a la hora de posicionar los fajos en la bandeja de entrada.

a. Posicione el fajo de billetes ligeramente vertical al centro de las guías de entrada.
b. Empuje el fajo hacia atrás con su pulgar para que los billetes descansen completamente sobre la bandeja de entrada.
c. La unidad comenzará el conteo inmediatamente

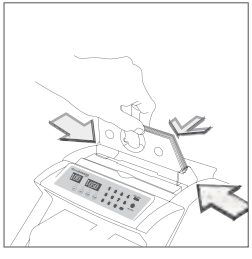

a.

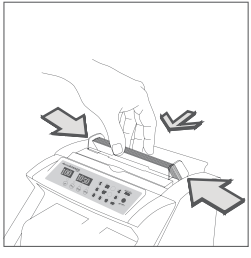

b.

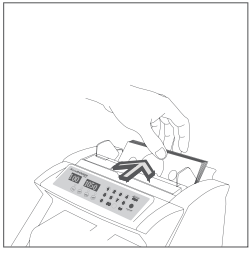

c.

4. Funciones Operacionales

4.1 Clasificación de los billetes a contar

Para asegurar un funcionamiento adecuado y libre de errores asegúrese de:

1. Evitar contar billetes húmedos, excesivamente sucios, doblados o dañados.
2. Evitar aquellos objetos que pudieran estar mezclados con los billetes como presillas y ligas.
3. Sacudir ligeramente los billetes en caso de ser nuevos porque usualmente se adhieren entre ellos.
4. Ubicar los billetes de forma ordenada en la bandeja de entrada.

4- Make sure to put the notes on the hopper in an orderly manner.

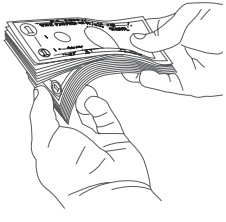

3. Descripción de Partes y Controles Cont.

3.2 Panel de Control

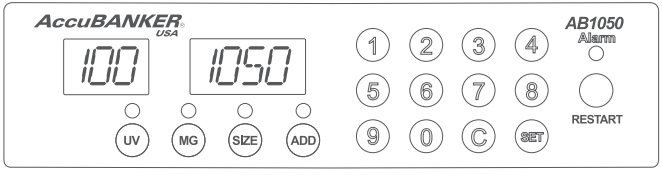

UV: Función de Detección Ultravioleta ON / Off. (Función Opcional)

MG: Función de Detección Magnética ON / Off. (Función Opcional)

Size: Función de Verificación de Tamaño (Ancho del Billete)

ADD: Función de Adición ON / Off.

Con la función ADD activada, la unidad cuenta todos los billetes de forma consecutiva mostrando siempre el monto total acumulado.

Teclado Numérico (0-9): Usados para la selección de la cantidad deseada en el conteo por lotes.

C: Limpia los datos de un conteo previo antes del comienzo de un nuevo conteo. También usado para borrar los códigos de errores.

Set: Usado para ajustar los niveles de sensibilidades UV y MG

Restart: Usado para comenzar el conteo.

Activación del Modo Manual de conteo.

Alarm: Avisa al usuario de cualquier error o condición anormal de funcionamiento

3. Descripción de Partes y Controles

3.1 Descripción de Partes

1. Bandeja de Entrada de Billetes
2. Guías de la Bandeja de Entrada
3. Agarradera
4. Panel de Control
5. Bandeja de Salida

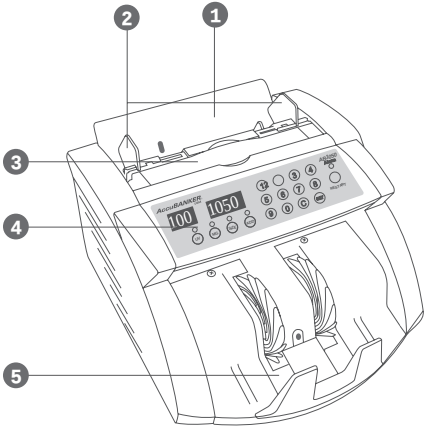

6. Ajuste de Espesor del Billete
7. Interruptor de Encendido / Apagado
8. Conector de Cable de Alimentación
9. Interfase p/ Pantalla Externa

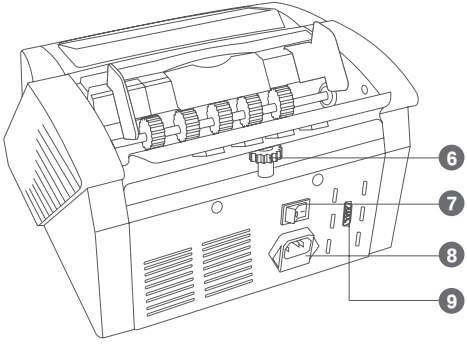

2. Contenido del Empaque

Al abrir la caja por primera vez verifique que todos los componentes descritos seguidamente están incluidos. Si alguno falta o esta dañado contacte el lugar donde esta unidad fue adquirida.

1. Unidad Contadora AB1050
2. Cable de Alimentación
3. Guía de Usuario y Documento de Garantía

❶

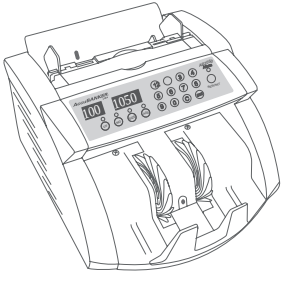

❷

❸

1. Introducción

La serie AB1050 es nuestro nuevo modelo de contadora de billetes de carga trasera, la cual ofrece al usuario una manera rápida, eficiente y confiable de procesar su efectivo.

La unidad está diseñada para satisfacer las más disímiles exigencias de la rama financiera de hoy día, desde contar grandes volúmenes de efectivo, hasta el desglose por lotes del conteo de los billetes. Esto, combinado con sus opcionales funciones de detección de billetes sospechosos UV y MG, la convierten en una herramienta indispensable para entidades como Bancos, Casas de Cambio, Casinos, Tiendas y Mercados, y muchos otros tipos de negocios donde el flujo de efectivo es considerable.

Esta Guía de Usuario le ayudará a familiarizarse con el funcionamiento de la unidad, para lograr un uso más eficiente de la misma. Le recomendamos leer cuidadosamente este material antes de comenzar su uso.

Other Safety Considerations

- Nunca inserte objetos de ningún tipo por las rejillas o aberturas de la unidad ya que podrían tocar partes energizadas resultando en descarga eléctrica, fuego o daño a la unidad.
- Nunca derrame líquidos de ningún tipo sobre la unidad.
- Desenchufe la unidad de la toma de alimentación y llévela a un centro autorizado de servicio en los siguientes casos:

    1. Cuando el cable eléctrico esté dañado o gastado.
    2. Si algún líquido ha sido derramado sobre la unidad.
    3. Si el producto ha sido expuesto al agua u otros líquidos.
    4. Si el producto no funciona correctamente, aún siguiendo las instrucciones recomendadas, se recomienda que ajuste solamente los controles y partes mencionadas en este manual. No trate de manipular otros aditamentos ya que podría dañar la unidad, lo que requerirá de servicio especializado para restaurar el producto a su condición original.
    5. Si el producto ha sufrido una caída o golpe fuerte.
    6. Si el producto muestra algún cambio notorio en su funcionamiento.

Otras Medidas de Seguridad

- Lea y entienda todas las instrucciones.
- Siga todas las precauciones e instrucciones señaladas en la unidad.
- Las aberturas y rejillas en la parte posterior y base de la contadora sirven para ventilar la unidad. Estas entradas no deben ser obstruidas o cubiertas colocando la contadora sobre una cama, sofá, alfombra u otra superficie similar. Este producto nunca deberá ser colocado cerca o encima de una estufa o sistema de calefacción. Este producto no deberá ser puesto en un compartimiento que no tenga la ventilación apropiada.
- Este producto deberá ser operado utilizando el voltaje correcto indicado

  en el manual de usuario. Si no está seguro del tipo de voltaje, consulte al distribuidor o a su compañía proveedora de electricidad.
- Este producto está equipado con un cable eléctrico de tres clavijas con conexión a tierra (solamente las unidades que operan con 110V). Este enchufe encaja únicamente en una toma de corriente triple con conexión a tierra. Esta es una característica de seguridad. Si usted no puede insertar el enchufe correctamente, no lo fuerce, en este caso, contacte a un electricista para reemplazar la toma de corriente por una adecuada al tipo de enchufe.

Importantes Medidas de Seguridad

Al usar la contadora de billetes, tome estas precauciones de seguridad para evitar riesgos tales como incendio, descarga eléctrica o daño a terceros.

⚠ Atención

	No usar la unidad en areas donde existan riesgos de que sea expuesta a agua u otros liquidos.
	Desconecte la unidad antes de cada procedimiento de limpieza. No usar liquidos o aerosoles. Usar un paño humedo para la limpieza.
	Ante cualquier problema con la unidad llevela al servicio tecnico especializado Abrir la unidad o cambiar partes de la misma puede exponerlo a riesgos de accidentes electricos. Un ensamblaje incorrecto pudiera traer como conse-cuencia riesgos de accidentes electricos en el uso posterior
	Use siempre el cable adecuado con la unidad. El uso de otro tipo de cable pudiera traer como consecuencia serios riesgos para su seguridad.
	No use esta unidad en lugares donde el medio ambiente sea de muy alta temperatura y humedad

⚠ Precaución

	Desconectar por el toma corriente y no por el cable. Al no cumplirse esta podria ocasionar accidentes electricos, fuego, o daños a la máquina.
	Asegurese de no usar la unidad si el cable de alimentación o el socket de conexión estan dañados
	No colocar objectos pesados encima del cordon de alimentación y/o evite doblar este excesivamente
	Desconectar la unidad si no sera usada en un largo periodo de tiempo

Indice

Importantes Medidas de Seguridad 4

1. Introducción 7

2. Contenido del Empaque 8

3. Descripción de Partes y Controles 9
   - 3.1 Descripción de Partes 9
   - 3.2 Panel de Control 10

4. Funciones Operacionales 11
   - 4.1 Clasificación de los billetes a contar 11
   - 4.2 Posicionamiento adecuado de los billetes 12
   - 4.3 Modo de Conteo 13
   - 4.4 Modos AUTO/MANUAL 13
   - 4.5 Conteo por Lotes o Agrupamiento 13
   - 4.6 Funciones de detección de billetes sospechosos 14
   - 4.7 Verificación de Tamaño (Ancho del billete) 15

5. Solución a Problemas Operacionales 16

6. Mantenimiento Periódico 18

7. Mensajes y Códigos de Error 19

8. Especificaciones 20

Gracias por adquirir este producto ***AccuBANKER***
Recomendamos leer cuidadosamente esta Guía de Usuario
con el objetivo de que se familiarice con todas las
prestaciones que le brinda este producto.

AccuBANKER®
porque su dinero cuenta USA

AccuBANKER and its logo are registered trademarks of Hilton Trading Corp. All Rights Reserved.

AccuBANKER®
USA
porque su dinero cuenta

AB

Guía del Usuario

Contadora Comercial de Billetes

AB1050