Steelcase®

media:scape® mini

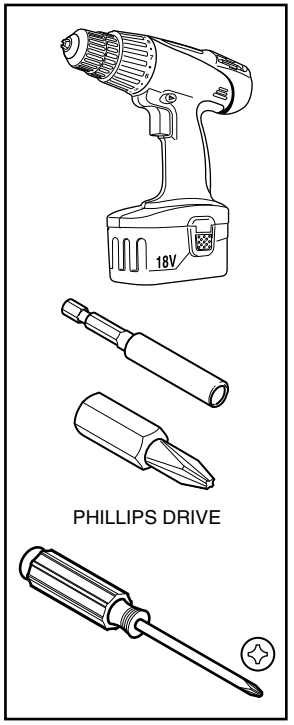

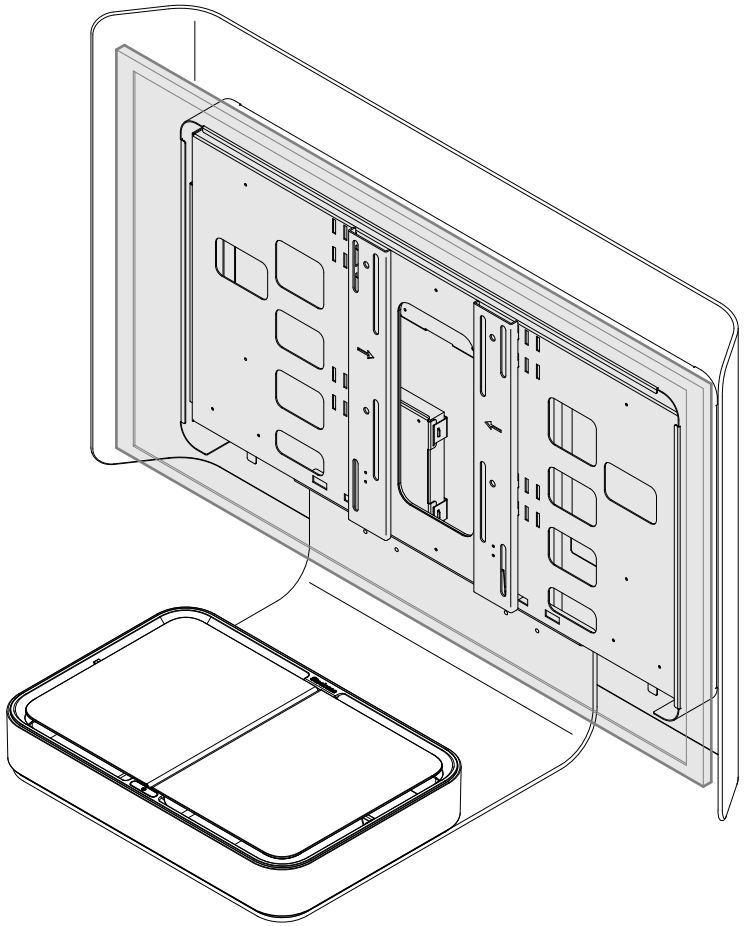

If you have a problem, question, or request, call your local dealer, or Steelcase Line 1 at **888.STEELCASE** (888.783.3522) for immediate action by people who want to help you.

(Outside the U.S.A., Canada, Mexico, Puerto Rico, and the U.S. Virgin Islands, call: 1.616.247.2500)
Or visit our website: www.steelcase.com

© 2011 Steelcase Inc.
Grand Rapids, MI 49501
U.S.A.

Printed in U.S.A.

Si tiene algún problema, pregunta o pedido, llame a su distribuidor local , o a la línea 1 de Steelcase al **888.STEELCASE** (888.783.3522) para una respuesta inmediata de parte de quienes desean ayudarle.

(Fuera de los EE.UU., Canadá, México, Puerto Rico y las Islas Vírgenes de los EE.UU., llame al 1.616.247.2500) o visite nuestro sitio web: www.steelcase.com

© 2011 Steelcase Inc.
Grand Rapids, MI 49501
U.S.A.

Impreso en los EE.UU.

939501987 Rev G

Steelcase®

IMPORTANT SAFETY INSTRUCTIONS - When using an electrical furnishing, basic precautions should always be followed, including the following: Read all instructions before using the media:scape. Maximum operating temperature is 40_{o}C.

NOTE:

The Socket Outlet shall be installed near the equipment and shall be easily accessible.

FCC COMPLIANCE STATEMENT - This device complies with part 15 of the FCC Rules. Operation is subject to the following two conditions:
1) This device may not cause harmful interference, and
2) This device must accept any interference received, including interference that may cause undesired operation.

FCC WARNING - This equipment has been tested and found to comply with the limits for a Class A digital device, pursuant to part 15 of the FCC Rules. These limits are designed to provide reasonable protection against harmful interference when the equipment is operated in a commercial environment. This equipment generates, uses, and can radiate radio frequency energy and, if not installed and used i n accordance with the instruction manual, may cause harmful interference to radio communications. Operation of this equipment in a residential area is likely to cause harmful interference in which case the user will be required to correct the interference at his own expense.
The Federal Communications Commission warns that changes or modifications of the unit not expressly approved by the party responsible for compliance could void the user's authority to operate the equipment.
This Class A digital apparatus complies with Canadian ICES-003.
Cet appareil numériqué de la classe A est conformé à la norme NMB-003 du Canada.

DANGER - To reduce the risk of electric shock:
Always unplug this furnishing from the electrical outlet before cleaning.
DANGER - Pour réduire les risques de choc électrique:
Débranchez toujours cet appareil de la prise électrique immédiatement après son utilisation.
WARNING - To reduce the risk of burns, fire, electric shock, or injury to persons:
1) Unplug from outlet before putting on or taking off parts.
2) Use this furnishing only for its intended use as described in these instructions. Do not use attachments not recommended by the manufacturer.
3) Never operate this furnishing if it has a damaged cord or plug, Return the furnishing to a service center for examination and repair.
4) Keep the cord away from heated surfaces.
5) Never operate the furnishing with the air openings blocked. Keep the air openings free of lint, hair, and the like.
6) Never drop or insert any object into any opening.
7) Do not use outdoors.
8) Do not operate where aerosol (spray) products are being used or where oxygen is being administered.
9) Risk of Electric Shock - Connect this furnishing to a properly grounded outlet only. See Grounding Instructions.
10) To reduce the risk of fire or electric shock, DO NOT expose this apparatus to rain or moisture.

AVERTISSEMENT - Pour réduire les risques de brûlures, d'incendie, d'électrocution ou de blessures aux personnes:
1) Débranchez de la prise de courant avant d'ajouter ou de retirer des pièces.
2) Utilisez cet appareil que pour son utilisation prévue telle que décrite dans ces instructions. Ne pas utiliser de fixations non recommandées par le fabricant.
3) Ne faites jamais fonctionner cet appareil s'il dispose d'une prise ou d'un cordon endommagé. Renvoyez l'appareil à un centre de services pour examen et réparation.
4) Gardez le cordon loin de surfaces chauffées.
5) Ne faites jamais fonctionner l'appareil avec des orifices d'air bloqués. Assurez-vous que les orifices d'air ne sont pas bloqués par des fibres, des cheveux, etc.
6) N'insérez jamais ou ne laissez jamais tomber n'importe quel objet dans n'importe quel orifice.
7) N'utilisez jamais à l'extérieur.
8) Ne faites pas fonctionner lorsque des produits aérosol (bombe) sont utilisés ou lorsque l'oxygène est administré.
9) Risque d'Electrocution - Branchez cet appareil seulement à une prise de courant correctement mise à la terre. Voir Instructions de Mise à la Terre.

SAVE THESE INSTRUCTIONS
This appliance is intended for commercial use only.
Connect this appliance to a properly grounded outlet only. See Grounding Instructions.

OPERATING INSTRUCTIONS - Please refer to the attached Installation Instructions.

USER-MAINTENANCE INSTRUCTIONS
The receptacle power block is equipped with a circuit breaker that will shut off power in an overload condition. Press to reset the circuit breaker to restore power.

GROUNDING INSTRUCTIONS
This product must be grounded. If it should malfunction or breakdown, grounding provides a path of least resistance for electric current to reduce the risk of electric shock. This product is equipped with a cord having an equipment-grounding conductor and a grounding plug. The plug must be plugged into an appropriate outlet that is properly installed and grounded in accordance with all local codes and ordinances. When the main (power supply) plug or an appliance coupler is used as the disconnect device, the disconnect device shall remain readily operable.
DANGER - Improper connection of the equipment-grounding conductor can result in a risk of electric shock. Check with a qualified electrician or serviceman if you are in doubt as to whether the product is properly grounded. Do not modify the plug provided with the product - if it will not fit the outlet, have a proper outlet installed by a qualified electrician.
DANGER - Le fait de ne pas brancher correctement le fil de mise à la terre peut entraîner un risque de choc électrique. Consultez un électricien ou un expert en réparation électrique en cas de doute quant au raccordement à la terre de l'appareil. Ne modifiez pas la fiche dont est doté l'appareil; si vous n'arrivez pas à la brancher dans la prise de courant, faites installer une fiche appropriée par un électricien qualifié.
This product is for use on a nominal 120-V circuit and has a grounding plug that looks like the plug illustrated in sketch A in Figure 67.1. Make sure that the product is connected to an outlet having the same configuration as the plug. **No adapter should be used with this product.**

Figure 67.1
Grounding method

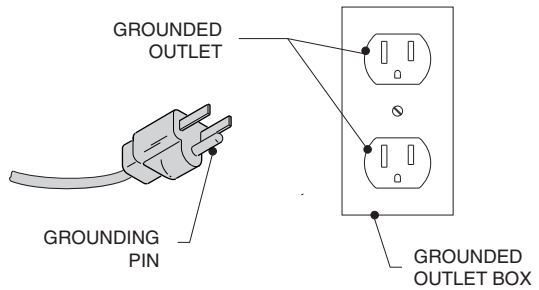

Steelcase®

INSTRUCCIONES IMPORTANTES DE SEGURIDAD

Cuando utilice un equipo eléctrico, debe seguir siempre las precauciones básicas, incluyendo las siguientes: Lea todas las instrucciones antes de utilizar el equipo media:scape.

PELIGRO - Para reducir el riesgo de electrocución:
Desenchufe siempre este equipo del tomacorriente antes de limpiarlo.

ADVERTENCIA - Para reducir el riesgo de quemaduras, incendio, choque eléctrico o lesiones a las personas:

1) Desconecte el aparato antes de ponerle o quitarle piezas.
2) Utilice este aparato sólo para los fines que se describen en estas instrucciones. No use accesorios no recomendados por el fabricante.
3) Nunca opere este aparato si tiene el cable o enchufe dañado. Devuelva el aparato a un centro de servicio para su revisión y reparación.
4) Mantenga el cable alejado de superficies calientes.
5) No use nunca el aparato si las aberturas de ventilación están bloqueadas. Mantenga estas aberturas sin pelusas, cabellos y cosas similares.
6) Nunca deje caer ni inserte un objeto en ninguna abertura.
7) No lo use al aire libre.
8) No lo use en lugares donde se usen productos con aerosol (pulverizadores) o donde se administre oxígeno.
9) Riesgo de electrocución - Conecte este aparato solo a un enchufe correctamente conectado a tierra. Vea las instrucciones de conexión a tierra.

GUARDE ESTAS INSTRUCCIOES

Este aparato está diseñado solo para uso comercial. Conecte este aparato solo a un enchufe correctamente conectado a tierra. Vea las instrucciones de conexión a tierra.

INSTRUCCIONES DE OPERACIÓN

Por favor lea las instrucciones de instalación adjuntas.

INSTRUCCIONES DE MANTENIMIENTO PARA EL USUARIO

El bloque de alimentación del receptáculo está equipado con un disyuntor que apagará la alimentación en caso de sobrecarga. Pulse para restablecer el disyuntor para restaurar la alimentación.

INSTRUCCIONES DE CONEXIÓN A TIERRA

Este producto debe estar conectado a tierra. Si funciona mal o se descompone, la conexión a tierra ofrece una ruta de menor resistencia a la corriente eléctrica para reducir el riesgo de electrocución. Este producto está equipado con un cable que tiene un conductor de tierra para el equipo y un enchufe de conexión a tierra. El enchufe debe ser enchufado en un tomacorriente apropiado que esté correctamente instalado y conectado a tierra de acuerdo con todos los códigos y ordenanzas locales.

PELIGRO - La conexión incorrecta del conductor de tierra del equipo puede ocasionar un riesgo de electrocución. Consulte con un electricista o técnico calificado si tiene dudas sobre si el producto está correctamente conectado a tierra. No modifique el enchufe que viene con el producto - si no calza en el tomacorriente, haga instalar un tomacorriente adecuado por un electricista calificado.

Este producto es para usarse en un circuito nominal de 120 Voltios y tiene un enchufe de conexión a tierra que se parece al enchufe ilustrado en el esquema A de la figura 67.1. Asegúrese de que el producto esté conectado a un tomacorriente que tenga la misma configuración que el enchufe. **No se debe usar ningún adaptador con este producto.**

Figura 67.1
Métodos de conexión a tierra

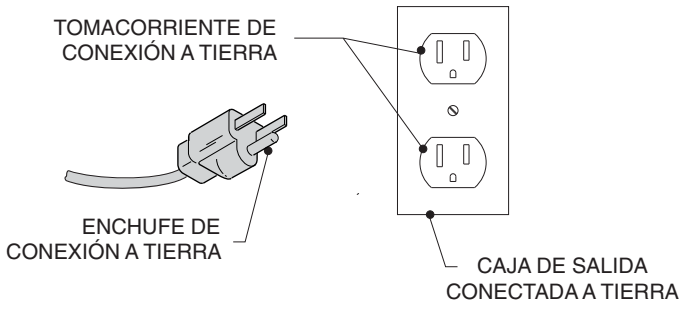

Steelcase®

IMPORTANT SAFETY INSTRUCTIONS (continued)

When using an electrical furnishing, basic precautions should always be followed, including the following: Read all instructions before using the media:scape.

CAUTION - To prevent the risk of tip over:

1) Never install on unstable or uneven surfaces.
2) Only install Mini on tables, stands, etc. capable of supporting 160 lbs. that are at least 42 inches wide x 22 inches deep.
3) Place unit so it does not cause table, stand, etc. to become unstable. Mini nust not overhang or extend beyond the table edges.
4) Do not use on mobile tables, carts, etc.
5) Do not allow children to climb on or play with furniture and Mini.
6) Care should be taken to install Mini where it cannot be pushed, pulled or knocked over.
7) Care should be taken to route all power cords and cables so they cannot be pulled by children.

CAUTION - To prevent damage to electrical cords:

1) Care should be taken to route all power cords and cables so they cannot be pulled by children.
2) Protect power cords from being walked on or pinched particularly at plugs, convenience receptacles, and the point where they exit from the product.

CAUTION - To prevent injury:

Due to the size and weight of the unit, two people are required to move/handle the product.

INSTRUCCIONES IMPORTANTES DE SEGURIDAD (continuación)

Cuando utilice un aparato eléctrico, hay ciertas precauciones que se deben seguir, incluyendo las siguientes: Lea todas las instrucciones antes de utilizar media:scape.

PRECAUCIÓN - Para evitar el riesgo de un vuelco:

1) Nunca lo instale sobre superficies inestables o irregulares.
2) Instale el Mini sobre mesas, estantes, etc., que puedan soportar 160 libras. y que tengan por lo menos 42 pulgadas de ancho x 22 pulgadas de profundidad.
3) Coloque la unidad de tal forma que no haga que la mesa, estante, etc. se vuelva inestable. El Mini no debe sobresalir o extenderse más allá de los bordes de la mesa.
4) No lo utilice sobre mesas móviles, carritos, etc.
5) No permita que los niños se suban o jueguen con los muebles o el equipo Mini.
6) Se debe tener cuidado de instalar el Móvil donde no se lo pueda empujar, halar o derribar.
7) Se debe tener cuidado de enrutar todos los cables de alimentación y los cables de modo que no puedan ser halados por los niños.

PRECAUCIÓN - Para evitar hacer daño a los cables eléctricos:

1) Se debe tener cuidado de enrutar todos los cables de alimentación y los cables de modo que no puedan ser halados por los niños.
2) Proteja los cables de alimentación para que no sean pisados o aplastados, especialmente en los enchufes, receptáculos y en el punto donde salen del producto.

PRECAUCIÓN - Para evitar lesiones:

Debido al tamaño y peso de la unidad, se requieren dos personas para mover/manipular el producto.

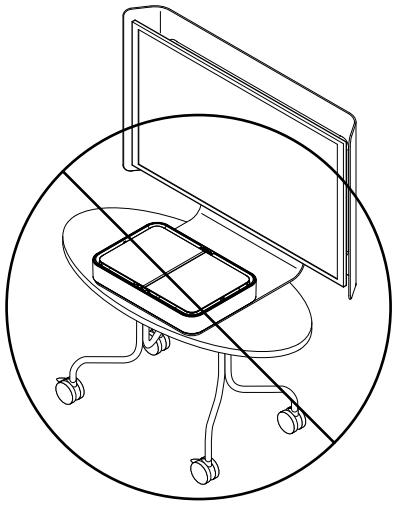

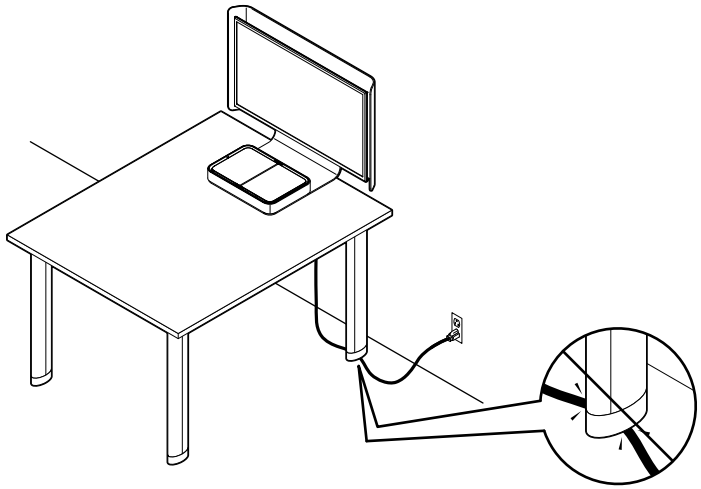

Steelcase

1. UNPACK AND PREPARE MEDIA:SCAPE MINI

NOTE: Be careful not to grasp the trim cover when removing the unit from the box. This may cause damage to the cover.

TIP: Screws for step 1, power cord for step 2, and brackets for step 3 are shipped in the carton with this unit.

1. DESEMPAQUE Y PREPARE EL MEDIA:SCAPE MINI

NOTA: Tenga cuidado de no agarrar la tapa de la guarnición cuando retira la unidad de la caja. Esto puede causar daño a la cubierta.

SUGERENCIA: Los tornillos para el paso 1, el cable de alimentación para el paso 2, y los soportes para el paso 3 se envían en la caja de cartón con esta unidad.

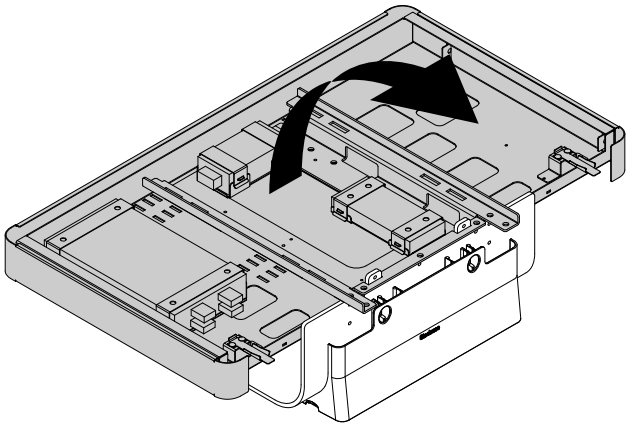

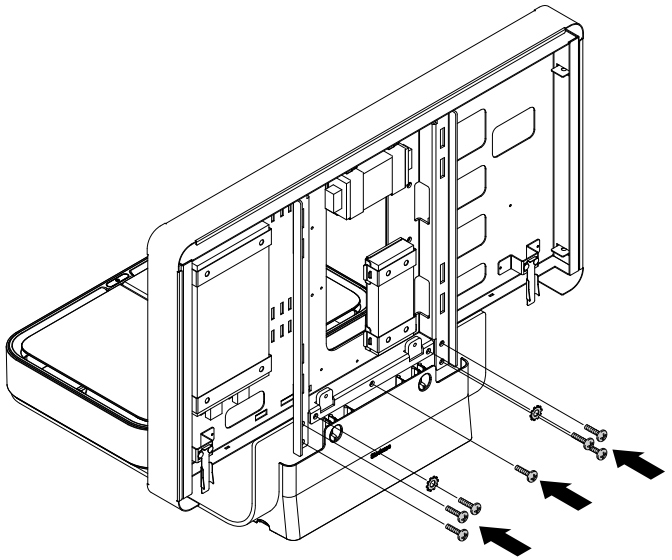

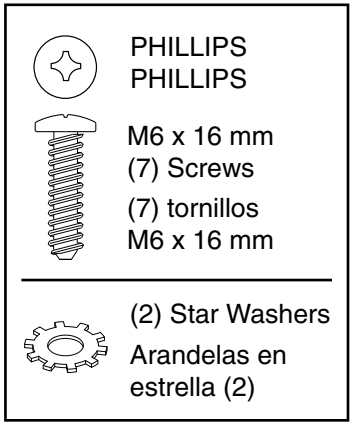

Steelcase®

3. ADD MOUNTING BRACKETS TO BACK OF MONITOR

3. AÑADA SOPORTES DE MONTAJE A LA PARTE TRASERA DEL MONITOR

Do not exceed maximum monitor weight and maximum diagonal size of 42".
NOTE: The monitor weight for a media:scape mini is rated up to a maximum of 55 pounds (25 Kg).

No exceda el peso máximo del monitor y el tamaño máximo diagonal de 42 pulgadas.
NOTA: El peso del monitor para el media:scape mini está calculado hasta un máximo de 55 libras (25 Kg).

Slots are provided in brackets to accommodate monitors other than the Steelcase recommended 40" Samsung and 42" LG.

Se proveen ranuras en los soportes para aceptar a otros monitores diferentes al Samsung de 40 pulgadas y al LG de 42 pulgadas recomendados por Steelcase.

40" MONITOR
MONITOR DE 40 PULGADAS

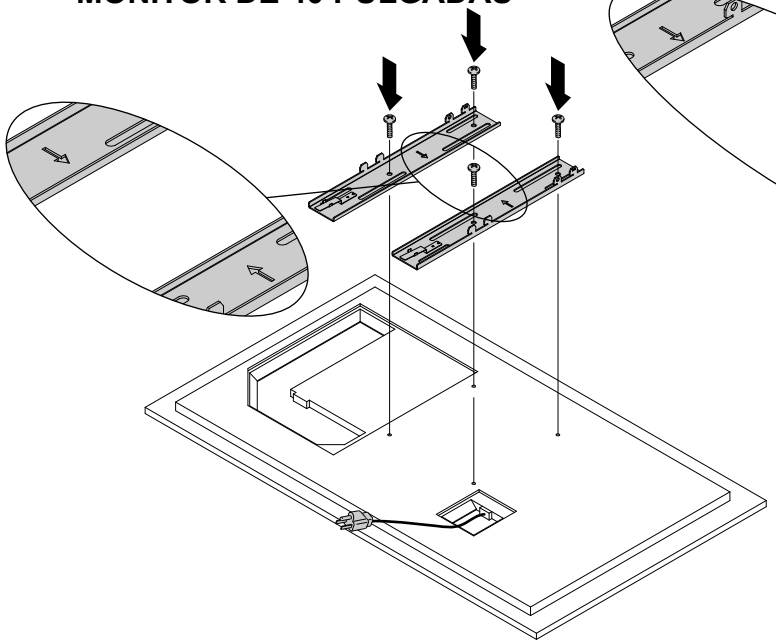

42" MONITOR
MONITOR DE 42 PULGADAS

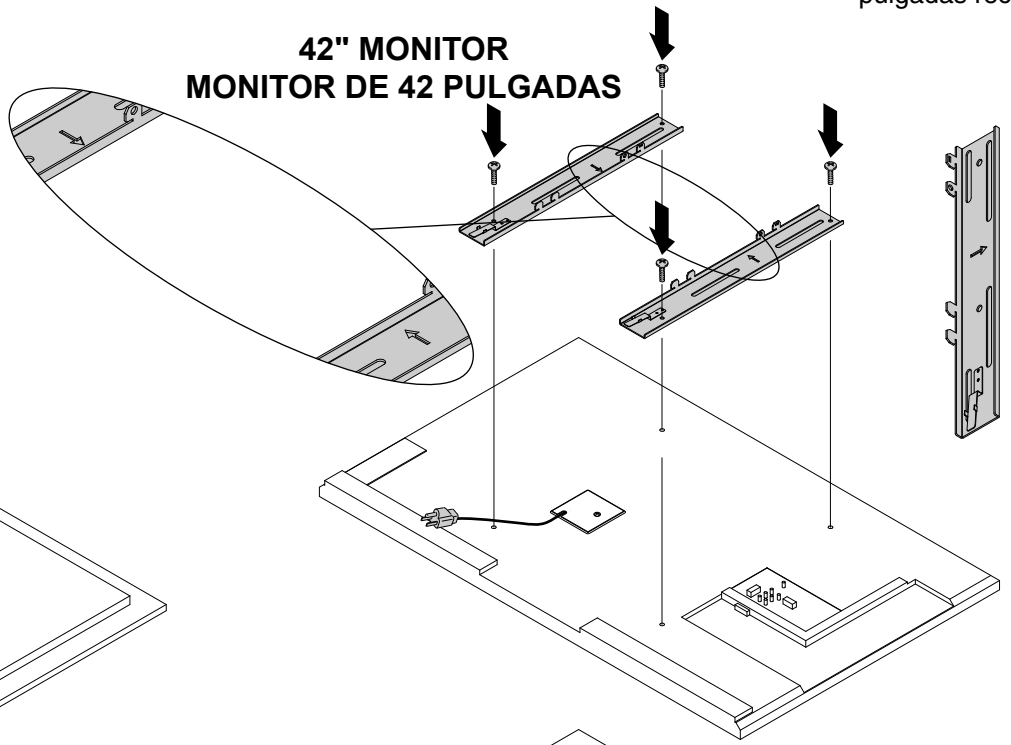

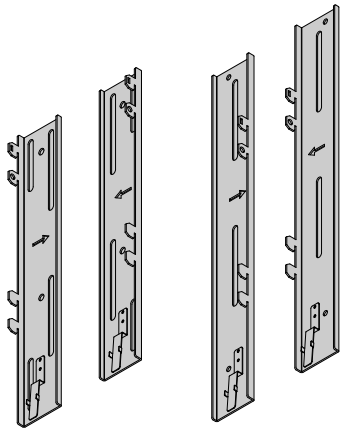

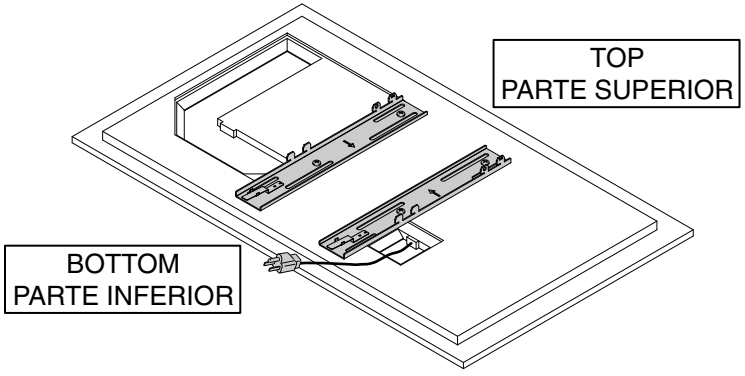

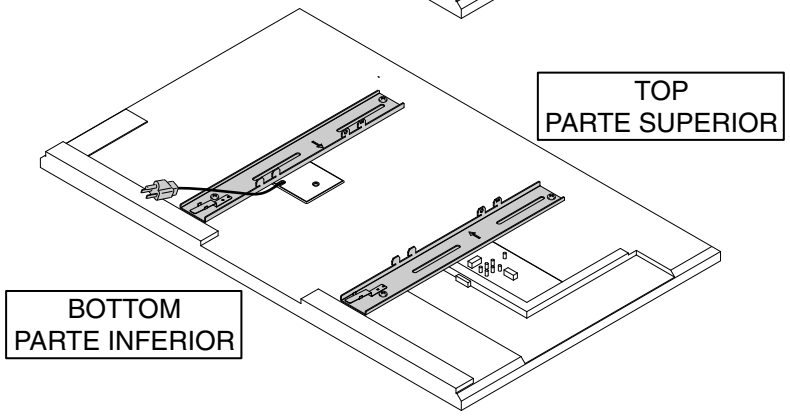

Steelcase®

4. **PLUG THE POWER, MONITOR CONNECTION AND AUDIO FROM THE MEDIA:SCAPE MINI TO THE MONITOR.**

4. **ENCHUFE LA ALIMENTACIÓN, LA CONEXIÓN DEL MONITOR Y EL AUDIO DESDE EL MEDIA:SCAPE MINI AL MONITOR.**

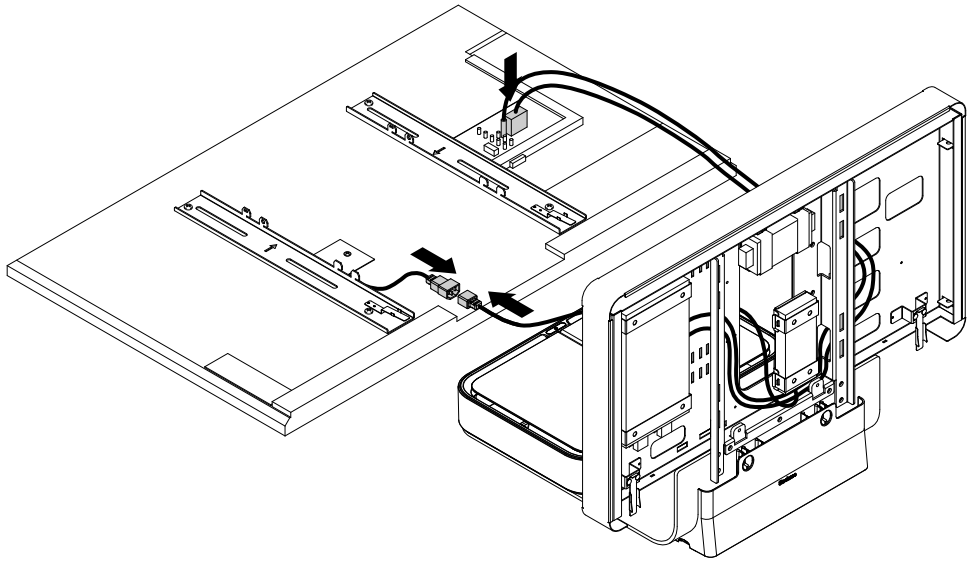

5. **INSTALL MONITOR ONTO MEDIA:SCAPE MINI**

5. **INSTALE EL MONITOR EN EL MEDIA:SCAPE MINI**

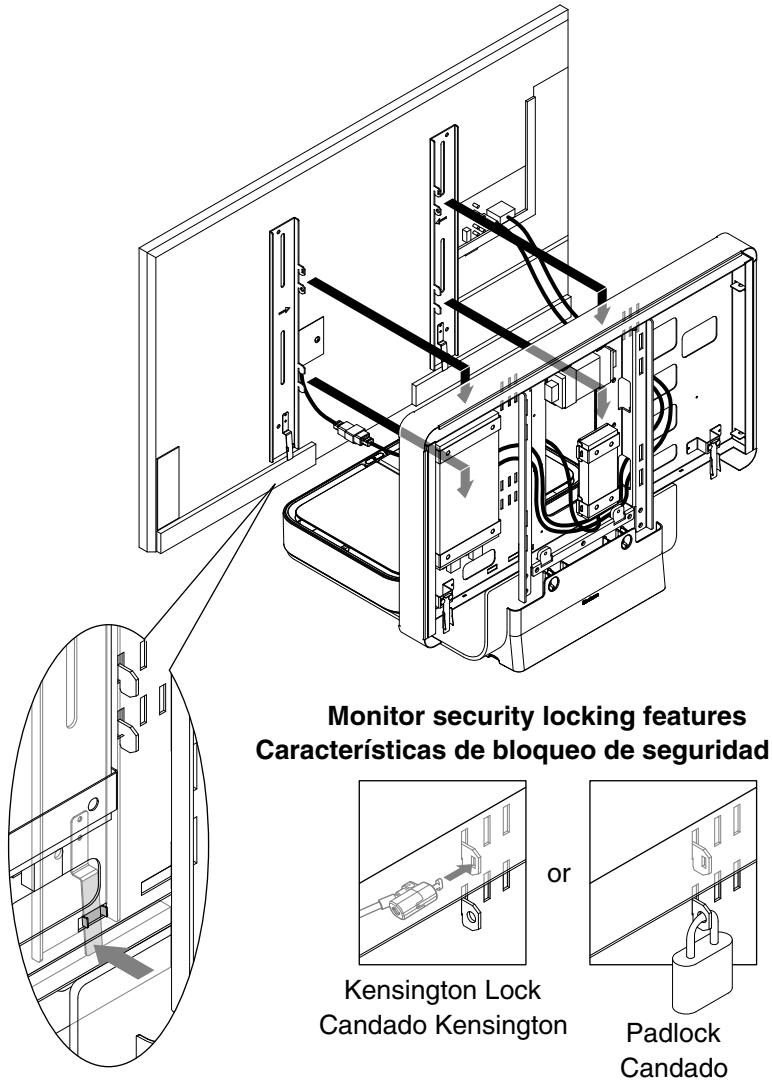

Monitor security locking features
Características de bloqueo de seguridad del

Kensington Lock
Candado Kensington

or

Padlock
Candado

To remove monitor, locate anti-dislodgement clips on each side. Press them towards the monitor, lift monitor up & out.

Para retirar el monitor, localice los clips de anti-desprendimiento en cada lado. Presiónelos hacia el monitor, levante el monitor hacia arriba y hacia fuera.

Steelcase®

6. INSTALL SHROUD ONTO MEDIA:SCAPE MINI

NOTE: During assembly listen for (2) "clicks" to ensure that the shroud anti-dislodgement clips fully engage with shroud "L" bracket.

6. INSTALE LA PROTECCIÓN SOBRE EL MEDIA:SCAPE MINI

NOTA: Durante el montaje, escuche dos (2) "clics" para garantizar que los clips de anti-desprendimiento de la protección se sujeten por completo al soporte "L" de la protección.

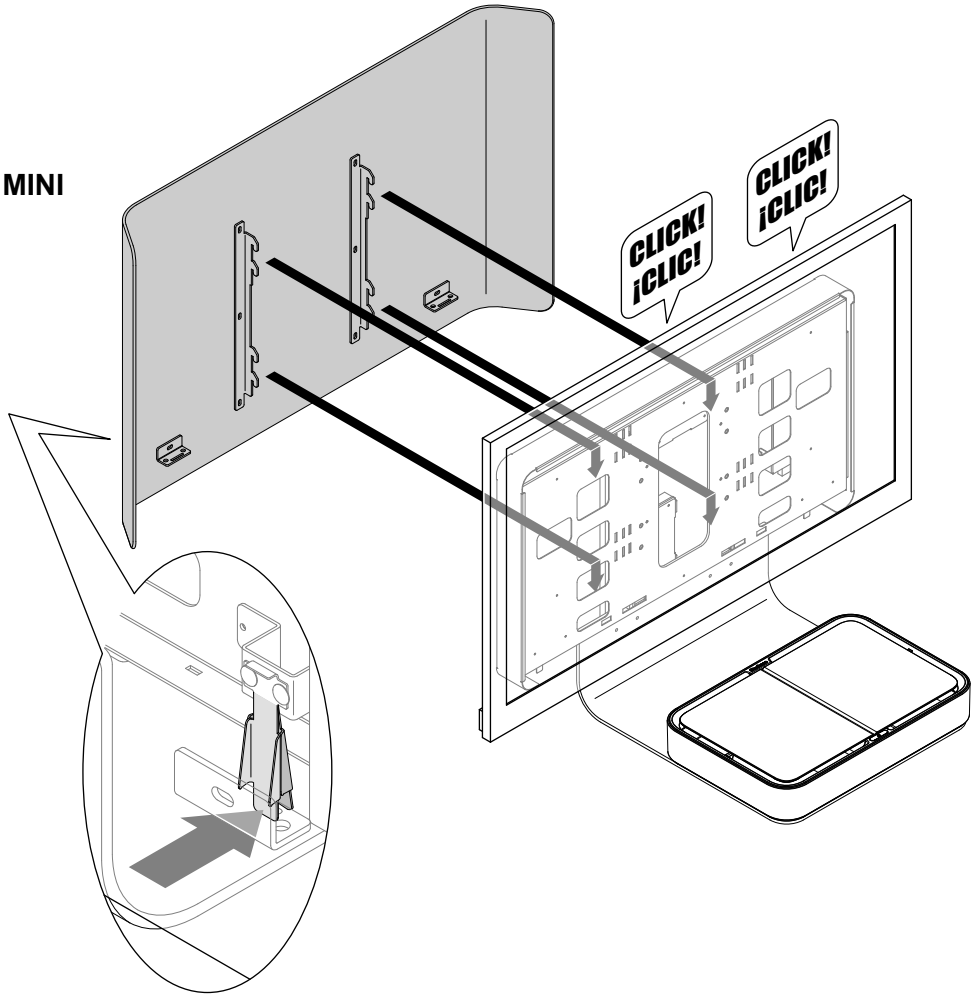

To remove shroud, locate anti-dislodgement clips on each side. Press them towards the monitor and lift up & out.

Para retirar la protección, localice los clips de anti-desprendimiento en cada lado. Presiónelos hacia el monitor y levántelo hacia arriba y hacia fuera.

Steelcase®

OPTIONAL

RELOCATING THE POWER CORD EXIT

OPCIONAL

CAMBIO DE LA SALIDA DEL CABLE DE ALIMENTACIÓN

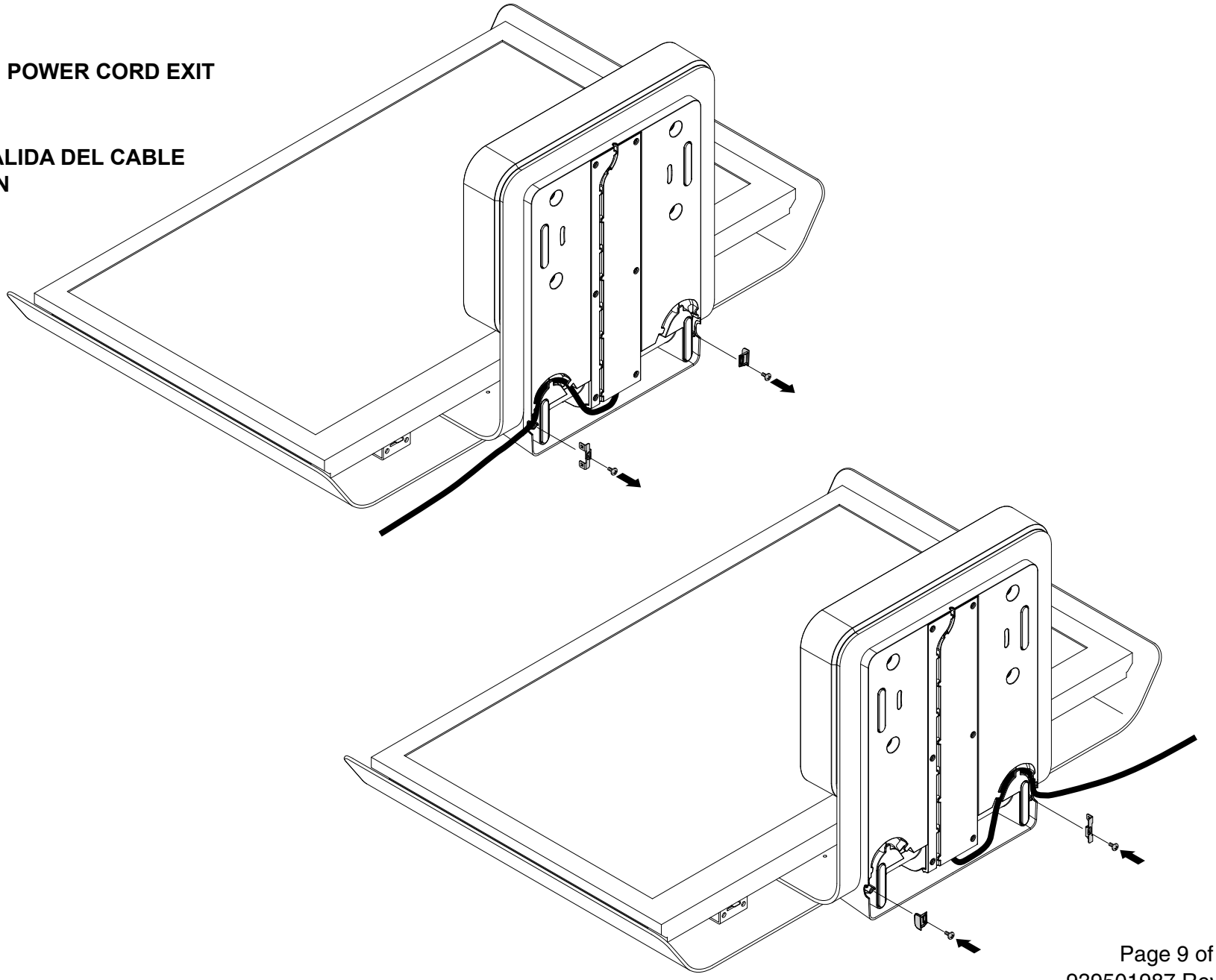

Steelcase®

OPTIONAL

INSTALL WEB CAMERA ONTO MEDIA:SCAPE MINI

OPCIONAL

INSTALE LA CÁMARA WEB SOBRE EL MEDIA:SCAPE MINI

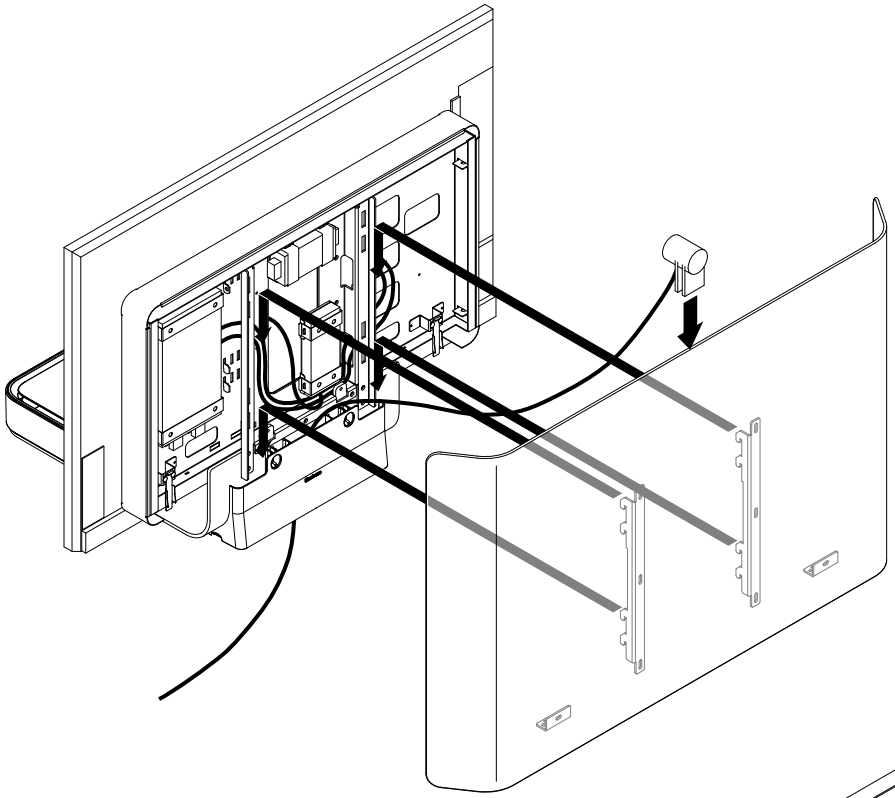

With the shroud removed, feed the web camera cord down into the base cover.

Remount the shroud and position the web camera securely.

Use two (2) people to lift and rotate the unit onto its back. Be carefull not to pinch any cables.

Route web camera cord through cable management tabs and out the front of the unit. Make sure enough cable length is available to connect your computer.

Use two (2) people to rotate the unit into its upright position.

Una vez quitada la protección, pase el cable de la cámara web hacia abajo y adentro de la cubierta de la base.

Vuelva a montar la protección y posicione la cámara web en forma segura.

Use dos (2) personas para levantar y girar la unidad sobre su parte de atrás. Tenga cuidado de no pellizcar los cables.

Pase el cable de la cámara web por las lengüetas para tendido de cables y hacia fuera por la parte frontal de la unidad. Asegúrese de tener suficiente cable para conectar su computadora.

Use dos (2) personas para girar la unidad a su posición recta.

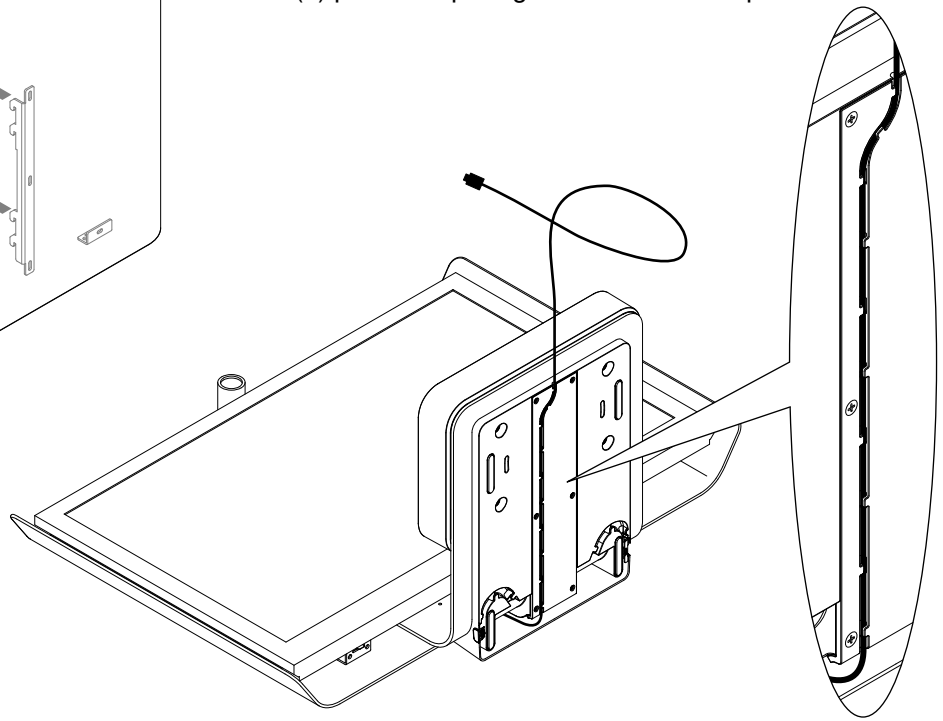

Steelcase®

OPTIONAL

METHOD TO SECURE MEDIA:SCAPE MINI TO WORKSURFACE

1) Place media:scape Mini in desired location.

2) Using a magnet, remove two (2) flocking plates from inside housing.

3) Mark location on worksurface where hole needs to be drilled for fasteners.

4) Move Mini unit and drill through worksurface.

5) Attach Mini to worksurface.
NOTE: Recommended fastening system:
• 1/4-20 threaded insert (or 6 mm).
• 1/4-20 (or 6 mm) pan head machine screw (length needs to be 1-1/4" long PLUS the thickness of the worksurface).

OPCIONAL

MÉTODO PARA ASEGURAR EL MEDIA:SCAPE MINI A LA SUPERFICIE DE TRABAJO

1) Coloque el media:scape Mini en el lugar deseado.

2) Usando un imán, quite las dos (2) placas aterciopeladas del interior del bastidor.

3) Marque el lugar en la superficie de trabajo donde se necesita perforar un agujero para los sujetadores.

4) Mueva la unidad Mini y taladre a través de la superficie de trabajo.

5) Fije el Mini a la superficie de trabajo.
NOTA: Sistema de sujeción recomendado:
• Inserto roscado de 1/4-20 (o de 6 mm).
• Tornillo de cabeza cilíndrica de 1/4-20 (o de 6 mm) (la longitud debe ser de 1-1/4 pulgadas de largo MÁS el espesor de la superficie de trabajo).

