OPERATOR'S MANUAL
PROFESSIONAL CHEST AND ROLLER CABINETS WITH BALL BEARING SLIDES

Some instructions and drawings may not apply to your specific unit.

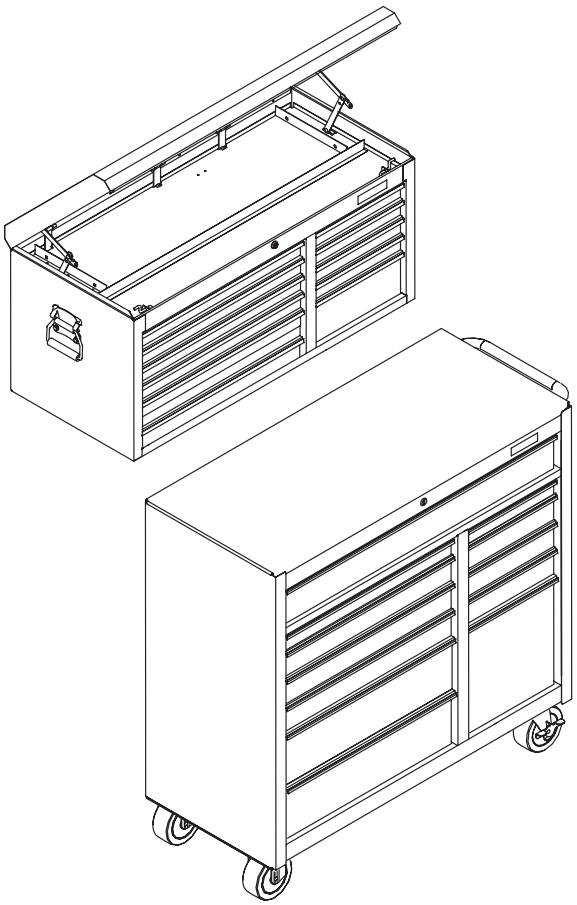

SERVICE PARTS

CALL 1-800-833-4405 FOR SERVICE PARTS. Refer to Service Parts Drawing for full listing of Service Parts.

LOCATING MODEL # INFORMATION
Model number and other information required for service parts is on a label located on the back of the unit.

CAPACITIES

- The maximum weight for each drawer should be no more than 75 pounds, 150 pounds for drawers with double slides.
- The maximum product weight, including contents, should be no more than 1120 pounds (standard casters).

MAINTENANCE

- For casters, use high quality bearing grease (yearly).
- Lubricate the slides with grease or equivalent (twice yearly.)

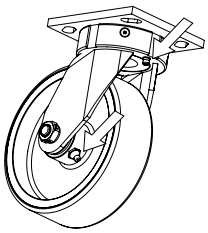

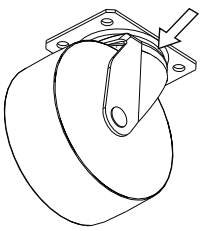

- Lubricate lock with graphite (yearly)

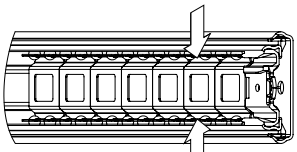

Ball bearing slides

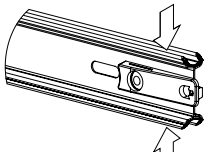

Friction slides

- Periodically the drawer fronts, drawer trim, and other surfaces should be cleaned with a mild detergent and water.
- Auto wax will preserve the unit's luster finish. Apply the wax as to a car. The wax will also help protect the unit against scratches.
- Grease and oil can be removed with most standard cleaning fluids. For safety, use a nonflammable cleaning fluid.
- If drawer liners are supplied, it is recommended they are used to protect the finish inside the drawers and to make the drawers easier to clean. The drawer liners may be cleaned with soap and water.

SAFETY

DANGER ⚠ is used to indicate a hazardous situation which, if not avoided, will result in serious injury or death.
WARNING ⚠ indicates a hazardous situation which, if not avoided, could result in serious injury or death.
CAUTION is used to indicate a hazardous situation which, if not avoided, may result in minor injury, moderate injury, or property damage.

CAUTION: Read and follow all Safety Rules and Operating Instructions before first use of this product.

DANGER ⚠

- **DO NOT** stand on this product. You may fall or cause product to tip.
- **DO NOT** open more than one drawer at a time. The product may become unstable and tip.
- **DO NOT** step in the drawers. You may fall or cause product to tip.
- **DO NOT** mount this product on a truck bed or any other moving object.
- **DO NOT** move the product prior to closing and locking all the drawers. The drawers could come open and make the product unstable and tip.

WARNING ⚠

- **WEAR SAFETY GLASSES** when removing or repositioning the slides.
- **DO NOT** pull this product when moving it. Push the product to prevent personal injury.
- **USE THE BRAKES** when not moving this product. This will prevent the product from rolling.
- **DO NOT** alter this product in any manner. For example, do not weld external lockbars or attach electrical equipment.
- Keep the product on level surfaces. The product may become unstable and tip if stored or moved on an uneven surface.
- **BE CAREFUL** when closing the cover. Remove hands before the cover closes completely.

CAUTION

- This product is not designed to be directly lifted with a fork lift, or to be towed with any mechanical devices.
- The maximum weight for each drawer should never be exceeded.
- Only transport this product empty. Properly secure when transporting.
- **DO NOT** exceed maximum product weight, including contents. See Capacities section for load rating.

HARDWARE

TOOLS REQUIRED:

1/2” wrench
5/16” drill bit
Phillips Screwdriver
3/8” wrench
7/16” wrench

Hardware Included:

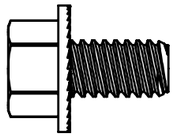
5/16 - 18 x 3/4 Screw (Qty: 16)

#14 - 10 x 3/4 Phillips Screw (Qty: 4)

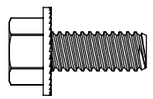
1/4 - 20 x 5/8 Screw (Qty: 16)

1/4 - 20 Nut (Qty: 16)

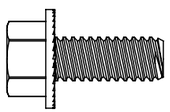
5/16 - 18 x 3/4 Screw (Qty: 16)

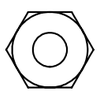
5/16 - 18 Nut (Qty: 16)

CARTON CONTENTS

Chest:
Literature
Hardware bag

Cabinet:
Literature
Hardware bag
Caster pack

ASSEMBLY

NOTE: Not all assembly instructions will apply to your model.

WARNING
Remove wooden work surface or rubber mat, if any, before attaching chest(s) to the cabinet.

1 TO ATTACH CHEST

Process:

- Remove enough drawers to access the top and bottom mounting surfaces of the units. Refer to drawer removal instructions.
- Place the chest in the desired location on top of the cabinet or intermediate chest and mark the mounting hole locations onto the cabinet top.
- Remove the chest and drill two 5/16" (8mm) holes through the top of the cabinet or intermediate chest.
- Secure the units together using two 1/4 - 20 x 5/8" screws and nuts at each joint.

2 SIDE HANDLE ATTACHMENT

Items Needed:
#14 - 10 x 3/4" Phillips Screws (Qty: 4)
Phillips Screwdriver

- Attach the side handle using (4) #14-10x 3/4 Phillips screws.

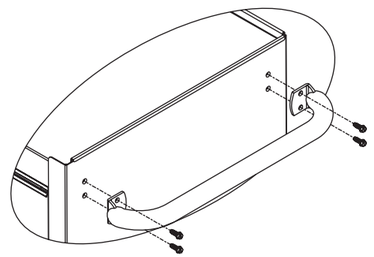

3 CASTER INSTALLATION

NOTE: There are 2 styles of caster mounting depending on the cabinet purchased. Choose the style that applies to your cabinet.

Items Needed for 5 x 2 Casters:
1/4 - 20 x 5/8" Screw (Qty: 16)
7/16-in Wrench
1/4 - 20 Nut (Qty: 16)
3/8-in Wrench

Process:

- Remove bottom drawers. (See Operation Section, Part B.)
- Lay the cabinet on its back. Use packaging material to protect the finish.
- Mount both swivel casters on the same side of the unit as the side handle.
- Attach the casters using (4) 1/4 - 20 x 5/8" screws and (4) 1/4 - 20 nuts per caster.
- Wrench tighten all screws. It is recommended not to exceed 80 inch pounds of torque.
- Return the unit to its upright position.
- Reinstall bottom drawers.

Items Needed for 6 x 2 Casters:
5/16 - 18 x 3/4" (Qty: 16)
5/16 - 18 Nut (Qty: 16)
1/2-in Wrench

Process:

- Remove bottom drawers. (See Operation Section, Part B.)
- Lay the cabinet on its back. Use packaging material to protect the finish.
- Mount both swivel casters on the same side of the unit as the side handle.
- Attach the casters using (4) 5/16 - 18 x 3/4" screws and (4) 5/16 - 18 nuts per caster.
- Wrench tighten all screws. It is recommended not to exceed 80 inch pounds of torque.
- Return the unit to its upright position.
- Reinstall bottom drawers.

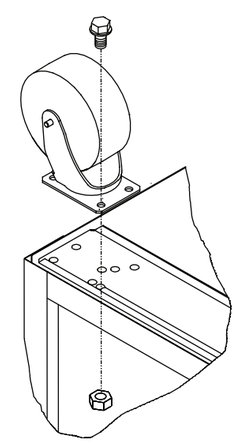

OPERATION

NOTE: Not all operation instructions will relate to your model.

A RAISE AND RELEASE DRAWER FRONTS

NOTE: These units are equipped with the raise and release drawer fronts.

- To open, lift up on the drawer front while pulling towards you.

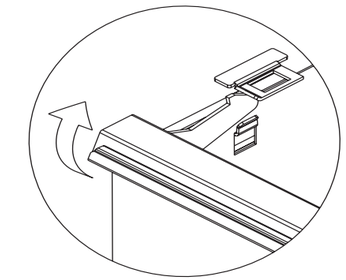

- To close, shut the drawer firmly until the latch engages.
- Pull back lightly to see if the drawer is completely closed.
- If the drawer does not stay closed, the striker may be bent, or the striker rubs against the drawer slides.
- To fix the problem, lightly bend the striker until the drawer will engage in the slide.
- Unit not shown for clarity.

B REMOVING DRAWERS

- Empty the drawer.
- Fully extend the drawer.

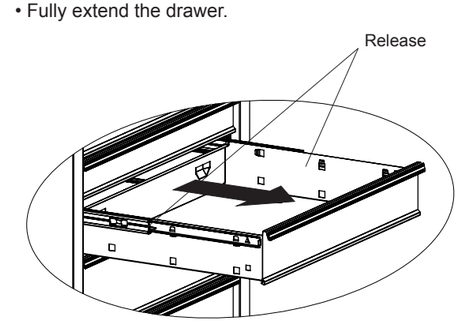

OPERATION

Lever Style - Lift or lower (depending on the slide) the release lever on both sides, (this allows the slides to ride over the stops). Pull out to remove.

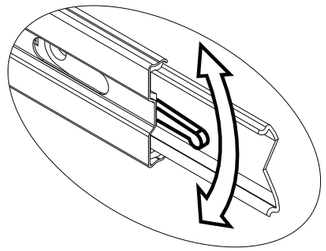

Tab Style - Depress the release tabs on both sides, (this allows the slides to ride over the stops). Pull out to remove.

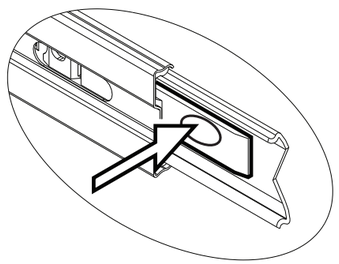

Friction Style - Fully extend the drawer. Insert screwdriver into the slot in the side and push in on the stop until it clears the lance. Pull drawer just past lance before releasing stop. Repeat the process for the other slide.

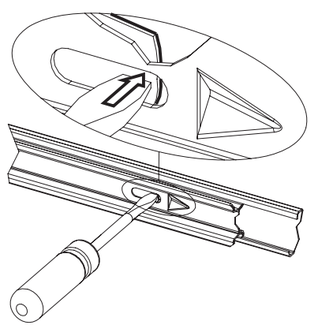

C INSTALLING DRAWERS

Ball bearing slide - Pull slides and slide carrier out to fully extended position (see illustration.) Hold the slide on the cabinet while aligning it with the slide on drawer. Slightly insert one side and repeat for the other side. Slowly push drawer to its fully closed position to engage slide. Open drawer and reclose to ensure proper operation.

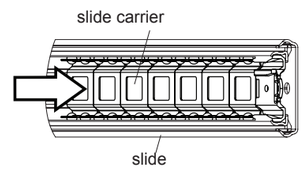

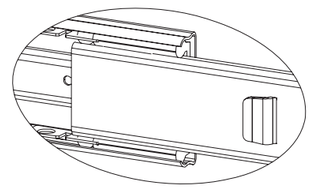

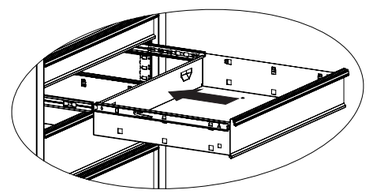

D REMOVING AND INSTALLING SLIDES

Rivet Style -

- To remove the slide from the unit, first remove the drawer.
- After removing the drawers drill out the rivets, use a 5/32-in drill bit. The rivets will need to be replaced.
- To reinstall the slide, place the slide in the appropriate position in the unit and pull toward the front of the unit. Replace rivets to secure slide to the unit.
- For smooth operation, make sure the drawers are matched with their original slides.

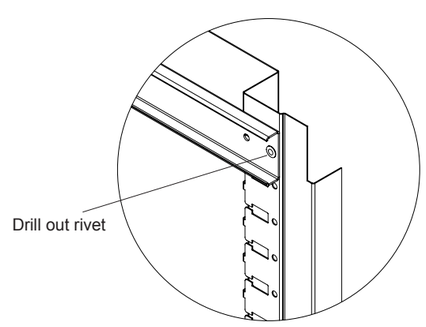

OPERATION

Snap-In Style -

- First remove the drawer. (See section B.)

To remove the slide:

- Push slide to the closed position.
- Insert flat tip screwdriver between slide and unit, behind rear rectangular cutout.(See illustration.)
- Rotate screwdriver ¼ turn to force slide away from unit.
- Push on front of slide pushing it towards back of the unit.

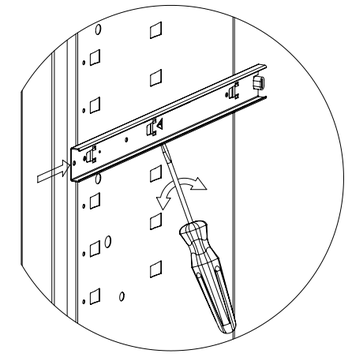

To attach the slide:

- Extend slide and locate lances within respective cutout in carrier.
- Pull slide forward until slide locks back into place.
- Reinstall drawer following drawer installation procedure. (See section C.)

MANUAL DE USUARIO
COFRES PROFESIONALES Y GABINETES CON RUEDAS Y COJINETES DE BOLA

No todas las instrucciones y dibujos se aplicarán a tu unidad específica.

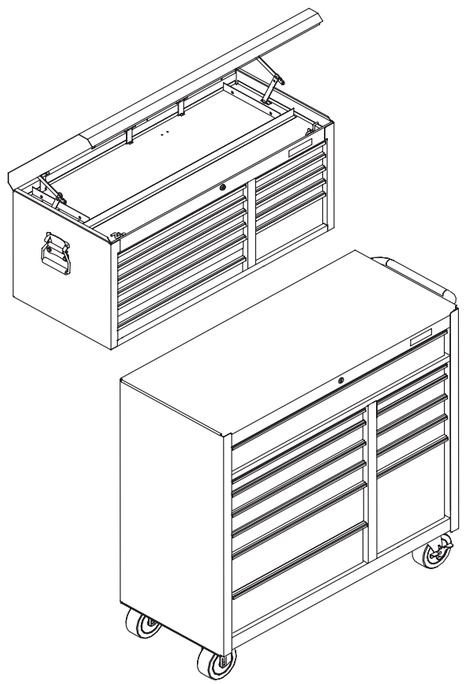

PIEZAS DE SERVICIO

EN ESTADOS UNIDOS LLAME AL 1-800-833-4405 PARA PIEZAS DE REPUESTO. FUERA DE ESTADOS UNIDOS LLAME A SU DISTRIBUIDOR LOCAL. Suministre el número de modelo al comunicarse.

UBICACIÓN DE INFORMACIÓN DEL NO. DE MODELO
Los número de modelo y la otra información necesaria para obtener partes de repuesto, se encuentran al dorso del gabinete.

CAPACIDAD

- El peso máximo en cada gaveta no debe ser mayor de 34 kg. (150 libras para los cajones con piezas deslizantes dobles.)
- El peso máximo del producto, incluyendo su contenido, no debe ser mayor de 509,1 kg. (ruedas estándar)

MANTENIMIENTO

- Para las ruedas, utilice grasa para rodamientos de alta calidad (anualmente).

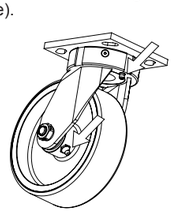

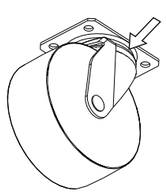

- Lubrique las guías con grasa o equivalente (dos veces por año).

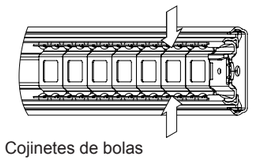

Cojinetes de bolas

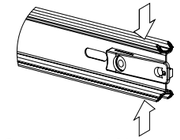

Correderas de friccion

- Lubrique la cerradura con grafito (anualmente).
- Limpie con detergente suave y agua los frontales y los bordes laterales de los cajones y las demás superficies.
- La cera para automóviles preservará el acabado brilloso de la unidad. Aplique la cera como lo haría al carro. La cera también ayudará a proteger la unidad contra raspones.
- La grasa y el aceite pueden retirarse con la mayoría de los líquidos estándar para limpieza. Por razones de seguridad, utilice un líquido incombustible para limpieza.
- Si se suministran forros para las gavetas, se recomienda que se utilicen para proteger el acabado interno de las mismas y para facilitar la limpieza. Los forros para gavetas pueden limpiarse con agua y jabón.

SEGURIDAD

PELIGRO ⚠ se utiliza para indicar una situación peligrosa que, de no evitarse, resultará en lesiones graves o la muerte.
ADVERTENCIA ⚠ indica una situación peligrosa que, de no evitarse, podría producir lesiones graves o la muerte.
PRECAUCIÓN se utiliza para indicar una situación peligrosa que, de no evitarse, puede derivar en lesiones leves o moderadas, o en daño a la propiedad.

ATENCIÓN: Lea y siga todas las Normas de Seguridad y las Instrucciones de Funcionamiento antes de utilizar por primera vez este producto.

PELIGRO ⚠

- **NO** se ponga de pie sobre esta unidad. Puede caerse u ocasionar que el producto se vuelque.
- **NO** abrir más de un cajón a la vez. El producto podría quedar inestable y volcarse.
- **NO** utilice las gavetas como peldaños. Puede caerse u ocasionar que el producto se vuelque.
- **NO** monte este producto en una cama de carro o ninguÌn otro objeto móvil.
- **NO** mueva la unidad antes de cerrar y asegurar todas las gavetas. Las gavetas podrían abrirse y hacer que la unidad se vuelva inestable y se vuelque.

ADVERTENCIA ⚠

- **USE GAFAS DE SEGURIDAD** al quitar o volver a poner las correderas.
- **NO** hale la unidad, empújela cuando la mueva.
- UTILICE LOS FRENOS cuando el producto no esté en movimiento Esto impedirá que se deslice.
- **NO** altere la unidad en modo alguno. Por ejemplo, no suelde las barras de sujeción externas ni le incorpore equipos eléctricos.
- Mantenga la unidad en superficies niveladas. La unidad puede tornarse inestable y volcarse si se almacena o se moviliza en una superficie no nivelada.
- TENGA cuidado cuando cierre la tapa. Quite las manos antes de que la tapa cierre completamente.

PRECAUCIÓN

- Este producto no está diseñado para ser levantado directamente con un montacargas, ni para ser remolcado con unidades mecanizadas.
- Nunca debe exceder el peso máximo de cada gaveta.
- Sólo transporte esta unidad cuando esté vacía. Asegúrela adecuadamente cuando la transporte.
- NO exceda el peso máximo del producto, incluyendo el contenido. Ver la Sección de Capacidades para capacidad de carga.

FERRETERÍA

HERRAMIENTAS NECESARIAS:
Llave de 10mm
Destornillador, punta de cruz
Llave Inglesa de 1/2 plg
Llave Inglesa de 7/16 plg

PIEZAS INCLUIDAS:

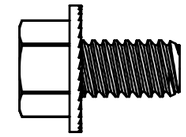

5/16 -18 x 3/4-in Tornillo (Cant.: 16)

No. 14 - 10 x 3/4 PhillipsTornillo (Cant: 4)

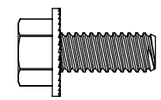

1/4 - 20 x 5/8 Tornillo (Cant: 16)

1/4 - 20 Tuerca (Cant: 16)

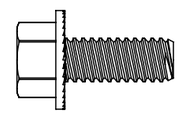

5/16 - 18 x 3/4 Tornillo (Cant: 16)

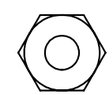

5/16 - 18 Tuerca (Qty: 16)

CONTENIDO DE LA CAJA DE CARTÓN

Baúl:
Material impreso
Bolsa de accesorios

Gabinete:
Material impreso
Bolsa de accesorios
Paquete de ruedas

ENSAMBLAJE

NOTA: No todas las instrucciones de ensamblaje se aplicarán a su modelo.

ADVERTENCIA
Quita la superficie de trabajo de madera o el tapete de goma, si los hay, antes de acoplar el cofre o los cofres al gabinete.

1 FIJACIÓN DEL BAÚL

Proceso:

- Saca las gavetas necesarias para poder alcanzar el tope y el fondo de las superficies de montaje de las unidades. Consulta las instrucciones para sacar las gavetas.
- Coloca el baúl en el sitio elegido encima del gabinete y marca los orificios de montaje en el tope del gabinete.
- Quite el baúl y taladre dos 5/16” agujeros (de 8 mm) por la cumbre del gabinete o baúl intermedio.
- Fija las unidades en cada unión con (2) tornillos 1/4 - 20 x 5/8” y (2) tuercas 1/4 - 20.

2 INSTALACION DE LA MANIJA LATERAL

Elementos necesarios:
No. 14-10 x 3/4″ Phillips Tornillo (cantidad: 4)
Destornillador, punta de cruz

Proceso:

- Fije la manija lateral usando 4 tornillos phillips de No. 14-10 x 3/4″.

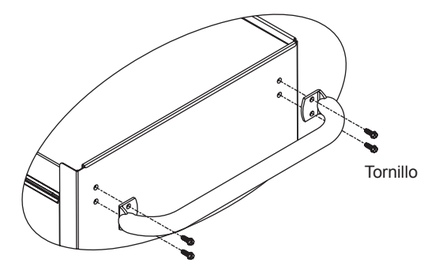

ENSAMBLAJE

3 INSTALACION DEL TIRADOR

NOTA: Hay 2 estilos de montaje de ruedas giratorieas dependiendo del gabinete que se adquiera. Elija el estilo que qplique a su gabinete.

Elementos necesarios 5 x 2 Ruedas:

1/4 - 20 x 5/8 Tornillos (Cant. 16)	Llave de 3/8 plg
1/4 - 20 Tuerca (Cant. 16)	Llave de 7/16 plg

- Coloque la unidad sobre su parte superior. Utilice el material de empaque para proteger el acabado de la pintura.
- Ubique los ángulos de las ruedas giratorias en el gabinete. Las pestañas deben ir hacia el interior y apuntando hacia arriba.
- Fije las ruedas giratorias y los ángulos de las ruedas giratorias utilizando (4) tornillos 1/4 - 20 X 5/8-in y (4) 1/4 - 20 Tuerca en cada rueda giratoria. Monte ambas ruedas pivotantes en el mismo lado del gabinete donde se encuentra la manija lateral.
- Apriete todos los tornillos con una llave. No apriete demasiado.
- Vuelva a colocar la unidad en su posición vertical.

Elementos necesarios 6 x 2 Ruedas:

5/16 - 18 x 3/4 Tornillos (Cant. 16)
1/4 - 20 Tuerca (Cant. 16)

- Coloque la unidad sobre su parte superior. Utilice el material de empaque para proteger el acabado de la pintura.
- Ubique los ángulos de las ruedas giratorias en el gabinete. Las pestañas deben ir hacia el interior y apuntando hacia arriba.
- Fije las ruedas giratorias y los ángulos de las ruedas giratorias utilizando (4) tornillos 5/16 - 18 x 3/4 y (4) 1/4 - 20 Tuerca en cada rueda giratoria. Monte ambas ruedas pivotantes en el mismo lado del gabinete donde se encuentra la manija lateral.
- Apriete todos los tornillos con una llave. No apriete demasiado.
- Vuelva a colocar la unidad en su posición vertical.

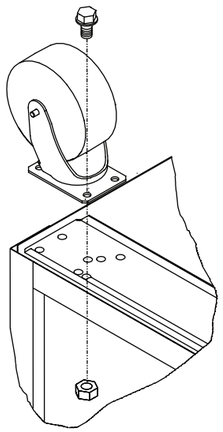

FUNCIONAMIENTO

NOTA: No todas las instrucciones de operacion se refieren a tu modelo.

A LEVANTE Y RELEASE/VERSIÓN LOS FRENTES DEL CAJÓN

Este unidad ser equipar con elevación y release/versión cajón frente.

- Para abrir, levante el frente de la gaveta mientras hala hacia usted.
- Para cerrar, empuje firmemente la gaveta hasta que el cerrojo enganche.
- Hale hacia atrás ligeramente para ver si la gaveta está completamente cerrada.
- Si la gaveta no permanece cerrada, el pasador puede estar doblado o roza contra las correderas de la gaveta.
- Para solucionar el problema doble ligeramente el pasador hasta que la gaveta enganche en la corredera.
- La unidad no se ilustra para mayor aclaratoria.

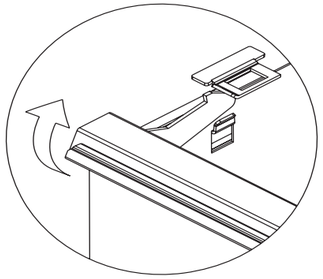

B REMOCIÓN DE GAVETAS

- Vacíe la gaveta.
- Abra completamente la gaveta.

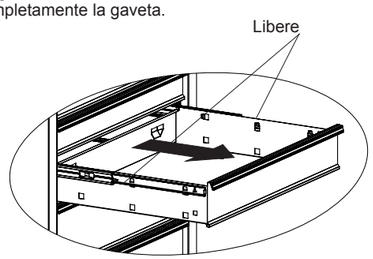

Estilo palanca – Levante o baje (dependiendo de la corredera) la palanca de liberación en ambos lados (esto permite que las correderas pasen sobre los topes). Jale hacia afuera para retirar.

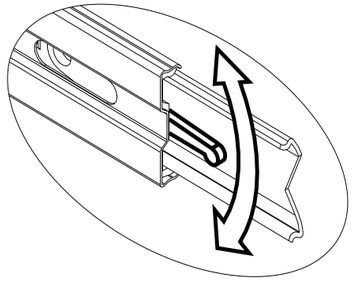

Estilo lengüeta – Oprima las lengüetas de liberación en ambos lados (esto permite que las correderas pasen sobre los topes). Jale hacia afuera para retirar.

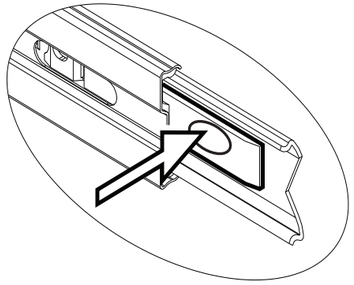

Estilo fricción - extienda completamente la gaveta. Inserte el destornillador en la ranura del costado y presione el tope hasta que libere el rejón. Hale la gaveta justo después del rejón antes de liberar el tope. Repita el proceso con la otra corredera

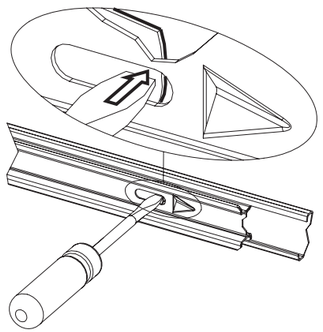

C INSTALACIÓN DE GAVETAS

Correderas de rodamientos esféricos - hale hacia afuera las correderas y el soporte de las correderas hasta que queden en posición totalmente extendida (ver ilustración). Sostenga la corredera en el gabinete mientras lo alinea con la corredera de la gaveta.

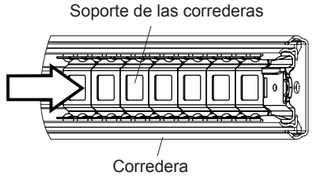

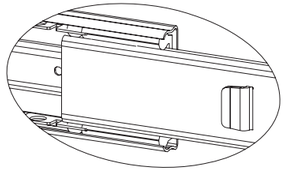

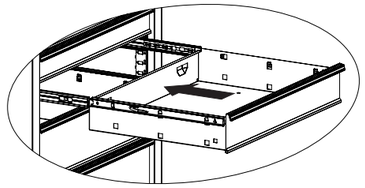

FUNCIONAMIENTO

D INSTALACIÓN Y DESINSTALCIÓN DE CORREDERAS

Estilo de los Remaches -

- Para quitar la corredera de la unidad, primero quite la gaveta.
- Despues de retirar las gavetas taladrar los remaches, utilice una broca de 5/32-in. Los remaches necesitaran ser reemplazados
- Para volver a instalar la corredera, ponga la corredera en la posición correcta en la unidad. Tire de ella hacia la parte delantera de la unidad. Reemplace los remaches para asegurar la corredera en la unidad.
- Para la operación lisa, cerciórese de que los cajones estén correspondidos con con sus diapositivas originales.

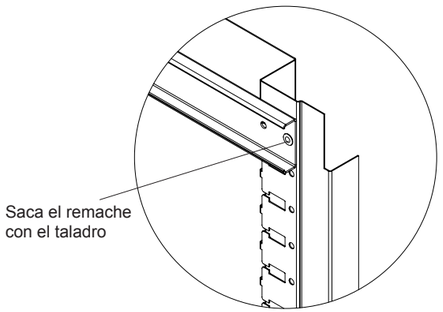

Estilo a Presión -

- Primero quita el cajón. (Ver la sección B)

Para quitar la corredera:

- Empuja la corredera hasta que quede en la posición de cerrado.
- Inserta la punta de un destornillador plano entre la corredera y la unidad, detrás de la ranura rectangular trasera. (Ver imagen).
- Rota el destornillador ¼ de vuelta para separar la corredera de la unidad.
- Empuja el frente de la corredera hacia la parte trasera de la unidad.

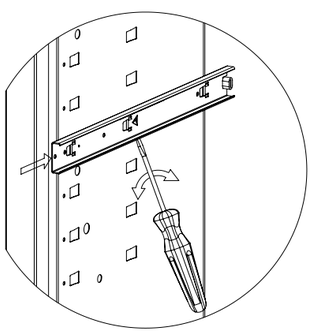

Instalar la corredera:

- Extiende la corredera y busca las lancetas en cada una de las ranuras de los rieles.
- Empuja la corredera hacia adelante hasta que la corredera quede fija en su lugar.
- Vuelve a colocar el cajón correctamente según las instrucciones. (Ver sección C)

MANUEL D'UTILISATION COFFRES PROFESSIONNELS ET ARMOIRES À ROULETTES AVEC GLISSIÈRES À ROULEMENTS À BILLES

Toutes les instructions ou illustrations ne s'appliqueront pas à votre unité particulière.

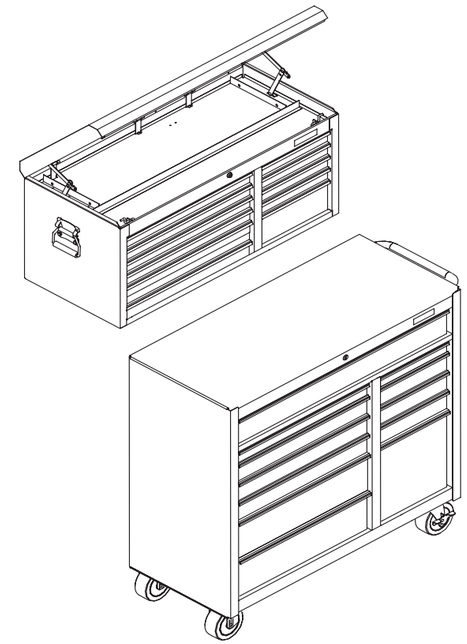

PIÈCES DE RECHANGE

AUX ÉTATS-UNIS, COMPOSEZ LE 1-800-833-4405 POUR OBTENIR DES PIÈCES DE RECHANGE. À l'extérieur des États-Unis, appelez votre distributeur local. Prière de fournir le numéro de modèle au moment de l'appel.

EMPLACEMENT DU NUMÉRO DE MODÈLE

Les numéros de modèles et autres renseignements nécessaires pour les pièces de rechange se trouvent sur l'étiquette sur le dos de l'armoire.

CAPACITÉS

- Le poids maximal pour chaque tiroir ne doit pas dépasser 34 kg (75 lb). (68 kg [150 lb] pour les tiroirs avec glissières double.)
- Le poids maximal du centre de travail avec son contenu ne doit pas dépasser 509,1 kg (1120 lb). (roulettes standard)

MANTENIMIENTO

- Pour les roulettes, utilisez une graisse à roulement (une fois par année).

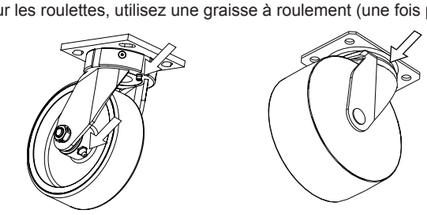

- Lubrifiez les glissières avec de la graisse ou quelque chose d'équivalent, deux fois par an.

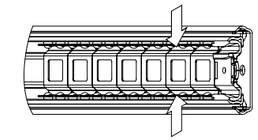

Glissières à roulements à billes

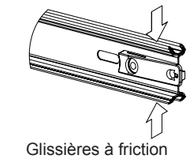

Glissières à friction

- Lubrifiez le verrou avec du graphite (une fois par an).
- Est nécessaire de nettoyer périodiquement l'avant et les bordures des tiroirs et toutes les autres surfaces avec un détergent doux et de l'eau.
- La cire pour voiture protégera l'éclat de la finition de l'ensemble. Appliquez la cire comme sur une voiture. La cire contribuera aussi à protéger l'ensemble contre les égratignures.
- Est possible d'enlever la graisse et l'huile avec la plupart des produits nettoyants usuels. Pour plus de sécurité, il est conseillé d'utiliser un produit nettoyant ininflammable.
- Si des revêtements de tiroirs ont été fournis, leur utilisation est recommandée car ils sont conçus pour protéger la finition intérieure des tiroirs et faciliter leur nettoyage. On peut les nettoyer avec une solution d'eau savonneuse.

SÉCURITÉ

DANGER ⚠ Indique une situation dangereuse qui, si elle n'est pas évitée, résultera à coup sûr en mort d'homme ou en des blessures graves.

MISE EN GARDE ⚠ Indique une situation dangereuse qui, si elle n'est pas évitée, pourrait résulter en mort d'homme ou en des blessures graves.

ATTENTION Indique une situation dangereuse qui, si elle n'est pas évitée, peut résulter en des blessures mineures ou de sévérité moyenne ou en des dommages à la propriété.

ATTENTION: Lisez et respectez toutes consignes de sécurité et tout le mode d'emploi avant d'utiliser ce produit pour la première fois.

DANGER ⚠

- **NE** grimpez **PAS** sur ce centre de travail. Vous pourriez tomber ou le faire basculer.
- **N**'ouvrez **PAS** plus d'un tiroir à la fois. Le centre de travail pourrait devenir instable et basculer.
- **NE** montez **PAS** dans les tiroirs. Vous pourriez tomber ou faire basculer le centre de travail.
- **N**'installez **PAS** ce centre de travail sur une plate-forme de camionnette ou tout autre objet en mouvement.
- **NE** déplacez **PAS** ce centre de travail avant d'en avoir fermé et verrouillé tous les tiroirs. Les tiroirs pourraient s'ouvrir et le rendre instable et le faire basculer.

MISE EN GARDE ⚠

- **PORTEZ DES LUNETTES DE SÉCURITÉ** au moment de retirer ou de repositionner les glissières.
- **NE TIREZ** pas sur le centre de travail pour le déplacer; poussez-le plutôt.
- **METTEZ LES FREINS** lorsque le centre de travail n'a pas à être déplacé. Cela l'empêchera de rouler.
- **NE** modifiez **PAS** ce centre de travail d'une manière quelconque. Par exemple, n'y soudez pas de barres de verrouillage externes et n'y fixez aucun équipement électrique. Maintenez-le sur des surfaces planes. Le centre de travail pourrait devenir instable et basculer s'il est entreposé ou déplacé sur une surface inégale.
- **FAITES ATTENTION** lorsque vous fermez le couvercle. Enlevez vos mains avant que le couvercle ne se ferme complètement.

ATTENTION

- Ce produit n'est pas conçu pour être directement soulevé par un chariot élévateur ni remorqué par quelque dispositif mécanique que ce soit.
- Le poids maximal pour chaque tiroir ne doit jamais être dépassé.
- Ne transportez ce centre de travail que lorsqu'il est vide. Immobilisez-le correctement au moment de le transporter.
- **NE** dépassez **PAS** le poids maximal du produit, son contenu compris. Consultez la section Capacités pour la charge nominale.

QUINCAILLERIE

OUTILS REQUIS
Clé de 1/2 po
Clé de 3/8 po
Perceuse 7,9 mm (5/16 po)
Tournevis cruciforme

QUINCAILLERIE COMPRISE

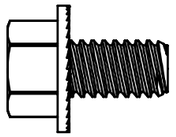
Boulon (5/16 - 18 x 3/4) (Qté 16)

Vis Phillips N° 14 - 10 x 3/4 (Qté: 4)

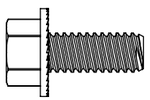
Vis 1/4 - 20 x 5/8 (Qté: 16)

Écrou 1/4 - 20 (Qté: 16)

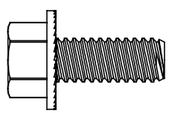
Vis 5/16 - 18 x 3/4 (Qté: 16)

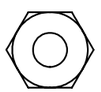
Écrou 5/16 - 18 (Qté: 16)

CONTENU DE L'EMBALLAGE

Coffre:
Documentation
Sac de matériel

Armoire:
Documentation
Sac de matériel
Roulette

ENSEMBLE

REMARQUE :TOUTES LES INSTRUCTIONS D'ASSEMBLAGE NE S'APPLIQUERONT PAS À VOTRE MODÈLE.

MISE EN GARDE
Retirez la surface de travail en bois ou en caoutchouc, le cas échéant, avant d'attacher le(s) coffre(s) à l'armoire.

1 POUR MONTER LE COFFRE

Méthode:
- Retirez suffisamment de tiroirs pour pouvoir accéder aux surfaces de montage supérieure et inférieure des unités. Voir les instructions de retrait des tiroirs.
- Placez le coffre à l'endroit désiré sur le dessus de l'armoire ou du coffre intermédiaire puis marquez les emplacements des trous de montage sur le dessus de l'armoire.
- Retirez le coffre et percez deux trous de 8 mm (5/16 po) dans le dessus de l'armoire.
- Fixez les unités ensemble à l'aide de deux boulons et vis et écrous de 6,4 mm - 50,8 x 1,59 cm (1/4 - 20 x 5/8 po) à chaque joint.

2 FIXATION DE LA POIGNÉE LATÉRALE

Éléments requis :
Vis Phillips N° 14-10 x 3/4 (Qté: 4)
Tournevis cruciforme

- Fixer la poignée à l'aide de (4) vis N° 14-10 x 3/4. .

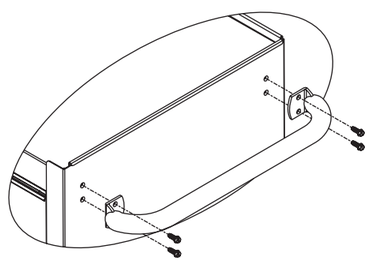

3 INSTALLATION DES ROULETTES

REMARQUE : Il existe deux styles de montage des roulettes suivant l'armoire achetée. Choisir le style qui s'applique à son cabinet.

Éléments requis 5 x 2 Roulettes:
Vis 1/4 - 20 x 5/8" (Qté: 16) Écrou 1/4 - 20 (Qty: 16)
Clé de 11 mm (7/16 po) Clé de 9,5 mm (3/8 po)

Méthode:
- Retirez les tiroirs du bas. (Voir la section Utilisation, partie B.)
- Poser le meuble sur le dos. Utiliser les matériaux d'emballage pour protéger le fini.
- Monter les deux roulettes pivotantes sur le même côté du meuble que la poignée.
- Fixez les roulettes à l'aide de (4) vis 1/4 - 20 x 1,59 cm (5/8 po) et (4) écrous 1/4 - 20 par roulette.
- Serrer toutes les vis à l'aide d'une clé. Il est recommandé de ne pas dépasser un couple de serrage de 80 pouces par livre.
- Remettre l'unité en position debout.
- Réinstallez les tiroirs. (Voir les instructions pour l'installation des tiroirs.)

Éléments requis 6 x 2 Roulettes:
Boulon 5/16 - 18 x 3/4" (Qté: 16) Vis 5/16 - 18 (Qté: 16)
Clé 1,27 cm (1/2 po)

Méthode:
- Retirez les tiroirs du bas. (Voir la section Utilisation, partie B.)
- Poser le meuble sur le dos. Utiliser les matériaux d'emballage pour protéger le fini.
- Monter les deux roulettes pivotantes sur le même côté du meuble que la poignée.
- Fixez les roulettes à l'aide de (4) vis 5/16 - 18 x 1,9 cm (3/4 po) et (4) écrous 5/16 - 18 par roulette.
- Serrer toutes les vis à l'aide d'une clé. Il est recommandé de ne pas dépasser un couple de serrage de 80 pouces par livre.
- Remettre l'unité en position debout.
- Réinstallez les tiroirs. (Voir les instructions pour l'installation des tiroirs.)

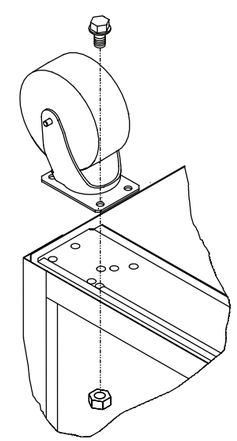

UTILISATION

REMARQUE :TOUTES LES INSTRUCTIONS D'UTILISATION NE S'APPLIQUERONT PAS À VOTRE MODÈLE.

A AVANTS DE TIROIR D'CAUGMENTER ET DE VERSION

Ces unités sont équipées de l'augmenter et libèrent des avants de tiroir.

- Pour ouvrir, soulever le devant du tiroir tout en le tirant vers soi.

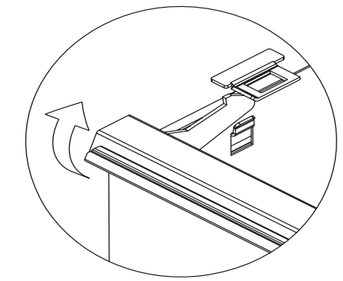

- Pour fermer, fermer fermement le tiroir jusqu'á enclenchement.
- Retirer légèrement pour voir si le tiroir est entièrement fermé.
- Si le tiroir ne reste pas fermé, la gâche est peut être tordue ou elle frotte contre les glissières du tiroir.
- Pour régler le problème, plier légèrement la gâche jusqu'à ce que le tiroir aille dans la glissière.
- Meuble pas montré pour clarté.

B RETRAIT DES TIROIRS

- Videz le tiroir.
- Ouvrez complètement le tiroir.

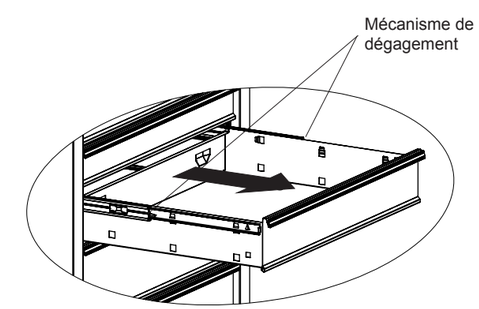

UTILISATION

Avec leviers – Soulevez ou abaissez (selon la glissière) le levier de dégagement sur chaque côté (ce qui permet aux glissières de passer par-dessus les arrêts). Tirez pour l'enlever.

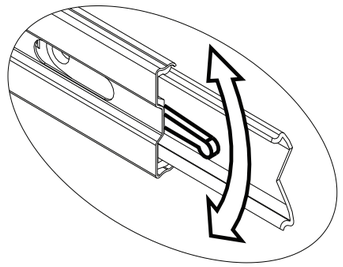

Avec taquets – Enfoncez les taquets de dégagement de chaque côté (cela permet aux glissières de coulisser par-dessus les butoirs). Tirez sur le tiroir pour l'enlever.

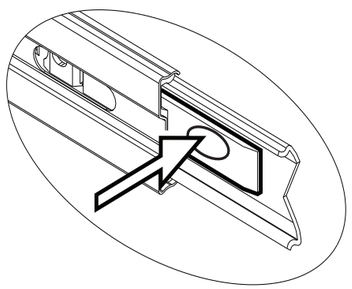

Par friction - Tirez complètement sur le tiroir. Insérez un tournevis dans la rainure sur le côté et appuyez-le contre le butoir jusqu'à ce qu'il se dégage du cran. Ramenez le tiroir de façon à ce qu'il dépasse le cran, puis relâchez le butoir. Répétez l'opération avec l'autre glissière.

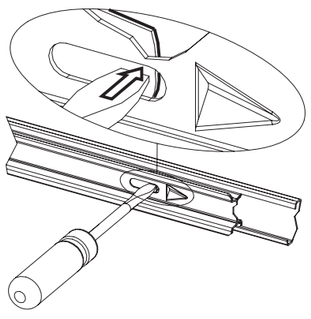

C INSTALLATION DES TIROIRS

Glissière à roulements à billes - Sortir complètement les glissières et le porte-glissière (voir l'illustration.) Maintenir la glissière de l'armoire en place au moment de l'aligner avec la glissière du tiroir. Emboîter légèrement un côté et répéter l'opération de l'autre côté. Pour assujettir la glissière, pousser doucement sur le tiroir jusqu'à ce qu'il soit complètement fermé. Ouvrir le tiroir et le refermer pour s'assurer que le mécanisme fonctionne correctement.

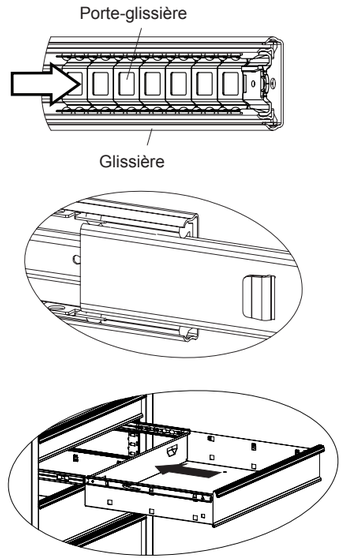

UTILISATION

D RETRAIT ET INSTALLATION DES GLISSIÈRES

Modèle à rivet -

- Pour retirer la glissière de l'armoire, retirez d'abord le tiroir.
- Après avoir enlevé les tiroirs, retirez les rivets à l'aide d'une mèche 0,4 cm (5/32 po). Les rivets devront être remis.
- Pour réinstaller la glissière, placez-la dans la position appropriée à l'intérieur de l'unité puis tirez-la vers l'avant. Remettez les rivets pour bien fixer la glissière à l'unité.
- Pour l'exécution sans heurt, assurez-vous que les tiroirs sont appariés avec leurs glissières initiales.

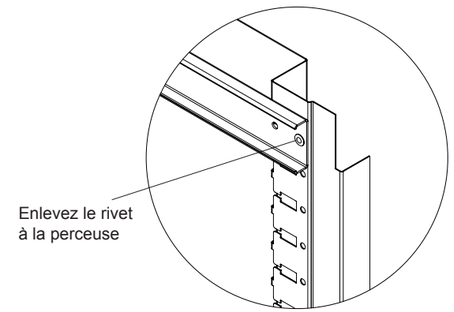

Modèle à enclenchement -

- Retirez d'abord le tiroir. (Voir la section A)

Pour retirer la glissière :

- Poussez la glissière en position fermée.
- Insérez un tournevis à lame plate entre la glissière et l'unité, derrière l'ouverture rectangulaire arrière. (Voir l'illustration.)
- Faites tourner le tournevis d'un quart de tour pour dégager la glissière de l'unité.
- Poussez sur l'avant de la glissière de façon à la déplacer vers l'arrière de l'unité.

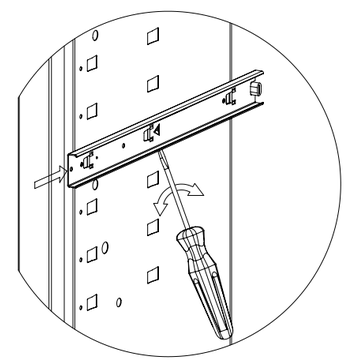

Pour fixer la glissière :

- Étirez la glissière et situez les crans dans l'ouverture respective du porte-glissière.
- Tirez la glissière vers l'avant jusqu'à ce qu'elle se bloque en place.
- Réinstallez le tiroir selon sa procédure d'installation.

BENUTZERHANDBUCH PROFIMODELL KÄSTEN UND ROLLSCHRÄNKE MIT KUGELFÜHRUNG

Nicht alle Anweisungen und Abbildungen treffen auf Ihr Modell zu.

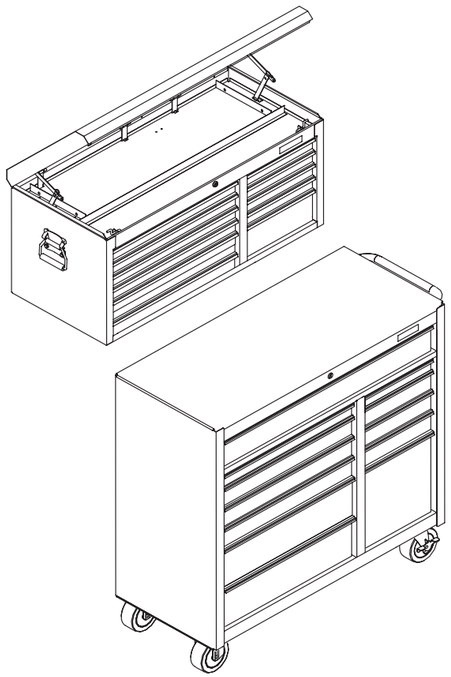

ERSATZTEILE

IN DEN VEREINIGTEN STAATEN WÄHLEN SIE 1-800-833-4405 FÜR ERSATZTEILE. Außerhalb der Vereinigten Staaten wenden Sie sich an Ihren Händler vor Ort. Bitte geben Sie dabei die Modellnummer an.

MODELLNR. UND INFORMATIONEN
Modellnummern und andere Informationen bzgl. Ersatzteilen finden Sie an der Rückseite des Schranks..

TRAGFÄHIGKEIT

- Das Höchstgewicht pro Schublade sollte 50 lbs (34 kg) nicht überschreiten. (68 kg für Schubladen mit Doppelschienen.)
- Das Höchstgewicht des gesamten Schrankes einschließlich Inhalt sollte 1120 lbs (509,1 kg) nicht überschreiten. (Standardrollen)

WARTUNG

- Behandeln Sie die Lenkrollen mit hochwertigem Lagerfett (jährlich).

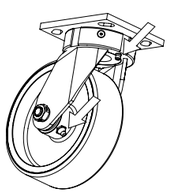

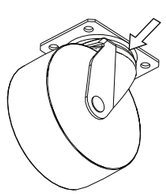

- Schmieren Sie die Führungsschienen mit Fett oder ähnlichem (zweimal jährlich).

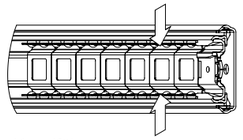

Kugelführung

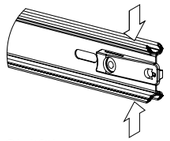

Gleitführung

- Schmieren Sie das Schloss mit Graphit (jährlich).
- Reinigen Sie die Schubladenvorderseiten, Zierleisten und anderen Oberflächen regelmäßig mit sanftem Reinigungsmittel und Wasser.
- Autowachs schützt den Oberflächenglanz. Wachs wie beim Auto auftragen. Das Wachs schützt auch gegen Kratzer.
- Fett und Öl lassen sich mit den meisten herkömmlichen Flüssigreinigern entfernen. Verwenden Sie aus Sicherheitsgründen nicht brennbare Flüssigreiniger.
- Schubladenmatten, falls mitgeliefert, sollten verwendet werden, um die Innenoberflächen der Schubladen zu schützen und die Reinigung der Schubladen zu erleichtern. Die Schubladenmatten lassen sich mit Wasser und Seife reinigen.

SICHERHEIT

GEFAHR ⚠ zeigt eine gefährliche Situation an, die, wenn sie nicht vermieden wird, zu schweren Verletzungen oder Tod führen wird.
WARNUNG ⚠ zeigt eine gefährliche Situation an, die, wenn sie nicht vermieden wird, zu schweren Verletzungen oder Tod führen könnte.
VORSICHT zeigt eine gefährliche Situation an, die, wenn sie nicht vermieden wird, zu leichten bis mittelschweren Verletzungen oder Sachbeschädigung führen kann.

VORSICHT: Lesen und befolgen Sie alle Sicherheitsregeln und Bedienungsanweisungen, bevor Sie dieses Produkt in Betrieb nehmen.

GEFAHR ⚠

- **NICHT** auf diesem Produkt stehen. Sie könnten fallen oder der Schrank könnte umstürzen.
- **NICHT** mehr als eine Schublade gleichzeitig öffnen. Das Produkt könnte instabil werden und umfallen.
- **NICHT** in die Schubladen treten. Sie könnten fallen oder der Schrank könnte umstürzen.
- Dieses Produkt **NICHT** auf der Ladefläche eines Fahrzeugs oder anderen beweglichen Objekten installieren.
- Den Schrank **NICHT** bewegen, wenn nicht alle Schubladen geschlossen und abgesperrt sind. Die Schubladen könnten sich öffnen und den Schrank umstürzen lassen.

WARNUNG ⚠

- Beim Ausbauen oder Versetzen der Schienen

SCHUTZBRILLE TRAGEN.

- Den Schrank zum Bewegen **NICHT** ziehen, sondern schieben.
- **BREMSEN ANZIEHEN**, wenn der Schrank nicht bewegt wird. Dies verhindert ein Rollen des Schranks.
- **KEINE** Veränderungen an diesem Produkt vornehmen. Keine externen Riegel anschweißen oder elektrische Geräte anbringen. Den Schrank nur auf ebenem Untergrund positionieren. Der Schrank kann instabil werden und umstürzen, wenn er auf unebenem Boden abgestellt oder bewegt wird.
- **VORSICHT** beim Schließen des Deckels. Hände weg, bevor sich der Deckel ganz schließt.

VORSICHT

- Dieses Produkt eignet sich nicht zum direkten Heben mit einem Gabelstapler oder zum Schleppen mit mechanischen Geräten.
- Das Höchstgewicht pro Schublade darf niemals überschritten werden.
- Den Schrank nur im leeren Zustand transportieren. Beim Transport ordnungsgemäß sichern.
- Das Höchstgewicht für den Schrank einschließlich Inhalt **NICHT** überschreiten. Siehe Abschnitt Tragfähigkeit für die Kapazität.

VERBINDUNGSELEMENTE

BENÖTIGTES WERKZEUG:

3/8 Zoll Schraubenschlüssel (9,5 mm)
5/16-Zoll-Bohrer
Phillips Schraubenzieher

MITGELIEFERTE VERBINDUNGSELEMENTE

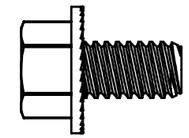

Schraube (5/16 - 18 x 3/4) (Menge 16)

#14 - 10 x 3/4 Phillips Schraube (Menge: 4)

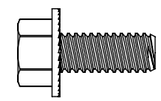

1/4 - 20 x 5/8 Schraube (Menge: 16)

1/4 - 20 Muttern (Menge: 16)

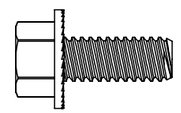

5/16 - 18 x 3/4 Schraube (Menge: 16)

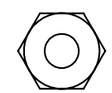

5/16 - 18 Muttern (Menge: 16)

LIEFERUMFANG

Kasten:
Dokumente
Beutel mit Verbindungselementen

Schrank:
Dokumente
Beutel mit Verbindungselementen
Tasche mit Kleinteilen (Schwenkräder)

ZUSAMMENBAUEN

HINWEIS: NICHT ALLE MONTAGEANWEISUNGEN BEZIEHEN SICH AUF IHR MODELL.

WARNUNG
Entfernen Sie, falls vorhanden, Holzauflagen oder Gummimatten, bevor Sie den Kasten bzw. die Kästen auf dem Schrank befestigen.

1 Verfarhen:

- Ziehen Sie genug Schubladen heraus, um die obere und untere Montagefläche der Einheit zugänglich zu machen. Siehe Anweisungen zum Schubladenausbau.
- Bringen Sie den Kasten in die gewünschte Position auf dem Schrank oder dem Zwischenkasten und markieren sie die Montageöffnungen auf der Schrankoberfläche.
- Nehmen Sie den Kasten herunter und bohren Sie zwei Löcher (5/16 Zoll bzw. 8 mm) durch die Oberseite des Schranks.
- Verbinden Sie die Einheiten mit je zwei 1/4-20 x 5/8” Schrauben und Muttern an jedem Befestigungspunkt.

2 ANBAU DES SEITENGRIFFS

Benötigte Teile und Werkzeuge
#14-10 x 3/4 Kreuzschlitzschraube
Phillips Schraubenzieher

- Den Seitengriff mit (4) Phillips- Schauben #14-10 x 3/4 anschrauben.

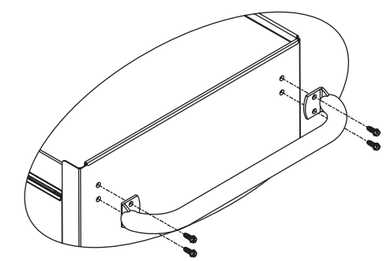

3 INSTALLATION DER AUFROLLEN

HINWEIS: Es gibt zwei unterschiedliche Varianten der Schwenkradbefestigung je nach Schrankmodell. Wählen Sie die für Ihr Schrankmodell zutreffende Variante.

Material für 5 x 2 Lenkrollen:

1/4 - 20 x 5/8" Schraube (Menge: 16)
1/4 - 20 Muttern (Menge: 16)
Schraubenschlüssel 3/8 Zoll (9,5 mm)
Schraubenschlüssel 7/16 Zoll (11 mm)

Verfahren:

- Die unterste lade entfernen (falls erforderlich.) (siehe entfernen und einbau der laden im abschnitt “betrieb”.)
- Rollschrank mit der Rückseite nach unten auf den Boden legen. Den Anstrich mit Verpackungsmaterial zum Schutz abdecken.
- Beide Lenkrollen auf derselben Seite der Einheit wie den Seitengriff montieren.
- Montieren Sie die Lenkrollen mit jeweils 4 Schrauben (1/4 - 20 x 5/8”) und 4 Muttern (1/4 - 20).
- Alle Schrauben mit einem Schraubenschlüssel fest anziehen. Die Drehkraft sollte nicht mehr als 9 N-m betragen.
- Drehen Sie den Rollwagen wieder um, so daß er auf seinen Rollen steht.
- Drehen Sie den Rollwagen wieder um, so daß er auf seinen Rollen steht.

Material für 6 x 2 Lenkrollen:

5/16 - 18 x 3/4" Schrabue (Qty: 16)
5/16 - 18 Muttern (Qty: 16)
Schraubenschlüssel 1/2 Zoll (12,7 mm)

Verfahren:

- Untere Schubladen herausziehen. (Siehe Gebrauch, Abschnitt B.)
- Den Schrank mit der Rückseite auf den Boden legen. Verpackungs material unterlegen, damit der Lack nicht verkratzt wird.
- Beide Schwenkräder auf derselben Seite wie den Handgriff an der Einheit anbringen.
- Montieren Sie die Lenkrollen mit jeweils 4 Schrauben (5/16 - 18 x 3/4”) und 4 Muttern (5/16 - 18).
- Alle Schrauben mit einem Schraubenschlüssel fest anziehen. Die Drehkraft sollte nicht mehr als 9 N-m betragen.
- Drehen Sie den Rollwagen wieder um, so daß er auf seinen Rollen steht.
- Bauen Sie die Schubladen wieder ein. (Siehe Einbauanweisung für Schubfächer.)

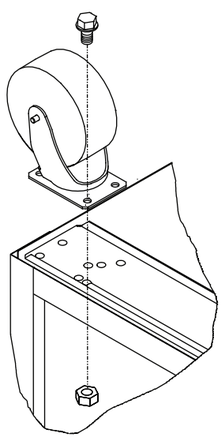

GEBRAUCH

HINWEIS: NICHT ALLE BETRIEBSANLEITUNGEN BEZIEHEN SICH AUF IHR MODELL.

A ERHÖHUNG-UND FREIGABECFACHCFRONTSEITEN

Diese Maßeinheiten werden mit der Erhöhung ausgerüstet und Fachfrontseiten freigeben.

Verfahren:

- Zum Öffnen des Schubfaches die Griffklappe anheben und dabei auf sich zu ziehen.

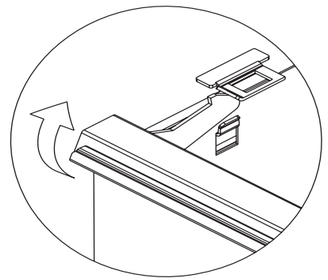

- Zum Vershließen Schubfach fest zuschieben, bis der riegel einschnappt.
- Vorsichtig am Schubfack ziehen um festzustellen, ob das Fach vollständig geschlossen ist.
- Wenn sich das Schubfach ungewolit öffnet, kann der Schließbügel verbogen sein oder gegen die Gleitschienen des Schubfaches reiben.
- Zur Behebung des Problems de Schließbügel leicht biegen, bis das Schubfack in der Gleitschiene fasst.
- Zum besseren Verständnis ist die Einheit nicht dargestellt.

B SCHUBLADENAUSBAU

- Schublade leeren.
- Schublade ganz öffnen.

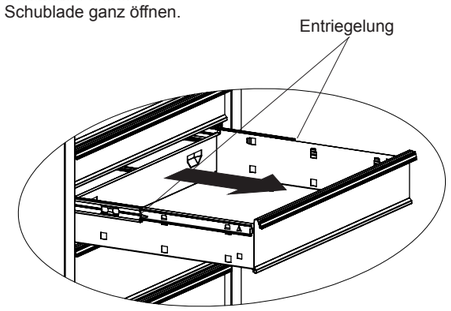

Hebelbauart – Hebel auf beiden Seiten nach oben oder unten bewegen (je nachdem, welche Schiene). Dadurch kann die Schublade über die Stopper hinausbewegt werden. Schublade herausziehen.

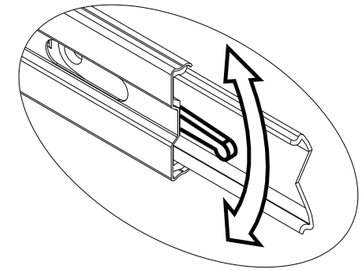

Laschenbauart – Lasche auf beiden Seiten hineindrücken. Dadurch kann die Schublade über die Stopper hinausbewegt werden. Schublade herausziehen.

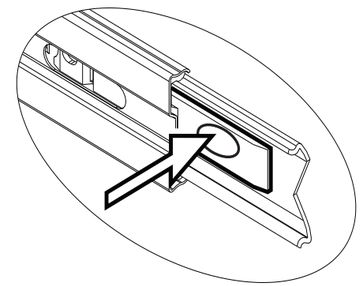

Gleitführung - Schublade ganz öffnen. Schraubenzieher in den seitlichen Schlitz stecken und den Stopper hineindrücken, damit der Haken passieren kann. Schublade bis kurz über den Haken herausziehen, dann erst den Stopper loslassen. An der anderen Schiene wiederholen.

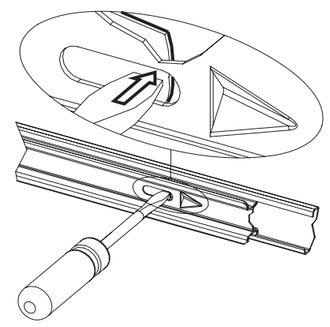

C SCHUBLADENMONTAGE

Kugelführung - Schienen und Führung so weit wie möglich herausziehen (siehe Abbildung). Die Schiene am Schrank festhalten und mit der Schiene an der Schublade auf eine Linie bringen. Eine Seite ein kleines Stück weit einschieben, dann die andere Seite ebenso weit einschieben. Schubfach langsam hineinschieben, bis es vollständig geschlossen ist, damit die Schiene greift. Schubfach öffnen und wieder schließen, um korrekte Funktion sicherzustellen.

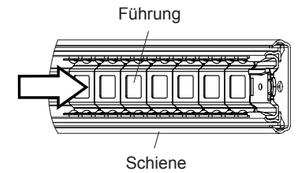

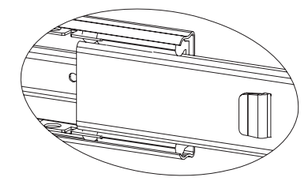

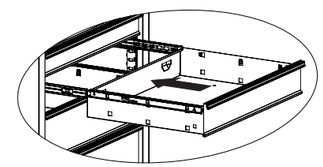

D SCHIENEN AUSBAUEN UND MONTIEREN

Nietenstil -

- Zum Ausbauen einer Schiene zunächst die Schublade herausnehmen.
- Nach Entfernen der Schublade die Nieten aufbohren. Dazu 4 mm Bohrspitze verwenden. Die Nieten müssen danach ersetzt werden.
- Zum Wiedereinbau die Schiene in die entsprechende Position im Schrank einsetzen und nach vorne ziehen. Schiene mit Nieten am Schrank befestigen.
- Für weichen Lauf die Schubladen wieder mit den ursprünglichen Schienen verbinden.

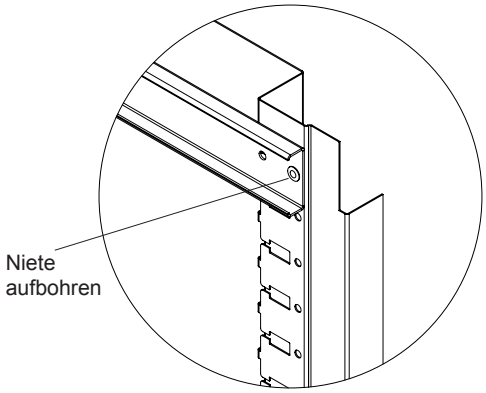

Schnappstil -

- Zunächst die Schublade herausnehmen. (Siehe Abschnitt B.)

Entfernen der Führungsschiene:

- Führungsschiene zusammenschieben.
- Führen Sie einen Schlitzschraubenzieher zwischen die Führungsschiene und den Schrank hinter dem rechteckigen Ausschnitt im hinteren Teil. (Siehe Abbildung.)
- Drehen Sie den Schraubenzieher eine Viertelumdrehung, um die Führungsschiene vom Schrank zu lösen.
- Drücken Sie auf die Vorderseite der Führungsschiene und drücken Sie sie nach hinten.

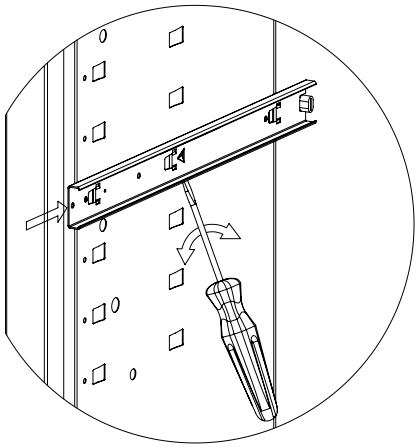

Anbringen der Führungsschiene:

- Ziehen Sie die Führungsschiene auseinander und positionieren Sie die Haken an den entsprechenden Aussparungen in der Trägerwand..
- Ziehen Sie die Führungsschiene nach vorne bis sie an der vorgesehenen Stelle einrastet.
- Setzen Sie die Schublade gemäß Anweisungen zum Schubladeneinbau wieder ein. (Siehe Abschnitt C.)