IMPORTANT SAFETY INSTRUCTIONS

When using electrical appliances, especially when children are present, basic safety precautions should always be followed, including the following:

READ ALL INSTRUCTIONS BEFORE USING

KEEP AWAY FROM WATER

DANGER - Any appliance is electrically live even when the switch is off. To reduce the risk of death by electric shock:

1. **Always unplug appliance immediately after using.**
2. Do not use while bathing or in the shower.
3. Do not place or store appliance where it can fall or be pulled into a tub or sink.
4. Do not place in, or drop into, water or other liquids.
5. If an appliance falls into water, unplug it immediately. **Do not reach into the water.**

WARNING - To reduce the risk of burns, electrocution, fire, or injury to persons:

1. **This appliance should never be left unattended when plugged in.**
2. **Do not pull, twist, or wrap line cord around appliance.**
3. This appliance should not be used by, on or near children or individuals with certain disabilities.
4. Use this appliance only for its intended use, as described in this manual. Do not use attachments not recommended by the manufacturer.
5. **Never operate this appliance if it has a damaged cord or plug, if it is not working properly or if it has been dropped or damaged, or dropped into water. Return the appliance to an authorized service center for examination and repair.**
6. Keep the cord away from heated surfaces.
7. Never use while sleeping.
8. Never drop or insert any object into any opening or hose.
9. Do not use outdoors or operate where aerosol (spray) products are being used or where oxygen is being administered.
10. Unit is hot when in use. Do not let heated surfaces touch eyes or skin.
11. **Do not place the heated unit directly on any surface while it is hot or plugged in.**
12. Never block the air openings of the appliance or place on a soft surface such as a bed or couch, where the air openings may be blocked. Keep the air openings free of lint and other debris.
13. Do not use an extension cord with this appliance.
14. Do not touch hot surfaces of the appliance. Use handles or knobs.
15. Do not attempt to touch the housing of your appliance near the straightening plates, as it is hot when in use.
16. Before plugging in, read the information about dual voltage contained in the Operating Instructions section of this booklet.

SAVE THESE INSTRUCTIONS

OPERATING INSTRUCTIONS

This 2-in-1 styling iron is intended for household use. Use on Alternating Current (50/60 hertz) only. This unit is designed to be operated at 120-240 volts AC.

This appliance has a polarized plug (one blade is wider than the other). As a safety feature, this plug will fit in a polarized outlet only one way. If the plug does not fit fully in the outlet, reverse the plug. If it still does not fit, contact a qualified electrician. Do not attempt to defeat this safety feature.

DUAL VOLTAGE

This styling iron will automatically adjust to the proper voltage. Use an adapter plug with correct configuration prior to use in outlet.

TO STYLE HAIR

Hair should be clean and completely dry before using the 2-in-1 styling iron. Plug the iron into an electrical outlet. Turn on unit. Your 2-in-1 styler will heat up quickly.

To turn off, slide switch to OFF position (light will go off). Never leave your 2-in-1 styling iron on and unattended.

WARNING: The 2-in-1 styling iron's ceramic-coated plates will get very hot within a few seconds. The side curling plates can become warm and should not be placed in contact with the skin after the 2-in-1 styling iron has been turned on.

GETTING STARTED

The styler's high-heat temperature setting and Instant Heat technology provide styling versatility for all hair types.

STRAIGHTENING

Start with a hair section that is 1-inch wide and no more than ½-inch thick. Open the styler and place a hair section between the two hot plates, close to the scalp. Trap hair between the plates by firmly squeezing the handles together. While maintaining the tension, slowly pull the unit down along the hair section toward the ends. For best results, use a light styling product before blow-drying hair. At the end of hair section, release the pressure on the handle and allow the hair section to slide out. Repeat process on additional sections of hair until you achieve the hair style you desire. It may be necessary to repeat the process on certain areas, depending on the texture of your hair.

YOU STYLE 2-in-1 CERAMIC STYLER

The new You Style 2-in-1 Ceramic Styler uses revolutionary technology that creates fast, easy curls in a single stroke, making curling as easy as straightening, and producing beautiful curls.

Creating Curls

- Separate a section of hair. The smaller the section, the more defined the curl; the larger the section, the looser the curl or wave. For best results, the section should be no more than 1-inch wide.
- Take a section of hair and slide the You Style unit into the hair at the roots, ensuring that the side curved curling plates are facing towards the head, and close the plates together.

- Turn the You Style unit 180º downward, so that the side curved curling plates are facing outwards.

- Slowly glide the You Style unit along the length of the hair from root to tip in an outward motion.
- Release the You Style unit from the hair.
- To ensure the curl sits neatly in place, take the end of the section you have just curled and turn 180° in the direction of the curl.

- Repeat as necessary.

Some experience is necessary when learning to use this 2-in-1 styling tool. After using the styler several times, you will learn the ideal way to straighten and style your hair.

Your new Mini Pro® You Style is perfect for travel and for touch-ups on the go. Simply store away in the heat-resistant pouch.

STYLING WITH THE NEW CERAMIC-COATED PLATES

Your new 2-in-1 styling tool has ceramic-coated straightening plates, the latest in technological advances. The ceramic technology produces the ultimate in healthy, shiny, silky hair. The ceramic surface also helps smooth down flyaways and frizzies. As you smooth your hair, heat is evenly distributed so that the style you create has a salon-perfect, silky smooth finish. Hair also slips right through the plates after it's straightened.

The new ceramic technology is a pleasure to work with, makes styling your hair easier and provides professional salon results at home.

You'll find not only that hair glides easily over the surface of the plates as you're straightening, but it's simpler to clean styling product residue, etc. off after each use.

MEDIDAS DE SEGURIDAD IMPORTANTES

Siempre que use aparatos eléctricos, especialmente en la presencia de niños, debe tomar precauciones básicas de seguridad, entre las cuales las siguientes:

LEA TODAS LAS INSTRUCCIONES ANTES DE USARLO

MANTÉNGALO ALEJADO DEL AGUA

PELIGRO - Cualquier aparato enchufado permanece bajo tensión, aunque esté apagado. Para reducir el riesgo de muerte o herida por descarga:

1. **Siempre desconecte el aparato inmediatamente después de usarlo.**
2. No lo use en el baño o la ducha.
3. No coloque ni guarde el aparato donde pueda caer o ser empujado a una bañera o un lavabo.
4. No coloque el aparato ni lo deje caer al agua u otro líquido.
5. Si el aparato cayera al agua, desconéctelo inmediatamente. **No toque el agua.**

ADVERTENCIA - Para reducir el riesgo de quemaduras, electrocución, incendio o heridas:

1. **Nunca deje el aparato desatendido mientras esté conectado.**
2. **No jale, retuerza ni enrolle el cable alrededor del aparato.**
3. Este aparato no debería ser usado por o cerca de niños o personas con alguna discapacidad.
4. Utilice este aparato únicamente con el propósito para el cual fue diseñado y solamente según las instrucciones. Sólo use accesorios recomendados por el fabricante.
5. **No utilice este aparato si el cordón o la clavija estuvieren dañados, después de que hubiese funcionado mal o que se hubiese caído o si estuviese dañado. Regrese el aparato a un centro de servicio autorizado para su revisión y reparación.**
6. Manténgase el cable alejado de superficies calientes.
7. Nunca utilice este aparato mientras esté dormido/a o adormilado/a.
8. Nunca deje caer ni inserte ningún objeto en ninguna de las aberturas del aparato.
9. No utilice el aparato en exteriores, ni lo haga funcionar donde se estén usando productos en aerosol (spray) o donde se esté administrando oxígeno.
10. Este aparato se vuelve muy caliente.
11. **No coloque el aparato sobre ninguna superficie mientras esté caliente o conectado.**
12. Nunca bloquee las aberturas de aire ni coloque el aparato sobre una superficie blanda, como una cama o un sofá, donde se pueden obstruir. Mantenga las aberturas libres de pelusas, cabellos y elementos similares.
13. No utilice una extensión con este aparato.
14. No toque las partes calientes de este aparato. Utilice el mango y los botones o perillas.
15. El cuerpo del aparato cerca de las placas se vuelve muy caliente durante el uso. No lo toque.
16. Lea la información relativa al doble voltaje que se encuentra en la sección "Instrucciones de operación" de este manual antes de enchufar el aparato en la toma de corriente.

GUARDE ESTAS INSTRUCCIONES

INSTRUCCIONES DE OPERACIÓN

Para uso doméstico solamente. Utilícelo solamente con corriente alterna (50/60 Hz). Este aparato ha sido diseñado para funcionar con corriente de 120/240V CA.

El cable de este aparato está dotado de una clavija polarizada (una pata es más ancha que otra). Como medida de seguridad, se podrá enchufar de una sola manera en la toma de corriente polarizada. Si no entra en la toma de corriente, inviértela. Si aún no entra completamente, comuníquese con un electricista. No intente ir en contra de esta función de seguridad.

DOBLE VOLTAJE

Este aparato es bitensión. Se adaptará automáticamente al voltaje adecuado. Puede que sea necesario emplear un adaptador de enchufe (no se incluye) para utilizarlo fuera de los Estados Unidos.

FUNDAMENTOS DEL PEINADO

El cabello debe estar limpio y completamente seco. Enchufe el cable en una toma de corriente. Encienda el aparato. Su plancha alisadora/onduladora calentará rápidamente.

Para apagar el aparato, ponga el botón de encendido/apagado en la posición OFF. El indicador luminoso se apagará. Nunca deje el aparato desatendido después de encenderlo.

ADVERTENCIA: Las placas se volverán extremadamente calientes en segundos. Evite todo contacto con la piel después de encender el aparato. La parte lateral de las placas también puede volverse calientes. Evite todo contacto con la piel después de encender el aparato.

FUNCIONAMIENTO BÁSICO

Este aparato ofrece un ajuste de temperatura alto, para todo tipo de cabello, y calienta muy rápidamente.

ALISADO

Divida el cabello en secciones de 1 pulgada de ancho por ½ pulgada o menos de espesor. Abra las placas y coloque una sección de cabello entre ellas, cerca del cuero cabelludo. Cierre las placas. Baje la plancha lentamente hasta las puntas, manteniendo las placas bien cerradas. Para lograr resultados óptimos, aplique una loción fijadora ligera sobre el cabello antes de peinarlo. Afloje el cabello tras llegar a las puntas. Repita el proceso con cada sección de cabello. Según la textura del cabello, puede que sea necesario repetir el proceso varias veces en cada sección.

PLANCHA ALISADORA/ONDULADORA YOU STYLE

La nueva plancha alisadora/onduladora cerámica You Style utiliza una tecnología revolucionaria que permite alisar o rizar el cabello sin estuerzo, creando hermosos estilos lacios o modernos rizos fácil y rápidamente.

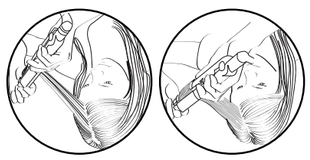

Para rizar el cabello

- Divida el cabello en secciones. Cuanta más finas las secciones, más definidos los rizos. Cuanta más anchas la secciones, más sueltos los rizos o la ondas. Para lograr resultados óptimos, las secciones de cabello no deberían medir más de 1 pulgada de ancho.

- Ponga el cabello entre las placas, asegurándose de que los bordes onduladores aputnen hacia la cabeza, y cierre las placas.

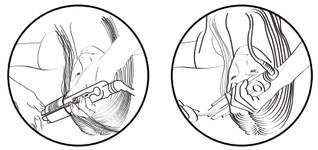

- Voltee la plancha 180° hacia fuera, hasta que los bordes onduladores aputnen hacia afuera.

Su nueva plancha Mini Pro® You Style es perfecta para llevar de viaje o peinarse donde sea que esté. Simplemente guárdela en su estuche termo-resistente.

REVESTIMIENTO DE CERÁMICA

Las placas de su nueva plancha alisadora/onduladora están cubiertas con cerámica, el resultado de una tecnología avanzada. El revestimiento de cerámica deja el cabello sedoso, brillante y resplandeciente de salud. La cerámica también ayuda a controlar la estática y el frizz. El resultado es un cabello liso, sedoso y brillante. Además, las placas no retienen el cabello después de alisarlo.

Es un placer trabajar con esta nueva tecnología, pues facilita el peinado y logra resultados óptimos.

Notará que el cabello se desliza fácilmente entre las placas y que éstas son muy fáciles de limpiar después de cada uso.

FAMILIARÍCESE CON SU PLANCHA ALISADORA/ONDULADORA

¡ONDULE O ALISE SU CABELLO CON EL MISMO APARATO!

INSTRUCCIONES DE MANTENIMIENTO

Su aparato requiere poco mantenimiento. No necesita lubricación. Mantenga todas las aberturas libres de polvos y pelusas. Cuando sea necesario limpiarlo, desenchúfelo, permita que enfríe y limpie la superficie exterior con un paño humedecido. En caso de mal funcionamiento, desconecte el aparato, permita que enfríe y regréselo a un centro de servicio autorizado. No trate de repararlo.

PRECAUCIÓN

NUNCA jale, retuerza ni doble mucho el cable. Nunca lo enrolle con fuerza alrededor del aparato. Esto podría dañar la junta flexible que lo conecta al aparato, produciendo su ruptura o un cortocircuito. Revise el cable con frecuencia para asegurarse de que no esté dañado. Deje de usar el aparato inmediatamente si el cable parece dañado o si el aparato dejara de funcionar o funcionara de manera intermitente.

ALMACENAJE

Cuando no lo utiliza, su aparato es fácil de almacenar. Permita que enfríe y guárdelo en un lugar seco y seguro, fuera del alcance de los niños. **No tironee ni retuerza el cable al nivel del enchufe.** No enrolle el cable alrededor del aparato. Permita que el cable cuelgue o que la junta que lo conecta al aparato esté suelta y recta.

ADVERTENCIA: SI CREE QUE NO HAY CORRIENTE CUANDO EL APARATO ESTÁ APAGADO, ESTÁ EQUIVOCADO

MANTÉNGALO ALEJADO DEL AGUA

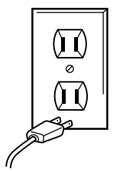

Todos sabemos que no se debe mezclar la electricidad y el agua. Pero ¿Sabe usted que un aparato eléctrico permanece bajo tensión aunque esté apagado? Si está conectado, hay corriente. Por lo tanto, siempre desenchufe los aparatos eléctricos después de usarlos.

SIEMPRE DESENCHUFE LOS APARATOS PEQUEÑOS

GARANTÍA LIMITADA DE DOS AÑOS

Conair reparará o remplazará (a su opción) su aparato sin cargo por un período de 24 meses a partir de la fecha de compra si presentara defectos de materiales o fabricación.

Para obtener servicio técnico bajo esta garantía, regrese su aparato al Centro de Servicio indicado al dorso, junto con su recibo de compra y un cheque o giro postal de US$7.50 por gastos de manejo y envío. Los residentes de California sólo necesitan dar una prueba de compra y deben llamar al 1-800-3-CONAIR para recibir instrucciones de envío. En ausencia del recibo de compra, el período de garantía será de 24 meses a partir de la fecha de fabricación.

CUALQUIER GARANTÍA, OBLIGACIÓN O RESPONSABILIDAD IMPLÍCITAS, INCLUYENDO PERO NO LIMITADAS A LA GARANTÍA IMPLÍCITA DE COMERCIABILIDAD Y APTITUD PARA UN PROPÓSITO ESPECÍFICO, ESTARÁN LIMITADAS POR LOS 24 MESES DE LA PRESENTE GARANTÍA ESCRITA. Algunos Estados no permiten limitaciones sobre la duración de una garantía implícita, de modo que las limitaciones mencionadas pueden no regir para usted.

CONAIR NO SERÁ RESPONSABLE, EN NINGÚN CASO, POR NINGÚN DAÑO ESPECIAL, INCIDENTAL O CONSECUENTE DEBIDO AL INCUMPLIMIENTO DE ESTA O CUALQUIER OTRA GARANTÍA, EXPRESA O IMPLÍCITA. Algunos Estados no permiten la exclusión o limitación de daños especiales, incidentales o consecuentes, de modo que las limitaciones mencionadas pueden no regir para usted.

Esta garantía le otorga derechos legales específicos y usted puede tener otros derechos que varían de un Estado a otro.

Para registrar su producto, visítenos en: www.conair.com/registration

Service Center
Conair Corporation
Service Department
7475 N. Glen Harbor Blvd.
Glendale, AZ 85307

©2012 Conair Corporation
150 Milford Road, East Windsor, NJ 08520
7475 N. Glen Harbor Blvd., Glendale, AZ 85307

Para más información sobre los productos Conair®, llame al 1-800-3-CONAIR o visítenos en www.conair.com

12PA135704 IB-11725

you STYLE

Para su seguridad y para disfrutar plenamente de este producto, siempre lea las instrucciones cuidadosamente antes de usarlo.

Instrucciones

Modelo CS69XR

CONAIR®

GET TO KNOW YOUR 2-in-1 STYLER

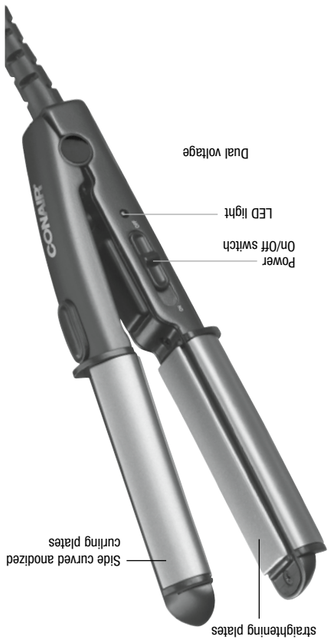

CURL OR STRAIGHTEN WITH 1 TOOL

USER MAINTENANCE

Your You Style 2-in-1 Ceramic Styler is virtually maintenance free. No lubrication is needed. Keep all vents and openings clear of dirt and dust. If cleaning becomes necessary, disconnect the unit from the power source, allow to cool and wipe exterior with a cloth. If any abnormal condition occurs, unplug the unit, allow it to cool, and return it for repair to an authorized service center only. No repairs should be attempted by the consumer.

CAUTION

NEVER allow the power supply cord to be pulled, twisted, or severely bent. Never wrap the cord tightly around the appliance. Damage will occur at the high flex point of entry into the appliance, causing it to rupture and short circuit. Inspect the cord frequently for damage. Stop use immediately if damage is visible or if unit stops or operates intermittently.

STORAGE

When not in use, your appliance is easy to store. Allow appliance to cool, then simply store out of reach of children in a safe, dry location. **Do not jerk or strain cord at plug connections.** Do not wrap the line cord around the appliance. Allow the cord to hang or lie loose and straight at the point of entry into the appliance.

WARNING: IF YOU THINK THE POWER IS OFF WHEN THE SWITCH IS OFF, YOU'RE WRONG.

KEEP AWAY FROM WATER

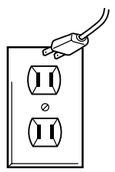

Everyone knows that electricity and water are a dangerous combination. But did you know that an electric appliance is still electrically live even if the switch is off? If the plug is in, the power is on. So when you are not using your appliances, keep them unplugged.

ALWAYS UNPLUG SMALL APPLIANCES

LIMITED TWO-YEAR WARRANTY

Conair will repair or replace (at our option) your unit free of charge for 24 months from the date of purchase if the appliance is defective in workmanship or materials.

To obtain service under this warranty, return the defective product to the service center listed on back, together with your purchase receipt and $7.50 for postage and handling. California residents need only provide proof of purchase and should call 1-800-3-CONAIR for shipping instructions. In the absence of a purchase receipt, the warranty period shall be 24 months from the date of manufacture.

ANY IMPLIED WARRANTIES, OBLIGATIONS, OR LIABILITIES, INCLUDING BUT NOT LIMITED TO THE IMPLIED WARRANTY OF MERCHANTABILITY AND FITNESS FOR A PARTICULAR PURPOSE, SHALL BE LIMITED IN DURATION TO THE 24-MONTH DURATION OF THIS WRITTEN, LIMITED WARRANTY. Some states do not allow limitations on how long an implied warranty lasts, so the above limitations may not apply to you.

IN NO EVENT SHALL CONAIR BE LIABLE FOR ANY SPECIAL, INCIDENTAL, OR CONSEQUENTIAL DAMAGES FOR BREACH OF THIS OR ANY OTHER WARRANTY, EXPRESS OR IMPLIED, WHATSOEVER. Some states do not allow the exclusion or limitation of special, incidental, or consequential damages, so the above limitation may not apply to you.

This warranty gives you specific legal rights, and you may also have other rights, which vary from state to state.

Service Center
Conair Corporation
Service Department
7475 N. Glen Harbor Blvd.
Glendale, AZ 85307

©2012 Conair Corporation
150 Milford Road, East Windsor, NJ 08520
7475 N. Glen Harbor Blvd., Glendale, AZ 85307

For information on any Conair product, call 1-800-3-CONAIR or visit us on the web at: www.conair.com

12PA135704 IB-11725

CONAIR®

you STYLE

For your safety and continued enjoyment of this product, always read the instruction book carefully before using.

Instruction & Styling Guide

Model CS69XR

Please register this product at: www.conair.com/registration