# *LYNXRH-IT*

## *Sistema di Sicurezza*

*Manuale di Installazione e Predisposizione*

K5963IT 2/03

ADEMCO International

# *Indice*

CARATTERISTICHE ....4
INSTALLAZIONE DELLA CENTRALINA ....5
COLLEGAMENTI ELETTRICI ....6
CORRENTE DI ALIMENTAZIONE E BATTERIA DI RISERVA ....9
INSTALLAZIONE DEI TRASMETTITORI RF ....11
MECCANISMI DI PROGRAMMAZIONE ....13
DEFINIZIONE RISPOSTA/ZONA ....15
DESCRIZIONE CAMPI DATI ....17
*56 MODALITÀ DI PROGRAMMAZIONE AVANZATA DELLE ZONE ....25
*80 MENU' DI PROGRAMMAZIONE DISPOSITIVI ....30
*81 MODALITÀ MENU' LISTE DI ZONA ....33
*83 MODALITÀ SEQUENZIALE AVANZATA ....34
*84 ABBINAMENTO DESCRITTORI VOCALI DI ZONA ....37
*85 RECORD CUSTOM VOICE DESCRIPTORS ....39
PROGRAMMAZIONE/CONTROLLO REMOTO (DOWNLOAD) ....40
FUNZIONI DEL SISTEMA ....42
CONTROLLO DEL SISTEMA ....47
FORMATI DI COMUNICAZIONE ....48
TABELLA RICERCA GUASTI ....50
DATI TECNICI ....53
*97 LYNXRH-IT TABELLE DI PROGRAMMAZIONE DI DEFAULT ....54
INDICE ANALITICO ....57
LIMITI DEL SISTEMA DI ALLARME ....60
GARANZIA ....61
SCHEMA CONNESSIONI ....59

# *Caratteristiche*

La LYNXRH-IT è una centrale/comunicatore “senza fili”, autonoma di facile utilizzo ed installazione. Un altoparlante interno riproduce, se debitamente programmato, messaggi vocali sullo stato del sistema e i descrittori vocali di ogni zona. La figura che segue mostra le caratteristiche principali del sistema.

**ZONE e DISPOSITIVI**
- 1 zona cablata
- Max. 24 zone trasmettitori RF (Trasmettitori Serie 5800H)
- Max. 16 zone a telecomandi RF
- Max. 8 dispositivi PLCD

**CARATTERISTICHE**
- Visualizzazione ora e parole.
- Unità Messaggi (per la registrazione di messaggi personalizzati)
- Messaggi vocali sullo stato del sistema e delle zone.
- Gong Vocale
- Sveglia
- Promemoria
- X-10 onde convogliate
- Inserimento Parziale Automatico
- Gestione tramite telefono
- Combinatore vocale programmabile da utente

**CORRENTE DI ALIMENTAZIONE**
- Alimentazione Principale: Trasformatore a spina Ademco WAN9957WH, presa da 220VAC - 9vca, 15VA
- Batteria di Riserva: 6 batterie ricaricabili 1,2V al nichel metallidride.

**8 CODICI UTENTE**
- Codice Installatore
- Codice Master
- 5 Codici Secondari
- Codice Coercizione
- 3 Funzioni di Emergenza

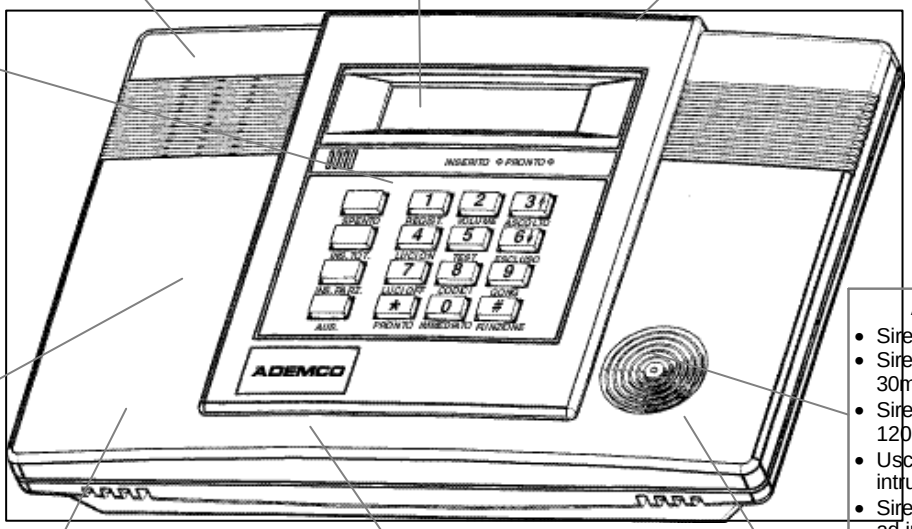


**COMUNICAZIONE**
- Bassa Velocità Ademco
- Sescoa/Radionics
- Express Ademco
- ID Contact Ademco
- Funzione Paging
- Combinatore vocale

**ALLARMI**
- Sirena interna
- Sirena Piezo (max. 30mA)
- Sirena (max. 120mA)
- Uscita per sirena intrusione/emergenz
- Sirene antincendio ad impulsi.
- Verifica Allarme Audio

**PROGRAMMAZIONE**
- Memorizzazione opzioni nella EEROM
- Possibilità di caricare, trasferire o controllare le opzioni tramite un computer IBM compatibile utilizzando il software di download Compass e il modem ADEMCO CIA-EU.

**ALTRE CARATTERISTICHE**
- Funzione Errore Uscita (rivela la differenza tra un allarme effettivo e un allarme generato da una porta lasciata aperta oltre il tempo di ritardo di uscita)
- Memorizzazione di max. 84 eventi nel registro eventi
- Funzione Macro 1 pulsante
- Rivelazione disturbi in Radiofrequenza
- Controllo remoto tramite telefono

**~~SPECIAL FEATURES~~FUNZIONI SPECIALI**
- 24 ore di riserva
- Ascolto e parlato da

## Montaggio a Parete

La figura che segue mostra il frontalino della centralina separato dal pannello posteriore

**Staccare SOLO l'estremità del cavo a nastro collegata al frontalino e non quella collegata alla scheda della morsettiera. m the terminal strip board.**

1. Separare il frontalino dal pannello posteriore facendo pressione sui due ganci di chiusura alla sommità della centralina
2. Staccare con cura l'estremità del cavo a nastro collegata al frontalino; **non staccare l'estremità del cavo collegata alla scheda della morsettiera**. La morsettiera per il collegamento dei fili elettrici si trova sul pannello posteriore.
3. Montare il pannello posteriore su una parete solida, facendo passare i fili attraverso gli appositi fori..
4. Dopo aver collegato tutti i fili, ricollegare con cura il cavo a nastro al connettore sulla scheda del frontalino (allineando correttamente il filo rosso)
5. Rimontare il frontalino sul pannello posteriore facendo scattare i ganci di chiusura.

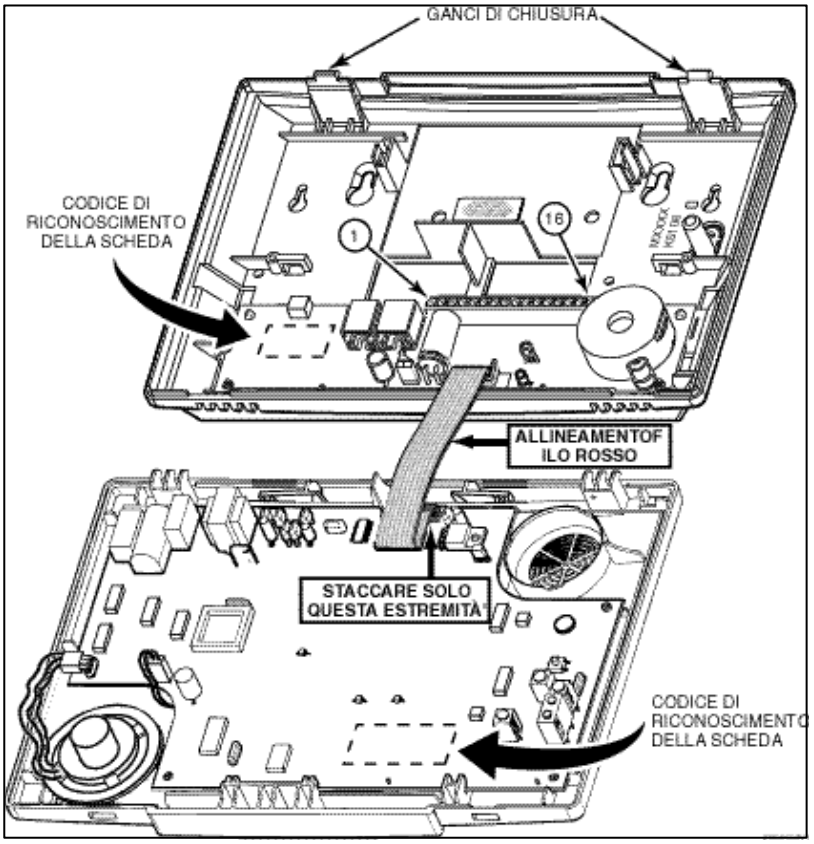


## Disposizione da Tavolo

La centralina LYNXRH-IT può essere disposta su un tavolo utilizzando la base d'appoggio optional (modello LYNX-DM, fornita separatamente).

1. Far scorrere la centralina nei ganci di chiusura della base d'appoggio.
2. Far passare tutti i fili dalla parte inferiore della base di appoggio utilizzando uno dei tre fori di ingresso e collegare il sistema LYNX.
3. Fissare i fili utilizzando gli appositi laccetti. Fissare la centralina alla base d'appoggio utilizzando le due viti fornite

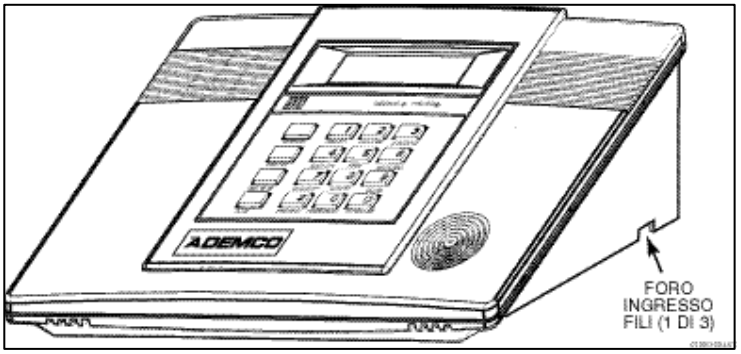

# *Collegamenti Elettrici*

## Generale

La figura che segue mostra i collegamenti elettrici del sistema. Per eseguire questi collegamenti, fare riferimento al paragrafo Collegamenti Elettrici alla pagina seguente e allo Schema Connessioni sulla parte interna della copertina finale di questo manuale.

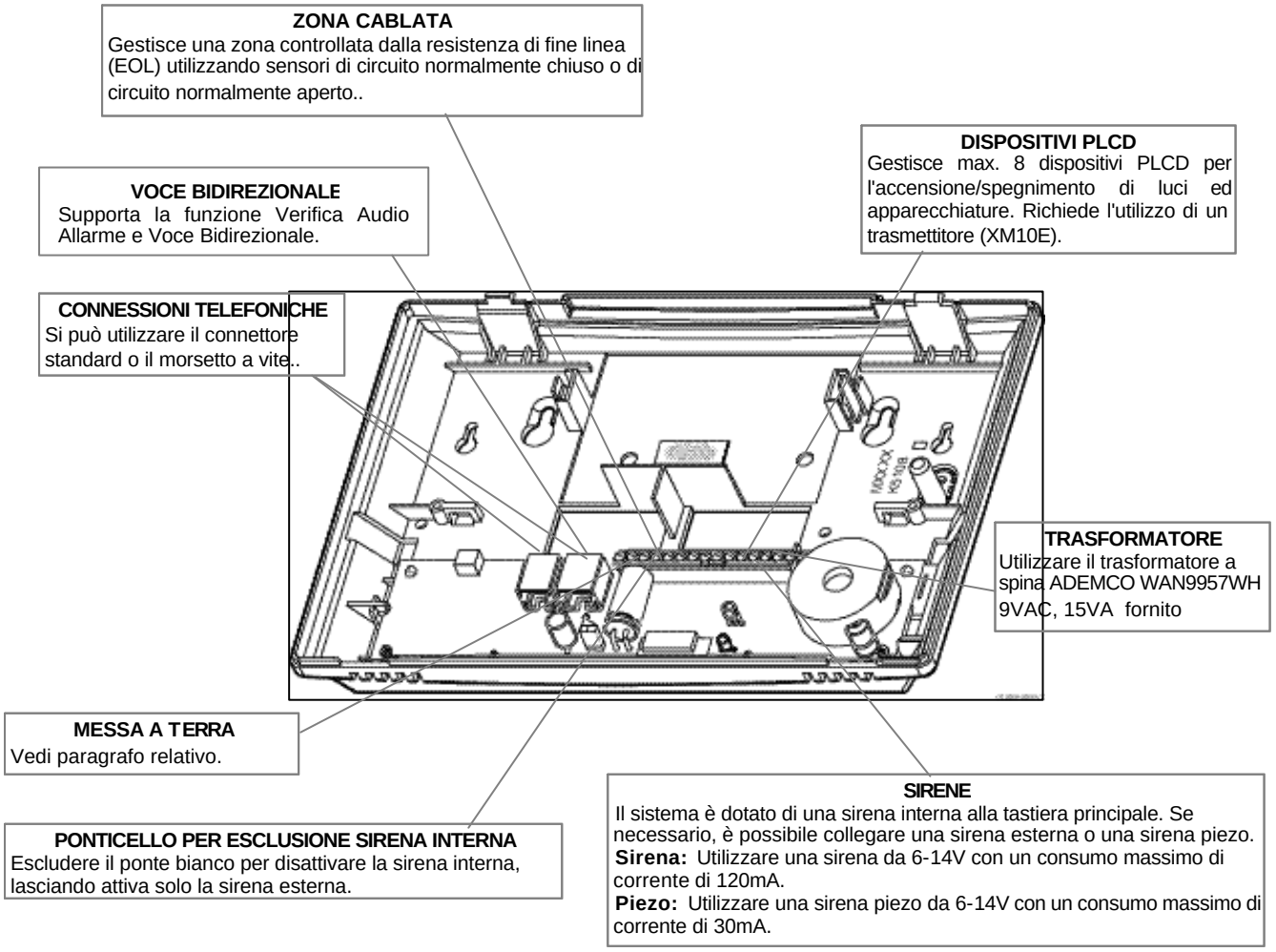


## Collegamenti

1. **Collegare il morsetto 1 ad una buona messa a terra** -Per garantire il buon funzionamento dei dispositivi di scarico di sovratensioni di origine atmosferica il morsetto 1 di messa a terra deve essere collegato ad una buona messa a terra.

2. **Collegamento Linea Telefonica** - Per l'impegno della linea telefonica dalla sola tastiera o da tutti gli apparecchi, fare riferimento ai relativi paragrafi che seguono.
   **Impegno Linea da Tastiera**
   a. Collegare la linea telefonica in ingresso alla presa jack a 8 posizioni oppure ai morsetti 2 (TIP) e 3 (RING).
   b. Collegare la linea telefonica dell'apparecchio alla presa jack RJ11 oppure ai morsetti 4 (TIP) e 5 (RING).

## Cablaggi

**Impegno Linea da tutti gli Apparecchi**: La centralina deve essere collegata in **serie** alla linea telefonica in ingresso. Se il Cordone di Collegamento Diretto è collegato alla presa jack RJ31X, la centralina impegna la linea telefonica al verificarsi dell'allarme. In caso di presa del telefono scollegata, la presa RJ31X consente agli altri apparecchi installati nei locali di utilizzare normalmente la linea telefonica.

a. Staccare i fili RING e TIP (rispettivamente rosso e verde) della linea telefonica in ingresso e collegarli ai morsetti 4 (rosso) e 5 (verde) sulla presa RJ31X.
b. Collegare l'estremità dei fili RING e TIP degli apparecchi telefonici rispettivamente ai morsetti 1 (grigio) e 8 (marrone) sulla presa RJ31X.
c. Installare i conduttori liberi del Cordone di Collegamento Diretto ai morsetti della linea telefonica sulla centralina come indicato nello schema oppure collegarli alla presa jack a 8 posizioni.
d. Collegare il Cordone di Collegamento Diretto alla RJ31X

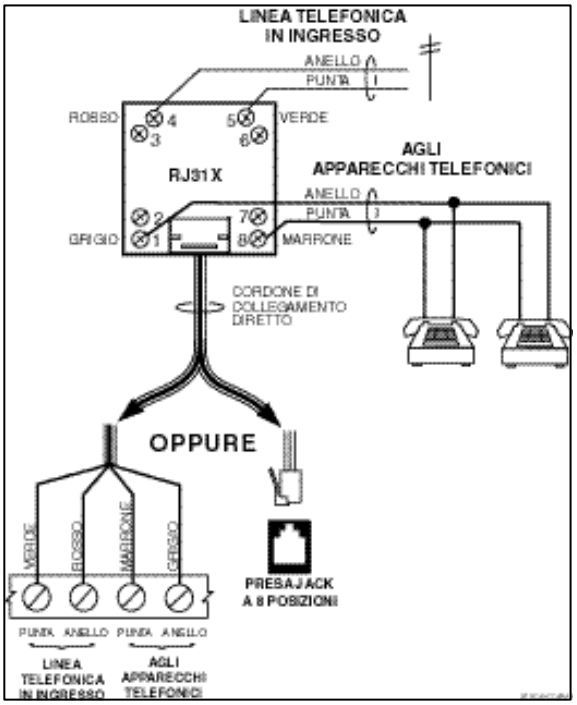


**Collegamento linea telefonica**

**ZONA CABLATA: Se la resistenza EOL non si trova alla fine del loop, la zona non viene adeguatamente controllata e il sistema non risponde in caso di disattivazione della zona.**

3. **Collegamento Zona Cablata -** La zona 1 è una zona controllata dalla resistenza di fine linea (EOL) che gestisce sia i dispositivi a circuito normalmente aperto che quelli a circuito normalmente chiuso ed ha un tempo di risposta di 350 m sec. Resistenza massima della zona: 300 ohm, più Resistenza di Fine Linea

   **N.B.: La zona cablata non può essere utilizzata come zona antincendio**

   a. Collegare i sensori/contatti ai morsetti 6 (+) e 7 (–) della zona cablata. Fare riferimento allo Schema Connessioni..
   b. Collegare in serie i dispositivi a circuito normalmente chiuso nella parte superiore (+) del loop. La resistenza di fine linea (EOLR) deve essere collegata in serie con i dispositivi, dopo *l'ultimo dispositivo.*
   c. Collegare in parallelo i dispositivi a circuito normalmente aperto sopra al loop. La resistenza di fine linea da 2000 ohm deve essere collegata sul loop dell'*ultimo dispositivo..*

4. **Collegamento Sirena Esterna -** La centralina gestisce una sirena piezo 6-14VDC (30mA max.) oppure una sirena 6-14VDC (120mA max.; es. WAVE2EX ADEMCO).
   a. Collegare la sirena piezo ai morsetti 10 (+) e 11 (–); OPPURE la sirena ai morsetti 11 (–) e 12 (+)

**ESCLUSIONE SIRENA INTERNA: La sirena piezo interna alla Tastiera Principale può essere disattivata escludendo il ponticello sulla morsettiera. In caso di mancanza rete, le suonerie non suonano poiché la sirena esterna non funziona senza corrente.**

5. **Esclusione Sirena Interna -** La sirena piezo interna alla Tastiera Principale può essere disattivata:
   a. Esclusione del ponticello bianco sulla morsettiera.

6. **Collegamento Dispositivi PLCD -** La centralina gestisce max. 8 Dispositivi PLCD, la centrale deve essere collegata al Trasmettitore X-10 (XM-10E) , come indicato nello SCHEMA CONNESSIONI.
   a. Collegare i fili com/dati/sinc del Trasmettitore X-10 (XM-10E rispettivamente ai morsetti 9, 13, e 14..

**Nota: Se non si utilizzano i cavi di collegamento Ademco, invertire i collegamenti elettrici nero e giallo. Per i dettagli di programmazione dei dispositivi PLCD, fare riferimento al capitolo *80 Modalità Menù di Programmazione Dispositivi.**

# *Collegamenti Elettrici*

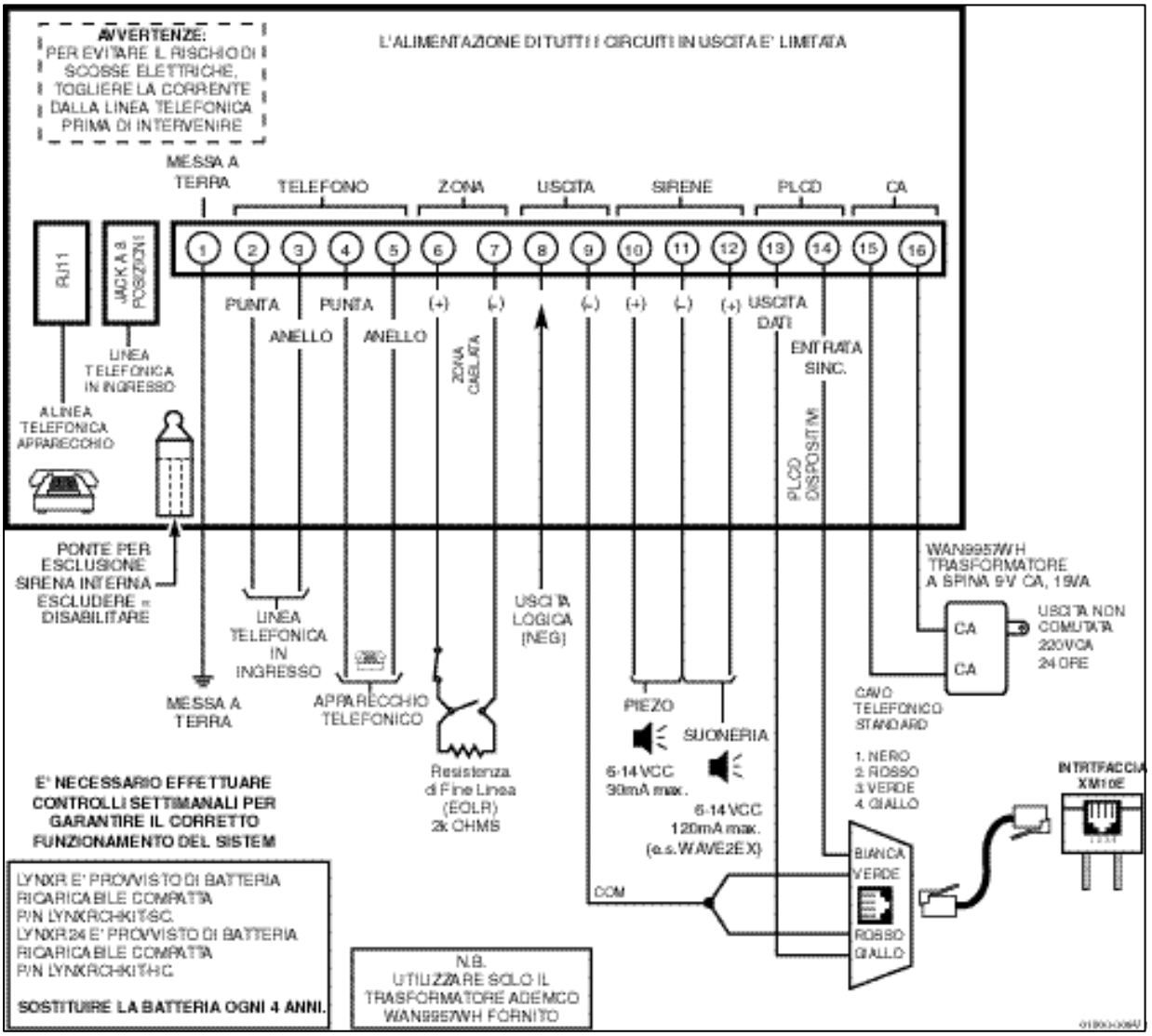

# *Corrente di Alimentazione e Batteria di Riserva*

Questo sistema è alimentato da un trasformatore a spina WAN9957WH. Per la lunghezza e il diametro dei fili, fare riferimento alla tabella che segue.

**Utilizzare solo il trasformatore ADEMCO WAN9957WH fornito**

| Distanza Trasformatore - Centralina | Diametro Filo (mm) |
|---|---|
| Fino 23 mt | 0,8 |
| Da 23 mt a 46 mt | 1,0 |
| Da 46 a 92 mt | 1,3 |

**Il collegamento al trasformatore non deve superare i 92 mt con un filo di diametro 1,3mm. La tensione tra i morsetti 15 e 16 della centralina non deve essere inferiore a 9.00VAC.**

**Collegare il trasformatore alla presa di corrente solo dopo aver collegato tutti i fili.**

**Batteria di Riserva**. In caso di mancanza rete, il sistema funziona grazie ad una batteria di riserva a lunga durata. Lo stato di connessione e le condizioni di bassa tensione della batteria sono monitorate dal sistema e in caso di batteria assente o debole, il sistema visualizza il messaggio "basso batteria" e invia una trasmissione alla società di ricezione allarmi. Inoltre, questa condizione viene segnalata dalla tastiera che emette un segnale acustico ad intervalli di 45 secondi (premere un tasto per tacitare il segnale).

## Corrente di Alimentazione e Batteria di Riserva

**Corrente di Alimentazione e Batteria di Riserva**

1. Collegare i fili del trasformatore WAN9957WH ai morsetti 15 e 16 come indicato nello schema connessioni
2. Togliere il fermo
3. Togliere la protezione dal nastro sul fondo
4. Installare la batteria compatta sul pannello posteriore.
5. Posizionare il fermo della batteria.
6. Collegare il connettore della batteria alla presa sulla scheda della morsettiera.
7. Dopo aver collegato tutti i fili, agganciare il frontalino al pannello posteriore e collegare il trasformatore alla presa non commutata 24 ore, 220V.
8. Il tempo di ricarica delle batterie ricaricabili è di max. 48 ore. Il messaggio "BATT" (basso batteria) si cancella entro 4 ore o entrando in Modalità Test.

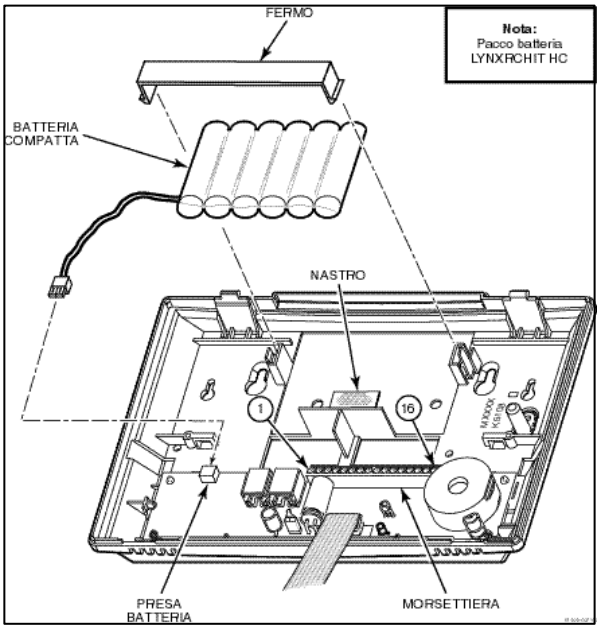


**Prima di collegare la corrente, accertarsi che la centralina sia correttamente chiusa.**

# *Corrente di Alimentazione e Batteria di Riserva*

## Corrente di Alimentazione e Batteria di Riserva

La LYNXRH-IT è equipaggiata con un pacco batterie ricriacabili composto da sei (6) batterie ricaricabili da 1,2 volt al nichel metallidride. Selezionare le batterie appropriato in base alle esigenze installative, ed installare il pacco batterie.

| Modello/Codice Componente | Tempo di attesa Batteria | Avviso di Basso Batteria |
|---|---|---|
| LYNXRCHKIT-SC(Standard) | 7 ore (minimo) | Circa 1 ora prima dell'esaurimento della batteria |
| LYNXRCHKIT-HC(Optional) | 24 ore (minimo) | Almeno 1 ora prima dell'esaurimento della batteria |

**Sostituzione della Batteria Ricaricabile**

1. Per sostituire la batteria, scollegare il trasformatore dalla presa e aprire il frontalino del sistema LYNXR.
2. Rimuovere il fermo e scollegare il connettore della batteria compatta dalla presa sulla scheda della morsettiera.
3. Rimuovere la batteria compatta dal pannello posteriore.
4. Se richiesto sostituire il nastro che blocca le batterie.
5. Installare una batteria nuova (LYNXRCHKIT-SC or LYNXRCHKIT-HC) nel pannello posteriore.
6. Riposizionare il fermo della batteria.
7. Collegare il connettore della batteria alla presa sulla scheda della morsettiera.
8. Dopo aver collegato tutti i fili, agganciare il frontalino al pannello posteriore.
9. Inserire la spina del trasformatore nella presa non commutata 24 ore, 220vca.
10. Il tempo di ricarica delle batterie ricaricabili è di max. 48 ore. Il messaggio “BATT” (basso batteria) si cancella entro 4 ore o entrando in Modalità Test.

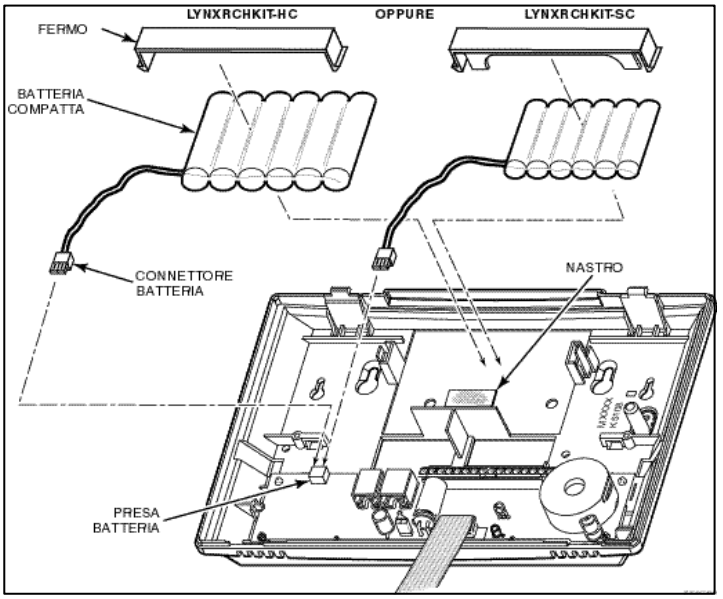


**Assicurarsi di aver chiuso correttamente il contenitore della centrale prima di alimentarla.**

# *Installazione dei Trasmettitori RF*

## Informazioni Generali

**Zone:** La centralina gestisce max. 24 zone con trasmettitori RF utilizzando i trasmettitori Serie 5800H, e max. 16 zone a telecomandi RF.

**Raggio di ricezione** Il ricevitore RF interno riceve i segnali dai trasmettitori RF entro un raggio nominale di 60 mt.

**Trasmettitori:** I trasmettitori Serie 5800H sono dotati di numeri di serie interni che devono essere registrati nel sistema utilizzando la modalità interattiva *56 o *83, oppure trasferiti attraverso il computer di download. I trasmettitori non hanno microinterrutori. Ogni codice zona del trasmettitore viene programmato nel sistema con la modalità *56. Alcuni trasmettitori, quali il 5816H. gestiscono più di una "zona" (detta loop o ingresso). Nel trasmettitore 5816H, per esempio, la morsettiera corrisponde al loop 1 e il contatto a lamella al loop 2. Ad ogni loop viene abbinato un diverso codice zona

Nel caso di trasmettitori a telecomandi RF, come il 5804H ogni singolo tasto utilizzato sul trasmettitore deve essere abbinato ad un unico codice zona e deve corrispondere ad un numero loop o numero di ingresso predefinito che viene visualizzato automaticamente..

**Supervisione Trasmettitori**

Fatta eccezione per alcuni trasmettitori/tastiere che possono essere spostati all'esterno dei locali ( (5804H), ogni trasmettitore viene controllato mediante un segnale di controllo inviato all'apparecchio ricevente ad intervalli di 7-9 minuti. Se nell'arco di 2 ore l'apparecchio ricevente non riceve almeno un segnale di controllo dal trasmettitore controllato, il sistema visualizza il/i numero/i del trasmettitore "assente" e il messaggio "APERTO". Registrando un trasmettitore come tipo "UR" (RF non controllato), come descritto nel capitolo **56 Modalità di Programmazione Avanzata delle Zona* , il sistema disattiva la funzione di controllo su quel particolare trasmettitore che può, quindi, essere spostato all'esterno dei locali (5802H) I trasmettitori Serie 5800 hanno un sistema interno di protezione contro le manomissioni che segnala la manomissione del frontalino come condizione di aperto.

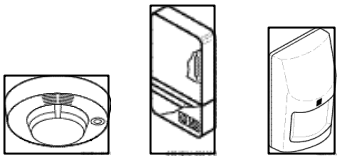

5808H 5816H 5888H

**Tipi di Ingresso**

Tutti i trasmettitori descritti hanno uno o più codici ID Ingresso (loop) già configurati dal costruttore. Ogni ingresso richiede una propria zona di programmazione (es. i quattro ingressi del trasmettitore 5804H richiedono quattro zone a telecomandi RF). I trasmettitori possono essere registrati come segue (per la scelta del tipo di ingresso, vedere le Istruzioni dei Trasmettitori):

| Type | Descrizione |
|---|---|
| **"RF" ( RF Supervisionato)** | Invia periodicamente segnali di controllo, e segnali di guasto, ripristino e basso batteria. Il trasmettitore deve rimanere entro il raggio di ricezione dell'apparecchio ricevente |
| **"UR" (RF Non Supervisionato)** | Invia gli stessi segnali del tipo ma la centralina non verifica l'invio dei segnali di controllo, e quindi il trasmettitore può essere spostato all'esterno dei locali. |
| **"BR" (Telcomando RF non supervisionato)** | Invia solo segnali di guasto. Invia segnali di basso livello batteria solo quando attivati. Il trasmettitore può essere spostato all'esterno dei locali. |

**Vita Batteria Trasmettitore**

- Le batterie dei trasmettitori RF durano da 4 a 7 anni in base alle condizioni di utilizzo, all'utilizzo stesso e agli specifici dispositivi RF utilizzati. Fattori quali l'umidità, temperature molto elevate o molto basse, e anche forti sbalzi di temperatura riducono l'effettiva durata della batteria in un determinato impianto. I trasmettitori RF rivelano un'effettiva condizione di batteria debole e consentono al rivenditore o all'utente di sostituire la batteria mantenendo in sicurezza un determinato punto all'interno del sistema
- La durata della batteria dei trasmettitori a telecomandi RF deve essere controllata periodicamente. I telecomandi 5802H and 5804H hanno batterie sostituibili.

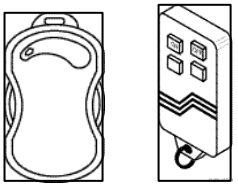

5802H 5804H

**Modalità Test Trasmettitori**

Questa modalità permette di controllare la corretta programmazione di tutti i trasmettitori registrati.

1. Digitare **Codice Installatore (4112) + [#] + 3.**

**Nota: Se il comunicatore sta inviando una trasmissione alla società di ricezione allarmi, il sistema non accede alla Modalità Test Trasmettitori. Attendere e riprovare.**

# *Installazione dei Trasmettitori RF*

2. Lo schermo LCD visualizza i codici di zona di tutti i dispositivi RF programmati nel sistema. Attivare ogni trasmettitore a turno generando l'invio di un segnale. Il codice zona del trasmettitore **viene cancellato** dal display al ricevimento del segnale dal trasmettitore. La modalità Test Trasmettitori può essere eseguita al momento dell'installazione o a sistema già installato.
3. Dopo aver controllato tutti i trasmettitori, uscire dalla modalità Test Trasmettitori premendo **Codice Installatore (4112) + SPENTO.**

**Notas:** (1) La modalità Test Trasmettitori non termina automaticamente. Il sistema ritorna in modalità operativa, uscendo manualmente dalla modalità Test Trasmettitori (Codice Installatore + SPENTO) oppure inserendo il sistema.
(2) In caso di dispositivi del tipo BR che non inviano segnali di controllo in modo automatico, il display viene azzerato attivando fisicamente tutti i dispositivi.
(3) Quando un tasto di un trasmettitore (RF, UR, o BR) viene attivato, tutte le zone abbinate agli altri tasti vengono cancellate dal display. Lo stesso vale per i trasmettitori come il 5816H che hanno più loop (zone).
(4) I codici zona di trasmettitori non "registrati", rimangono visualizzati.

**Modalità Test Passa/non Passa**

I test di comunicazione permettono di verificare l'intensità del segnale RF inviato da un trasmettitore installato in una determinata posizione e di orientarlo o riposizionarlo prima di installarlo in modo definitivo.

Questa modalità è simile alla modalità Test Trasmettitori, con l'eccezione che il guadagno in trasmissione dell'apparecchio ricevente RF viene ridotto. La modalità Test di Comunicazione consente, quindi, all'utente di verificare che l'intensità di ricezione del segnale RF di ogni trasmettitore sia sufficiente con sistema in modalità operativa

1. Digitare **Codice Installatore (4112) + [#] + 8**.
2. Dopo aver installato i trasmettitori nella posizione desiderata o dopo aver collegato i fili (se utilizzati), della lunghezza approssimativamente necessaria, ai morsetti a vite dei trasmettitori, attivare ogni trasmettitore. Per evitare risultati imprecisi, non tenere in mano il trasmettitore durante l'esecuzione di questo test.

**Nota:** Nel caso di trasmettitori a telecomandi RF i cui tasti sono stati impostati per l'Inserimento TOTALE, per l'Inserimento PARZIALE o per il Disinserimento, premere un tasto per uscire dalla modalità Test di Comunicazione e generare l'azione.

   a. A conferma del ricevimento del segnale, la tastiera emette tre bip e visualizza il codice zona corrispondente..
   b. Se la tastiera non risponde, riorientare o spostare il trasmettitore. Generalmente sono sufficienti pochi centimetri in una direzione o nell'altra..
4. Se ogni trasmettitore genera un'adeguata risposta sulla tastiera in seguito ad attivazione, installare definitivamente il trasmettitore seguendo le istruzioni fornite.
5. Uscire dalla Modalità Test di Comunicazione digitando: **Codice Installatore (4112) + SPENTO**.

## Numeri Loop Trasmettitori Serie 5800H

(Per la programmazione dei trasmettitori, fare riferimento a queste informazioni) Le figure che seguono mostrano i trasmettitori compatibili e i relativi tipi di ingresso e numeri loop.

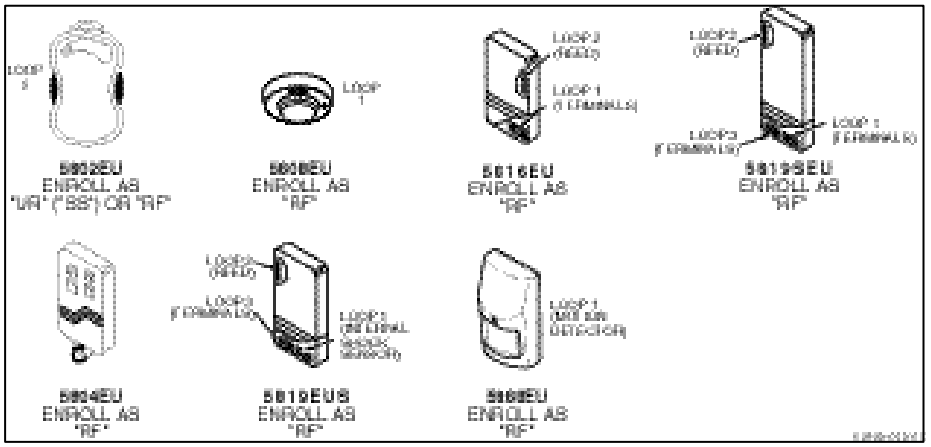


**Nota:** Il loop 4 deve essere registrato sui trasmettitori 5804H anche se non utilizzato.

# *Meccanismi di Programmazione*

**Informazioni Generali di Programmazione**

Le opzioni di programmazione sono memorizzate in una memoria fissa non volatile EEROM, cancellabile elettricamente. Il sistema può essere programmato in qualsiasi momento, anche presso l'installatore, prima dell'effettiva installazione, alimentando temporaneamente la Centralina e programmando il sistema come desiderato.Le modalità di programmazione sono due:

- Programmazione dei Campi Dati (utilizzata per impostare varie opzioni di sistema)
- Programmazione Interattiva (utilizzata per la programmazione delle caratteristiche di zona, dei Dispositivi PLCD e per registrare i numeri di serie dei trasmettitori)

Il sistema può anche essere programmato in remoto utilizzando un PC IBM, un ADEMCO CIA EU modem, e il software di download Compass per Windows. Vedere il capitolo *Programmazione,m/Controllo Remoto (Download).*

**Nota:** E' conveniente regolare il volume prima di entrare in programmazione.Questa accortezza permetterà di ascoltare chiaramente le parole o i suoni di sistema dall'altoparlante. Per regolare il volume, premi "FUNZIONE" + VOLUME + [3] o [6]. All'uscita di programmazione il sistema ripristinerà il volume al valore di default (livello medio).

**Modalità di Programmazione -** Usare uno dei metodi seguenti:

1. Premere contemporaneamente i tasti [♠] e [#] **entro 50 secondi** dall'accensione della Centralina o dall'uscita dalla Modalità di Programmazione, OPPURE
2. Dopo l'accensione, digitare **Codice Installatore (4 1 1 2) + 8 0 0**. (Solo se non è stato utilizzato *98 per uscire dalla Modalità di Programmazione.)

**Nota:** Se in seguito viene programmato un Codice Installatore diverso, utilizzare il nuovo codice invece di 4112 per entrare in modalità di Programmazione.

Entrando in modalità di Programmazione, la tastiera visualizza il campo dati *20 (il primo campo dati del sistema) ed entrambi i LED lampeggiano..

**Programmazione di un Campo Dati**

1. **Premere [♠] + Codice Campo** (per esempio, *21) ed immettere i dati richiesti.
2. Dopo aver programmato l'intero campo dati, la tastiera emette tre bip e visualizza automaticamente in sequenza il campo dati successivo. Per spostarsi ad un campo diverso, premere [♠] più il codice campo desiderato.
3. Se le cifre da digitare nel campo dati sono minori rispetto alle cifre previste (es. campo contenente un numero telefonico), digitare i dati desiderati e premere [♠] per programmare il successivo campo dati.
4. In caso di errata digitazione di un codice campo, la tastiera visualizza "**EE**". Digitare nuovamente [♠] più un codice campo valido.

Premere **[#]** + **Codice Campo per visualizzare un campo dati** senza apportare modifiche. Il display visualizza i dati di quel campo.

Premere **[♠] + Codice Campo + [♠] per cancellare un dato immesso** in un campo (Valido solo per i campi da *40 a *44, *88 e *94).

**Programmazione Interattiva (*56, *80, *81, *83, *84, *85)**

Premere **[♠]** + **Codice modalità interattiva** (per esempio, *56). La tastiera visualizza il primo di una serie di.

Per la procedura dettagliata (e la visualizzazione dei prompt), fare riferimento alle successive sezioni di questo manuale.

| Modalità Interattiva | Per la Programmazione di: |
|---|---|
| *56 Programmazione Avanzata delle Zone | Caratteristiche delle zone, codici trasmissione e numeri di serie |
| *80 Menù di Programmazione dei Dispositivi | Dispositivi PLCD |
| *81 Menù Liste di Zona | Liste di Zona per l'attivazione dei dispositivi PLCD |
| *83 Modalità Sequenziale Avanzata | Numeri di serie dei trasmettitori Serie 5800 |
| *84 Abbinamento Descrittori Vocali di Zona | Descrittori Vocali per ogni zona |
| *85 Registrazione Descrittori Vocali Personalizzati | Max. 5 descrittori vocali di zona personalizzati |

**Caricamento di un Set di Default**

Per caricare i dati di default, entrare in modalità di Programmazione, premere *97, e poi premere 1, 2, 3, o 4 per selezionare una delle tabelle di default descritte alla fine di questo manuale, oppure digitare "0" per uscire senza caricare una delle tabelle di default.

**!** **Caricando una tabella di default, tutti i dati programmati nel sistema verranno modificati in base alla tabella di default selezionata!!**

# *Meccanismi di Programmazione*

*96 ripristina tutti i codici cliente e il codice set di caratteri (CSID) in preparazione per il download iniziale.

**Uscire dalla Modalità di Programmazione**

*99 consente di rientrare nella Modalità di Programmazione utilizzando **Codice Installatore + 8 0 0**.

*98 non consente di rientrare nella Modalità di Programmazione utilizzando il Codice Installatore.

**N.B.:** Una volta usciti dalla modalità di programmazione (o al momento dell'accensione) il sistema impiega circa un minuto per eseguire le operazioni di reset. Per evitare il tempo di reset, premere [#] + [0].

# *Definizione Risposta/Zona*

## Informazioni Generali

In fase di programmazione, ad ogni zona deve essere assegnato un tipo di zona che determina il tipo di risposta del sistema in seguito ad attivazione. I tipi di zona sono descritti di seguito..

**Tipo 00**
**Zona Non Utilizzata**

Il tipo Zona 00 programma una zona non utilizzata.

**Tipo 00**
**Ingresso/Uscita Intrusione**

Il tipo Zona 01 viene abbinato a sensori o contatti sulle porte di ingresso/uscita principali.

**Caratteristiche:**

- Ritardo di Ingresso n. 1 programmabile da 0 a 99 secondi (campo *35).
- Ritardo di Uscita programmabile da 0 a 99 secondi (campo *34) indipendentemente.
- Ritardi di Ingresso e di Uscita con sistema inserito in modalità TOTALEo PARZIALE.
- Nessun Ritardo di Ingresso con sistema inserito in modalità ISTANTANEO o MASSIMO.

Inizio Ritardo di Uscita indipendente dalla modalità di inserimento selezionata.

**Tipo 02**
**Ingresso/Uscita Intrusione**
**n. 2**

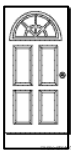

Il tipo Zona 02 viene solitamente abbinato a sensori o contatti su porte di ingresso/uscita secondarie distanti dalla tastiera (solitamente utilizzate per il garage, per un'area di carico e scarico, o per una porta della cantina).

**Caratteristiche:**

- Ritardo di Ingresso n. 2 programmabile da 0 a 99 secondi (campo *36).
- Ritardo di Uscita programmabile da 0 a 99 secondi (campo *34) indipendentemente.
- Ritardo di Ingresso Secondario con sistema inserito in modalità TOTALEo PARZIALE.
- Nessun Ritardo di Ingresso con sistema inserito in modalità ISTANTANEO o MASSIMO.
- Inizio Ritardo di Uscita indipendente dalla modalità di inserimento selezionata.

**Tipo 03**
**Intrusione**
**Perimetrale**

Il tipo Zona 03 viene solitamente abbinato a tutti i sensori e contatti su finestre e porte esterne.

**Caratteristiche:**

- Allarme istantaneo con sistema inserito in modalità TOTALE (away), PARZIALE, ISTANTANEO.

**Tipo 04**
**Interno a Seguire**

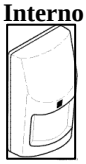

5888H

Il tipo Zona 04 è solitamente abbinato ad un percorso di ingresso (es.: atrio, sala d'attesa, corridoio) e cioè ad un'area che si deve attraversare (dopo aver aperto una zona di ingresso/uscita) per raggiungere la tastiera. Il sistema genera un allarme istantaneo se la zona di ingresso/uscita non viene violata per prima, proteggendo, quindi, un'area nel caso in cui un intruso si sia nascosto nei locali prima dell'inserimento del sistema o acceda ai locali attraverso una zona non protetta

**Caratteristiche:**

- Allarme Ritardato (utilizzando il tempo di ingresso/uscita programmato) se si aprono prima le zone ingresso/uscita (tipi 01 o 02) oppure le zone interno con ritardo (tipo 10).
- Allarme istantaneo in tutti gli altri casi.
- Attivo con sistema inserito in modalità TOTALEo INSTANTANEO.

Esclusa automaticamente a sistema inserito in modalità PARZIALE o ISTANTANEO.

**Tipo 05**
**Anomalia Giorno/**
**Allarme Notte**

Il tipo Zona 05 viene solitamente abbinato a una zona in cui si trovano porte o finestre di emergenza o ad una zona che copre un'area sensibile (es.: magazzino, infermeria, ecc.). Può anche essere utilizzata su sensori o contatti in un'area in cui si desidera segnalare immediatamente l'apertura della zona.

**Caratteristiche Zona:**

- Allarme istantaneo con sistema inserito in modalità TOTALE (away), PARZIALE, ISTANTANEO.
- Segnale acustico di anomalia serratura e, se richiesto, invio di un trasmissione alla centrale a sistema disinserito (giorno).

**Tipo 06**
**24 Ore Silenzioso**

Il tipo Zona 06 viene solitamente abbinato ad una zona in cui si trova un tasto di Emergenza.

**Caratteristiche:**

- Invio di un trasmissione alla centrale senza visualizzazione di messaggi ed emissione di segnali acustici.

# *Definizione Risposta/Zona*

**Tipo 07**
**24 Ore**
**Acustico**

Il tipo Zona 07 viene solitamente abbinato ad una zona in cui si trova un telecomando di Emergenza (emergenza udibile).

**Caratteristiche:**

- Invio di un trasmissione alla centrale ed attivazione delle sirene esterne e della tastiera.

**Tipo 08**
**24Ore Aus**

Il tipo Zona 08 viene solitamente abbinato a una zona in cui si trova un tasto di emergenza personale o dei dispositivi di monitoraggio (es.: rivelatori acqua e calore, ecc.).

**Caratteristiche:**

- Invio di un trasmissione alla centrale ed emissione di un segnale acustico sulla tastiera. (La sirena non viene attivata e il segnale sulla tastiera non s'interrompe)

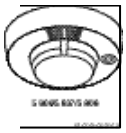

**Tipo 09**
**Incendio**
**Supervisionato**

Il tipo Zona 09 può essere abbinato a qualsiasi zona con trasmettitori RF utilizzata come zona antincendio. Questo tipo di zona è sempre attiva e non può essere esclusa.

**Caratteristiche Zona**:

- Sirena ad impulsi in caso di zona in allarme

**Tipo 10**
**Interno con Ritardo**

Il tipo Zona 10 viene escluso quando il sistema viene inserito in modalità PARZIALE o ISTANTANEO.

**Caratteristiche**:

- Ritardo di Ingresso n. 1 (con tempo di ingresso programmato) con sistema inserito in modalità TOTALE (away).
- Inizio Ritardo di Ingresso al momento della violazione dei sensori della zona, indipendentemente dalla zona di ritardo di ingresso/uscita scattata per prima.
- Nessun Ritardo di Ingresso con sistema inserito in modalità MASSIMO.
- Ritardo di Uscita indipendente dalla modalità di inserimento selezionata.

**Tipo 20**
**Inserimento - Parziale**

Il tipo Zona 20 è un tipo di zona per applicazioni speciali utilizzato con i trasmettitori a telecomandi RF Serie 5800.

**Caratteristiche Zona:**

- Ritardo di Uscita indipendente dalla modalità di inserimento selezionata.
- La zona viene attivata se il sistema è inserito in modalità PARZIALE.
- Invio alla centrale del Codice Zona come numero utente per segnalare inserimento/disinserimento del sistema.

**Tipo 21**
**Inserimento - Totale**

Il tipo Zona 21 è un tipo di zona per applicazioni speciali utilizzato con i trasmettitori a telecomandi RF Serie 5800H.

**Caratteristiche Zona**:

- La zona viene attivata se il sistema è inserito in modalità TOTALE .
- Invio alla centrale del Codice Zona come numero utente per segnalare inserimento/disinserimento del sistema.

**Tipo 22**
**Disinserimento**

Il tipo Zona 21 è un tipo di zona per applicazioni speciali utilizzato con i trasmettitori a telecomandi RF Serie 5800.

**Caratteristiche Zona**:

- Disinserimento del sistema in seguito ad attivazione della zona.

**Tipo 23**
**Nessuna Risposta Allarme**

Il tipo Zona 23 permette di attivare l'azione di un Dispositivo PLCD (es. X-10) senza generare un allarme (es. luce porta di ingresso).

**Tipo 24**
**Intrusione Silenziosa**

Il tipo Zona 24 viene solitamente abbinato a sensori o contatti su porte e finestre esterne dove NON sono richieste delle sirene.

**Caratteristiche Zona**:

- Allarme istantaneo, SENZA indicazioni acustiche con sistema inserito in modalità TOTALE (away), PARZIALE, ISTANTANEO.
- Invio trasmissione alla centrale.

N.B.**:** La tastiera emette un segnale acustico se la zona viene violata con sistema disinserito e con modalità Gong attiva.

# *Descrizione Campi Dati*

**I valori di default (se validi) sono indicati nella colonna di destra.**
Tutti i campi dati di questa centralina sono elencati (in ordine di numero) nelle pagine che seguono. Utilizzare il foglio di programmazione in bianco per annotare i dati di questo sistema. Durante la modalità di Programmazione, entrambi i LED della tastiera lampeggiano.
**Nota: Inserire un valore diverso da quelli specificati può dar luogo a risultati non prevedibili.**

| | | |
|---|---|---|
| ***20** | **Codice Installatore**<br>Immettere 4 cifre da 0 a 9 | Il campo Codice Installatore è utilizzato per digitare le quattro cifre del Codice di Sicurezza Master. Per la relativa procedura, vedere il paragrafo " Codice Master " nel capitolo *Funzioni del Sistema*. |
| ***21** | **Inserimento Veloce**<br>0 = non abilitato<br>1 = abilitato | Selezionando 1, il sistema può essere inserito senza codice di sicurezza. Per inserire il sistema, tenere premuto il tasto INS TOT o il tasto INS PARZ |
| ***22** | **Tempo Illuminazione Tastiera**<br>0 = tempo infinito; tasti sempre illuminati<br>1 = spegnimento per inattività | Questa opzione permette di scegliere tra l'illuminazione fissa della tastiera e lo spegnimento dell'illuminazione dopo 10 secondi di inattività della tastiera. |
| ***23** | **Esclusione Forzata**<br>0 = non abilitata<br>1 = esclusione automatica di tutte le zone aperte (violate) | Tutte le zone escluse con questa funzione verranno visualizzate dopo l'attivazione dell'esclusione. |
| ***24** | **Codice ID Abitazione a Radiofrequenza**<br>00 = disattivazione utilizzo tastiera RF.<br>01-31 = Usi futuri | Lasciare programmato a 00 |
| ***25** | **Dispositivo PLCD (X-10) Codice Abitazione**<br>0 = A 4 = E 8 = I # + 12 = M<br>1 = B 5 = F 9 = J # + 13 = N<br>2 = C 6 = G # + 10 = K # + 14 = O<br>3 = D 7 = H # + 11 = L # + 15 = P | I Dispositivi PLCD richiedono un Codice ID Abitazione. Questo campo identifica il Codice ID Abitazione per la Centralina. I Dispositivi PLCD sono programmati al campo * 80. |
| ***26** | **Gong**<br>0 = no (nessun segnale acustico in seguito a violazione di un ingresso/uscita o di una zona perimetrale quando la modalità Gong è attiva)<br>1 = si (segnale acustico in seguito a violazione delle zone abbinate alla Liste di Zona 3 quando la modalità Gong è attiva.) | Questa opzione consente all'installatore di programmare le zone specifiche a cui si intende abbinare la segnalazione acustica di violazione con la modalità Gong. Se questa funzione è abilitata, le zone sono indicate nella lista di zona 3 (vedere **81 Modalità Menù Liste di Zona*). |
| ***27** | **Visualizzazione Ora**<br>0 = no<br>1 = si | Per l'impostazione dell'ora e della data, fare riferimento al Manuale Utente. |
| ***28** | **Sincronizzazione Orologio 50 or 60 Hz.**<br>0 = 60 Hz 2 = Cristallo interno<br>1 = 50 Hz 3 = Crist. Interno (non usare)! | Selezione la frequenza corretta per la tensione di rete.<br>**Nota:** La Sincronizzazione orologio (opzione 2 o 3).con cristallo interno deve essere selezionata se non è affidabile la frequenza di rete |
| ***29**<br><br>***30** | **Ora Legale Estiva Inizio/Fine Mese**<br>0, 0 = ora legale estiva non utilizzata<br>1-12 = mese di inizio e mese di fine<br><br>**Ora legale estiva Inizio/Fine Weekend**<br>0 = non abilitata 4 = quarto weekend<br>1 = primo weekend del mese 5 = ultimo weekend<br>2 = secondo weekend 6 = penultimo<br>3 = terzo weekend 7 = terzultimo | Digitare # + 10 per 10, # + 11 per 11, e # + 12 per 12.<br><br>Selezionare il weekend di inizio e di fine nell'arco del mese. |
| ***31** | **Sirena Singola per Zona** (per modalità inserita)<br>0 = nessun limite ad allarmi acustici per zona<br>1 = limite di uno per modalità inserito in una determinata zona | Questo campo riguarda solamente le zone intrusione (tipi di risposta da 1 a 5, e 10), e determina l'invio di "report radio a lunga" distanza ma non le trasmissioni al centro di ricezione allarmi. |
| ***32** | **Allarme Antincendio Temporizzato**<br>0 = si, tempo sirena antincendio come programmato nel campo *33<br>1 = sirena antincendio non temporizzata; spegnimento sirena manuale. | Le sirene ad impulsi temporali degli allarmi antincendio funzionano come segue: 3 impulsi – pausa – 3 impulsi – pausa– 3 impulsi. . . |
| ***33** | **Sirena Antifurto Temporizzata**<br>0 = Infinito<br>1-15 = da 1 minuto a 15 minuti rispettivamente<br>(2 = 2 min, 3 = 3 min, etc.; # + 10 =10 min, # + 11 = 11 min, # + 12 = 12 min, # + 13 = 13 min, # + 14 = 14 min, # + 15 = 15 min) | Questo campo determina lo spegnimento della sirena selezionando tra l'impostazione di un tempo prima dello spegnimento o lo spegnimento manuale. |

# *Descrizione Campi Dati*

| | | |
|---|---|---|
| ***34** | **Ritardo Uscita**<br>00-99 = tempo di ritardo uscita in secondi | In caso di porta aperta dopo l'inserimento, il sistema rimane in attesa per il tempo impostato prima di generare un allarme. |
| ***35** | **Ritardo di Ingresso 01**<br>00-99 = tempo di ritardo ingresso in secondi. | In caso di ingresso a sistema inserito, il sistema rimane in attesa per il tempo impostato prima di generare un allarme. |
| ***36** | **Ritardo di Ingresso 02**<br>00-99 = tempo di ritardo ingresso in secondi. | In caso di ingresso a sistema inserito, il sistema rimane in attesa per il tempo impostato prima di generare un allarme. |
| ***37** | **Avviso Acustico Uscita/Uscita Veloce**<br>**Avviso Uscita**<br>0 = no avviso acustico uscita<br>1 = sì avviso acustico uscita con sistema inserito in modalità TOTALE<br>**Uscita Veloce**<br>0 = no uscita veloce<br>1 = sì uscita veloce | Avviso Uscita: segnalato da una lenta e continua sequenza di beep fino agli ultimi 5 secondi quando la sequenza diventa veloce. L'avviso acustico termina allo scadere del ritardo di uscita.<br>Uscita Veloce: selezionando 1, l'utente può riattivare il tempo di ritardo di uscita dopo aver inserito il sistema in modalità PARZIALE digitando il codice utente e premendo il tasto **PARZIALE**, oppure premendo solo il tasto **PARZIALE** se la funzione di Inserimento Veloce è attiva. Questa opzione evita di dover disinserire e poi inserire nuovamente il sistema dopo aver aperto un ingresso o un'uscita. |
| ***38** | **Segnale di Conferma Inserimento**<br>0 = nessun segnale acustico<br>1 = segnale acustico di conferma inserimento del sistema (ding)<br>2 = segnale acustico di conferma inserimento del sistema da telecomandi | L'inserimento del sistema viene confermato da un segnale acustico esterno di 1/2 secondo (ding) emesso all'invio della trasmissione di inserimento oppure alla fine del ritardo di uscita<br>Selezionando 2, il segnale acustico viene riprodotto al ricevimento della trasmissione RF. |
| ***39** | **Accensione allo Stato Precedente**<br>0 = sistema disinserito al momento dell'accensione.<br>1 = accensione allo stato precedente lo spegnimento. | Se al momento dell'accensione il sistema è inserito e una zona è aperta, viene generato un allarme 1 minuto dopo l'inserimento e la funzione di esclusione delle zone viene ignorata. N.B.: Se lo stato precedente prevedeva l'inserimento **TOTALE** o **PARZIALE** il sistema non risponde alle modifiche dei sensori per 1 minuto, consentendo ai sensori, quali i dispositivi passivi ad infrarossi (PIR), di stabilizzarsi. |

**PROGRAMMAZIONE COMBINATORI (*40–*50)**

**Campi *40, *41, *42:** Digitare un numero di cifre non superiore a quello previsto. Lasciare in bianco i campi non utilizzati. Digitare un numero da 0 a 9, # + 11 per '*'; # + 12 per '#'; # + 13 per lo spazio (2 secondi).

**NOTA:** Se si utilizza l'AAV (ascolto ambientale), il n° telefonico primario (campo *41) ed il n°telefonico secondario (campo *42 devono essere preceduti dal comando per la disabilitazione chiamate in attesa.. Altrimenti qualcuno poterebbe collegarsi alla LYNXRH-IT durante una sessione di ascolto VAA..

| | | |
|---|---|---|
| ***40** | **Codice di Accesso PABX**<br>Per avere accesso ad una linea esterna mediante il codice PABX, digitare max. 6 cifre. | Se si digitano meno di 6 cifre, premere [*] per uscire. Per cancellare i dati dal campo, premere *40*. |
| ***41** | **Numero Tel. Primario**<br>Digitare max. 20 cifre. | Se si digitano meno di 20 cifre, premere [*] per uscire. Per cancellare i dati dal campo, premere *41*.<br>N.B.: L'invio delle trasmissioni al secondario (8 tentativi di invio verso il numero telefonico secondario in caso di mancato kissoff dopo 8 tentativi verso il numero telefonico primario) è automatico solo se è stato programmato un numero telefonico secondario (campo *42). |
| ***42** | **Numero Tel. Secondario**<br>Digitare max. 24 cifre. | Se si digitano meno di 24 cifre, premere [*] per uscire. Per cancellare i dati dal campo, premere *42*. Vedere la nota relativa al report secondario al campo *41. Se si utilizza la funzione paging, immettere in questo campo il numero telefonico del pager. |

**Campi *43 e *44:**

Se si utilizza un codice account a 3 cifre (per il formato report combinatore 3 + 1), digitare [*] come quarta cifra. Digitare 0 come prima cifra del codice account a 4 cifre per i codici 0000–0999. Se si digitano solo 3 cifre, premere [*] per uscire dal campo. Per cancellare i dati dal campo, premere *43* o *44*. Per gli esempi di immissione codici account vedere il Foglio di Programmazione in bianco.

Se si utilizza la funzione paging, non digitare come prima cifra 0 nel codice cliente, e non utilizzare le cifre A-F. Alcuni servizi di paging sono in grado di ricevere un messaggio vocale, e questa funzione viene attivata digitando 0 come prima cifra del messaggio. Digitare una cifra da 0 a 9; # +11=B; # +12=C; # +13=D; # +14=E; o # +15=F.

| | | |
|---|---|---|
| ***43** | **Codice Cliente Tel. Primario .**<br>Digitare 4 cifre. | Immettere il codice cliente del numero tel. primario.<br>Per cancellare i dati dal campo, premere *43*. |
| ***44** | **Codice Cliente Tel. Secondario .**<br>Digitare 4 cifre. | Immettere il codice cliente del numero tel. secondario.<br>Per cancellare i dati dal campo, premere *44*. |

***45**

**Abilitazione Controllo Linea Telefonica**

**Campo1 - Intervallo:**
0 = disabilitato
1-15 = da 1 minuti a 15 minuti rispettivamente
(2 = 2 min, 3 = 3 min, etc.; # + 10 =10 min, # + 11 = 11 min, # + 12 = 12 min, # + 13 = 13 min, # + 14 = 14 min, # + 15 = 15 min)

**Campo1 – Visualizza/Suoni:**
0 = La tastiera visualizza solo che la linea telefonica è guasta.
1 = La tastiera visualizza ed emette suono quando la linea telefonica è guasta.No intervallo..
2 = La tastiera visualizza e suona sirena se la centrale è inserita.La sirena segue l'intervallo impostato..

Campo 1: Seleziona il tempo per cui la linea telefonica debba rimanere guasta prima che l'opzione della seconda cifra venga attivata.
**NOTA:** Ci possono volere fino a 2 minuti per rilevare un guasto linea.

Campo2: Seleziona il tipo di risposta desiderato per il guasto linea.

***46**

**Opzioni Combinatore Vocale**

**Cifra 1–Numero di tentativi:**
0 = disabilitato
1-15 = da 1 a 15 tentativi
**Cifra 2–Tipo di risposta**
**1 = allarmi**
**2 = allarmi+ anomalie**
**3 = tutti gli allarmi + anomalie + inseriti/disinseriti**
**Nota: (1)** Il Combinatore Vocale non può essere utilizzato assieme alla funzione di ascolto remoto.
**(2) L'evento Conctat ID 606 viene soppresso se il combinatore vocal è abilitato, anche se non è programmato nessun numero**
.

Il combinatore vocale non può essere utilizzato assieme alle funzioni VVA.
Inserire 1: Seleziona il numero di tentativi del combinatore
Inserire 2 : Seleziona il tipo di messaggi.
Inserire 1 per gli allarmi che inviano in Conctat ID i codici 110, 121, 122, 123, 131, 132, 133, 134, 135, 143, 145, 146, or 150
Inserire 2per allarmi ed anomalie
Inserire 3 per allarmi ,gusti ed inseriti/disinseriti

***47**

**Tipo di Selez Tel**

| Centro Ricez. | Modalità Composzione | | | |
|---|---|---|---|---|
| | Decadic | Multi-freq. | Decadic | Multi-freq. |
| attesa ACK Standard (30 sec) | 0 = No Altoparlante | 1 = No Altoparlante | 4 = Con Altoparlante | 5 = Con Altoparlante |
| attesa ACK Esterna (60 sec) | 2 = No Altoparlante | 3 = No Altoparlante | 6 = Con Altoparlante | 7 = Con Altoparlante |

Questa opzione viene utilizzata per inserire il tipo di selezione telefonica: ad impulsi o a toni e per selezionare l'opzione corretta il tempo di attesa dell' ACKnowlege relativamente al Centro di Ricezione.

**Nota** Se si usa la composizione a impulsi bisogna inserire il n°lentamente per far si che I combinatore possa operaree.

***48**

**Formato Trasmissione per N. Tel. 1/N. Tel. 2**

| Primario | Secondario |
|---|---|
| Vedere opzioni di seguito | Vedere opzioni di seguito |

0 = 3+1; 4+1 Bassa Velocità Standard ADEMCO
1 = 3+1; 4+1 Radionics Standard
2 = 4+2 Bassa Velocità Standard ADEMCO
3 = 4+2 Radionics Standard
6 = 4+2 Express ADEMCO
7 = **Trasmisione ID Contact ADEMCO**
8 = 3+1; 4+1 Bassa Velocità Espanso ADEMCO
9 = 3+1; 4+1 Radionics Espanso

Se si utilizza la trasmissione digitale 3+1, digitare * come 4° cifra del campo *43 e *44.
Per la spiegazione dei formati, vedere il capitolo Formati di Comunicazione in questo manuale.

**Nota:** (1) .:Il numero massimo di trasmissioni di allarme e ripristino allarme per modalità inserita è programmato nel campo *93.
(2) Optione 7 (ADEMCO Contact ID) deve essere selezionato per VAA.

# *Descrizione Campi Dati*

<table>
<tr><td>

***49**

</td><td>

**Report Separato/Doppio**

| Verso N. Tel. 1 | Verso N. Tel. 2 |
|---|---|
| 0 = Tutti i report | Nessuno, ma tutti, se il n.tel. primario non risponde. |
| 1 = Allarmi, Ripristino, Cancella | Altri |
| 2 = Tutti eccetto Dis/Ins., Test | Dis/Ins., Test |
| 3 = Allarmi, Ripristino, Cancella | Tutti |
| 4 = Tutti eccetto Dis/Ins., Test | Tutti |
| 5 = Tutti le trasmissioni | Tutti |
| **Verso N. Tel. 1** | **Verso Pager** |
| 6 = Tutti le trasmissioni eccetto Dis/Ins. | Allarmi, Dis/Ins.‡, Anomalie |
| 7 = Tutte le trasmissioni | Allarmi, Anomalie |
| 8 = Tutte le trasmissioni | Allarmi, Dis/Ins.‡, anomalie |
| 9 = Tutte le trasmissioni eccetto Dis/Ins. | Dis/Ins.‡ |

‡ Trasmette gli utenti 0, 5-8, e, in caso di telecomandi RF, i codici delle zone pulsatiins/dis 26-33. Tutte le altre zone e utenti non vengono trasmesse.

</td><td>

Utilizzare le opzioni da 0 a 5 quando la trasmissione viene inviata ad un ricevitore telefonico.
Utilizzare le opzioni da 6 a 9 quando la trasmissione viene inviato ad un pager.

**Formato Trasmissione Pager**
Le opzioni da 6 a 9 inviano le trasmissioni al numero telefonico primario e ad un pager, il cui numero telefonico è stato registrato nel campo *42 come numero tel. secondario.
La trasmissionedel pager è un codice a 7 cifre, precedute da 16 cifre optional con il seguente formato:
**AAAAAAAAAAAAAAAA-EEE–00NN** dove:
AAA = 16 cifre optional per il codice PIN, ecc. Per la descrizione completa di questi caratteri, vedere il campo *88.
EEE = Codice Evento a 3 cifre come segue:
911 = Allarme (NN = codice zona)
101 = Disinserimento, sistema disinserito (NN = numero utente)
102 = Inserimento, sistema inserito (NN = numero utente)
811 = Anomalia (NN = codice zona)
00 = Sempre visualizzato prima del codice zona/numero utente a due cifre.
NN = numero utente o codice zona a due cifre, in base al tipo di evento (EEE) verificatosi. NN=00 segnala una condizione di mancanza rete, basso batteria sistema, o basso batteria 5827.

</td></tr>
<tr><td>

***50**

</td><td>

**Ritardo Combinatore 15 sec.**
0 = nessun ritardo combinatore
1 = ritardo di 15 secondi della trasmissione allarme intrusione

</td><td>

Selezionando 1, la comunicazione degli eventi al centro di ricezione allarmi viene ritardata, evitando la trasmissione di falsi allarmi. Il ritardo non si può applicare agli allarmi dei tipi zona 6, 7, 8, e 24, i quali vengono inviati immediatamente al verificarsi dell'evento.

</td></tr>
<tr><td>

***51**

</td><td>

**Trasmissione Test Periodico**
0 = nessuna trasmissione di test
1 = 24 ore 3 = 30 giorni

</td><td>

Il sistema invia il codice trasmissione di Test registrato nel campo *64.

</td></tr>
<tr><td>

***52**

</td><td>

**Ritardo Trasmissione Test Iniziale**
0 = 24 ore dopo l'uscita dalla modalità di programmazione o dal termine della sessione di download.
1 = 6 ore dopo l'uscita dalla modalità di programmazione o dal termine della sessione di download.
2 = 12 ore dopo l'uscita dalla modalità di programmazione o dal termine della sessione di download.
3 = 18 ore dopo l'uscita dalla modalità di programmazione o dal termine della sessione di download.

</td><td>

Tempo intercorso tra la programmazione o la sessione di download e la prima trasmissione.

</td></tr>
<tr><td>

***53**

</td><td>

**Selezione Sescoa/Radionics**
0 = Radionics (comunicazione dati 0–9, B–F)
1 = SESCOA (comunicazione dati solo 0–9 )

</td><td>

Selezionare 0 per tutti I formati.

</td></tr>
<tr><td>

***58**

</td><td>

**Rivelazione Disturbi in Radiofrequenza**
0 = nessuna rivelazione di disturbi
1 = Rivelazione disturbi in Radiofrequenza attiva con registrazione eventi, ma senza trasmissione alla società di ricezione allarmi.
2 = Rivelazione disturbi in Radiofrequenza attiva con registrazione eventi e con report alla società di ricezione allarmi (se la trasmissione anomalia/ripristino nei campi *60 e *71 è attivo)

</td><td>

Per la registarazione eventi selezionare opzione 2.
Se la centralina rivela una condizione di disturbi in Radiofrequenza, il sistema visualizza il messaggio “APERTO” per la zona 90. I Disturbi in radiofrequenza corrispondono al Codice ID Contact 344.

</td></tr>
</table>

**PROGRAMMAZIONE CODICI STATO DEL SISTEMA E CODICI TRASMISSIONE DI RIPRISTINO (* 59 –* 76 e * 89)**

Per la programmazione dei Codici Trasmissione utilizzare la Modalità Interattiva *56 Programmazione Avanzata delle Zone, oppure i campi dati da *59 a *76 e *89. Di seguito sono riportate alcune istruzioni per la programmazione dei codici trasmissione. L'effettivo codice trasmissione immesso dipende dal particolare tipo di impianto e deve essere definito in accordo con la centrale operativa che riceve i segnali.

**Con un Formato Standard 3+1 o 4+1:** Digitare un codice nella prima casella: da 1 a 9, A, B, C, D, E, o F. Digitare "#+10" per A (su alcuni ricevitori corrisponde a “0”), "#+11" per B, "#+12" per C, "#+13" per D, "#+14" per E, "#+15" per F. Digitare "0" nella *prima* casella per disattivare il trasmissione. Digitare "0" nella seconda casella per spostarsi automaticamente al campo successivo.

**Con un Formato Espanso o 4+2:** Digitare i codici in *entrambe* le caselle (1° e 2° cifra) da 1 a 9, o da A a F, come descritto sopra. Digitare "0" nella prima casella per disattivare il trasmissione. Digitare "0" nella seconda casella per cancellare il messaggio espanso per quel trasmissione.

**Con il Formato Trasmissione ID Contact ADEMCO:** Digitare una cifra nella prima casella per attivare il trasmissione di zona. Abbinare ad ogni zona una cifra diversa utilizzando tutte le cifre disponibili. Se il numero delle zone è maggiore delle cifre previste, ricominciare con la cifra 1, poiché si tratta di un codice di "abilitazione" e non dell'effettivo codice inviato alla centrale operativa. I dati immessi nella seconda casella verranno ignorati. Per i codici di stato del sistema (senza allarme), digitare “1” nella prima casella per tutte le condizioni di sistema da inviare alla centrale. Digitare "0" nella prima casella per disattivare il trasmissione.

**CODICI TRASMISSIONE STATO DEL SISTEMA (*59–*68)**

| | | |
|---|---|---|
| ***59** | **Codice trasmissione Errore Uscita**<br>Vedere sopra | Se il sistema è inserito e un ingresso/uscita o una zona interna sono rimasti aperti allo scadere del ritardo di uscita, il sistema attiva la sirena della tastiera e le sirene esterne. Se il sistema viene disinserito prima dello scadere del ritardo di ingresso che segue, la sirena di allarme si spegne e nessun messaggio viene inviato alla società di ricezione allarmi. La tastiera visualizza "CA (ALLARME CANCELLATO)"<br>Se il sistema non viene disinserito prima dello scadere del ritardo di ingresso descritto sopra e un ingresso/uscita o una zona interna sono ancora aperti, il messaggio "exit alarm" (uscita allarme) viene inviato alla società di ricezione allarmi se il Codice Trasmissione Errore Uscita è stato selezionato in questo campo. La tastiera visualizza "EA (USCITA ALLARME)", e la sirena suona fino al disinserimento del sistema (o allo scadere del tempo sirena).<br>Una condizione di Uscita Allarme viene generata anche in caso di violazione di una zona di uscita o di una zona interna entro 2 minuti dal termine del ritardo di uscita, e il messaggio "USCITA ALLARME" (uscita allarme) viene inviato alla centrale operativa.<br>In caso di programmazione del Formato ID Contact, il messaggio contiene il codice zona e il codice errore 374 (Anomalia–Errore Uscita). In caso di Formato 4+2, verrà inviata la cifra registrata in questo campo seguita dalla seconda cifra del codice allarme programmato per questa zona. In caso di Formato 3+1 o 4+1, verranno inviate solo le cifre immesse in questo campo. Questo messaggio verrà inviato al numero telefonico primario. Nessun messaggio di ripristino viene inviato al verificarsi di queste condizioni.<br>Digitando "0" in questo campo, nessun messaggio particolare viene inviato, ma solamente i codici allarme e ripristino allarme per una determinata zona. |
| ***60** | **Codice Trasmissione Anomalie** (Vedere sopra) | Viene inviato in caso di anomalia di una zona. |
| ***61** | **Codice Trasmissione Esclusione** (Vedere sopra) | Viene inviato in caso di esclusione manuale di una zona. |
| ***62** | **Codice Trasmissione Mancanza Rete** (Vedere sopra) | La cadenza di questa trasmissione è casuale, con un ritardo massimo di 4 ore. Se la corrente di alimentazione viene ripristinata prima dell'invio della trasmissione, non verrà inviato la trasmissione di ripristino corrente di alimentazione. |
| ***63** | **Codice Trasmissione Basso batteria** (Vedere sopra) | Viene inviato in caso di condizione di basso batteria di riserva del sistema. |
| ***64** | **Codice Trasmissione Test Periodico** (Vedere sopra) | Viene inviato periodicamente per verificare che il comunicatore e la linea telefonica siano operativi (la frequenza dei trasmissione è selezionata al campo *51). |
| ***65** | **Codice Trasmissione Disinserito** (Vedere sopra) | Viene inviato in caso di disinserimento del sistema. In caso di selezione del formato trasmissione espanso o 4+2, la 2° cifra corrisponde al numero utente.<br>**Nota:** Se viene inserito il valore 1 o 3 per il campo *78, questo campo deve contenere il dato necessario per ottenere la funzionalità desiderata per *78 (con 1 selezionato) |
| ***66** | **Codice Trasmissione Inserimento TOTALE/PARZIALE** (Vedere sopra) | Questa opzione permette di programmare indipendente i trasmissione di inserimento TOTALEe PARZIALE. In caso di selezione del formato espanso o 4+2, la 2° cifra del trasmissione corrisponde al numero utente. N.B.: Le trasmissione DISINSERITO non vengono inviati se la relativa trasmissione di inserimento non è attivata. |
| ***67** | **Codice Trasmissione Basso Batt. Trasmettitori RF** (Vedere sopra) | Viene inviato in caso di batteria scarica di un trasmettitore RF. |
| ***68** | **Codice Trasmissione Cancellazione** (Vedere sopra) | Viene inviato in caso di disinserimento del sistema successivamente alla segnalazione di una condizione di allarme. |

**CODICI TRASMISSIONE DI RIPRISTINO (*70–*76)**

| | | |
|---|---|---|
| ***70** | **Codice Trasmissione Ripristino Allarme, 1° Cifra**<br>(Vedere sopra) | Viene inviato quando la zona che ha causato l'allarme viene messa nuovamente in sicurezza. In caso di selezione del formato espanso o 4+2, la 2° cifra viene automaticamente inviata come 2° cifra del codice trasmissione di allarme della zona programmata al campo *56. |

# *Descrizione Campi Dati*

| | | |
|---|---|---|
| ***71** | **Codice Trasmissione Ripristino Anomalia** (Vedere sopra) | Viene inviato una volta ripristinata la zona con anomalia. |
| ***72** | **Codice Trasmissione Ripristino Esclusione** (Vedere sopra) | Viene inviato dopo che una zona esclusa è stata messa in sicurezza. |
| ***73** | **Codice Trasmissione Ripristino Alimentazione** (Vedere sopra) | Viene inviato quando la corrente di alimentazione viene ripristinata dopo un periodo di interruzione. |
| ***74** | **Codice Trasmissione Ripristino Basso Batteria** (Vedere sopra) | Viene inviato una volta ripristinata la condizione di basso livello batteria del sistema. |
| ***75** | **Codice Trasmissione Ripristino Basso Batteria Trasmettitori RF** (Vedere sopra) | Viene inviato quando un trasmettitore che ha precedentemente segnalato una condizione di basso livello batteria, invia un messaggio di batteria ripristinata. |
| ***76** | **Codice Trasmissione Ripristino Test** (Vedere sopra) | Viene inviato quando si esce dalla modalità test. Digitando un codice di ripristino in questo campo, il messaggio di ripristino viene inviato uscendo dalla modalità Test. |
| ***78** | **Optioni Speciali**<br>0 = Nessuna selezione.<br>1 = Invia una trasmissione di disinserimento solo per un disisnserimento avvenuto a seguito di un allarme panico causato da un 5804H.<br>2 = Report Entrata in programmazione<br>**Nota:** Per selezioni multiple, sommare I valori selezionati ed inserire il risultato. | Se si inserisce “0” il sistema fornirà messaggio Ins/Dis (se abilitato nel campo *65 e *66).<br>Se si inserisce “1” la trasmissione Inserito/Disinserito (se è abilitato nel campo *65 e *66) .Viene inviato una trasmissione di disinserimento se l’utente disinserisce(codice+ spento) entro 60 secondi dopo che è stato premuto un pulsante panico(5804H). Dopo 90 secondi ed in qualsiasi altro momento non vengono inviati ne inserimenti ne disiserimenti..Tra i 60 ed i 90 secondi la trasmissione potrebbe essere inviato<br>Se si inserisce “2” o “3” il sistema invia una trasmissione di entrata in programmazione (E627 per Conctat ID) e memorizza ogniqualvolta si esce dalla modalità programmazione o dopo aver ricevuto un comando di scarico dal dowloader. Per far si che questa trasmissione sia inviato è necessario selezionare il CID come formato di comunicazione.<br>**Nota:** Deve essere selezionato il protocollo Conctat ID per poter inviare questo messaggio . |
| ***87** | **Funzione Ausiliaria/Paging 1 Pulsante**<br>0 = Il tasto ausiliario (AUS) esegue una precisa funzione (macro)<br>1 = Il tasto ausiliario (AUS) invia un messaggio predefinito al pager. | Selezionando “0”, l'utente può definire una funzione macro per il tasto AUS. Per informazioni sull'utilizzo di questo tasto, fare riferimento al Manuale Utente.<br>Se si digita “1”, selezionare anche un'opzione da 6 a 9 nel campo *49. Il messaggio pager assume la forma 999-9999. In base al tipo di servizio pager, il trattino può anche essere tralasciato. |
| ***88** | **Caratteri Pager**<br>Digitare max. 16 cifre che verranno visualizzate prima del messaggio di 7 cifre inviato al pager.<br>Digitare [#] + [11] per “*”<br>Digitare [#] + [12] per “#”<br>Digitare [#] + [13] per una pausa di 2 secondi<br>**N.B.: Prima di utilizzare [*] e [#], verificare che il pager gestisca tali caratteri. Al cuni pager richiedono intervalli di tempo più lunghi [pause] per poter ricevere l'intero messaggio.** | Se immesse, queste 16 cifre verranno visualizzate prima del messaggio a 7 cifre inviato dalla centralina al pager (in seguito ad un evento del sistema o premendo il tasto AUS [se programmato per l'invio di messaggi al pager]), e durante l'invio della trasmissione attivazione (se attivato in fase di programmazione dei parametri).Queste cifre rappresentano un codice PIN, un codice account, pause o cifre speciali richieste dal pager (questi tipi di caratteri non vengono visualizzati), o altri caratteri a scelta che verranno visualizzati (es. utilizzo di un codice per distinguere i messaggi provenienti dalla centralina da quelli del pager).<br>Non è necessario digitare tutte le 16 cifre. Premere [*] + codice campo successivo per uscire dal campo. Per cancellare i dati dal campo, premere *88*.<br>Per la selezione della funzione Paging del Tasto AUS, vedere il campo *87. Per la descrizione del messaggio pager, vedere il campo *49, in cui si deve selezionare un dato da 6 a 9 per attivare i messaggi pager. |
| ***89** | **Codice Trasmissione Registrazione Eventi 80% Piena** (Vedere note precedenti) | Selezionando la Registrazione Eventi nel campo *90, il sistema invia un messaggio alla centrale quando il registro eventi è completo per l'80%. Quando la memoria eventi è completa, il nuovo messaggio viene registrato sopra il più vecchio nel registro. N.B.: Oltre alla selezione eseguita dall'installatore nel campo *90, è possibile controllare e visualizzare il registro eventi sul computer di download. |

| | | |
|---|---|---|
| ***90** | **Registrazione Eventi**<br>0 = nessuna registrazione eventi<br>1 = registrazione Allarme/Ripristino Allarme<br>2 = registrazione Anomalia/Ripristino Anomalia<br>4 = registrazione Esclusione/Ripristino Esclusione<br>8 = registrazione Dis./Ins.<br>x = registrazione eventi associati (sommare i valori) | Esempio: Per selezionare "Allarme/Ripristino Allarme" e "Dis./Ins.", digitare 9 (1 + 8); per selezionare tutti gli eventi, digitare #15.<br>Valore di default "3" = allarme/ripristino allarme (1) più anomalia/ripristino anomalia (2).<br>Il sistema è in grado di registrare più eventi nel registro storico (capacità 84 eventi). I tipi di evento da registrare possono essere selezionati come indicato. L'operatore può in qualsiasi momento caricare il registro, visualizzare o stampare tutte o determinate categorie del registro dal computer di download. Gli eventi nel registro possono essere cancellati dall'operatore che esegue il download.<br>Il display/tabulato presso la centrale mostra data, ora, evento e descrizione dell'avvenimento.<br>N.B.: I messaggi del sistema vengono registrati selezionando un'opzione qualsiasi diversa da zero. |
| ***91** | **Verifica Audio Allarme (VAA)/Controllo Remoto Telefonico**<br>0 = nessuno<br>1 = VAA e Controllo remoto Telefonico<br>2 = Solo Controllo remoto Telefonico<br>4 = Solo VAA<br>**Nota: (1) Verifica Audio allarme funziona solo con Conctat ID selezionato.**<br>**(2) VAA and Controllo remoto Telefonico possono essere utilizzati solo se il Centro di Ricezione o il telefono remoto supportano I comandi DTMF.** | Questa opzione abilita la Verifica Audio allarme (VAA) e/o il Controllo Remoto Telefonico.<br>**Nota:** (1) Per attivale il Controllo remoto telefonico assicurarsi che sia attiva la funzione "salto segreteria " controllando che il n° degli squilli sia a 15 del campo *95.<br>(2) La sessione remota si interrompe se la centrale deve inviare un Messaggio.<br>(3) La Verifica Audio dell'allarme funziona solo se è stato selezionato il Concta ID.<br>(4) Se viene inviato un messaggio di allarme al n° primario o al secondario, VAA funziona solo sul n° secondario.<br>(5) Se viene inviato un allarme tramite pager (6, 7, o 8 nel campo *49), VAA non può essere usato. |
| ***92** | **N. Trasm. in Modalità Inserita**<br>0 = Trasmissioni limitate a 10<br>1 = Trasmissioni illimitate | Questa opzione permette di limitare il numero dei messaggi (report allarme/ripristino allarme) inviati alla società di ricezione allarmi in modalità inserita. |
| ***93** | **Richiamata Flessibile**<br>0 = nessuna richiamata flessibile<br>1 = ultima cifra flessibile<br>2 = ultime 2 cifre flessibili<br>3 = ultime 3 cifre flessibili | Questa opzione permette alla centralina di ignorare le ultime 1, 2, o 3 cifre del numero di richiamata programmato (campo *94) in fase di download consentendo all'operatore di cambiare temporaneamente il numero telefonico di richiamata con il numero di cifre selezionate. La centralina richiama, quindi, numeri simili ma diversi nell'arco di un'unica sessione. Per esempio, in caso di download verso numerose centraline, l'operatore può programmare le centraline per richiamare i numeri telefonici 555-1111, 555-1112, 555-1113, ecc., suddividendo, quindi, le comunicazioni tra diversi computer. |

**DOWNLOAD INFORMATION (*94, *95)**

| | | |
|---|---|---|
| ***94** | **Numero Telefonico Teleassistenza**<br>Digitare max. 20 cifre come segue: 0–9, # +11 per "*", # + 12 per "#", # + 13 per la pausa. | Digitare il numero telefonico che la centralina dovrà comporre per richiamare il computer di download.<br>I campi non utilizzati devono essere lasciati in bianco. Premere * per finire il campo. Premere *94* per cancellare i dati dal campo. |
| ***95** | **Numero di squilli per Teleassistenza/ Controllo Remoto Telefonico**<br>0 = disabilita la possibilità di attivare il downloading da centrale ed il controllo remoto<br>0-14 = numero di squilli prima di prendere la linea<br>15 = salto segreteria telefonica | Inserire "15" per attivare la modalità salto segreteria telefonica. Se esiste una segreteria telefonica od un FAX sulla linea telefonica interna, è necessario comporre il n° e agganciare al primo squillo. Attendere almeno 5 sec (sicuramente non più di 22) e comporre nuovamente il n° telefonico.. La centrale aggancerà ed annuncerà "SISTEMA" ogni 3 sec..<br>**Nota:** Per inserire un n° superiore a 9 e necessario digitare prima il tasto [#] |

## Altri passi di programmazione.

***56 MODALITÀ PROGRAMMAZIONE AVANZATA DELLE ZONE**
Modalità interattiva per la programmazione dei parametri di zona e dei codici report. Per le relative procedure, fare riferimento al capitolo **56 Modalità di Programmazione Avanzata delle Zone*.

***80 MODALITÀ MENU' DI PROGRAMMAZIONE DISPOSITIVI**
Modalità interattiva per la programmazione dei Dispositivi PLCD. Per le procedure dettagliate, fare riferimento al capitolo **80 Modalità Menù di Programmazione dei Dispositivi.*

***81 MODALITÀ MENU' LISTE DI ZONA**
Modalità interattiva per la programmazione delle liste di zona per i Dispositivi PLCD. Per le procedure dettagliate, fare riferimento al capitolo **81 Modalità Menù Liste di Zona*.

***83 MODALITÀ SEQUENZIALE AVANZATA**
Modalità interattiva per la registrazione dei numeri di serie dei trasmettitori RF. Per le procedure dettagliate, fare riferimento al capitolo **83 Modalità Sequenziale Avanzata*

***84 ABBINAMENTO DESCRITTORI VOCALI DI ZONA**
Modalità interattiva per l'abbinamento dei descrittori vocali di ogni zona, che verranno riprodotti dal sistema per segnalare un evento legato ad una zona.

***85 REGISTRAZIONE DEI DESCRITTORI VOCALI ZONE PERSONALIZZATI E DELL' IDENTIFICATIVO IMPIANTO ED INDIRIZZO COMBINATORE VOCALE**
Modalità interattiva per la registrazione dei descrittori di zona personalizzati. .Questo menu viene utilizzato anche per registrare identificativo impianto ed indirizzo combinatore vocale.

***96 INIZIALIZZAZIONE CODICE ID PC E CODICE CLIENTE PER IL DOWNLOADING**
Premere *96 per inizializzzare la sessione di download.

***97 SELEZIONE DI 1 DELLE 4 TABELLE DI DEFAULT**
Vedere le Tabelle di Default alla fine di questo manuale.

***98 USCIRE DALLA MODALITÀ DI PROGRAMMAZIONE**
Evita l'accesso tramite: Codice Installatore + 8 + 0 + 0; per accedere nuovamente alla modalità accendere il sistema e premere [*] e [#].

***99 USCIRE DALLA MODALITÀ DI PROGRAMMAZIONE**
Permette accesso alla modalità di programmazione tramite: Codice Installatore + 8 + 0 + 0; oppure accendendo il sistema e premendo [*] e [#] (entro 50 sec dall'alimentazione del sistema).

.

# *56 Modalità di Programmazione Avanzata delle Zone

Questa modalità interattiva permette di programmare i codici zona, i tipi zona, i codici allarme e le trasmissioni e di identificare il tipo di ingresso del dispositivo. I numeri di serie dei trasmettitori Serie 5800 vengono registrati utilizzando questa modalità.

**N.B.:** I numeri di serie dei trasmettitori possono essere registrati utilizzando il campo *56 Modalità di Programmazione Avanzata delle Zone (descritta di seguito) oppure utilizzando il campo *83 Modalità Sequenziale Avanzata, tenendo conto che quest'ultimo metodo richiede che tutte le caratteristiche delle zone siano state precedentemente registrate utilizzando la modalità *56 Programmazione Avanzata delle Zone

I prompt non vengono visualizzati sotto forma di titoli ma sotto forma di combinazione numeri/lettere; quindi, in fase di programmazione del sistema, fare riferimento alle istruzioni che seguono o al Foglio di programmazione.
I prompt per l'opzione *56 sono i seguenti:

| | |
|---|---|
| A 01 | Codice Zona----------per immettere il codice zona |
| b | Tipo Zona----------per immettere il tipo zona |
| C | Codice Trasmissione----------per immettere il codice trasmissione della zona |
| d | Tipo di Ingresso----------per immettere il tipo di ingresso del trasmettitore |
| E | Numero Loop ----------per immettere il numero loop del trasmettitore |
| F | Cancellare Numero di Serie?----------per cancellare il numero di serie esistente |
| 1A | Modalità di Registrazione? ----------per selezionare la modalità di registrazione del numero di serie |
| 1b | Numero di Serie----------per immettere il numero di serie del trasmettitore |
| 1C | Descrittore Vocale?----------per selezionare la modalità descrittore vocale |
| 1d | Descrittore 1----------per immettere il primo termine descrittore |
| 1E | Descrittore 2----------per immettere il secondo termine descrittore |
| 1F | Descrittore 3----------per immettere il terzo termine descrittore |

# *56 Modalità di Programmazione Avanzata delle Zone

**Una volta in modalità di Programmazione, premere *56 per accedere alla Modalità Menù di Programmazione Avanzata delle Zone.**

Fare riferimento alla tabella di abbinamento zone per il campo *56 sul foglio di programmazione allegato.

Di seguito sono riportate informazioni dettagliate sui prompt del campo *56. Le prime due colonne di sinistra mostrano i prompt ed elencano le varie opzioni. L'ultima colonna a destra fornisce ulteriori spiegazioni sui dati da immettere.

**Nota: E' conveniente regolare il volume prima di entrare in programmazione.Questa accortezza permetterà di ascoltare chiaramente le parole o i suoni di sistema dall'altoparlante.**

| | | |
|---|---|---|
| A 01 | **Numero Zona**<br>01-41, 94, 95, 96, 97, 99 = Numero Zone<br>[*] = per continuare<br>00 = per uscire dalla modalità di Programmazione delle Zone | Digitare il N° zona (due cifre) da programmare e verrà annunciato il descrittore vocale per la zona selezionata poi premere [*] per continuare.<br>• Zona 01 = zona cablata<br>• Zone 02-25 = zone trasmettitori RF<br>• Zone 26-41 = zone telecomandi RF<br>• Zona 92 = coercizione<br>• Zona 94 = Guasto Linea telefonica<br>• Zona 95, 96, 99 = Zone di emergenza<br>• Zona 97 Apertura Tamper Contenitore<br>Premere 00 per uscire dalla modalità; il prompt "56" lampeggia indicando che la modalità non è attiva. Premere [*] + un codice campo per accedervi. |
| B zt | **Tipo Zona**<br>00-24 = tipo zona<br>[*] = per continuare<br>[#] = per ritornare al prompt precedente<br><br>**N.B.: Se 00 viene riconosciuto come tipo zona, salvare il tipo zona 00 e spostarsi al prompt conferma cancellazione parametri di zona (F).** | Ogni zona deve essere abbinata ad un tipo zona, che definisce la modalità di risposta del sistema in caso di violazione della zona.<br>:Digitare il tipo zona (due cifre) per una determinata zona come segue:<br>**Nota:** Non si applica alle Zone 94o 97, la cui risposta è stabilita di fabbrica.<br>00 = Non Utilizzato — 08 = 24 Ore Aus.<br>01 = Ingresso/Uscita n. 1 — 09 = Incendio non controllato<br>02 = Ingresso/Uscita n. 2 — 10 = Interno con Ritardo<br>03 = Perimetrale — 20 = Inserito–Parziale<br>04 = Interno a Seguire — 21 = Inserito–Totale<br>05 = Anomalia Giorno/All. Notte — 22 = Disinserito<br>06 = 24 Ore Silenzioso — 23 = Nessuna Risposta Allarme<br>07 = 24 Ore Acustico — 24 = Intrusione Silenziosa |
| C rc | **Codice Trasmissione**<br>Digitare il codice trasmissione per questa zona.<br>[*] = per continuare<br>[#] = per ritornare al prompt precedente | Il codice trasmissione è formato da due cifre esadecimali, ognuna delle quali è formata a sua volta da due cifre numeriche. Per esempio, per immettere il codice trasmissione "3C", digitare [0][3] per il "3" e [1][2] per "C".<br>Nel caso delle zone 1, 94, 95, 96, 97 o 99, il sistema si sposta al prompt DESCRITTORE VOCALE (1C). |
| d i | **Tipo di Ingresso**<br>3 = RF (a radiofrequenza controllato) – invia periodicamente segnali di controllo, e segnali di guasto, ripristino e basso batteria.<br>N.B.: I trasmettitori del tipo RF devono rimanere nel raggio di ricezione dell'apparecchio ricevente; in caso contrario, viene inviato un segnale di controllo fallito.<br>4 = UR (a radiofrequenza non controllato) – invia lo stesso tipo di segnali del tipo RF ma la centralina non verifica i segnali di controllo.<br>5 = BR (a telecomandi RF) – invia solo segnali di guasto e basso batteria; non invia segnali di controllo o di ripristino.<br>N.B.: I trasmettitori tipo UR e BR non generano un segnale di controllo fallito se spostati all'esterno dei locali (fuori dal raggio di ricezione).<br>[*] = per continuare<br>[#] = per ritornare al prompt precedente | Immettere il tipo di ingresso per il trasmettitore abbinato a questa zona. Per i tipi di ingresso dei trasmettitori, fare riferimento alle istruzioni dei trasmettitori.<br>**Nota:** Le zone 2-25 dovrebbero essere assegnate ai Tipi di Zona 3 o 4. Le Zone 26-41 dovrebbero essere assegna sol al Tipo 5.<br>. |

# *56 Modalità di Programmazione Avanzata delle Zone

| | | |
|---|---|---|
| E 1 | **Numero Loop o Loop e N° Seriale**(se si usa l'apprendimento RF)<br>1-4 = numero loop per la zona del trasmettitore da registrare.<br>0 + [*] = per spostarsi al prompt CONFERMA CANCELLAZIONE PARAMETRI DI ZONA (F)<br>[*] = per spostarsi al prompt MODALITÀ DI REGISTRAZIONE (1A) se il numero loop non è ancora stato registrato, oppure al prompt DESCRITTORE VOCALE se il numero loop è già stato registrato.<br>[#] = per ritornare al prompt precedente | **Questo prompt registra il numero loop e il numero di serie mediante trasmissione RF; il numero loop può anche essere registrato manualmente.Se si utilizza la modalità di apprendimento RF, non esiste la necessità di inserire manualmente il n° seriale.**<br>**N.B.:** (1) I dispositivi del tipo BR non possono essere registrati utilizzando dispositivi del tipo RF o UR. Allo stesso modo i dispositivi del tipo RF o UR non possono essere registrati utilizzando un dispositivo del tipo BR. Il tempo di registrazione dei dispositivi a radiofrequenza è di 52 secondi, al termine del quale il sistema ritorna al prompt TIPO DI INGRESSO (d). A conferma della registrazione, il display visualizza il codice loop e "L".<br>(2) Se si apprendendo il dispositivo 5802H attendere approssimativamente 8-10 secondi prima di ognuna delle 4 trasmissioni<br>**Apprendimento RF** - Nei dispositivi BR (tipo 5) sono necessarie due trasmissioni. A conferma della registrazione del codice loop e del numero di serie, verranno emessi due bip dopo la seconda trasmissione.Per tutti gli altri dispositivi sono richieste (4) trasmissioni (apertura, ripristino e apertura, ripristino).Un solo bip dopo la seconda trasmissione conferma l'acquisizione del numero di loop ed il n° seriale sono stati trasmessi.Successivamente alla quarta trasmissione il sistema conferma n° seriale e loop sono stati appresi ed annuncia la descrizione vocale, se programmata,seguita da 2 bip.<br>Premi * per continuare.<br>**Inserimento Manuale –** Inserire il n° di loop desiderato e premere [*]per continuare (vedi le istruzioni di installazione dei trasmettitori per particolari caratteristiche di loop)<br>**Nota:** Il n° del loop può essere cambiato anche se la zona è già stata programmata..Porre attenzione utilizzando questa funzione poiché è possibile rendere la zona non funzionante commettendo un errore nella associazione n° seriale loop.Deve essere riconfermato il cambiamento del n° del loop..<br>"L" indica che il n° seriale della zona è già stato acquisito. |
| F | **Conferma Cancellazione Parametri di Zona**<br>0 = per annullare la richiesta di cancellazione<br>1 = per confermare la cancellazione richiesta<br>**Nota: Digitando 00 come tipo zona nel prompt (b), 00 viene mantenuto e il sistema si sposta al prompt (1C)** | Questa funzione cancella il numero di serie o tutte le caratteristiche programmate per questa zona.<br>Se nel campo tipo zona è stato digitato "00", la conferma della richiesta di cancellazione comporta la cancellazione di tutte le informazioni associate alla zona da programmare.<br>Se nel campo del numero loop è stato digitato "0", la conferma della richiesta di cancellazione comporta la cancellazione del numero di serie abbinato alla zona da programmare. |

# *56 Modalità di Programmazione Avanzata delle Zone

| | | |
|---|---|---|
| 1A LC | **Modalità di Registrazione**<br>0 = per spostarsi al prompt DESCRITTORE VOCALE (1C).<br>**N.B.: Tutti i parametri di zona vengono salvati.**<br>1 = per digitare e spostarsi al prompt NUMERO DI SERIE (1b).<br>**N.B.: Non valido se il numero di serie è già stato immesso.**<br>2 = per copiare l'ultimo numero di serie registrato nella memoria locale.<br>**N.B.: Se si tratta della prima zona, il buffer non contiene alcun numero di serie e la centralina emette un bip lungo. Non valido se il numero di serie è già stato immesso.**<br>3 = per visualizzare il numero di serie esistente.<br>**N.B.: Solo se il display visualizza "*L*". In caso contrario, la centralina emette un bip lungo.**<br>9 = per spostarsi al prompt F; il numero di serie esistente viene cancellato.<br>**N.B.: Solo se il display visualizza "*L*". In caso contrario, la centralina emette un bip lungo.**<br>[*] = per spostarsi al prompt DESCRITTORE VOCALE (1C). Tutti i parametri di zona vengono salvati.<br>[#] = per ritornare al prompt NUMERO LOOP (E).<br>**N.B.: Per confermare tutti i parametri immessi, spostarsi al prompt DESCRITTORE VOCALE (1C).** | Se il display visualizza "L", il numero di serie di questo trasmettitore è già stato inserito ma può ancora essere visualizzato, confermato (solo se in modalità ricezione) oppure cancellato.<br>**Visualizzazione Numero di Serie**<br>Digitare "3". Il display visualizza ciascuna cifra e la tastiera emette un bip per ogni cifra da 1 a 6 e tre bip per l'ultima cifra.<br>**Conferma Numero di Serie**<br>La combinazione numero di serie/numero loop può essere confermata con una trasmissione da un dispositivi tipo BR oppure con due trasmissioni (guasto e ripristino) da un dispositivi tipo UR o RF. Se la centralina riceve una trasmissione in cui il numero di serie e il numero loop immessi corrispondono, la tastiera emette tre bip e visualizza "C", per indicare che il numero di serie ricevuto è stato confermato. Non sono richieste ulteriori trasmissioni.<br>**Cancellazione Numero di Serie**<br>Per cancellare il numero di serie, digitare "9".<br><br>Se il display non visualizza "L", il numero di serie di questo trasmettitore non è ancora stato registrato. E' possibile registrare il numero di serie manualmente, copiare l'ultimo numero di serie, ritornare al prompt (E) oppure registrare il numero di serie successivamente utilizzando il campo *83 Modalità Sequenziale Avanzata.<br>**Inserimento Manuale**<br>Digitare "1" per spostarsi al prompt Numero di Serie (1b).<br>**Copia ultimo numero di serie**<br>Digitare "2" per copiare l'ultimo numero di serio registrato.<br>**Ritornare al prompt (E)**<br>Digitare "#" per ritornare al prompt Numero Loop (E).<br>**Registrazione successiva**<br>Digitare "0" oppure "*" per registrare il trasmettitore in una fase successiva utilizzando il campo *83 Modalità Sequenziale Avanzata descritta di seguito in questo manuale.<br>N.B.: (1) La centralina rimane in modalità di ricezione solo quando si trova in un loop inattivo in fase di attesa immissione dati e il numero di serie è stato registrato. Premere un tasto per completare la funzione e ritornare in modalità di ricezione.<br>(2) La tastiera emette un bip lungo in caso di dato immesso illegale o numero di serie/numero loop doppio. |
| 1b | **Numero di Serie**<br>Digitare le 7 cifre del numero di serie del trasmettitore.<br>[#] = per ritornare al prompt 1A senza confermare i numeri di serie immessi.<br>[*] = per ritornare al prompt 1A, (in caso di numero di serie immesso valido, il display visualizza "*L*" e il sistema copia il numero di serie nella EEROM e nel buffer dell'ultimo numero di serie immesso.)<br>N.B. :Utilizzare questo prompt solo per l'inserimento manuale del numero di serie. In caso di apprendimento RF, la registrazione non viene riconosciuta e la tastiera emette un unico bip lungo ed il sistema ritorna al prompt (1A).<br>. | Questa modalità permette di registrare il numero di serie dei trasmettitori solo manualmente.<br>Digitare il numero di serie a 7 cifre stampato sul trasmettitore. In caso di errore nell'immissione del numero, premere il tasto [#] per ritornare al prompt (1A) e ricominciare la sequenza. Dopo aver digitato tutte le 7 cifre, premere il tasto [*].<br><br>Dopo 52 secondi dall'immissione dell'ultimo dato, il sistema ritorna al prompt (1A).<br>**N.B.:** (1) Se la combinazione tra il numero di serie e il numero loop è già attiva nel sistema o se sono state digitate meno di 7 cifre, la tastiera emette un unico segnale acustico lungo e il sistema ritorna al prompt (1A) visualizzando "L"<br>(2) Se sono state digitate meno di 7 cifre, la tastiera emette un unico segnale acustico lungo e il sistema ritorna al prompt (1A) visualizzando "L"<br>(3) Se sono state digitate più di 7 cifre, il sistema memorizza le prime 6 cifre e l'ultima cifra digitata (digitando 123456789 il sistema memorizza il numero di serie 1234569). |
| 1C | **Descrittore Vocale**<br>0 = per spostarsi alla zona successiva (A)<br>1 = per entrare nella modalità descrittore; il descrittore di zona esistente viene riprodotto. | Ogni zona è abbinata ad un descrittore vocale di max. 3 termini che vengono riprodotti per segnalare lo stato di una determinata zona. |

# *56 Modalità di Programmazione Avanzata delle Zone

| | | |
|---|---|---|
| Id vi | **Descrittore 1**<br>Digitare [#] + codice a due cifre dell'indice dei termini† del primo termine descrittore di questa zona.<br>6 = per confermare il termine e spostarsi al descrittore 2 (il descrittore 2 viene riprodotto).<br>8 = per confermare il termine e spostarsi alla zona successiva (prompt A) – l'intero descrittore di zona viene riprodotto.<br>Premere un tasto per ripetere il termine selezionato. | † L'indice dei termini è riportato al capitolo **84 Abbinamento Descrittori Vocali di Zona*<br><br>Per spostarsi premere i tasti [6] o [8] come descritto.<br>Per modificare il codice indice dei termini immesso prima di spostarsi premendo [6] o [8], digitare [#] + codice a due cifre desiderato dell'indice dei termini.<br>Se non si vuole registrare il descrittore 1, digitare [#] + 99 (vuoto), e premere [8] per ritornare al prompt codice di zona. |
| IE vi | **Descrittore 2**<br>Digitare [#] + codice a due cifre dell'indice dei termini† del secondo termine descrittore di questa zona.<br>6 = per confermare il termine e spostarsi al descrittore 3 (il descrittore 3 viene riprodotto).<br>8 = per confermare il termine e spostarsi alla zona successiva (prompt A) – l'intero descrittore di zona viene riprodotto.<br>Premere un tasto per ripetere il termine selezionato. | † L'indice dei termini è riportato al capitolo **84 Abbinamento Descrittori Vocali di Zona*<br><br>Per spostarsi premere i tasti [6] o [8] come descritto.<br>Per modificare il codice indice dei termini immesso prima di spostarsi premendo [6] o [8], digitare [#] + codice a due cifre desiderato dell'indice dei termini.<br>Se non si vuole registrare il descrittore 2, digitare [#] + 99 (vuoto), e premere [8] per ritornare al prompt codice di zona. |
| IF vi | **Descrittore 3**<br>Digitare [#] + codice a due cifre dell'indice dei termini† del terzo termine descrittore di questa zona<br>6 o 8 = per confermare il termine e spostarsi alla successiva zona (prompt A) – l'intero descrittore di zona viene riprodotto.<br>Premere un tasto per ripetere il termine selezionato. | † L'indice dei termini è riportato al capitolo **84 Abbinamento Descrittori Vocali di Zona*<br><br>Per spostarsi premere i tasti [6] o [8] come descritto.<br>Per modificare il codice indice dei termini immesso prima di spostarsi premendo [6] o [8], digitare [#] + codice a due cifre desiderato dell'indice dei termini.<br>Se non si vuole registrare il descrittore 3, digitare [#] + 99 (vuoto), e premere [8] per ritornare al prompt codice di zona. |

# *80 Modalità Menù di Programmazione Dispositivi

I dispositivi PLCD (ad onde convogliate) (es. i dispositivi modello X-10) sono commutatori programmabili che permettono di svolgere numerose e differenti funzioni, come per esempio spegnere e accendere delle luci, controllare le sirene o segnalare condizioni di stato. I dispositivi di questo sistema devono essere programmati secondo i tre parametri descritti di seguito: tipo di risposta (AZIONE), quando attivarsi (START) e quando disattivarsi (STOP). La centralina gestisce max 8 dispositivi.

Il trasmettitore 1332X10 XM10E invia dei segnali dalla centralina ai Dispositivi PLCD (collegati a delle prese di corrente) tramite l'impianto elettrico dei locali. I dispositivi collegati ai PLCD possono essere programmati per eseguire varie funzioni in risposta a comandi impostati sulle tastiere del sistema di sicurezza.

## Opzioni di Programmazione

Le indicazioni riportate di seguito forniscono informazioni dettagliate per la programmazione dei dispositivi utilizzando le modalità *80 e *81.

**AZIONE** Per "AZIONE" del dispositivo s'intende il modo in cui il dispositivo risponde in caso di attivazione, in un determinato momento programmato in "START". Le quattro opzioni di azione sono:

- ATTIVAZIONE per 2 SECONDI e ripristino.
- ATTIVAZIONE e RIMANE ATTIVATO fino a disattivazione per altri eventi.
- IMPULSO ON e OFF fino a disattivazione per altri eventi.
- NESSUNA RISPOSTA quando il dispositivo non viene utilizzato.

**START** La programmazione di "START" (attivazione) determina quando e in quali condizioni il dispositivo deve essere attivato. Le opzioni di START sono:

**Attivazione per Evento**

1. L'evento è la condizione (allarme, aperto, anomalia) che deve verificarsi in una zona o gruppo di zone (liste di zona) per attivare il dispositivo. Queste condizioni valgono **solamente** se si utilizza una lista di zona. Le diverse opzioni di "EVENTI" sono elencate di seguito e al paragrafo seguente "Programmazione dei Dispositivi PLCD".
   - ALLARME Attivazione del dispositivo in caso di allarme nella corrispondente zona della lista.
   - APERTO Attivazione dispositivo in caso di apertura o cortocircuito nella corrispondente zona della lista.
   - ANOMALIA Attivazione dispositivo in caso di condizione di anomalia nella corrispondente zona della lista.
   - NON UTILIZZATO Azione dispositivo non dipendente da nessuno degli eventi descritti sopra.
2. La lista di zona è un gruppo di zone cui si riferisce l'"EVENTO" per l'attivazione di un determinato dispositivo. Le liste di zona abbinate a dispositivi sono 3 e possono essere programmate nella modalità menù *81; quando l'EVENTO selezionato (allarme, aperto o anomalia) si verifica in una qualsiasi zona della LISTA DI ZONA di attivazione (start) selezionata (1, 2, o 3), il dispositivo selezionato viene ATTIVATO (start).

**Attivazione per Tipo Zona o Funzione del Sistema**

Se una funzione del sistema quale “DISINSERIMENTO” o “TUTTI GLI ALLARMI INCENDIO” deve attivare un dispositivo, è necessario selezionare l'opzione “TIPO ZONA” corrispondente. Il “TIPO ZONA” viene utilizzato indipendentemente dalla combinazione “EVENTO/LISTA ZONA”.

Selezionando un "TIPO ZONA", il dispositivo viene attivato, in base alla programmazione di "AZIONE”, in seguito a rilevazione di un allarme, un'anomalia o una condizione di aperto nelle zone corrispondenti a quel tipo di risposta. Se lo stesso “TIPO ZONA” viene selezionato anche nella programmazione di STOP (disattivazione), il dispositivo viene disattivato in seguito a ripristino di quel tipo zona.

Selezionando una "FUNZIONE DEL SISTEMA" (es. Fine del Ritardo di Uscita), il dispositivo viene attivato da tale funzione in base alla programmazione di "AZIONE”. Le diverse opzioni di "TIPO ZONA" e "FUNZIONE DEL SISTEMA" sono elencate nei paragrafi “Tipo Zona di attivazione (start) ” descritti di seguito e nel Foglio di Programmazione.

**STOP** La programmazione di "STOP" (disattivazione) determina quando e in quali condizioni il dispositivo deve essere disattivato. Le opzioni di STOP sono:

**Per Ripristino Lista di Zona.**

Ripristino Lista di Zona: Se una "LISTA DI ZONA" viene selezionata come evento di “Stop”, il dispositivo viene disattivato quando **tutte** le zone di quella lista vengono ripristinate in seguito ad una condizione di aperto, di anomalia o di allarme, indipendentemente dal tempo programmato come "START"; quindi, il "RIPRISTINO LISTA DI ZONA" viene solitamente utilizzato solo quando una "LISTA DI ZONA" viene utilizzata per attivare il dispositivo.

# *80 Modalità Menù di Programmazione Dispositivi

**Per Tipo Zona o Funzione del Sistema**
Tipo Zona/Funzione Sistema: Invece di utilizzare il "RIPRISTINO LISTA DI ZONA", il dispositivo può essere disattivato selezionando l'azione di uno specifico tipo di zona (risposta) o di una funzione del sistema.
Selezionando uno specifico "TIPO DI ZONA", il dispositivo viene disattivato dalle zone corrispondenti a quel tipo di risposta che vengono ripristinate in seguito ad una precedente condizione di aperto, anomalia o allarme.
Selezionando una "FUNZIONE DI SISTEMA", il dispositivo viene disattivato da tale funzione.

**In modalità operativa,** tutti i dispositivi possono essere attivati manualmente digitando **Codice* + [#] + 4 + "n;"**, oppure disattivati manualmente digitando: **Codice* + [#] + 7 + "n,"** dove "n" = numero del dispositivo da controllare.

* Il Codice è richiesto per i dispositivi 7 e 8, mentre per i dispositivi da 1 a 6 non è richiesto. Per ulteriori informazioni, consultare il Manuale Utente.

## Programmazione dei Dispositivi PLCD

**Una volta in modalità di Programmazione, premere *80 per entrare in Modalità Menù di Programmazione Dispositivi.** Questa modalità permette di programmare i dispositivi PLCD utilizzati in questo sistema. Per la programmazione di questi dispositivi, fare riferimento alla relativa tabella *80 sul Foglio di Programmazione.
N.B.: Il Codice ID Abitazione dei Dispositivi PLCD deve essere registrato nel campo dati *25.

I prompt della modalità *80 sono i seguenti:

| | |
|---|---|
| 80 | Prompt Menù Principale Programmazione Dispositivi PLCD |
| A 01 | Codice Dispositivo ----------per immettere il codice dispositivo |
| b | Azione Dispositivo ----------per selezionare l'azione del dispositivo in risposta ad un'attivazione |
| C | Tipo Evento di Attivazione (start)------per selezionare tipo di evento che attiva l'azione |
| d | Lista di Zona di Attivazione (start)-----per selezionare la lista di zona che attiva l'azione |
| E | Tipo Zona di Attivazione (start) --------per selezionare il tipo zona che attiva l'azione |
| F | Lista di Zona di Disattivazione (stop) -per selezionare la lista di zona che disattiva l'azione |
| 1A | Tipo di Zona di Disattivazione (stop)--per selezionare il tipo zona che disattiva l'azione |

# *80 Modalità Menù di Programmazione Dispositivi

Di seguito sono riportate informazioni dettagliate su questi prompt. Le due colonne di sinistra mostrano i prompt ed elencano le possibili opzioni. La colonna di destra fornisce ulteriori informazioni sui dati da immettere.

**N.B.: L'immissione di un dato diverso da quelli indicati può portare a risultati imprevedibili.**

| | | |
|---|---|---|
| 80 | **Programmazione Dispositivi PLCD**<br>0 = per uscire dalla modalità<br>1 = per accedere alla modalità | Digitare “1” per spostarsi al prompt successivo.<br>Digitare “0” per uscire dalla modalità; il prompt lampeggia indicando che la modalità non è attiva. Premere [*] + un codice campo per accedervi. |
| A 01 | **Codice Dispositivo**<br>01-08 = codice dispositivo da programmare<br>[*] = per continuare<br>00 = per uscire dalla modalità Programmazione Dispositivi | Digitare i codici dispositivo in formato due cifre. |
| B aa | **Azione Dispositivo**<br>0 = Nessuna Risposta<br>1 = Attivazione per 2 secondi<br>2 = Attivazione e rimane attivato<br>3 = Impulsi continui on e off (1 sec ON, 1 sec OFF)<br>[*] = per continuare<br>[#] = per ritornare al prompt precedente | Digitare l'azione ad 1 cifra (0-3) per il dispositivo da programmare (il display visualizza l'azione corrente).<br>**N.B.:** (1) Se si seleziona “3” (impulsi) e uno dei dispositivi è una sirena (modello X-10 Powerhouse Security SH10A), è possibile controllare solo un max. di 3 diversi dispositivi. Inoltre, la sirena non può essere attivata manualmente utilizzando i comandi lights on/lights off (luci accese/luci spente) sulla tastiera.<br>(2) Se si utilizza una sirena modello X-10 10 Powerhorn siren:<br>• selezionare l'azione dispositivo “3.”<br>• se si utilizzano le tabelle di default 2 o 4, modificare il default dell'azione dispositivo selezionando “3”. |
| C et | **Tipo evento di attivazione (Start**<br>0 = Non utilizzato<br>1 = Allarme<br>2 = Aperto<br>3 = Anomalia<br>[*] = per continuare<br>[#] = per ritornare al prompt precedente | Digitare il tipo evento ad 1 cifra (0-3) per l'attivazione del dispositivo da programmare. Una lista di zona deve essere utilizzata insieme ad un evento. Per utilizzare un tipo di zona/funzione sistema invece di un evento, digitare “0”. |
| D zl | **Lista di zona di attivazione (Start)**<br>1-3 = codice lista di zona (da programmare nel campo *81)<br>0 = dispositivo non attivato da una lista di zona.<br>[*] = per continuare<br>[#] = per ritornare al prompt precedente | Se l'azione del dispositivo viene attivata da una lista di zona, digitare il codice lista di zona in questo prompt. |
| E zt | **Tipo zona di attivazione (Start**<br>01-58 = tipo di zona che attiva l'azione del dispositivo.<br>(selezionare solo i tipi di zona validi)<br>00 = dispositivo non attivato da un tipo zona<br>[*] = per continuare<br>[#] = per ritornare al prompt precedente | Se l'azione del dispositivo viene attivata da un tipo di zona o da una funzione del sistema, digitare il codice a due cifre del dispositivo da programmare. (vedere tabella di seguito).<br>**Opzioni Tipi Zona**<br>00 = Non Utilizzato<br>01 = Ingresso/Uscita n. 1<br>02 = Ingresso/Uscita n.2<br>03 = Perimetrale<br>04 = Interno a Seguire<br>05 = Anomalia Giorno/ Allarme Notte<br>06 = 24 Ore Silenzioso<br>07 = 24 Ore Acustico<br>08 = 24 Ore Aux.<br>09 = Incendio<br>10 = Interno con Ritardo<br>24 = Intrusione Silenziosa<br>**Opzioni Funzioni Sistema**<br>20 = Inserimento–Parziale<br>21 = Inserimento–Totale<br>22 = Disin. (Codice + OFF)<br>31 = Fine Ritardo di Uscita<br>32 = Inizio Rit. di Ingresso<br>33 = Tutti all (meno tz 08)<br>36 = Al tempo sirena**<br>38 = Gong<br>39 = Tutti gli allarmi antincendio<br>40 = Esclusione<br>42 = Basso Batt. Sis<br>43 = Errore Comm.<br>52 = Kissoff<br>58 = Coercizione<br>** o al disinserimento (in base a quello che si verifica per primo) |
| F zl | **Lista di zona di disattivazione (Stop)**<br>1-3 = lista di zona che disattiva l'azione del dispositivo<br>0 = dispositivo non disattivato da una lista di zona<br>[*] = per continuare<br>[#] = per ritornare al prompt precedente | Se l'azione del dispositivo viene DISATTIVATA (stop), o ripristinata, da una lista di zona, digitare il codice lista di zona 1, 2, o 3 (da programmare alla modalità*81). In caso contrario, digitare “0”. |
| IA zt | **Tipo di zona di disattivazione**<br>01-58 = tipo di zona che disattiva l'azione di questo dispositivo<br>(selezionare solo i tipi di zona validi)<br>00 = dispositivo non disattivato da un tipo zona<br>[*] = per continuare<br>[#] = per ritornare al prompt precedente | Se l'azione del dispositivo viene DISATTIVATA (stop) da un tipo zona o da una funzione del sistema, digitare il codice corretto a due cifre (consultare le opzioni del tipo di zona elencate sopra). In caso contrario, digitare 00.<br>Il display si sposta al prompt CODICE DISPOSITIVO (A) per l'immissione del successivo codice dispositivo da programmare.<br>Digitare [0][0] per terminare la programmazione dei dispositivi. |

# *81 Modalità Menù Liste di Zona

**Una volta in modalità di Programmazione, premere *81 per accedere alla Modalità Menù Liste di Zona.** Questa modalità permette di programmare le liste di zona per i dispositivi (programmati in modalità menù *80) o il Controllo giorno nella Lista di zona 3.

**N.B.:** (1) Ogni lista può includere alcuni o tutti i codici di zona del sistema.
(2) Una lista di zona può essere abbinata a più Dispositivi PLCD.

I prompt della modalità *81 sono i seguenti:

| | | |
|---|---|---|
| 81 | Programmazione Liste di Zona ---------- | Prompt del Menù Principale |
| A 01 | Numero Lista di Zona---------- | per immettere il codice della lista di zona da programmare |
| b | Immissione di una Zona nella Lista-------- | per aggiungere delle zone alla lista di zona abbinata |
| C | Cancellazione Intera Lista? ---------- | per cancellare l'intera lista di zona e il relativo contenuto |
| d | Cancellzione di zone dalla Lista? ---------- | per cancellare delle zone o spostarsi al successivo codice lista di zona |
| E | Cancellazione Zone---------- | per cancellare specifiche zone dall'attuale lista di zona |

Di seguito sono riportate informazioni dettagliate su questi prompt. Le due colonne di sinistra mostrano i prompt ed elencano le possibili opzioni. La colonna di destra fornisce ulteriori informazioni sui dati da immettere.

**N.B.:** (1) L'immissione di un dato diverso da quelli indicati può portare a risultati imprevedibili.
(2) Non abbinare le zone con tipo zona 20, 21 o 22 ad una lista di zona.

| | | |
|---|---|---|
| 8l | **Programmazione liste di zona**<br>0 = per uscire dalla modalità<br>1 = per accedere alla modalità | Digitare 1 per spostarsi al prompt successivo.<br>Digitare 0 per uscire dalla modalità; il prompt lampeggia indicando che la modalità non è attiva. |
| A 0l | **Numero lista di zona**<br>01-03 = codice lista di zona da programmare<br>00 = per uscire dalla modalità Lista di Zona<br>[*] = per continuare | Digitare il Numero Lista di Zone 01, 02, o 03 da programmare (oppure 00 se non si utilizza la lista di zona). |
| B zz | **Immissione di una zona nella lista**<br>01-41, 94, 95, 96, 97, 99 = codici zona da aggiungere alla lista.<br>[*] = per confermare il codice zona ed immettere il successivo codice zona<br>00 = per confermare il codice(i) zona e spostarsi al prompt successivo | Per aggiungere un codice zona alla lista, digitare il codice zona e premere il tasto [*] (per esempio, 01* 02* 03*).Il sistema annuncia il Descrittore Vocale per la zona selezionata ,se programmato.Dopo aver registrato tutte le zone desiderate, digitare “00” per spostarsi al prompt successivo. |
| C | **Cancellazione intera lista**<br>0 = per non cancellare e spostarsi al prompt successivo<br>1 = per cancellare la lista corrente | Digitare “1” per cancellare la lista di zone. Tutte le zone della lista vengono cancellate automaticamente e la programmazione ritorna al prompt NUMERO LISTA DI ZONA.<br>Digitare “0” per salvare la lista o cancellare specifiche zone della lista. |
| D | **Cancellazione zone dalla lista**<br>1 = per spostarsi al prompt cancellazione zone<br>0 = per non cancellare e spostarsi al successivo prompt codice lista zone (A….01)<br>[#] = per ritornare al prompt precedente | Digitare “0” per salvare l'intera lista. La programmazione si sposta al prompt NUMERO LISTA DI ZONA.<br>Digitare “1” per cancellare una o più zone da una lista. |
| E | **Cancellazione Zone**<br>Digitare il codice a due cifre della zona da cancellare dalla lista corrente seguito dal tasto [*].<br>[*] = per cancellare la zona e digitare la successiva zona da cancellare<br>00 = per cancellare la zona e spostarsi al successivo prompt codice lista di zona desiderato (A….01). | Quando si cancella una o più zone dalla lista, se esse hanno un descrittore Vocale programmato, durante la cancellazione verrà annunciato a conferma della cancellazione avvenuta.<br>Dopo aver digitato tutte le zone da cancellare, premere “00” per ritornare al prompt CODICE LISTA DI ZONE ed eventualmente programmare un'altra lista |

# *83 Modalità Sequenziale Avanzata*

Questa modalità permette di aggiungere, cancellare o modificare il numero di serie dei trasmettitori di una zona, mantenendo tutti gli altri dati programmati. N.B.: Il campo *83 Modalità Sequenziale Avanzata richiede che tutti i parametri delle zona con numero 26 e successivi (telecomandi a 4 tasti) vengano precedentemente registrati nella modalità *56 Programmazione Avanzata delle Zone.

**Nota:** Ogni zona che ha già un numero seriale assegnato non è accessibile dalla *83 ModalitàSequenziale Avanzata

Alcuni trasmettitori a telecomandi RF hanno più di un tasto (es. 5804H) e ogni tasto deve essere abbinato ad una zona diversa. Allo stesso modo, il Trasmettitore 5816H è dotato di morsetti a contatto e di un interruttore a lamelle (reed) da utilizzare con un magnete. Se vengono utilizzati entrambi, devono essere abbinati a zone diverse.

Quindi, le procedure che seguono devono essere ripetute per ogni zona telecomandi RF con codice 26 e successivi o per ogni contatto del trasmettitore. I dispositivi di zona a telecomandi RF sono quattro e corrispondono alle zone 26 e successive. Questi dispositivi vengono attivati alle zone 26, 30, 34, e 38. Tutti i parametri di questi quattro dispositivi di zona a telecomandi RF vengono registrati in questo campo. Un primo dato imposta il numero loop, il codice trasmissione, il tipo di zona e il tipo di ingresso dispositivo per tutti e quattro i tasti e un secondo dato registra un unico numero di serie su quattro zone.

**Nota.:** Prima di utilizzare questa modalità, programmare tutti gli altri parametri di zona, tra cui i numeri loop dei trasmettitori, ad eccezione delle zone telecomandi RF con codice 26 e successivi. La centralina si arresta alle zone 26, 30, 34 e 38 e i parametri di zona vengono registrati in questa modalità come dati di default.

Per accedere alla modalità Sequenziale Numero di Serie, premere *83. I prompt della modalità *83 sono i seguenti:

| | |
|---|---|
| A 01 | Codice Zona ----------per immettere il codice zona da programmare |
| 1A | Modalità di Apprendimento----------per selezionare la modalità di apprendimento |
| 1b | Apprendimento Numero di Serie ----------per immettere i numeri di serie dei trasmettitori |
| F | Cancellazione Numero di Serie----------per cancellare i numeri di serie esistenti |

Di seguito sono riportate le informazioni dettagliate su questi prompt. Le due colonne di sinistra mostrano i prompt ed elencano le possibili opzioni. La colonna di destra fornisce ulteriori informazioni sui dati da immettere.

**N.B.:** (1) L'immissione di un dato diverso da quelli indicati può portare a risultati imprevedibili.
(2) Nella Modalità Sequenziale Avanzatatelecomandi a 4 tasti vengono sempre registrati simultaneamente. Il sistema si arresta alle 4 zone telecomandi RF 26, 30, 34 e 38, se in quella zona non è ancora stato registrato un numero di serie. Se nella prima zona del telecomando è già stato registrato un numero di serie, i rimanenti pulsanti non possono essere programmati in modalità sequenziale. Inoltre, se la zona non è stata predisposta (doppio loop, tipo zona mancante) sono attivi solamente i tasti 0 (per spostarsi alla zona successiva) e 4 (per copiare il modello del telecomando).
(3) E' possibile regolare il volume prima di entrare in Modalità Programmazione.Ciò permetterà di sentire le descrizioni Vocali o i bip di sistema.

| | | |
|---|---|---|
| A 0l | **Numero Zona**<br>Digitare il primo numero zona a due cifre da programmare.<br>[*] = per continuare; il sistema ricerca le zone non ancora registrate (per le zone da 2 a 25 è necessario un tipo zona), e si sposta al prompt REGISTRAZIONE NUMERO DI SERIE "1b"<br>00 = per uscire dalla modalità Sequenziale | Digitare il primo numero zona a due cifre da registrare e premere [*]. Il sistema annuncerà vocalmente. la descrizione della zona, se programmata. Partendo da questo codice zona, il sistema ricerca il primo trasmettitore in cui ***tutti*** i seguenti parametri sono preprogrammati in *56 PROGRAMMAZIONE AVANZATA DELLE ZONE:<br>a) Tipo di ingresso selezionato nel campo *56 corretto (programmazione come RF, UR, o BR).<br>b) Numero loop selezionato nel campo *56 corretto.<br>c) Nessun numero di serie programmato<br>d) Tipo di zona<br>Se il primo numero zona digitato ***non*** ha uno o più di questi parametri, il sistema ricerca nel proprio database la prima zona con questi parametri. Tale zona viene visualizzata nel prompt REGISTRAZIONE NUMERO DI SERIE (1b).<br>Premere 00 per uscire dalla modalità; il prompt "83" lampeggia indicando che la modalità non è attiva<br><br>**N.B:** I telecomandi presentano due eccezioni rispetto ai requisiti precedenti. Il sistema si arresta ai quattro telecomandi RF (numero zona 26, 30, 34, e 38) solo se non ci sono numeri di serie registrati in tutte le 4 zone del telecomando, indipendentemente dai parametri registrati. Inoltre, non è richiesto che vi sia il tipo zona. Quindi, selezionare l'opzione 4 nel prompt 1A prima dell'apprendimento. |

# *83 Modalità Sequenziale Avanzata

IA zz

IA LC

**Modalità di Registrazione**
0 = per spostarsi alla successiva zona da registrare
1 = per accedere e spostarsi al prompt NUMERO DI SERIE (1b).
Nel caso di telecomandi a quattro tasti (zone 26, 30, 34-37, e 38), il numero di serie viene registrato su tutti e quattro i tasti.
Digitando 1 durante la registrazione di un pulsante, la tastiera emette un bip lungo per indicare che la predisposizione di questo pulsante non è valida

**N.B: 1. Un modello o telecomando valido ha 4 zone esistenti, ognuna delle quali con un tipo zona e numero loop unico.**
**2. Se il display si sposta automaticamente al prompt "1A" invece che al prompt "1b", la configurazione del telecomando non è valida. Gli unici dati validi sono copia modello, sposta e ritorna.**

2 = per copiare l'ultimo numero di serie immesso.

**N.B.:1 Prima di copiare un numero seriale è necessario prima inserire un numero seriale.Se nel buffer non è presente un numero seriale e viene tentata una copia la centrale risponde con un bip lungo che indica una operazione non valida.**
**2.Non valido per le zone telecomandi a 4 tasti 26, 30, 34-37, e 38-41.**

3 = per visualizzare il numero di serie esistente.

**N.B.: Solo se il display visualizza "L". In caso contrario, la centralina emette un bip lungo.**

4 = per copiare il modello del telecomando a 4 tasti delle zone da 26 a 29 (tutti i parametri di zona ad eccezione dei numeri di serie). (Valido solo per le zone 30-33, 34-37, & 38-41 nelle quali non è stato registrato il numero di serie)

**N.B.: 1. A conferma dell'operazione, vengono emessi due bip dopo che il modello è stato copiato.**
**2. Un segnale acustico lungo emesso durante la fase di copiatura, indica che il modello non è valido**

9 = per cancellare il numero di serie esistente e spostarsi al prompt (1A). Per le zone con telecomandi a 4 tasti 26, 30, 34-37, & 38-41, i 4 numeri di serie vengono cancellati contemporaneamente.

**N.B: Solo se il display visualizza "L". In caso contrario, la centralina emette un bip lungo.**

[*] = per spostarsi alla successiva zona da registrare
[#] = per ritornare al prompt precedente (A)

**N.B.:** Se il display visualizza "L", il numero di serie del trasmettitore è già stato immesso, ma può ancora essere confermato, visualizzato o cancellato.

Se il numero di serie del trasmettitore non è stato immesso precedentemente, digitare "1" per accedere alla modalità registrazione numero di serie (1A), oppure digitare "2" per copiare l'ultimo numero di serie immesso.

Se il numero di serie del trasmettitore è già stato immesso in precedenza, digitare "3" per visualizzare l'attuale numero di serie. Selezionando la visualizzazione, il display visualizza ciascuna cifra e la tastiera emette un bip per ogni cifra da 1 a 6 e tre bip per l'ultima cifra.
Dopo aver registrato il numero di serie selezionando l'opzione "1" o "2", il sistema ritorna a questo prompt e il display visualizza "*L*" . La combinazione numero di serie/numero loop immessa può essere confermata con due trasmissioni (guasto e ripristino ) da dispositivi tipo RF o UR oppure con una trasmissione da dispositivi tipo BR. Se la trasmissione corrisponde al numero di serie e numero loop immessi, la tastiera emette tre bip e visualizza "C", per confermare che le trasmissioni del numero di serie corrispondono. Non sono richieste ulteriori trasmissioni. Confermando un telecomando a 4 tasti, solo il numero di serie viene confermato poiché si presuppone che tutti i loop siano stati utilizzati. Premere un tasto per confermare.

* Una sequenza di bip lunga indica un dato immesso illegale o numero di serie/ loop doppio*

Dopo aver immesso l'ultima zona, il display rimane su questa zona. Premere 00 nel prompt NUMERO ZONA per uscire da questa modalità e ritornare alla modalità di programmazione dei campi dati.

Dopo aver programmato tutte le zone, controllare ogni zona utilizzando la modalità Test del Sistema e non la modalità Test dei Trasmettitore in quanto questa modalità controlla solamente la trasmissione di una zona su un particolare trasmettitore e non le zone abbinate ad ogni ulteriore loop.

Nel caso delle zone 26, 30, 34-37, e 38-41 è possibile utilizzare qualsiasi loop per la registrazione RF e la conferma non richiede ulteriori trasmissioni.

# *83 Modalità Sequenziale Avanzata

| | | |
|---|---|---|
| lb zz<br><br>lb | **Numero di Serie**<br>Digitare le 7 cifre del numero di serie del trasmettitore mediante apprendimento RF o inserimento manuale.<br>[#] = per ritornare al prompt (1A) senza considerare i numeri di serie immessi.<br>[*] = per ritornare al prompt (1A) (se il numero di serie registrato è valido, il display visualizza "*L*" e il numero di serie viene copiato nella EEROM e nel buffer dell'ultimo numero di serie immesso.<br><br>**N.B.:Per le zone 26, 30, 34 e 38 possono essere utilizzati solo dispositivi del tipo BR.** | Questo prompt permette di registrare il numero di serie dei trasmettitori mediante apprendimento RF o inserimento manuale.<br>Se si usa l'Apprendimento RF non è necessario inserire manualmente il numero seriale.Appena entrati nella modalità Apprendimento numero seriale, viene annunciato il descrittore della zona.<br>**Notas:** (1) I dispositivi BR possono essere registrati solamente tramite la trasmissione da un dispositivo BR. Allo stesso modo, i dispositivi UR o RF possono essere registrati solo tramite trasmissione da un dispositivo UR o RF<br>(2) Se si stà apprendendo un dispositivo 5802H attendere approssimativamnete 8 10 sec tra ogni trasmissione.,<br><br>**Apprendimento RF -** Sono necessarie due (2) trasmissioni per i trasmettitori tipo BR e quattro (4) trasmissioni (guasto, ripristino e guasto, ripristino) per i trasmettitori tipo UR o RF.<br>Se il numero loop acquisito dalla trasmissione RF ha un numero di loop diverso da quello da quello inserito in *56 il sistema annuncia il descrittore vocale , se programmato, seguito da due bip e ritorna al prompt (1A) e viene visualizzata una "L".<br><br>Se il numero loop acquisito dalla trasmissione RF quello immesso nella modalità *56 corrispondono, il sistema annuncia il descrittore vocale , se programmato, seguito da due bip e ritorna al prompt (1A) e viene visualizzata una "LC". Non sono richieste ulteriori trasmissioni di conferma.<br><br>**Inserimento Manuale -** Digitare il numero di serie a 7 cifre stampato sul trasmettitore. In caso di errata digitazione, premere il tasto [#] per ritornare al prompt (1A) e ricominciare la sequenza. Dopo aver inserito le 7 cifre, premere il tasto [*]. Se la combinazione tra il numero di serie ed il numero loop è già attiva nel sistema, o sono state digitate meno di 7 cifre, la tastiera emette un segnale acustico lungo e il sistema ritorna al prompt (1A); il display visualizza "L".<br>Se vengono digitate più di 7 cifre, il sistema memorizza le prime 6 e l'ultima cifra digitata. (digitando 123456789 il sistema memorizza il numero di serie 1234569).<br>N.B.: Dopo 52 secondi dall'immissione dell'ultimo dato, il sistema ritorna al prompt (1A). |
| F | **Cancellazione Numero di Serie**<br>0 = per annullare la richiesta di cancellazione<br>1 = per annullare la cancellazione richiesta<br>**N.B.: Digitando "9" nel prompt (1A), la centralina ritorna al prompt (1A) indipendentemente dalla riposta di conferma.** | Questa funzione cancella solo il numero di serie.<br>Digitando "9" nel prompt (1A), la conferma della richiesta di cancellazione comporta la cancellazione del numero di serie connesso alla zona da programmare. |

**N.B.:** Nella Modalità Sequenziale Avanzata di Apprendimento, i telecomandi a 4 tasti vengono sempre registrati contemporaneamente. Il sistema si arresta alle 4 zone telecomandi RF 26, 30, 34 e 38, se in quella zona non è ancora stato registrato un numero di serie. Se nella prima zona del punto di accesso è già stato registrato un numero di serie, i rimanenti telecomandi non possono essere programmati in modalità sequenziale. Inoltre, se la zona non è stata predisposta (doppio loop, tipo zona mancante) sono attivi solamente i tasti 0 (per spostarsi alla zona successiva) e 4 (per copiare il modello del telecomando).

# *84 Assegnazione Descrittori Vocali di Zona

Questa modalità permette di abbinare ad ogni zona dei descrittori vocali che vengono riprodotti quando il sistema rivela un evento che coinvolge un codice zona. Ogni descrittore si compone di max. 3 termini. Una volta in modalità di Programmazione, premere *84.
I prompt della modalità *84 sono i seguenti:

| | |
|---|---|
| 84 | Descrittori Vocali----------Prompt del Menù Principale |
| A 01 | Codice Zona----------per immettere il codice zona da programmare |
| b | Descrittore 1----------per abbinare il primo termine di questo descrittore di zona |
| C | Descrittore 2----------per abbinare il secondo termine di questo descrittore di zona |
| d | Descrittore 3----------per abbinare il terzo termine di questo descrittore di zona |

Di seguito sono riportate le informazioni dettagliate su questi prompt. Le due colonne di sinistra mostrano i prompt ed elencano le possibili opzioni. La colonna di destra fornisce ulteriori informazioni sui dati da immettere

**N.B.:** L'immissione di un dato diverso da quelli indicati può portare a risultati imprevedibili

| | | |
|---|---|---|
| 84 | **Abbinamento descrittori vocali di zona**<br>0 = per uscire dalla modalità<br>1 = per accedere alla modalità | Premere 1 per spostarsi al prompt successivo.<br>Premere 0 per uscire dalla modalità; il prompt lampeggia indicando che la modalità non è attiva. Premere [*] + un codice campo per accedervi. |
| A zz | **Codice Zona**<br>[*] = per spostarsi al prompt successivo (i descrittori esistenti vengono riprodotti, poi viene ripetuto il descrittore 1).<br>00 = per uscire dalla modalità descrittore vocale. | Digitare il codice zona a due cifre al quale si deve abbinare il descrittore e premere [*].Il descrittore vocale di zona verrà annunciato, se programmato. |
| B vv | **Descrittore 1**<br>Digitare [#] + il codice a due cifre dell'indice dei termini del primo termine descrittore di questa zona.<br>6 = per confermare il termine e spostarsi al descrittore 2 (il descrittore 2 viene riprodotto)<br>8 = per confermare il termine e spostarsi al prompt (A) della zona successiva. Premere un tasto per ripetere il termine selezionato. | Digitare il primo termine descrittore per la zona selezionata.<br>Per spostarsi premere i tasti [6] o [8] come descritto.<br>Per modificare il codice del termine immesso prima di spostarsi premendo [6] o [8], digitare [#] + codice a due cifre desiderato dall'indice dei termini.<br>Se non si vuole registrare il descrittore 1, digitare [#] + 99 (vuoto), e premere [8] per ritornare al prompt codice di zona |
| C vv | **Descrittore 2**<br>Digitare [#] + il codice a due cifre dell'indice dei termini del secondo termine descrittore di questa zona.<br>6 = per confermare il termine e spostarsi al descrittore 3 (il descrittore 3 viene riprodotto)<br>8 = per confermare il termine e spostarsi al prompt (A) della zona successiva. Premere un tasto per ripetere il termine selezionato. | Digitare il secondo termine descrittore per la zona selezionata<br>Per spostarsi premere i tasti [6] o [8] come descritto.<br>Per modificare il codice del termine immesso prima di spostarsi premendo [6] o [8], digitare [#] + codice a due cifre desiderato dall'indice dei termini.<br>Se non si vuole registrare il descrittore 1, digitare [#] + 99 (vuoto), e premere [8] per ritornare al prompt codice di zona |
| D vv | **Descrittore 3**<br>Digitare [#] + il codice a due cifre dell'indice dei termini del primo termine descrittore di questa zona.<br>6 o 8 = per confermare il termine e spostarsi al prompt (A) della zona successiva. Il descrittore di zona viene riprodotto. Premere un tasto per ripetere il termine selezionato. | Digitare l'ultimo termine descrittore per la zona selezionata.<br>Per spostarsi premere i tasti [6] o [8] come descritto.<br>Per modificare il codice dei termini immesso prima di spostarsi premendo [6] o [8], digitare [#] + codice a due cifre desiderato dall'indice dei termini.<br>Se non si vuole registrare il descrittore 1, digitare [#] + 99 (vuoto), e premere [8] per ritornare al prompt codice di zona |

# *84 Assegnazione Descrittori Vocali di Zona

## INDICE DEI TERMINI

| | | | | | | | | | |
|---|---|---|---|---|---|---|---|---|---|
| 00 | ½ secondo di pausa | | G | | R | 45 | PRIMO | | **Termini Di Sistema** |
| | | 17 | GARAGE | 09 | RIPOSTIGLIO | 46 | SECONDO | | MANCANZA RETE |
| | A | | | 04 | RETRO | 47 | TERZO | | INSERITO |
| 01 | ALLARME | | I | 10 | RIVELATORE | | | | TOTOLE |
| 43 | ANTERIORE | 14 | INCENDIO | | | 70 | Parola person.1 | | ESCLUSA |
| | | 16 | INGRESSO | | S | 71 | Parola person.2 | | GONG |
| | B | 20 | INTERNO | 19 | SALA | 72 | Parola person.3 | | DISINSERITO |
| 06 | BAGNO | | | 26 | SCALA | 73 | Parola person.4 | | DI INSERIRE IL SISTEMA ADDESSO |
| 03 | BAMBINI | | L | 36 | SCORREVOLE | 74 | Parola person.5 | | USCIRE ADESSO |
| | | 35 | LATO | 39 | SISTEMA | 75 | indirizzo ed Identif. Combin.. Vocale | | APERTO |
| | C | 22 | LAVANDERIA | 24 | SOGGIORNO | | | | INSTANTANEO |
| 05 | CANTINA | 23 | LIBRERIA | 32 | STANZA | | | | BASSO BATTERIA |
| 07 | CAMERA DA LETTO | | M | 40 | SUPERIORE | 99 | Vuoto (per cancel. una parola programamata precedentemente ) | | NON PRONTO ALL'INSERIMENTO |
| 33 | CAPANNONE | 38 | MAGAZZINO | | T | | | | PARZIALE |
| 18 | CAVEAUX | 02 | MANSARDA | 31 | TERRAZZO | | | | MANOMISSIONE |
| 30 | CORRIDOIO | 27 | MESSAGGIO | | | | | | |
| 21 | CUCINA | | | | U | | | | |
| | | | N | 29 | UFFICIO | | | | |
| | D | 34 | NEGOZIO | | | | | | |
| 28 | DI MOVIMENTO | | | | V | | | | |
| 41 | DISPENSA | | P | 08 | VERIFICA | | | | |
| | | 15 | PIANO | | | | | | |
| | E | 12 | PORTA | | Z | | | | |
| 13 | EMERGENZA | 11 | PRANZO | 44 | ZONE | | | | |
| | | 25 | PRINCIPALE | | | | | | |
| | F | | | | | | | | |
| 42 | FINESTRA | | | | | | | | |
| 37 | FUMO | | | | | | | | |

**Nota:** Se per Inserire,Inserire Parzialmente e Disinserire viene utilizzato un telecomando, si raccomanda di assegnare "Verifica" e "Zone" come descrittore vocale ad ogruna delle tre zone.Questo permetterà al sistema di annunciare "Verifica Zone" "Basso Batteria"se il dispositivo ha un basso batteria.

# *85 Registrazione Descrittori Vocali Personalizzati

Questa modalità permette di registrare max. 5 descrittori vocali personalizzati e l'Identificativo/Indirizzo del Combinatore Vocale. Una volta in modalità di programmazione, premere *85.

**N.B.:** L'immissione di un dato diverso da quelli indicati può portare a risultati imprevedibili.

| | | |
|---|---|---|
| 85 | **Abbinamento descrittori vocali personalizzati**<br>0 = per uscire dalla modalità<br>1 = per accedere alla modalità | Premere "1" per spostarsi al prompt successivo.<br>Premere "0" per uscire dalla modalità; il prompt lampeggia indicando che la modalità non è attiva. Premere [*] + un codice campo per accedervi. |
| A 7d | **Codice descrittore personalizzato**<br>Digitare 7 + d + [*] dove d = un numero da 0 a 4, corrispondente rispettivamente ai termini personalizzati 70, 71, 72, 73, o 74. I termini esistenti vengono riprodotti.<br>Premere [#] per iniziare la registrazione.<br>Iniziare a parlare subito dopo il terzo bip. Pronunciare in modo chiaro la parola desiderata parlando vicino al microfono. Il tempo di registrazione è di 1,5 secondi.<br>6 = per confermare il termine e predisporre il sistema per la registrazione del descrittore successivo (prompt A….7d)<br>[#] = per ripetere la registrazione del descrittore<br>00 = per uscire dalla modalità di Registrazione dopo aver confermato il termine premendo 6.<br>Premere un tasto per ripetere il termine registrato. | Registra max. 5 termini. |
| A 75 | **Identificativo/indi rizzo Combinatore Vocale**<br>Inserire 7 + 5 + [*]<br>Parlare chiaramente davanti al microfono dopo aver udito il terzo bip Start Pronunciare in modo chiaro parlando vicino al immediatamente dopo il terzo bip. Registrare l'identificativo desiderato..La registrazione termina approssimativamente dopo 10 secondi..<br>6 = accetta Identificativo/indirizzo.<br>[#] = registra di nuovo Identificativo/indirizzo<br>00 = per uscire dalla modalità di Registrazione dopo aver confermato l'identificativo/Indirizzo premendo 6<br>Premere qualsiasi tasto per ripetere la registrazione parole.. | Registrazione Vocale Identificativo/indirizzo |

# *Programmazione/Controllo Remoto (Download)*

## Informazioni Generali

La centralina può essere programmata in remoto utilizzando un PC IBM compatibile, un modem Ademco CIA-EU e il Software ADEMCO Compass Downloader (come specificato di seguito).

Livelli di sicurezza multipli proteggono la programmazione remota da eventuali tentativi di manomissione del sistema.

1. **Codice di Sicurezza "Handshake":** Un codice ID di download a 8 cifre deve essere programmato per il collegamento tra la Centralina e il computer di download
2. **Programmazione Remota iniziata dall'Utente:** L'installatore o il cliente iniziano la procedura di richiamata dai locali del cliente (digitando Codice Installatore + # + 1) a sistema disinserito. Tutti i parametri vengono, quindi, trasferiti attraverso la linea telefonica utilizzando un PC..
3. **Programmazione Remota iniziata dalla Centrale:** L'operatore chiama la centralina dagli uffici per iniziare la chiamata di download. La centralina sospende la comunicazione e richiama il PC componendo il numero telefonico preprogrammato. I dati del sistema vengono, quindi, caricati, trasferiti o controllati dall'ufficio
4. **Handoff Telco:** Permette all'installatore o al cliente di eseguire una sessione di download su una chiamata iniziata dai locali del cliente o da un computer portatile.
5. **Cifratura Dati:** Per una maggiore sicurezza i dati trasferiti dal PC alla Centralina vengono cifrati. In questo modo, si impedisce ad un dispositivo esterno di inserirsi nella linea telefonica e controllare la comunicazione sostituendo i dati con informazioni che possono danneggiare il sistema.

**Attrezzature necessarie per il trasferimento di dati alla centralina.**

- Un PC IBM compatibile con i cavi di collegamento necessari.
- Un modem Ademco CIA-EU Modem.
- Software di Download Compass per Windows (con livello di revisione in grado di gestire il sistema LYNXRH-IT).

**Download Iniziale:** Digitare **Codice Installatore + # + 5,** per impostare il numero di squilli nel campo*95 su 4 e il sistema sull'opzione "nessuna richiamata". Il computer di download può, quindi, chiamare il cliente, collegarsi e trasferire tutti i dati di programmazione.

**Richiamata Flessibile:** Se questa funzione è abilitata nel campo *93, l'operatore che esegue il download può temporaneamente modificare le ultime 1, 2, o 3 cifre del numero di richiamata (in base alla programmazione), per permettere alla centralina di richiamare un computer diverso da quello programmato; questa funzione è utile in caso di elevato traffico sulle linee di download. Per la descrizione dettagliata, fare riferimento al campo *93.

## Informazioni di Programmazione Remota

Una volta in comunicazione con la Centralina, il sistema di download esegue numerose funzioni. Oltre a caricare e trasferire dati, controlla lo stato del sistema ed abilita vari comandi, quali:

- Inserimento del sistema in modalità totale; disinserimento del sistema.
- Esclusione di una zona.
- Trasferimento di una nuova programmazione.
- Interruzione funzioni di comunicazione (combinatore) (in seguito a mancato pagamento del servizio di monitoraggio di un sistema).
- Interruzione di tutte le funzioni di sicurezza del sistema (in seguito a mancato pagamento delle quote di noleggio del sistema).
- Blocco funzioni di programmazione dalla tastiera locale (impedisce il controllo da parte del cliente).
- Caricamento verso la centrale di una copia del programma residente nella memoria del sistema.
- Impostazione orologio.
- Visualizzazione/Modifica
- X-10/ Programmazione Parametri
- Lettura: condizione di inserimento, stato alimentazione, lista zone aperte, zone escluse, zone attualmente in allarme, zone attualmente in condizione di anomalia, e condizioni di basso batteria dei trasmettitori RF; lettura orologio centralina.

**Nota:** (1) Una volta stabilita una valida comunicazione tra la centralina e il PC, la tastiera viene disabilitata e il display visualizza "**CC.**"
(2) Terminata la sessione di download, la tastiera viene nuovamente abilitata..
(3) Per informazioni dettagliate sulle funzioni di download, fare riferimento al Software di Download Compass per Windows.

# *Programmazione/Controllo Remoto (Downloading)*

## Nota relative alla programmazione da remoto.

- I dati immessi digitando sulla tastiera durante l'intervallo di tempo descritto precedentemente vengono ignorati dal sistema..
- Una copia del programma trasferito può essere stampata utilizzando un generatore di report interno al PC IBM compatibile e collegando una stampante optional (per la stampante compatibile e i necessari collegamenti, fare riferimento al manuale del PC).
- Il tempo di caricamento e trasferimento di un programma completo è di circa un minuto e 15 secondi.

# *Funzioni del Sistema*

## Codici di Sicurezza

**Codice Installatore**

Il codice installatore a 4 cifre viene programmato nella fase iniziale e rientra nella procedura di programmazione. Il Codice Installatore di default è **4-1-1-2**, ma può essere modificato nel campo *20.

Il Codice Installatore è l'unico codice che ha accesso alla modalità di Programmazione e, in modalità operativa viene utilizzato per registrare il Codice Master, che permette di accedere alle normali funzioni del sistema.

**Codice Master**

In modalità operativa, il Codice Installatore permette di immettere il Codice di Sicurezza Master digitando le 4 cifre sulla tastiera.

**Per registrare/modificare il codice Master da parte dell'installatore, digitare:**

Codice Installatore + [tasto CODICE] + [02] + Codice Master desiderato (4 cifre)

**Per modificare il codice Master da parte del master, digitare:**

Codice Master attuale + [tasto CODICE] + [02] + nuovo Codice Master + nuovo Codice Master una seconda volta

**Codice Utenti Secondari**

In modalità operativa, il Codice di Sicurezza Master permette di abbinare max. 6 codici di sicurezza a 4 cifre, tra cui il codice Baby-sitter e il codice Coercizione. Il Codice Master permette, inoltre, di cancellare codici secondari dal sistema (individualmente).

**Per abbinare (o modificare) un codice di sicurezza secondario, digitare:**

Codice Master + [tasto CODICE] + Numero Utente (03–08) + Codice Secondario desiderato

A conferma della registrazione di ogni singolo codice secondario, la tastiera emette un bip..

**Per cancellare un codice di sicurezza secondario, digitare:**

Codice Master + [tasto CODICE] + Numero Utente (03–08)

**Nota sui Codici di Sicurezza**

- Il sistema può essere disinserito con il Codice Installatore solo se questo stesso codice è stato utilizzato per l'inserimento. Inoltre, il sistema non può essere disinserito utilizzando il Codice Installatore se il sistema è stato inserito utilizzando il tasto di Inserimento Veloce.
- Il Codice Baby-sitter corrisponde al codice utente numero 7 e può essere utilizzato per disinserire il sistema solo se utilizzato anche per l'inserimento. Inoltre, il sistema non può essere disinserito utilizzando questo codice se il sistema è stato inserito utilizzando il tasto di Inserimento Veloce.
- Il Codice Coercizione corrisponde al codice utente numero 8. Quando questo codice viene utilizzato per eseguire delle funzioni di sistema, un particolare codice viene inviato alla società di ricezione allarmi. Accertarsi che questo codice non venga utilizzato da altri utenti per normali funzioni di sistema.
- Se un codice secondario viene inavvertitamente ripetuto per utenti diversi, la priorità andrà all'utente con numero inferiore.
- Le trasmissioni di disinserimento e inserimento da parte del Codice Installatore vengono inviati come numero utente 01, con il corretto codice cliente. Il Codice Master e i codici utenti secondari vengono inviati rispettivamente come utente numero 02 e numero utenti da 03 a 08, in formato ID Contact (con il corretto numero utente); nel formato 4+2 corrispondono ai numeri utente da 1 a 8. L'inserimento Veloce viene segnalato come numero utente 00.I codici di sicurezza Master e Secondari permettono l'accesso al sistema per inserimento, disisnserimento ecc.

## Tasti di Emergenza

Tre coppie di tasti di emergenza debitamente programmate permettono di attivare manualmente degli allarmi e inviare una trasmissione alla società di ricezione allarmi.

Ogni sequenza può essere programmata individualmente come tipo zona 24 ore silenzioso, acustico, emergenza personale o incendio. Per attivare la funzione di emergenza premere contemporaneamente la corrispondente coppia di tasti.. Le funzioni di emergenza vengono identificate dal sistema come segue:

| Tasti | Zona visualizzata |
|---|---|
| [1] e [*] | 95 |
| [*] e [#] | 99 |
| [3] e [#] | 96 |

**Importante:** Le funzioni di emergenza silenziosa richiedono che il sistema sia collegato ad una società di ricezione allarmi per poter svolgere efficacemente la loro funzione.

## Funzioni Tastiera

La tastiera permette all'utente di inserire e disinserire il sistema, oltre ad eseguire altre funzioni di sistema, quali l'esclusione di determinate zone. Il display sulla tastiera visualizza condizioni di zona o di sistema (allarme, anomalia, esclusione).. In caso di allarme, il sistema genera un segnale acustico sulla tastiera e attiva le sirene esterne; il display visualizza la zona(e) in allarme. Il segnale acustico della tastiera viene spento per 10 secondi (una sola volta) premendo un tasto. Per tacitare la tastiera e le sirene esterne, disinserire il sistema. A sistema disinserito, le zone in allarme durante la modalità inserita vengono visualizzate sul display (memoria di allarme)). Per azzerare il display, ripetere la sequenza di disinserimento (digitare il codice di sicurezza e premere il tasto OFF).La tastiera svolge anche la funzione di gong e di emergenza (coppie di tasti) per allarmi di emergenza silenziosa, acustica, incendio o personale. Questi tasti permettono di comunicare alla società di ricezione allarmi una condizione di allarme, nel caso in cui il servizio sia collegato. Le funzioni del sistema sono riassunte di seguito. Per informazioni dettagliate, fare riferimento al Manuale Utente. (Le caselle vuote corrispondono, dove non diversamente indicato, al codice di sicurezza dell'utente).

**Funzioni di Sicurezza** (le caselle vuote rappresentano)

Controllo Stato del Sistema: PRONTO ( messaggi principali); premere PRONTO una seconda volta per messaggi secondari.

Inserimento in modalità PARZIALE (Ins.Tot.): □ □ □ □ + INS.PARZ. (codice installatore + [3])

Riattivazione ritardo di uscita : INS.PARZ. (funziona solamente a sistema inserito in modalità Parziale)

Inserimento in modalità TOTALE : □ □ □ □ + INS. TOT. (oppure codice installatore + [2])

Inserimento con funzione IMMEDIATO : □ □ □ □ + INS. TOT. or INS.PARZ. + IMMEDIATO

Inserimento con funzione Inserimento Veloce is programmed: INS. TOT. or INS.PARZ. (tenere premuto per almeno 2 secondi)

Disinserimento del sistema e disattivazione allarmi: □ □ □ □ + SPENTO

Esclusione di una zona(e): : □ □ □ □ + ESCLUSO + numero(i) zona a due cifre

Attivazione/disattivazione modalità Gong : FUNZIONE + GONG

**Unità Messaggi**

Registrazione di un Messaggio : FUNZIONE + REGIST.

Arresto registrazione prima dei 20 secondi: SPENTO

Riascolto di un messaggio : FUNZIONE + ASCOLTO

**Regolazione Volume**

Regolazione Volume riascolto messaggi/messaggi vocali del sistema: FUNZIONE + VOLUME + [3] or [6]

Esclusione audio messaggi vocali del sistema : FUNZIONE + VOLUME + SPENTO

Ripristino audio messaggi vocali: FUNZIONE + VOLUME + [3] or [6]

**Altre Funzioni**

Selezionare/Programmare il n° telefonico del combinatore vocale : □ □ □ □ + FUNZIONE + [61]

Impostazione ora e data : – □ □ □ □ + FUNZIONE + [63]

Impostazione programmatore orario : □ □ □ □ + FUNZIONE + [64]

Attivazione/disattivazione dispositivi X-10 da 1 a 6: FUNZIONE + LUCI ON or LUCI OFF + numero dispositivo

Attivazione/disattivazione dispositivi X-10 7 e 8: □ □ □ □ + FUNZIONE + LUCI ON or LUCI OFF + numero dispositivo.

Aggiunta di un Codice Utente : □ □ □ □ *+ CODICE + numero utente + Codice Utente (*Codice Master)

Cancellazione di un Codice Utente (eccetto il Codice Master): □ □ □ □ *+ CODICE + numero utente (*Codice Master)

Attivazione modalità Test on: □ □ □ □ + TEST

Disattivazione modalità Test: □ □ □ □ + SPENTO

Utilizzo funzione AUS : Tenere premuto il tasto AUS per 2 secondi (4 bip) + □ □ □ □

Impostazione funzione AUS: □ □ □ □ + FUNZIONE + AUS + azione separata da + AUS e terminare con + AUS + AUS

Invio di un messaggio al pager : Tenere premuto il tasto AUS per 2 secondi (4 bip)

# *Funzioni del Sistema*

**Funzioni Telefono Integrato**

Effettuare o ricevere una chiamanta tramite telefono integrato: [#] + AUS

Messa in attesa (passare tra due chiamate): AUS

Agganciare ed uscire dalla modalità telefono integrato: OFF

Abilitare e disabilitare suoneria (passo/passo): [#] + VOLUME + AUS

Per tornare alla funzione di telefono dopo un disinserimento: [#] + AUX

**NOTA**
Inserimento Veloce: Il sistema non può essere disinserito utilizzando il Codice Baby-sitter o il codice Installatore se è stata utilizzata per l'inserimento la funzione di Inserimento Veloce

## Funzioni di Controllo Remoto Tramite Telefono

Le funzioni di controllo remoto tramite telefono, che devono essere abilitate nel passo *91, permetteono all'utente di accedere al sistema di sicurezza da qualsiasi telefono a toni. La centrale aggancia la chiamata entrante, basato sul numero di squilli specificati nel campo *95, ed annuncerà "SISTEMA" ogni 3 secondi per i successive 8 secondi. Durante questo periodo la centrale attenderà un codice utente valido..Se non verrà inserite un codice utente valido o passano 8 secondi verrà generato un tono dal modem per la programmazione da remoto (Compass Dowloader). Se viene inserito un codice utente valido , la centrale annuncerà lo stato e/o saranno uditi i suoni.

**Nota :**
**Inserimento Veloce:**
Il sistema non può essere disinserito utilizzando il Codice Baby-sitter o il codice Installatore se la funzione di Inserimento Veloce è stata utilizzata per l'inserimento

## Funzioni Tastiera

**Funzioni Remote di Controllo Telefonico**

Per disinserire il sistema da remoto ☐ ☐ ☐ ☐ + [1]

Per inserire il sistema in modalità TOTALE da remoto: ☐ ☐ ☐ ☐ + [2]

Per inserire il sistema in modalità PARZIALE da remoto: ☐ ☐ ☐ ☐ + [3]

Per inserire il sistema in modalità PARZIALE o TOTALE da remoto senza ritardo: ☐ ☐ ☐ ☐ + [2] or [3] + [0]

Per attivare i dispositivi X-10 da remoto 1-6: [#] + [4] + n° dispositivo.

Per attivare i dispositivi X-10 da remoto 7 e 8: [#] + [4] + n° dispositivo.

Per disattivare i dispositivi X-10 da remoto 1-6: [#] + [7] + n° dispositivo

Per disattivare i dispositivi X-10 da remoto 7 e 8: ☐ ☐ ☐ ☐ + [#] + [7] + n° dispositivo.

Per escludere delle zone da remoto: ☐ ☐ ☐ ☐ + [6] + n°zone.

Per attivare da remoto l'esclusione forzata : ☐ ☐ ☐ ☐ + [6] + [#]

Per controllare da remoto lo stato: [*]

Per terminare una sessione di controllo remoto: Agganciare o ☐ ☐ ☐ ☐ + [9]

## Funzioni di Combinatore Vocale

LYNXRH-IT può essere programmata per effettuare chiamate vocali fino a 4 diversi numeri telefonici e comunicare un messaggio vocale che identifica l'utente che invia la chiamata, il tipo di evento ed una descrizione vocale della zona (se applicabile).La chiamata deve essere riconosciuta o il sistema continuerà a comporre i numeri programmati da 2 a 15 volte come programmato nel passo *46. Una volta che la chiamata è stata riconosciuta il sistema si comporterà come se fosse stata intrapresa una chiamata di controllo remoto. Fare riferimento alle funzioni di controllo remoto per stabilire cosa è possibile fare.

## Funzioni Tastiera

**Funzione di Controllo Telefonico Remoto**

Per riconoscere la chiamata: ☐ ☐ ☐ ☐

**Nota:** Una chiamata non può essere riconosciuta utilizzando il codice babysitter.

Il sistema emetterà bip e lo stato sarà annunciato al telefono e sulla centrale (entrambi saranno soppressi sulla centrale se una zona coercizione è in allarme). L'avviso vocale continuerà ad essere attivo fintantoché non verrà terminata la chiamata.

## Verifica Allarme Audio (Funzione Audio Bidirezionale)

Questa funzione permette al centro ricezione messaggi di ascoltare parlare o condurre una conversazione bidirezionale con uno o più persone in sito.Esso inoltre a iuta l'operatore a d ottenere informazioni relative alla natura ed alla dislocazione dell'allarme ricevuto, e ciò può essere importante per rispondere alla polizia ed ai vigili del fuoco. LYNXRH-IT non effettua annunci vocali durante la conversazione a due voci..

**Attivazione**

LYNXRH-IT invia un "messaggio di allarme" seguito da un messaggio "Ascolto Remoto" (Evento Contact ID Codice 606) al Centro Ricezione Messaggi.Il messaggio di ascolto remoto fa si che il Ricevitore Digitale del Centro Ricezione Messaggi prenda il controllo della linea per circa un minuto Quando la LYNXRH-IT riceve il kissof dal ricevitore digitale indicando la corretta ricezione del messaggio, viene attivata la funzione (VAA) conversazione a due voci nella modalità (default) di "ascolto" ed i suoni della tastiera e della sirena vengono bloccati.La LYNXRH-IT trasmette un bip al secondo di riconoscimento al Centro di Ricezione. Il bip si alterna con due toni differenti ed indica che la LYNXRH-IT attende un comando dall'operatore del Centro. Non appena viene impartito il comando il bip cessa, tuttavia , se esso non viene impartito entro 2 minuti il sistema termina il tempo permesso e la chiamata sarà terminata

**Comadi Operatore**

L'operatore del Centro di Ricezione da inizio alla sessione , che dura 5 minuti, inserendo uno dei comandi VAA validi che sono mostrati nella tabella sottostante.La sessione può essere estesa di ulteriori 5 minuti, senza modificare la modalità operativa, premendo il tasto [7] su un telefono a toni. Selezionando una diversa modalità operativa si riparte con altri 5 minuti a disposizione.Durante l'ultimo minuto della sessione di 5 minuti, LYNXRH-IT emette 2 bip ogni 30 secondi per avvertire l'operatore del Centro Di Ricezione che la sessione sta terminando. A questo punto l'operatore può estendere la durata della sessione premendo il tasto [7] del telefono a multifrequenza Se la sessione non viene estesa la linea telefonica viene disconnessa ed essa termina.La Sessione può essere conclusa in ogni momento premendo il tasto [9] sul telefono a toni..Le Modalità di funzionamento del VAA sono descritte sotto:

**Nota:** Prima di inserire I comandi VAA verificare che il ricevitore digitale sia disconnesso dalla linea telefonica altrimenti I comandi VAA non avranno successo.

| Key | Funzione |
|---|---|
| 1 | Modalità Colloquio: Premendo il tasto [1] sul telefono a toni si abilita la conversazione monodirezionale dal centro di ricezione verso il sito in allarme e permette all'operatore di comunicare attraverso l'altoparlante della LYNXRH-IT .In questa modalità i LED di INSERITO(rosso) e di PRONTO (verde) lampeggiano alternativamente. |
| 2 | Modalità VOX (Voce): Premendo il tasto [2] sul telefono a toni , abilita la comunicazione a 2 voci tra il centro ed il sito in allarme.In questa modalità il LED di INSERITO(rosso) e di PRONTO (verde) lampeggiano alternativamente. |
| 3 | Modalità Ascolto : Premendo il tasto [3] sul telefono a toni, si abilita l'ascolto monodirezionale dal sito in allarme verso il centro . La modalità Ascolto è la modalità di default delle funzioni Voce. e permette all'operatore di ascoltare attraverso il microfono della LYNXRH-IT. Questa modalità non influenza la funzionalità dei LED.. |
| 7 | Estende la sessione di 5 minuti senza cambiare modalità operativa.. |
| 9 | Termina la sessione e disconnette la linea telefonica. |

# *Funzioni del Sistema*

## Dispositivi PLCD ( es. dispositivi X-10)

Nel caso di Dispositivi PLCD, due sequenze di tasti sulla tastiera permettono all'utente di inserire o disinserire manualmente un dispositivo(i) per l'attivazione (start) o la disattivazione (stop) di un'azione, quale l'accensione o spegnimento di luci, ecc.
Le sequenze sono le seguenti:
**Codice di Sicurezza* + [#] + [4] + N. dispositivo** per attivare (start) il dispositivo.

**Codice di Sicurezza* + [#] + [7] + N. dispositivo** per disattivare (stop) il dispositivo.

* Il codice è richiesto per i dispositivi 7 e 8 e non per i dispositivi da 1 a 6.

## Visualizzazione Errore Uscita Allarme

**Se programmato:**

- **Il display visualizza "CA ” " e il numero zona:** un'uscita o una zona interna è aperta in fase di inserimento al termine del ritardo di uscita (es., porta di uscita lasciata aperta), **ma il sistema è stato disinserito entro il ritardo di ingresso.** Le sirene di allarme e della tastiera continuano a suonare fino al disinserimento del sistema. Nessun messaggio viene inviato alla società di ricezione allarmi..
- **Il display visualizza "EA" e il numero zona:** un'uscita o una zona è aperta in fase di inserimento al termine del ritardo di uscita, **ma il sistema NON è stato disinserito entro il ritardo di ingresso.** Le sirene di allarme e della tastiera continuano a suonare fino a disinserimento del sistema (o al termine del tempo sirena). Un messaggio di Uscita Allarme viene inviato alla società di ricezione allarmi.
- **Il display visualizza "EA", ecc.** anche in caso di allarme generato da un'uscita o da una zona interna entro due minuti dal termine del ritardo di uscita.

Per azzerare il display, digitare una seconda sequenza OFF (codice più tasto OFF).

## Condizioni di Guasto

Il display visualizza "APERTO" (aperto) e la tastiera emette una rapida sequenza di bip per segnalare una condizione di anomalia del sistema. Premere un tasto per tacitare il segnale acustico. Se la tastiera visualizza uno dei seguenti messaggi, contattare immediatamente il servizio assistenza.

**"Aperto" e "Bat”**

- **Il display visualizza "Aperto" e uno o più numeri zona:** la zona(e) visualizzata presenta una di anomalia e deve essere controllata.

Una volta risolto il problema, azzerare il display digitando codice di sicurezza più tasto OFF due volte.

- La condizione di aperto può anche essere provocata da cambiamenti all'interno dei locali che impediscono al ricevitore interno di captare i segnali da un particolare sensore RF
- **Il display visualizza “BAT” senza numero di zona:** la batteria di riserva del sistema è debole.
- **Il display visualizza “BAT” e un numero zona, e la tastiera emette un segnale acustico ad intervalli di 45 secondi:** la batteria dei sensori RF visualizzati è debole (codice zona "00"= tastiera RF).Se la batteria non viene sostituita entro 30 giorni, il display visualizza nuovamente “APERTO”..

**Mancanza Corrente di Alimentazione**

- **Se il display ed entrambe le spie sono spente,** la corrente d'esercizio è stata interrotta e il sistema non è funzionante.
- **Se il display è acceso e non visualizza RETE,** il sistema funziona con la batteria di riserva.
- **In caso di mancanza rete,** l'illuminazione della tastiera si spegne e la luminosità delle spie diminuisce leggermente per ridurre al minimo il consumo della batteria.

**Altri Messaggi**

**dI = Sistema Occupato**: viene visualizzato al momento dell'accensione. Dopo circa 1 minuto * il LED verde “PRONTO” si accende. Se il display continua a visualizzare “**dI**” per più di 1 minuto, il sistema non è abilitato.
* Per evitare il tempo di attesa di 1 minuto, premere [#] + [0].

**CC** = **Comunicazione via Modem:** Il sistema è in comunicazione con la centrale per modifiche di funzioni o verifiche di stato.
**FC = Errore di Comunicazione :** Si è verificato un errore di comunicazione. Questo messaggio viene cancellato al successivo inserimento del sistema.
**90 = Disturbi in Radiofrequenza:** Il sistema ha rivelato una condizione di disturbi in radiofrequenza o eccessive interferenze
**94 =** Il sistema ha rilevato un guasto linea
**97 = Il sistema ha rilevato una apertura** del tamper antiapertura o antidistacco della centrale.La Zona 97 ha Tipo di risposta 5 .
**PH = Modalità Telefonica:** Il Sistema è in modalità telefonica..
**PC = Controllo Telefonico:** La funzione di controllo remoto telefonico è attiva.

## Modalità Test

Una volta completata l'installazione, controllare accuratamente il sistema come segue:

1. A sistema disinserito, controllare che tutte le zone siano intatte. Se il LED **Pronto** (pronto) è spento, premere il tasto [*] per visualizzare la zona(e) aperta. Mettere in sicurezza la zona(e) aperta; il LED READY si accende. Attivare e ripristinare ogni singolo sensore per verificare che sia monitorato dal sistema.
2. Digitare il **codice di sicurezza** e premere il tasto **TEST**. La sirena esterna suona per 1 secondo e i segmenti del display a cristalli liquidi si illuminano per 3 secondi. La LYNXRH-IT annuncia la descrizione vocale della Zona (se programmata), la tastiera emette 3 bip per segnalare la violazione di un contatto e il sistema invia immediatamente una trasmissione di test (se programmato) alla società di ricezione allarmi. Se la batteria di riserva è scarica o assente, la sirena non si attiva e il sistema invia un messaggio di "BASSO BATTERIA" insieme alla trasmissione di TEST. La tastiera emette un segnale acustico ad intervalli di 45 secondi per ricordare all'utente che il sistema è in modalità Test.

**Nota:** (1) attivando le zone programmate come Inserimento TOTALE, Inserimento PARZIALE, o Disinserimento, il sistema abbandona la modalità Test ed esegue la funzione.
(2) Quando il sistema è in modalità test, i trasmettitori del tipo BR non vengono visualizzati (la tastiera emette solo un segnale acustico).
(3) Le Macro non possono essere attivate dalla modalità Test.

## Test di Inserimento del Sistema

**Nel corso dei test 1 e 2 descritti di seguito, il sistema invia alla società di ricezione allarmi dei messaggi di allarme. Avvisare la centrale dei test in corso.**

1. Inserire il sistema e violare una o più zone. Dopo 15 secondi (se il ritardo combinatore optional è stato opportunamente selezionato), tacitare la/e sirena/e di allarme digitando il codice e premendo il tasto OFF. Controllare le zone con ritardo di ingresso/uscita.
2. Controllare gli allarmi del sistema generati dalla tastiera premendo le coppie dei tasti di Emergenza. Se è stata programmata l'emergenza acustica, la tastiera emette un allarme acustico fisso e il display visualizza "**ALARM"(allarme) e il codice zona**. Tacitare l'allarme digitando il **codice di sicurezza** e premendo **OFF.**

   Se è stata programmata l'emergenza silenziosa, la tastiera non genera allarmi acustici e il display non visualizza messaggi, ma viene inviata una trasmissione alla società di ricezione allarmi..
3. Testare l'azione programmata dei dispositivi PLCD, se installati.
4. Una volta terminati i test, avvisare la società di ricezione allarmi e comparare i risultati.
5. Per controllare i componenti RF del sistema e i ricevitori RF, eseguire i due ulteriori test descritti al capitolo *Installazione dei Trasmettitori RF*: modalità Test Passa/NonPassa e Test di Comunicazione.

**Nota:** **Modalità Test di Sistema (codice master/installatore + test) e il Test Pass/non Passa(codice installatore + # + 8) saranno automaticamente terminati dopo 3,5-4 ore se l'installatore o l'utente non li hanno terminati prima. Questo assicura che le zone incendio e panico non rimarranno disabilitate. Tuttavia il Test Trasmettitori** ( codice installatore + # + 3) **non termina automaticamente. E' necessario uscire manualmente dalla modalità Test Trasmettitori (Codice Utente/Installatore + Spento) per tornare al normale funzionamento..**

**NOTE PER L'INSTALLATORE**

Il regolare e soddisfacente funzionamento di un sistema di allarme si realizza con controlli ed interventi di manutenzione regolari (almeno una volta all'anno) da parte dell'installatore oltre che con test frequenti da parte dell'utente.

L'installatore si incarica di organizzare ed offrire un programma di manutenzione regolare e di informare l'utente circa il corretto funzionamento e i limiti del sistema di allarme e dei suoi componenti. Per garantire il corretto funzionamento del sistema in ogni momento, predisporre uno specifico programma di test frequenti (almeno una volta alla settimana).

# *Formati di Comunicazione*

Questo capitolo descrive i formati che il sistema utilizza per segnalare condizioni d'allarme o di stato alla centrale. Il successo di una trasmissione dipende dal metodo di comunicazione utilizzato tra la centralina e il ricevitore della centrale, e dal modo in cui le informazioni vengono effettivamente inviate e visualizzate sul display della centrale.

## Comunicazioni

La centralina chiama il ricevitore della società di ricezione allarmi e rimane in attesa di un segnale per iniziare il collegamento (handshake), con il quale la centrale conferma di essere in linea, pronta a ricevere il messaggio. Dopo aver ricevuto il segnale handshake programmato, la centralina invia il messaggio. La centralina attende poi il segnale “kissoff” con il quale la centrale conferma che il messaggio è stato ricevuto e acquisito.

La centralina invia il messaggio solo dopo aver ricevuto ed acquisito il segnale "handshake". In caso contrario, la centralina non invia alcun messaggio. In caso di errore di trasmissione (il ricevitore non riceve un messaggio "valido"), il segnale "kissoff " non viene inviato dalla centrale.

Se debitamente programmata, la centralina esegue otto tentativi di invio di un messaggio valido verso il numero telefonico primario e otto verso il numero telefonico secondario. Se l'invio non viene eseguito con successo, la tastiera visualizza “FC.” Se il numero telefonico secondario corrisponde ad un pager, il display visualizza “FC” dopo i primi otto tentativi verso il numero telefonico primario.

La tabella che segue mostra i tre tipi di trasmissione (handshake/kissoff) utilizzati dalla centralina, e i diversi formati con cui si può inviare ciascuna trasmissione.

| FORMATO<br>Bassa Velocità | HANDSHAKE<br>1400Hz | TRASMISSIONE DATI<br>1900Hz (10PPS) | KISSOFF<br>1400Hz | TEMPO DI TRASMISS.<br>Meno di 15 seconds |
|---|---|---|---|---|
| 3+1<br>4+1<br>4+2<br>Sescoa/Rad | 2300Hz | (Standard report)<br>1900Hz (20PPS) | 2300Hz | meno di 10 seconds |
| 3+1<br>4+1<br>4+2<br>Express | 1400–2300Hz | (Standard report)<br>DTMF (10 cps) | 1400Hz | Meno di 3 secondi |
| 4+2<br>Contact ID® | 1400–2300Hz | DTMF (10 cps) | 1400Hz | Meno di 3 secondi |

## Formati Codici Trasmissione

| | |
|---|---|
| **Formati 3+1 e 4+1 Standard** | Comprende un codice cliente a 3 (o 4) cifre e un codice trasmissione ad 1 cifra (es. allarme, anomalia, ripristino, disinserito, inserito, ecc.). |
| **Formati 3+1 e 4+1 Espanso** | Comprende un codice cliente a 3 (o 4) cifre e un codice trasmissione a 2 cifre. La prima cifra viene visualizzata sulla prima riga, seguita da una seconda riga dove la prima cifra viene ripetuta 3 (o 4) volte e seguita dalla seconda cifra, cioè la cifra “espansa”. |
| **Formato 4+2** | Comprende un codice cliente a 4 cifre ed un codice trasmissione a 2 cifre. |
| **ID Contact® ADEMCO** | Comprende un codice cliente a 4 cifre, un qualificatore evento a 1 cifra |
| **Formato Trasmissione** | (“nuovo” o “ripristino”), codice evento a 3 –cifre, e numero zona a 3 cifre, numero utente, numero stato di sistema(vedi pagina seguente |

La tabella che segue mostra i formati di un messaggio per i report 3+1, 4+1 e 4+2, dove:

SSS o SSSS = Codice Cliente
A = Codice Allarme (1° cifra)
Z = Solitamente Codice Zona* (2° cifra)
Tt = Codice Anomalia (1° e 2° cifra)
Bb = Codice Esclusione (1° e 2° cifra)
$EA_C$ = Codice Mancanza Rete (1° e 2° cifra)
$LL_B$ = Codice Basso Batteria (1° e 2° cifra)
O = Codice Disinserimento (1° cifra)
C = Codice Inserimento (1° cifra)
U = Numero Utente (in esadecimali)
Gg = Codice Test (1° e 2°cifra)
R = Codice Ripristino Allarme
$R_T t$ = Codice Ripristino Anomalia (1° e 2°cifra)
$R_B b$ = Codice Ripristino Esclusione (1° e 2° cifra)
$R_A A_C$ = Codice Ripristino Alimentazione (1° e 2° cifra)
$R_L L_B$ = Codice Ripristino Batteria (1° e 2° cifra)

*Numero Zona per: [*] e [#], oppure [B] = 99; [1] + [*], oppure [A] = 95; [3] + [#], oppure [C] = 96; Tamper coperchio = 97

Controllo Linea Telefonica = 94; Coercizione = 92

| Report | 3+1/4+1 Standard | 3+1/4+1 Espanso | 4+2 |
|---|---|---|---|
| Allarme | SSS(S) A | SSS(S) A<br>AAA(A) Z | SSSS AZ |
| Anomalia | SSS(S) T | SSS(S) T<br>TTT(T) t | SSSS Tt |
| Esclusione | SSS(S) B | SSS(S) B<br>BBB(B) b | SSSS Bb |
| Mancanza Rete | SSS(S) E | SSS(S) E<br>EEE(E) $A_C$ | SSSS $EA_C$ |
| Basso Batteria | SSS(S) L | SSS(S) L<br>LLL(L) $L_B$ | SSSS $LL_B$ |
| Disinserito | SSS(S) O | SSS(S) O<br>OOO(O) U | SSSS OU |
| Inserito | SSS(S) C | SSS(S) C<br>CCC(C) U | SSSS CU |
| Test | SSS(S) G | SSS(S) G<br>GGG(G)g | SSSS Gg |
| Ripristino Allarme | SSS(S) R | SSS(S) R<br>RRR(R) Z | SSSS RZ |
| Ripristino Alimentazione | SSS(S) $R_A$ | SSS(S) $R_A$<br>$R_A R_A R_A (R_A) A_c$ | SSSS$R_A$ $A_c$ |
| Ripristino Basso Batteria | SSS(S) $R_L$ | SSS(S) $R_L$<br>$R_L R_L R_L (R_L) L_B$ | SSSS $R_L L_B$ |
| Ripristino Anomalia | SSS(S) $R_T$ | SSS(S) $R_T$<br>$R_T R_T R_T$ $(R_T)$t | SSSS $R_T$t |
| Ripristino Esclusione | SSS(S) $R_B$ | SSS(S) $R_B$<br>$R_B R_B R_B$ $(R_B)$b | SSSS $R_B$b |

**La trasmissione ID Contact ADEMCO** assume il seguente formato: CCCC Q EEE GG ZZZ
dove: CCCC = Codice Cliente
Q = Qualificatore evento, dove: E = nuovo evento, e R = ripristino
EEE = Codice evento (3 cifre esad.) (per la lista completa dei codici evento, fare riferimento al manuale del ricevitore della centrale).
GG = Sempre “00”
ZZZ = Codice ID Zona/Contatto che genera la trasmissione di allarme, oppure numero utente per le trasmissioni di disinserimento/inserimento. Nei messaggi di stato del sistema (Mancanza Rete, Prova di Movimento, ecc.), ZZZ corrisponde ad una serie di zero.

**CODICI EVENTO ID CONTACT**

| Codice | Definizione |
|---|---|
| 110 | Allarme Incendio |
| 121 | Coercizione |
| 122 | Allarme, 24 Ore Silenzioso |
| 123 | Allarme, 24 Ore Acustico |
| 131 | Allarme, Perimetrale |
| 132 | Allarme, Interno |
| 134 | Allarme, Ingresso/Uscita |
| 135 | Allarme, Giorno/Notte |
| 146 | Intrusione Silenziosa |
| 150 | Allarme, 24 Ore Aux. |
| 301 | Anomalia Corrente Di Alimentazione |
| 302 | Basso Batteria Sistema/Test Batteria Fallito |
| 341 | Guasto giorno per a Zona 97 |
| 344 | Rivelazione Disturbi In RF |
| 373 | Anomali Incendio |
| 374 | Errore Uscita Allarme |
| 380 | Anomalia Sensore, Anomalia Giorno/Notte |
| 381 | Anomalia Controllo RF |

| Codice | Definizione |
|---|---|
| 383 | Manomissione Sensori RF |
| 384 | Basso Batteria Sensori RF |
| 401 | Disinserito, Inserito TOTALE (NESSUN RITARDO), Inserito TOTALE |
| 403 | Inserimento Automatico |
| 406 | Errore Utente |
| 407 | Inserimento/Disinserimento Remoto (Download) |
| 408 | Inserimento Veloce TOTALE/NESSUN RITARDO |
| 441 | Disinserito/Inserito PARZIALE/NESSUN RITARDO, Inserimento Veloce PARZIALE/NESSUN RITARDO |
| 570 | Esclusione Zone |
| 602 | Test Periodico |
| 606 | Verifica Audio Allarme |
| 607 | Test di Sistema |
| 623 | Registro Eventi 80% Completo |
| 627 | Accesso Modalità Programmazione Tastiera* |

**N.B.:** I seguenti codici sono registrati in un registro eventi in caso di necessità, ma non vengono segnalati:
305 = Ripristino Sistema
* Solo se*78 è abilitato

# *Tabella Ricerca Guasti*

**SISTEMA (inclusi trasmettitori RF)**

| ANOMALIA | POSSIBILE CAUSA | SOLUZIONE |
|---|---|---|
| **1. Il segnale del trasmenttitore non viene ricevuto dalla centrale.** | 1a. Il trasmettitore non è alimentato correttamente.<br>1b. Il trasmettitore è installato troppo lontano dal ricevitore RF.<br>1c. Il segnale tra trasmettitore e ricevitore RF è interrotto da oggetti metallici.<br>1d. Il trasmettitore non funziona correttamente.<br>1e. Il codice trasmettitore (zona) non è programmato.. | 1a Controllare o sostituire la batteria del trasmettitore.<br>1b. Spostare il trasmettitore o il ricevitore RF.<br>1c. Controllare che non vi siano oggetti di metallo che ostacolano i segnali, e riposizionare il trasmettitore.<br>1d. Attivare la centralina con un trasmettitore simile. Se la centralina risponde, sostituire il trasmettitore difettoso.<br>1e. Controllare la programmazione |
| **2. I numeri zona dei trasmettitori vengono visualizzati durante la modalità Test dei Trasmettitori, ma il display non si azzera.** | 2a. Il tipo zona del trasmettitore (ZT) è impostato su 00 (Non Utilizzato).<br>2b. La batteria del trasmettitore non è stata installata.<br>2c. I trasmettitori del sistema Serie 5800 non sono stati "registrati". | 2a. Impostare un tipo zona valido nel campo ∗56 ZT.<br>2b. Installare la batteria corretta.<br>2c. "Registrare" il dispositivo nel campo ∗56 o ∗83. |
| **3. Il display visualizza un messaggio "Bat " (Basso Batteria).**<br>3a. "Bat" (senza cod. zona)<br>3b. " Bat" + "nn". | 3a. La batteria del sistema è debole o non è stata installata.<br>3b. La batteria del trasmettitore della zona “nn” si sta scaricando. | 3a. Sostituire la batteria del sistema.<br>3b. Sostituire la batteria del trasmettitore visualizzato. |
| **4. La tastiera emette periodicamente uno o più bip.** | 4a. Il sistema è in modalità Test.<br>4b. La batteria di un trasmettitore è debole e il display visualizza questa condizione.<br>4c. Errore di controllo.<br>4d. La batteria del sistema è debole. | 4a. Uscire dalla modalità Test digitando Codice + OFF.<br>4b. Digitare Codice + OFF e sostituire la batteria.<br>4c. Controllare il trasmettitore visualizzato e cancellare la condizione ripristinando la comunicazione con il ricevitore.<br>4d. Sostituire la batteria del sistema. |
| **5. In modalità operativa, i trasmettitori Serie 5800 non rispondono, sebbene il numero zona venga cancellato durante la modalità Test Trasmettitori.** | Entrare in modalità Test. Se la zona non risponde, agire sull'interruttore tamper o altro ingresso del trasmettitore.<br>5a. Se attivando un diverso ingresso, il display visualizza la zona, è stato "registrato" l'ingresso sbagliato in fase di programmazione.<br>5b. Se il trasmettitore non risponde assolutamente, il trasmettitore non è stato registrato nel sistema. La visualizzazione della modalità test dei trasmettitori viene azzerata da un altro dispositivo programmato in quella zona. | 5a. Cancellare il numero di serie dell'ingresso (non la zona), ed immettere l'ingresso corretto (vedere campo *56).<br>5b. Individuare quale trasmettitore è stato programmato in questa zona e riprogrammare. |
| **6. Disturbi o allarmi ingiustificati.** | 6a. I sensori non sono correttamente installati, collegati o controllati.<br>6b. Il trasmettitore universale (5817) è programmato in modo errato. | 6a. Controllare che l'installazione sia stata eseguita seguendo le procedure indicate.<br>6b. Controllare i commutatori di programmazione nei trasmettitori. |
| **7. Un allarme intrusione è stato generato senza causa apparente.** | 7a. Una porta o una finestra protetta è stata aperta a sistema inserito.<br>7b. I ritardi di ingresso/uscita sono stati utilizzati impropriamente dall'utente.<br>7c. I magneti sono troppo distanti dai commutatori e/o porte e finestre non sono correttamente allineate. | 7a. Controllare i movimenti di tutti gli occupanti dell'edificio.<br>7b. Controllare le impostazioni dei ritardi di ingresso/uscita.<br>7c. Controllare l'orientamento dei magneti e dei commutatori su ogni apertura. |

# *Tabella Ricerca Guasti*

## CENTRALE

| ANOMALIA | POSSIBILE CAUSA | SOLUZIONE |
|---|---|---|
| **1. Il display non visualizza "RETE".** | 1a. La corrente di alimentazione è stata interrotta. | 1a. Controllare il collegamento del trasformatore e l'interruttore differenziale di corrente. |
| **2. Il messaggio del comunicatore digitale non è stato ricevuto.** | 2a. Il sistema è in modalità Test. | 2a. Uscire dalla modalità Test. |
| | 2b. Il collegamento telefonico non è stato correttamente fissato. | 2b. Controllare tutti i collegamenti. |
| | 2c. Il comunicatore digitale non funziona correttamente. | 2c. Eseguire un test utilizzando una CENTRALINA diversa. |
| | 2d. Il numero telefonico programmato non è provvisto di prefisso o codice di accesso. | 2d. Programmare il prefisso e il codice di accesso nella CENTRALINA. |
| | 2e. La chiamata alla centrale richiede la presenza di un operatore. | 2e. Il sistema non prevede questa possibilità. |
| | 2f Guasto linea telefonica presente | 2f Controllare la presenza di tono di linea e contattare un tecnico per la linea telefonica se non è presente. |
| **3. Il sistema non s'inserisce in modo corretto.** Spia PRONTO spenta. | Zona(e) disattivata o aperta | Controllare eventuali zone aperte e metterle in sicurezza, oppure inserire il sistema utilizzando la funzione di Esclusione. |
| **4. Il sistema non risponde alla digitazione dei tasti.** | | |
| 4a. Il display visualizza "CC". | 4a. Il sistema è in comunicazione con il computer di download della centrale. | 4a. Attendere la fine della sessione di download. |
| 4b. Il display visualizza "d1". | 4b. Il sistema è appena stato acceso e non è ancora trascorso il tempo di inizializzazione (1 minuto). | 4b. Attendere la fine del tempo di inizializzazione oppure evitare questo tempo premendo '#' + '0.' |

## RIVELATORI DI FUMO

| ANOMALIA | POSSIBILE CAUSA | SOLUZIONE |
|---|---|---|
| **1. Il rivelatore genera un allarme senza una causa apparente.** | 1a. La camera di rivelamento è impolverata o sporca. | 1a. Pulire la camera di rivelamento del dispositivo con un aspiratore seguendo le istruzioni del dispositivo. |
| | 1b. Il rivelatore è installato in una posizione non corretta. | 1b. Consultare le istruzioni del dispositivo per le posizioni sconsigliate e, se necessario, riposizionare il dispositivo. |
| | 1c. Il dispositivo non funziona correttamente. | 1c. Sostituire il rivelatore. |
| **2. La sirena del rivelatore suona.** | 2a. Il dispositivo non è alimentato correttamente. | 2a. Controllare che la batteria sia correttamente installata. Provare ad installare una nuova batteria. |
| | 2b. Il dispositivo non funziona correttamente. | 2b. Sostituire il rivelatore. |

# *Assistenza tecnica*

**Prima di contattare il Servizio di Assistenza Tecnica, controllare quanto segue:**

- **LEGGERE ATTENTAMENTE LE ISTRUZIONI!**
- **Controllare tutti i collegamenti.**
- **Verificare che la corrente di alimentazione e/o la batteria di riserva siano della tensione corretta.**
- **Controllare la validità dei parametri di programmazione.**
- **Conservare il codice modello di questo prodotto, il livello di revisione (se conosciuta) e qualsiasi altro documento allegato al prodotto.**
- **Annotare il proprio codice cliente ADEMCO e/o nome ditta.**

**Queste informazioni possono rendere l'intervento del Servizio di Assistenza Tecnica più veloce ed efficiente..**

# *Dati Tecnici*

**Centrale di sicurezza LYNXRH-IT**

1. **Dimensioni:** 264 mm (L) x 181 mm (A) x 45 mm (P)

2. **Electrical:**

TENSIONE: 9Vca da un trasformatore a spina 15VA.

BATTERIA DI RISERVA RICARICABILE: Sei batterie 1,2 volt x 1100 mA al nichel metallidride..

SIRENE DI ALLARME: Piezo = 6-14Vcc, max. 30mA / Sirena = 6-14Vcc, max. 120mA (es. WAVE2EX ADEMCO ).

USCITA DI ALLARME: 12mA@12-volt nominalI (Attivazione tramite negativo).

APPROVAZIONE: CE

3. **Comunicazione:**

FORMATI:

**ADEMCO Express ,** 10 caratteri/sec., Trasmissione Dati DTMF (Multifrequenza a Toni), 1400/2300Hz HANDSHAKE, 1400Hz KISSOFF.

**Report ID Contact ADEMCO,** 10 caratteri/sec., Trasmissione Dati DTMF (Multifrequenza a Toni), 1400/2300Hz HANDSHAKE, 1400Hz KISSOFF.

**Bassa Velocità ADEMCO ,** 10 impulsi/sec., Trasmissione Dati 1900Hz, 1400Hz HANDSHAKE/KISSOFF.

**Radionics/SESCOA,** 20 impulsi/sec., Trasmissione Dati 1800Hz, 2300Hz HANDSHAKE/KISSOFF. Segnala 0–9, B–F.

Impegno linea: Doppia Selezione

**APPROVAZIONE:** TBR 21

4. **Resistenza Massima Zona 1 :** 300 ohm, esclusa Resistenza di Fine Linea (EOLR) 2k ohm.

# *97 LYNXRH-IT TABELLE DI PROGRAMMAZIONE DI DEFAULT

**(Il grassettoindica valori di default che sono diversi per le varie tabelle)**

| | Function | Table 1 | Table 2 | Table 3 | Table 4 |
|---|---|---|---|---|---|
| *20 | Codice Installatore | 4112 | 4112 | 4112 | 4112 |
| *21 | Inserimento Veloce | 1 | 1 | 1 | 1 |
| ***22** | **Tempo Illuminazione Tastiera** | **0** | **1** | **0** | **0** |
| *23 | Esclusione Forzata | 0 | 0 | 0 | 0 |
| *24 | Codice ID in Radiofrequenza | 0,0 | 0,0 | 0,0 | 0,0 |
| *25 | PLCD X10 codice impianto | 0 | 0 | 0 | 0 |
| *26 | Gong | 1 | 1 | 1 | 1 |
| *27 | Visualizzazione Ora | 1 | 1 | 1 | 1 |
| *28 | 50 o 60 Hz clock sincronizzazione | 1 | 1 | 1 | 1 |
| *29 | Ora Legale Estiva Inizio/Fine Mese | 4,10 | 4,10 | 4,10 | 4,10 |
| *30 | Ora Legale Estiva Inizio/Fine Weekend | 1,5 | 1,5 | 1,5 | 1,5 |
| *31 | Sirena Singola per Zona | 0 | 0 | 0 | 0 |
| *32 | Allarme Antincendio Temporizzato | 0 | 0 | 0 | 0 |
| *33 | Alarm sounder timeout | 4 | 4 | 4 | 4 |
| ***34** | **Ritardo di Uscita** | **7,0** | **6,0** | **7,0** | **7,0** |
| ***35** | **Ritardo di Ingresso 1 (Tipo Zona 01)** | **3,0** | **4,5** | **3,0** | **3,0** |
| *36 | Ritardo di Ingresso 2 (Tipo Zona 02) | 6,0 | 6,0 | 6,0 | 6,0 |
| ***37** | **Avviso Acustico Uscita/Uscita Veloce** | **1,1** | **0,1** | **1,1** | **1,1** |
| *38 | Conferma Inserimento | 0 | 0 | 0 | 0 |
| *39 | Accensione allo Stato Precedente | 1 | 1 | 1 | 1 |
| *40 | Codice di Accesso PABX | --- | --- | --- | --- |
| *41 | Numero Tel. Primario | --- | --- | --- | --- |
| *42 | Numero Tel. Secondario | --- | --- | --- | --- |
| *43 | Codice Cliente Tel. Primario | 15,15,15,15 | 15,15,15,15 | 15,15,15,15 | 15,15,15,15 |
| *44 | Codice Cliente Tel. Secondario | --- | --- | --- | --- |
| *45 | Abilitazione controllo linea telefonica | 0,0 | 0,0 | 0,0 | 0,0 |
| *46 | Opzioni combinatore Telefonico | 3,1 | 3,1 | 3,1 | 3,1 |
| *47 | Tipo Di Selezione Tel | 5 | 5 | 5 | 5 |
| ***48** | **Formato Trasmissione** | **7,7** | **7,7** | **7,7** | **7,7** |
| ***49** | **Trasmissione Doppia/Separata** | **0** | **0** | **0** | **9** |
| ***50** | **Ritardo Combinatore 15 Sec (furto)** | **0** | **1** | **0** | **0** |
| ***51** | **Trasmissione Test Periodico** | **0** | **3** | **0** | **0** |
| *52 | Ritardo Trasmissione Test Iniziale | 2 | 2 | 2 | 2 |
| *53 | Selezione Sescoa/Radionics | 0 | 0 | 0 | 0 |
| ***56** | **Programmazione Avanzata delle Zone** | **See *56 table** | **See *56 table** | **See *56 table** | **See *56 table** |
| *58 | Rivelazione Guasti in Radiofrequenza | 0 | 0 | 0 | 0 |
| ***59** | **Codice Trasmissione Errore Uscita** | **1** | **0** | **1** | **1** |
| *60 | Codice Trasmissione Anomalia | 1,0 | 1,0 | 1,0 | 1,0 |
| *61 | Codice Trasmissione Esclusione | 0,0 | 0,0 | 0,0 | 0,0 |
| *62 | Codice Trasmissione Mancanza Rete | 0,0 | 0,0 | 0,0 | 0,0 |
| *63 | Codice Trasmissione Basso Batteria | 1,0 | 1,0 | 1,0 | 1,0 |
| *64 | Codice Trasmissione Test | 1,0 | 1,0 | 1,0 | 1,0 |
| *65 | Codice Trasmissione Disinserimento | 0 | 0 | 0 | 0 |
| *66 | Codice Trasmissione Inserimento Totale/Parziale | 0,0 | 0,0 | 0,0 | 0,0 |
| *67 | Codice Trasmissione Basso Batteria Trasmettitori RF | 1,0 | 1,0 | 1,0 | 1,0 |
| *68 | Codice Trasmissione Cancellazione | 1,0 | 1,0 | 1,0 | 1,0 |
| *70 | Codice Trasmissione Ripristino Allarme | 1 | 1 | 1 | 1 |
| *71 | Codice Trasmissione Ripristino Anomalia | 1,0 | 1,0 | 1,0 | 1,0 |
| *72 | Codice Trasmissione Ripristino Esclusione | 0,0 | 0,0 | 0,0 | 0,0 |
| *73 | Codice Trasmissione Ripristino Alimentazione | 0,0 | 0,0 | 0,0 | 0,0 |
| *74 | Codice Trasmissione Ripristino Basso Batteria | 1,0 | 1,0 | 1,0 | 1,0 |
| *75 | Cod. Trasmissione Ripristino Basso Batteria Trasmettitori RF | 1,0 | 1,0 | 1,0 | 1,0 |
| ***76** | **Codice Trasmissione Ripristino Test** | **0,0** | **1,0** | **0,0** | **0,0** |
| ***78** | **Special options** | **0** | **0** | **0** | **0** |
| ***80** | **Dispositivi PLCD** | **Vedi Tab. *80** | **Vedi Tab. *80** | **---** | **Vedi Tab. *80** |
| ***81** | **Liste di Zona dei Dispositivi** | **Vedi Tab. *81** | **Vedi Tab. *80** | **Vedi Tab. *80** | **Vedi Tab. *80** |
| ***84** | **Abbinamento Descrittori Vocali Di Zona** | **Fare riferimento alla programmazione *84** | | | |
| ***87** | **Funzione Aus/Paging 1 Pulsante** | **0** | **1** | **0** | **1** |
| *88 | Caratteri Pager | --- | --- | --- | --- |
| *89 | Codice Trasmissione Registrazione Eventi 80% | 0,0 | 0,0 | 0,0 | 0,0 |
| ***90** | **Registrazione Eventi** | **3** | **15** | **3** | **3** |
| *91 | Uscita Logica Radio a Lunga Distanza/Verifica Audio Allarme | 2 | 2 | 2 | 2 |
| *92 | Numero Trasmissioni in Modalità Inserita | 0 | 0 | 0 | 0 |
| *93 | Richiamata Flessibile | 0 | 0 | 0 | 0 |
| *94 | Numero Telefonico Download | --- | --- | --- | --- |
| *95 | Numero Squilli per il Download/Controllo remoto telefonico | 15 | 15 | 15 | 15 |
| Codice Master di Default | | 1,2,3,4 | 1,2,3,4 | 1,2,3,4 | 1,2,3,4 |
| **Codice Costrizione di Default** | | **---** | **2,5,8,0** | **---** | **---** |

Se si attiva *96, i Campi 43, e 44 diventano 15, 15, 15, 15.

***56 CODICI TRASMISSIONE ABBINAMENTO ZONA/ALLARME PER LA TABELLA 1**

**NOTA:** La Zona 1 è cablata Dalla Zona 2 a 41 zone RF; La Zona 92 è Coercizione; La Zona 99 è una zona panico tastiera

| Numero Zona | Tipo Zona | Codice Allarme | Tipo Ingresso | Numero Loop | Descrittore di Zona |
|---|---|---|---|---|---|
| 1 | 0 | 0,0 | --- | --- | |
| 2 | 1 | 1,0 | 3 (RF) | 2 | 12, 16 (PORTA INGRESSO) |
| 3 | 1 | 1,0 | 3 (RF) | 2 | 12, 04 (PORTA RETRO) |
| 4 | 3 | 1,0 | 3 (RF) | 2 | 42 (FINESTRA) |
| 5 | 10 | 1,0 | 3 (RF) | 1 | 10, 28 (RIVELATORE DI MOVIMENTO) |
| 26 | 21 | 1,0 | 5 (BR) | 3 | |
| 27 | 22 | 1,0 | 5 (BR) | 2 | |
| 28 | 20 | 1,0 | 5 (BR) | 4 | |
| 29 | 23 | 0,0 | 5 (BR) | 1 | |
| 30 | 21 | 1,0 | 5 (BR) | 3 | |
| 31 | 22 | 1,0 | 5 (BR) | 2 | |
| 32 | 20 | 1,0 | 5 (BR) | 4 | |
| 33 | 23 | 0,0 | 5 (BR) | 1 | |
| 92 | --- | 1,0 | --- | --- | |
| 94 | --- | 1,0 | --- | --- | |
| 97 | --- | 1,0 | --- | --- | {1} |
| 99 | 6 | 1,0 | --- | --- | |

{1} "Manomissione" è annunciato prima della descrizione vocale

***56 CODICI TRASMISSIONE ABBINAMENTO ZONA/ALLARME PER LA TABELLA 2**

**NOTA:** La zona 1 è una zona cablata; Le zone da 2 a 41 sono zone trasmettitori RF; La zona 92 è la zona coercizione; La zona 99 è il tasto di emergenza.

| Numero Zona | Tipo Zona | Codice Allarme | Tipo Ingresso | Numero Loop | Descrittore di Zona |
|---|---|---|---|---|---|
| 1 | 0 | 0,0 | --- | --- | |
| 2 | 1 | 1,0 | 3 (RF) | 2 | 12, 16 (PORTA INGRESSO) |
| 3 | 1 | 1,0 | 3 (RF) | 2 | 12, 04 (PORTA RETRO) |
| 4 | 1 | 1,0 | 3 (RF) | 2 | 42 (FINESTRA) |
| 5 | 1 | 1,0 | 3 (RF) | 1 | 12, 17 (PORTA GARAGE) |
| 6 | 4 | 1,0 | 3 (RF) | 1 | 10, 28 (RIVELATORE DI MOVIMENTO) |
| 7 | 9 | 1,0 | 5 (BR) | 1 | 10, 37 (RIVELATORE FUMO) |
| 26 | 21 | 1,0 | 5 (BR) | 3 | |
| 27 | 22 | 1,0 | 5 (BR) | 2 | |
| 28 | 20 | 1,0 | 5 (BR) | 4 | |
| 29 | 23 | 0,0 | 5 (BR) | 1 | |
| 30 | 21 | 1,0 | 5 (BR) | 3 | |
| 31 | 22 | 1,0 | 5 (BR) | 2 | |
| 32 | 20 | 1,0 | 5 (BR) | 4 | |
| 33 | 23 | 0,0 | 5 (BR) | 1 | |
| 92 | --- | 1,0 | --- | --- | |
| 94 | --- | 1,0 | --- | --- | |
| 97 | --- | 1,0 | --- | --- | {1} |
| 95 | 08 | 1,0 | --- | --- | |
| 96 | 09 | 1,0 | --- | --- | |
| 99 | 07 | 1,0 | --- | --- | |

{1} "Manomissione" è annunciato prima della descrizione vocale

***56 CODICI TRASMISSIONE ABBINAMENTO ZONA/ALLARME PER LA TABELLA 3 e 4**

**NOTA:** La zona 1 è una zona cablata; Le zone da 2 a 41 sono zone trasmettitori RF; La zona 92 è la zona coercizione; La zona 99 è il tasto di emergenza.

| Numero Zona | Tipo Zona | Codice Allarme | Tipo Ingresso | Numero Loop | Descrittore di Zona |
|---|---|---|---|---|---|
| 1 | 0 | 0,0 | --- | --- | |
| 2 | 1 | 1,0 | 3 (RF) | 2 | 12, 16 (PORTA INGRESSO) |
| 3 | 1 | 1,0 | 3 (RF) | 2 | 12, 04 (PORTA RETRO) |
| 4 | 3 | 1,0 | 3 (RF) | 2 | 42 (FINESTRA) |
| 5 | 3 | 1,0 | 3 (RF) | 2 | 42 (FINESTRA) |
| 6 | 3 | 1,0 | 3 (RF) | 2 | 42 (FINESTRA) |
| 7 | 3 | 1,0 | 3 (RF) | 2 | 42 (FINESTRA) |
| 8 | 10 | 1,0 | 3 (RF) | 1 | 10, 28 (RIVELATORE DI MOVIMENTO) |
| 9 | 9 | 1,0 | 3 (RF) | 1 | 10, 37 (RIVELATORE FUMO) |
| 26 | 21 | 1,0 | 5 (BR) | 3 | |
| 27 | 22 | 1,0 | 5 (BR) | 2 | |
| 28 | 23 | 0,0 | 5 (BR) | 4 | |
| 29 | 23 | 0,0 | 5 (BR) | 1 | |
| 30 | 21 | 1,0 | 5 (BR) | 3 | |
| 31 | 22 | 1,0 | 5 (BR) | 2 | |
| 32 | 23 | 0,0 | 5 (BR) | 4 | |
| 33 | 23 | 0,0 | 5 (BR) | 1 | |
| 92 | --- | 1,0 | --- | --- | |
| 94 | --- | 1,0 | --- | --- | |
| 97 | --- | 1,0 | --- | --- | {1} |
| 99 | 6 | 1,0 | --- | --- | |

{1} "Manomissione" è annunciato prima della descrizione vocale

**TABELLA DI DEFAULT *80 SISTEMA LYNX: PER TABELLA DI DEFAULT 4**
**(i dispositiva da 2 a 7 non hanno valori di default)**

| | | Start | | | Stop | |
|---|---|---|---|---|---|---|
| Codice Dispositivo | Azione | Evento | Lista d Zona | Tipo Zona Funz. Sistema | Ripristino Lista di Zona | Tipo Zona Funz. Sistema |
| 1 | 2 | 2 | 1 | | 2 | |
| 8** | 2 | | | 33 | | 36 |

** **NOTA:** Se si utilizza una Sirena modello X-10 Powerhouse Security SH10A come dispositivo 8, impostare l'azione di default del dispositivo su “3” (utilizzando la tabella di default 4).

**TABELLA DI DEFAULT *80 SISTEMA LYNX: PER TABELLE DI DEFAULT 1 e 2**
**(i dispositiva da 2 a 7 non hanno valori di default)**

| | | Start | | | Stop | |
|---|---|---|---|---|---|---|
| Codice Dispositivo | Azione | Evento | Lista d Zona | Tipo Zona Funz. Sistema | Ripristino Lista di Zona | Tipo Zona Funz. Sistema |
| 8** | 2 | | | 33 | | 36 |

**LISTE DI ZONA *81 SISTEMA LYNX PER LA TABELLA DI DEFAULT DEI DISPOSITIVI:**
**Per le tabelle di default da 1 a 4.**

| | |
|---|---|
| Lista di Zona 1 | 28, 32 |
| Lista di Zona 2 | 29, 33 |
| Lista di Zona 3 | 2, 3 |

# - Indice Analitico -


*56 Modalità Di Programmazione Avanzata Delle Zone ..... 11, 13, 24, 25, 26, 27
*80 Modalità Menù Di Programmazione Dispositivi ..... 24, 30, 31, 32
*81 Modalità Menu' Liste Di Zona ..... 24, 33
*83 Enhanced Sequential Mode ..... 13, 24, 25, 34, 35, 36
*84 Abbinamento Descrittori Vocali Di Zona ..... 24, 29, 37, 38
*85 Registrazione Dei Descrittori Vocali Zone Personalizzati E Dell' Identificativo Impianto Ed Indirizzo Combinatore Vocale ..... 24, 39
*96 Inizializzazione Codice Id Pc E Codice Cliente Per Il Downloading ..... 24
*97 Selezione Di 1 Delle 4 Tabelle Di Default ..... 24
*98 Uscire Dalla Modalità Di Programmazione ..... 24
*99 Uscire Dalla Modalità Di Programmazione ..... 24
24 Ore Acustico ..... 16
24 Ore Silenzioso ..... 15, 42
24ore Aus ..... 16
5802H ..... 11
5804H ..... 11


**A**


Abbinamento Descrittori Vocali Di Zona ..... 37
Abbinamento Descrittori Vocali Personalizzati ..... 39
Abilitazione Controllo Linea Telefonica ..... 19
Accensione Allo Stato Precedente ..... 18
Ademco CIA-EU Modem. ..... 40
Ademco Contact ID Reporting ..... 19
Ademco Express ..... 19, 53
Ademco Low Speed ..... 19
Allarme Antincendio Temporizzato ..... 17
Altre Funzioni ..... 43
Anomalia Giorno/ Allarme Notte / ..... 15
Aperto ..... 46
Arresto Registrazione ..... 43
Assistenza Tecnica ..... 52
Attivazione Per Evento ..... 30
Attivazione Per Tipo Zona ..... 30
Avviso Acustico Uscita/Uscita Veloce ..... 18
Avviso Uscita ..... 18
Azione Dispositivo ..... 32


**B**


Bassa Velocità ..... 48
Bassa Velocità Ademco ..... 53
Bat ..... 46
Batt ..... 46
Batteria Del Sistema ..... 50
Batteria Di Riserva ..... 9
Bell ..... 6
BR ..... 11, 26


**C**


CA ..... 46
Ca Il Display Visualizza ..... 46
Cablaggi ..... 7
Campo Dati ..... 13
Cancellazione Intera Lista ..... 33
Cancellazione Numero Di Serie ..... 36
Cancellazione Zone ..... 33
Cancellazione Zone Dalla Lista ..... 33
Caratteri Pager ..... 23
CC ..... 46
Cod. Rpt. Basso Batt. Trasmettitori RF ..... 22
Cod. Rpt. Registrazione Eventi 80% Piena ..... 23
Cod. Rpt. Ripristino Basso Batteria Trasmettitori RF ..... 22
Cod. Rpt. Ripristino Test ..... 22
Codice Cliente Tel. Primario ..... 18
Codice Descrittore Personalizzato ..... 39
Codice Di Accesso Pabx ..... 18
Codice Dispositivo ..... 32
Codice Errore 374 ..... 21
Codice ID Abitazione A Radiofrequenza ..... 17
Codice Installatore ..... 42
Codice Lista Di Zona ..... 33
Codice Master ..... 42
Codice Report ..... 26
Codice Report Anomalie ..... 21
Codice Report Basso Batteria ..... 21
Codice Report Cancellazione ..... 22
Codice Report Disinserito ..... 22
Codice Report Errore Uscita ..... 21
Codice Report Esclusione ..... 21
Codice Report Inserimento Totale/Parziale ..... 22
Codice Report Mancanza Rete ..... 21
Codice Report Ripristino Alimentazione ..... 22
Codice Report Ripristino Basso Batteria ..... 22
Codice Report Ripristino Esclusione ..... 22
Codice Report Test Periodico ..... 22
Codice Utente ..... 43
Codice Utenti Secondari ..... 42
Codice Zona ..... 34, 37
Codici Di Sicurezza ..... 42
Collegamenti ..... 6
Comunicazione Via Modem ..... 46
Comunicazioni ..... 49
Condizioni Di Guasto ..... 46
Conferma Cancellazione Parametri Di Zona ..... 27
Connessioni Telefoniche ..... 6
Controllo Del Sistema ..... 47
Controllo Remoto Telefonico ..... 24
Corrente Di Alimentazione ..... 9
Custom Voice Descriptors ..... 24


**D**


Dati Tecnici ..... 53
Definizione Risposta/Zona ..... 15
Del Report Secondario ..... 18
Dell'illuminazione ..... 17
Descrittore 1 ..... 29, 37
Descrittore 2 ..... 29, 37
Descrittore 3 ..... 37
Descrittore 3 ..... 29
Descrittore Vocale ..... 28
Device Programming ..... 13
Di Display ..... 46
Disinserimento ..... 16
Disinserimento ..... 43
Dispositivi PLCD ..... 24, 46
Dispositivi PLCD ..... 6
Dispositivo PLCD ..... 17
Disposizione Da Tavolo ..... 5
Disturbi In Radiofrequenza ..... 21
Download, Iniziale ..... 40

**E**

EA ... 46
Egistrazione Eventi ... 23
Errore Di Comunicazione ... 46
Esclusione Di Una Zona ... 43
Esclusione Forzata ... 17

**F**

FC ... 46, 48
Formati Codici Report ... 48
Formati Di Comunicazione ... 48
Formato Report ... 19
Formato Report Pager ... 20
Funzione Ausiliaria/Paging 1 Pulsante ... 22
Funzione Aux ... 43
Funzione Del Sistema ... 30, 31, 42, 43
Funzioni Di Combinatore Vocale ... 44
Funzioni Di Controllo Remoto Tramite Telefono ... 44
Funzioni Di Sicurezza ... 43
Funzioni Tastiera ... 43, 44
Funzioni Telefono Integrato ... 44

**G**

Gong ... 17, 43

**I**

Identificativo/Indirizzo Combinatore Vocale ... 39
Immediato ... 43
Immissione Di Una Zona Nella Lista ... 33
Impostazione G ... 43
Incendio Supervisionato ... 16
Indice Dei Termini ... 38
Ingresso/Uscita Intrusione N. 2 ... 15
Ingresso/Uscita Intrusione N. 1 ... 15
Inserimento - Parziale ... 16
Inserimento - Totale ... 16
Inserimento Veloce ... 17
Interno A Seguire ... 15
Interno Con Ritardo ... 16
Intrusione Perimetrale ... 15
Intrusione Silenziosa ... 16

**L**

Lista Di Zona Di Attivazione ... 32
Lista Di Zona Di Disattivazione (Stop) ... 32
LYNX-DM ... 5

**M**

Mancanza Corrente Di Alimentazione ... 46
Messa A Terra ... 6
Messaggio Al Pager ... 43
Modalità Di Programmazione ... 13, 17
Modalità Di Registrazione ... 28
Modalità Test ... 43, 47, 50
Modalità Test Passa/Non Passa ... 12
Modalità Test Trasmettitori ... 11
Modalità Totale ... 43
Montaggio A Parete ... 5

**N**

N. Rpt. In Modalità Inserita ... 23
Nessuna Risposta Allarme ... 16
Numeri Loop Trasmettitori ... 12
Numero Di Serie ... 28, 36
Numero Di Squilli Per La Teleassistenza ... 24
Numero Loop O Loop E N° Seriale ... 27
Numero Tel. Primario ... 18
Numero Tel. Secondario ... 18
Numero Telefonico ... 24
Numero Zona ... 26

**O**

Optioni Speciali ... 22
Opzioni Combinatore Vocale ... 19
Ora E Data ... 43
Ora Legale Estiva Inizio/Fine Mese ... 17
Ora Legale Estiva Inizio/Fine Weekend ... 17

**P**

Parziale ... 43
Ponticello Per Esclusione Sirena Interna ... 6
Programmatore Orario ... 43
Programmazione Dispositivi PLCD ... 32
Programmazione Interattiva ... 13
Programmazione Liste Di Zona ... 33
Programmazione Parametri ... 40
Programmazione Remota Iniziata Dalla Centrale ... 40
Programmazione Remota Iniziata Dall'utente ... 40
Programmazione/Controllo Remoto ... 40

**R**

Radionics ... 19
Radionics/Sescoa ... 53
Raggio Di Ricezione ... 11
Registrazione Di Un Messaggio ... 43
Regolazione Volume ... 43
Report ID Contact ... 53
Report Separato/Doppio ... 20
Report Test Periodico ... 20
Resistenza Massima Zona 1 ... 53
RF ... 26
RF (RF Supervisionato) ... 11
RF Non Supervisionato ... 11
RF Supervisionato ... 11
Riascolto Di Un Messaggio ... 43
Riattivazione Ritardo Di Uscita ... 43
Richiamata Flessibile ... 23
Richiamata Flessibile ... 40
Ritardo Combinatore 15 Sec ... 20
Ritardo Di Ingresso 01 ... 18
Ritardo Di Ingresso 02 ... 18
Ritardo Report Test Iniziale ... 20
Ritardo Uscita ... 18
Rivelatori Di Fu ... 51
Rivelazione ... 21

**S**

Selezionet Sescoa/Radionics ... 20
Sescoa/Rad ... 48
Sescoa/Radionics Select ... 54
SH10A ... 32
Sincronizzazione Orologio 50 Or 60 Hz ... 17
Sirena ... 17
Sirena Antifurto Temporizzata ... 17
Sirena Singola Per Zona ... 17
Sirene ... 6
Sirene Di Allarme ... 53
Sistema È In Modalità Test ... 51
Sistema Occupato ... 46

**T**

Tabella Ricerca Guasti ..... 50
Tabelle Di Programmazione Di Default ..... 54
Tasti Di Emergenza ..... 42
Telcomando RF ..... 11
Tempo Illuminazione Tastiera ..... 17
Tensione ..... 53
Tipo Di Ingresso ..... 26
Tipo Di Selez Tel ..... 19
Tipo Di Zona Di Disattivazione ..... 32
Tipo Evento Di Attivazione ..... 32
Tipo Zona ..... 26
Tipo Zona Di Attivazione (Start ..... 32
Trasformatore ..... 6, 9
Trasmettitori ..... 11

U

Unità Messaggi ..... 43
UR ..... 26
UR (RF Non Supervisionato) ..... 11

**V**

Verifica Allarme Audio (Funzione Audio Bidirezionale) ..... 45
Verifica Audio Allarme (Vaa)/Controllo Remoto Telefonico .. 23
Visualizzazione Errore Uscita Allarme ... 46
Visualizzazione Ora ..... 17
Voce Bidirezionale ..... 6
Voice Descriptor ..... 26

**W**

WAVE2EX ..... 53

**X**

X-10 ..... 30, 40, 46

**Z**

Zona Cablata ..... 6

**ATTENZIONE**

**LIMITI DEL SISTEMA DI ALLARME**

Questo sistema, pur essendo all'avanguardia, non offre una protezione certa contro il furto, l'incendio o altri tipi di emergenza. Qualsiasi sistema di allarme, infatti, sia commerciale che residenziale, può, per cause diverse, non segnalare o segnalare in modo errato l'emergenza. Per esempio:

• I rivelatori di intrusione (es. sensori passivi ad infrarossi), i rivelatori di fumo, e molti altri dispositivi di rivelazione, non funzionano senza corrente. I dispositivi a batteria non funzionano senza batterie, con batterie scariche o con batterie non correttamente installate. Dispositivi alimentati solamente a corrente non funzionano se la sorgente di alimentazione viene scollegata per qualsiasi motivo, anche solo per un breve periodo.

• I segnali inviati dai trasmettitori RF possono essere bloccati o riflessi da oggetti metallici prima di raggiungere il dispositivo ricevente. Anche se recentemente controllato nel corso dei test settimanali, il percorso del segnale può essere bloccato da oggetti metallici.

• L'utente può non essere in grado di raggiungere il tasto panico o di emergenza entro i tempi impostati.

• I Rivelatori di Movimento Passivi ad Infrarossi rivelano solamente un'intrusione entro il raggio determinato come da schema incluso nel Manuale di Installazione, e non forniscono una protezione su base volumetrica. Questi rivelatori creano un fascio di raggi di protezioni paralleli e l'intrusione viene rivelata solamente in un'area coperta da questi raggi dove non esistono ostacoli. Un'intrusione o un movimento nascosti da un muro, un soffitto, pavimenti, porte chiuse, pareti o porte in vetro, e finestre, non possono essere rivelati. La capacità di rivelazione del sistema ottico può essere ridotta da manomissioni meccaniche, mascheratura, o verniciando o spruzzando con qualsiasi materiale gli specchi, i vetrini o altre parti del sistema ottico. La sensibilità dei Rivelatori Passivi ad Infrarossi varia in base alla temperatura, diminuendo man mano che la temperatura ambiente della zona protetta si avvicina ad una temperatura compresa tra 90° e 105°F (circa 0° - 5°C).

• Dispositivi sonori di allarme quali le sirene, e altri avvisatori acustici, non allertano o svegliano persone che si trovano in locali con porte chiuse o semiaperte. Se i dispositivi di allarme suonano su un piano diverso da quello in cui si trovano le camere da letto, le probabilità che l'allarme possa essere udito o possa svegliare chi si trova in quelle stanze è minore. Anche le persone sveglie potrebbero non sentire le sirene se il suono dell'allarme è coperto da uno stereo, una radio, un condizionatore o da altri apparecchi o dal rumore del traffico. Infine, i dispositivi sonori di allarme, per quanto forti, non possono allertare persone con problemi di udito o persone con un sonno profondo.

• Le linee telefoniche per la trasmissione del segnale di allarme alla società di ricezione allarmi potrebbero essere, anche solo temporaneamente, fuori servizio. Le linee telefoniche sono sempre soggette a manomissioni da parte di sofisticati apparecchi di disturbo.

• Anche nel caso di corretto funzionamento del sistema in situazioni di emergenza, gli occupanti potrebbero, comunque, avere troppo poco tempo per proteggersi da tale situazione. Se il sistema di allarme è collegato ad una società di ricezione allarmi, le autorità potrebbero non rispondere in modo adeguato.

• I componenti del sistema, come in altre apparecchiature elettriche, sono soggetti a guasti. Sebbene il sistema sia progettato per avere una durata di 10 anni, i componenti elettrici possono guastarsi in qualsiasi momento

The most common cause of an alarm system not functioning when an intrusion or fire occurs is inadequate maintenance. This alarm system should be tested weekly to make sure all sensors and transmitters are working properly. The security keypad (and remote keypad) should be tested as well.

La causa più comune del funzionamento non corretto di un sistema di allarme in caso di intrusione o incendio, è una manutenzione inadeguata. Eseguire i test sul sistema e sulla tastiera di sicurezza (e sulla tastiera remota) settimanalmente, controllando che tutti i sensori e i trasmettitori funzionino correttamente.

I trasmettitori RF (utilizzati in alcuni sistemi) sono dotati di batterie a lunga durata in condizioni di normale funzionamento. La durata delle batterie è di 4 - 7 anni in base alle condizioni di utilizzo, all'utilizzo stesso e agli specifici dispositivi RF utilizzati. Fattori quali l'umidità, temperature molto elevate o molto basse, e anche forti sbalzi di temperatura riducono l'effettiva durata della batteria in un determinato impianto. I trasmettitori RF rivelano se il livello della batteria è basso e consentono al rivenditore o all'utente di sostituire la batteria mantenendo in sicurezza un determinato punto all'interno del sistema.

Installando un sistema di allarme si ha diritto ad una riduzione del premio di assicurazione, ma il sistema di allarme non deve mai sostituire l'assicurazione. I proprietari di mobili e immobili e gli affittuari devono continuare a comportarsi con prudenza proteggendo se stessi e assicurando la propria vita e i propri averi.

Nuovi dispositivi di protezione verranno ideati e migliorati. Gli utilizzatori di sistemi di allarme meritano di conoscere questi progressi..

**GARANZIA ADEMCO LIMITATA**

La società Alarm Device Manufacturing Company, una divisione della Pittway Corporation e le sue filiali, sussidiarie e affiliate ("FORNITORE"), 165 Eileen Way, Syosset, New York 11791, garantiscono che i prodotti da loro fabbricati sono in conformità con i propri progetti e con le proprie specifiche e sono esenti da difetti di componenti e di fabbricazione, se utilizzati in condizioni di lavoro normale, per un periodo di 24 mesi dalla data stampigliata sui prodotti o di 12 mesi, per quelli senza stampigliatura, dalla data di acquisto originale, a meno che le istruzioni di installazione o i cataloghi indichino un periodo più breve, nel qual caso verrà applicato tale periodo. In ogni caso la responsabilità del "FORNITORE" sarà limitata alla riparazione o alla sostituzione, a sua discrezione e senza oneri per i materiali e per il tempo impiegato, delle parti riconosciute non conformi alle specifiche del "FORNITORE" o riconosciute difettose nei materiali o nella fabbricazione, sempre se utilizzate in normali condizioni di lavoro. Il "FORNITORE" non riconoscerà questi LIMITI DI GARANZIA se il prodotto sarà stato manomesso o utilizzato in modo non conforme alle condizioni di impiego previste. Per la riparazione in garanzia, spedire il prodotto in PORTO FRANCO alla Ademco Italia S.p.A. - Via C. Colombo,1 - 20094 CORSICO - MILANO o a una delle sue filiali.

NON SONO AMMESSE ALTRE GARANZIE ESPRESSE O IMPLICITE, DI VENDITA O PER PARTICOLARI SCOPI O CHE POSSANO ESTENDERSI OLTRE QUANTO QUI ESPOSTO. IN NESSUN CASO IL "FORNITORE" POTRA' ESSERE RITENUTO RESPONSABILE PER OGNI E QUALSIASI DANNO DIRETTO O INDIRETTO CAUSATO A PERSONE O COSE DALL'IMPIEGO DEI PRODOTTI FORNITI, ANCHE SE LA PERDITA O IL DANNO E STATO CAUSATO DA DIFETTI ATTRIBUIBILI AL "FORNITORE" STESSO.

Il "FORNITORE" fa presente che il proprio prodotto potrebbe essere manomesso o eluso, che lo stesso può non prevenire danni alle persone o alle cose causati da furti, rapine o incendi o che il prodotto può non provvedere una adeguata protezione e un tempestivo preavviso in ogni caso. L'Acquirente deve comprendere che un sistema installato a regola d'arte e correttamente mantenuto può solo ridurre i rischi che rapine, furti e incendi possano avvenire senza causare allarmi, ma che esso non rappresenta una assicurazione o una garanzia che questi eventi non possano accadere o che possa prevenire danni alle persone o alle cose. DI CONSEGUENZA IL "FORNITORE" NON AVRA' NESSUNA RESPONSABILITA' PER EVENTUALI DANNI FISICI, DANNI AL PATRIMONIO O ALTRI DANNI RECLAMATI NEL CASO DI MANCATO O INSUFFICIENTE FUNZIONAMENTO DEI PRODOTTI. Comunque, se il "FORNITORE" fosse ritenuto responsabile, direttamente o indirettamente di perdite o danneggiamenti coperti da questi LIMITI DI GARANZIA od altro, indipendentemente dalle cause, la responsabilità del "FORNITORE" non eccederà in ogni caso il prezzo d'acquisto del prodotto, che sarà esaustivo di ogni e qualsiasi ulteriore onere.

Questa garanzia sostituisce qualsiasi precedente garanzia ed è l'unica garanzia riconosciuta dal "FORNITORE" su questo prodotto. Nessuna variazione, scritta o verbale, delle responsabilità qui sopra esposte è autorizzata.

# *- Nota -*

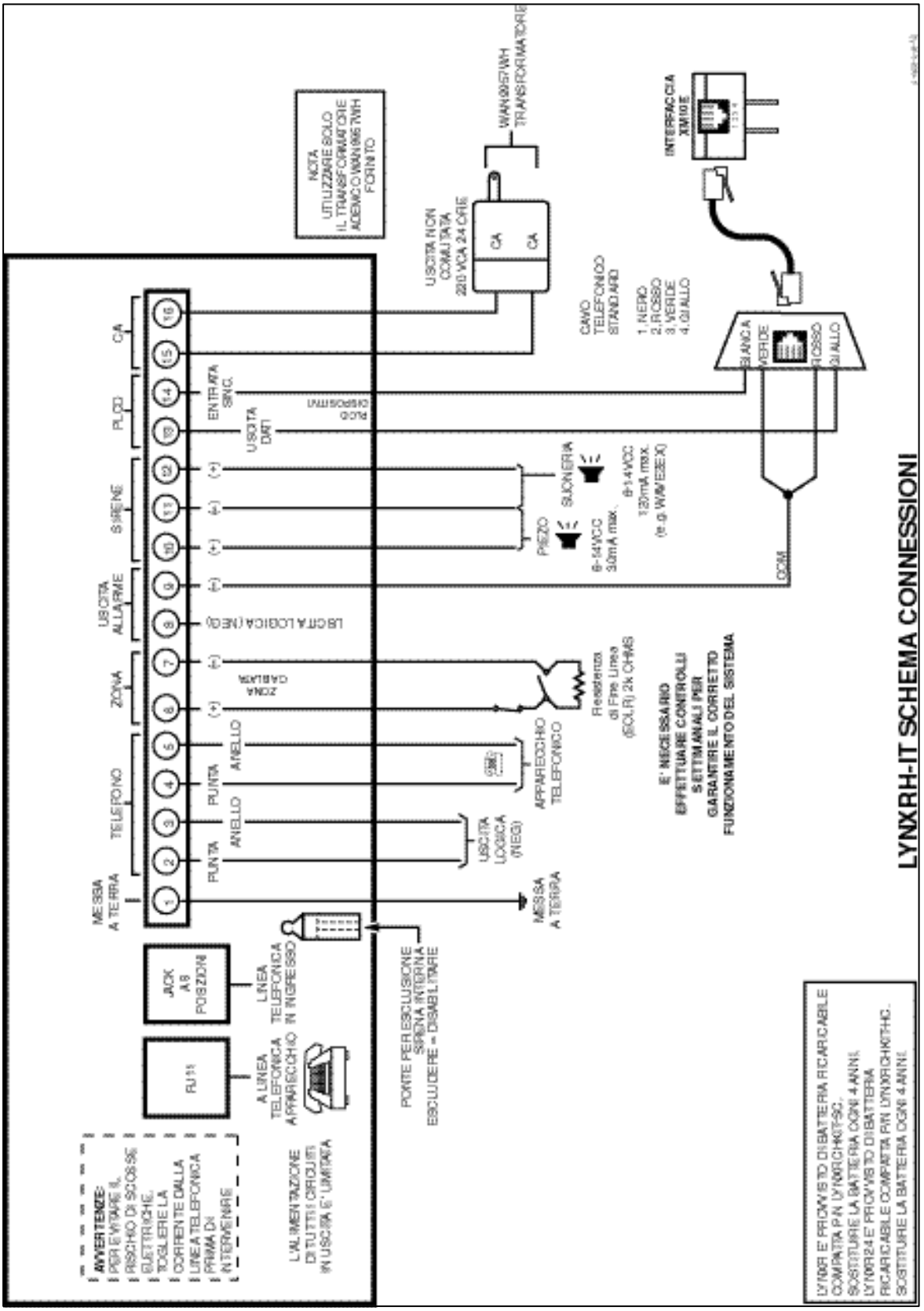
LYNXRH-IT SCHEMA CONNESSIONI
NOTA
UTILIZZARE SOLO
IL TRASFORMATORE
ADEMCO WAN995TWH
FORNITO
WAN995TWH
TRASFORMATORE
USCITA NON
COMMUTATA
220 VCA 2/4 ORE
CA
CA
INTERFACCIA
XM10E
CAVO
TELEFONICO
STANDARD
1. NERO
2. ROSSO
3. VERDE
4. GIALLO
BIANCA
VERDE
ROSSO
GIALLO
COM
CA
PLCD
SIRENE
USCITA
ALLARME
ZONA
TELEFONO
MESSA
A TERRA
ENTRATA
SINC.
PLCD
DISPOSITIVI
USCITA
DIRT
SUONERIA
PIEZO
6-14VCC
30mA max.
6-14VCC
120mA max.
(e.g. WAVESEX)
LBCTA LOGICA (NEG)
ZONA
CAMBIATA
Resistenza
di Fine Linea
(EOLR) 2k OHMS
E' NECESSARIO
EFFETTUARE CONTROLLI
SETTIMANALI PER
GARANTIRE IL CORRETTO
FUNZIONAMENTO DEL SISTEMA
ANELLO
PUNTA
ANELLO
PUNTA
APPARECCHIO
TELEFONICO
USCITA
LOGICA
(NEG)
MESSA
A TERRA
JACK
A 8
POSIZIONI
LINEA
TELEFONICA
IN INGRESSO
RJ11
A LINEA
TELEFONICA
APPARECCHIO
PONTE PER ESCLUSIONE
SIRENA INTERNA
ESCLUDERE = DISABILITARE
AVVERTENZE:
PER EVITARE IL
RISCHIO DI SCOSSE
ELETTRICHE,
TOGLIERE LA
CORRENTE DALLA
LINEA TELEFONICA
PRIMA DI
INTERVENIRE
L'ALIMENTAZIONE
DI TUTTI I CIRCUITI
IN USCITA E' LIMITATA
LYNXR E FORNISCO DI BATTERIA RICARICABILE
COMPATTA P/N LYNXRCHKIT-SC.
SOSTITUIRE LA BATTERIA OGNI 4 ANNI.
LYNXR24 E FORNISCO DI BATTERIA
RICARICABILE COMPATTA P/N LYNXRCHKITHC.
SOSTITUIRE LA BATTERIA OGNI 4 ANNI.

180 Michael Drive, Syosset, New York 11791
Copyright © 2003 PITTWAY CORPORATION

‡K5963IT:Š
**K5963IT 2/03**