Astro® 320 con DC™ 50

Manuale Utente

Giugno 2014 190-01628-31_0A Stampato a Taiwan

Tutti i diritti riservati. Ai sensi delle norme sul copyright, non è consentito copiare integralmente o parzialmente il presente manuale senza il consenso scritto di Garmin. Garmin si riserva il diritto di modificare o migliorare i prodotti e di apportare modifiche al contenuto del presente manuale senza obbligo di preavviso nei confronti di persone o organizzazioni. Visitare il sito Web www.garmin.com per gli attuali aggiornamenti e ulteriori informazioni sull'uso del prodotto.

Garmin®, il logo Garmin, Astro®, BlueChart®, City Navigator® e TracBack® sono marchi di Garmin Ltd. o delle società affiliate, registrati negli Stati Uniti e in altri Paesi. ANT™, ANT+™, BaseCamp™, chirp™, DC™, HomePort™ e myGarmin™ sono marchi di Garmin Ltd. o delle società affiliate. L'uso di tali marchi non è consentito senza consenso esplicito da parte di Garmin.

Windows® è un marchio registrato di Microsoft Corporation negli Stati Uniti e/o in altri Paesi. Mac® è un marchio registrato di Apple Computer, Inc. microSD™ e il logo microSD sono marchi di SD-3C, LLC.

Gli altri marchi e nomi commerciali sono di proprietà dei rispettivi titolari.

Sommario

Introduzione ... 1
Impostazione del sistema Astro ... 1
Panoramica dei dispositivi ... 1
Dispositivo portatile Astro 320 ... 1
DC Collare per cani 50 ... 1
Tastiera ... 1
Blocco della tastiera ... 1
Ulteriori informazioni ... 1
Manuale Utente ... 2
Registrazione del dispositivo ... 2
Installazione delle batterie ... 2
Caricare il collare per cani ... 2
Accensione dei dispositivi ... 2
Acquisizione del segnale satellitare ... 2
Regolazione dell'intensità della retroilluminazione ... 2
Mettere il collare al cane ... 2
Uso della tastiera su schermo ... 2
Tracciamento del cane ... 3
Tracciamento del cane sulla mappa ... 3
Raggiungimento del cane ... 3
Visualizzazione dello stato del cane ... 3
Icone di stato del cane ... 3
Informazioni sul cane ... 3
Reimpostazione delle statistiche e delle traccia di un cane ... 3
Modifica della lunghezza della traccia del cane ... 3
Modifica del nome di un cane ... 3
Modifica del colore della traccia del cane ... 3
Modifica del tipo di cane ... 3
Impostazione degli avvisi cane ... 3
Rimozione di un cane ... 3
Aggiungere un cane ... 4
Assegnazione manuale di un ID cane ... 4
Informazioni sul Blocco collare ... 4
Attivazione del Blocco collare ... 4
Comunicazione con il collare ... 4
Tracciamento con BaseCamp™ BaseStation ... 4
Waypoint, percorsi e tracce ... 4
Waypoint ... 4
Contrassegno della posizione del veicolo ... 4
Contrassegno della posizione corrente ... 4
Contrassegno di una covata ... 4
Salvataggio di un waypoint sulla mappa ... 4
Navigazione verso un waypoint ... 4
Modifica di un waypoint ... 5
Ricerca di un waypoint per nome ... 5
Ricerca di un waypoint vicino a un altro waypoint ... 5
Spostamento di un waypoint sulla mappa ... 5
Riposizionamento di un waypoint nella posizione corrente ... 5
Aumento della precisione della posizione di un waypoint ... 5
Proiezione di un waypoint ... 5
Eliminazione di un waypoint ... 5
Percorsi ... 5
Creazione di una rotta ... 5
Navigazione di una rotta salvata ... 5
Modifica di una rotta ... 5
Visualizzazione del percorso attivo ... 5
Navigazione di un percorso a ritroso ... 5
Eliminazione di un percorso ... 6
Eliminazione di tutti i percorsi ... 6
Tracce ... 6
Registrazione di registri traccia ... 6
Visualizzazione del grafico elevazione di una traccia ... 6
Visualizzazione dei dettagli della traccia ... 6
Salvataggio della traccia corrente ... 6
Contrassegno di una posizione su una traccia salvata ... 6
Navigazione verso l'inizio di una traccia ... 6
Archiviazione manuale di una traccia ... 6
Archiviazione automatica delle tracce ... 6
Invio e ricezione di dati in modalità wireless ... 6
Condivisione delle informazioni sul cane ... 6
Ricezione delle informazioni sul cane ... 6
Navigazione ... 7
Mappa ... 7
Attivazione dei campi dati della mappa ... 7
Bussola ... 7
Calibrazione della bussola ... 7
Navigazione con indicatore di rilevamento ... 7
Indicatore della rotta ... 7
Menu Trova ... 7
Ricerca di un waypoint per nome ... 7
Ricerca di un waypoint vicino a un altro waypoint ... 7
Navigazione con Punta e Vai ... 7
Visualizzazione del grafico di elevazione ... 7
Calibrazione dell'altimetro barometrico ... 7
Navigazione verso un punto del grafico ... 8
Modifica del tipo di grafico ... 8
Computer di viaggio ... 8
Reimpostazione del computer di viaggio ... 8
Applicazioni ... 8
Impostazione degli allarmi di prossimità ... 8
Calcolo dell'area di una zona ... 8
Visualizzazione del calendario e dei dati astronomici ... 8
Impostazione di un allarme ... 8
Geocache ... 8
Download delle geocache ... 8
Ricerca di una geocache ... 8
Come applicare un filtro all'elenco delle geocache ... 8
Modifica di un filtro per geocache personalizzato ... 8
Creazione e salvataggio di un filtro per geocache ... 8
chirp™ ... 9
Attivazione della ricerca del chirp ... 9
Ricerca di una geocache tramite chirp ... 9
Apertura del cronometro ... 9
Pagina Satellite ... 9
Modifica della visualizzazione satellitare ... 9
Spegnimento del GPS ... 9
Simulazione di una posizione ... 9
Attivazione del sistema rilevamento latrati ... 9
Attivazione del modo salvataggio ... 9
Personalizzazione del dispositivo ... 9
Personalizzazione del menu principale ... 9
Personalizzazione dei campi dati ... 9
Profili ... 9
Creazione di un profilo personalizzato ... 9
Modifica del nome di un profilo ... 10
Eliminazione di un profilo ... 10
Impostazioni di sistema ... 10
Impostazioni relative al cane ... 10
Impostazioni dello schermo ... 10
Impostazione dei toni del dispositivo ... 10
Impostazioni della mappa ... 10
Impostazioni avanzate della mappa ... 10
Impostazioni delle tracce ... 10
Modifica delle unità di misura ... 10
Impostazioni dell'ora ... 11
Impostazioni del formato posizione ... 11
Impostazioni della direzione ... 11
Impostazioni dell'altimetro ... 11

Impostazioni di geocaching 11
Impostazioni di calcolo del percorso 11
Impostazioni della carta nautica 11
Impostazione degli allarmi nautici 11
Suggerimenti 12
Info sul dispositivo 12
Visualizzazione delle informazioni sul dispositivo 12
Aggiornamento del software 12
Manutenzione del dispositivo 12
Pulizia del dispositivo 12
Pulizia dello schermo 12
Caratteristiche tecniche - Astro 12
Caratteristiche tecniche - DC 50 12
Informazioni sulla batteria 12
Conservazione a lungo termine 12
Info sulla gestione dati 13
Tipi di file 13
Installazione di una scheda di memoria 13
Collegamento del dispositivo portatile a un computer 13
Collegamento del collare a un computer 13
Trasferimento delle tracce del cane su BaseCamp 13
Eliminazione dei file 13
Scollegamento del cavo USB 13
Appendice 14
Accessori e parti di ricambio 14
Acquisto degli accessori 14
Mappe opzionali 14
Informazioni sulle schede di memoria 14
Accessori fitness opzionali 14
DC 50 Istruzioni per la sostituzione della batteria 14
DC 50 Componenti 14
Rimozione della vecchia batteria 14
Installazione della nuova batteria 14
Sostituzione della cinghia del collare 15
Informazioni radio VHF 15
Sostituzione dell'antenna VHF nel collare per cani 15
Sostituzione del fusibile nel cavo di alimentazione accendisigari 15
Campi dati 15
Risoluzione dei problemi 16
Il dispositivo portatile non risponde 16
Il collare per cani non risponde 16
I collari dei cani hanno ID che vanno in conflitto 17
Il dispositivo portatile non segnala i latrati 17
Indice 18

Introduzione

⚠ ATTENZIONE

Per avvisi sul prodotto e altre informazioni importanti, consultare la guida *Informazioni importanti sulla sicurezza e sul prodotto* inclusa nella confezione.

Impostazione del sistema Astro

Prima di poter utilizzare tutte le funzioni del dispositivo DC 50, è necessario aggiornare il dispositivo portatile Astro alla versione software più recente.

È necessario impostare il dispositivo portatile Astro e il collare per cani DC 50 prima di utilizzarli.

1. Installare le batterie nel dispositivo portatile (Installazione delle batterie).
2. Caricare il collare per cani (Caricare il collare per cani).
3. Accendere i dispositivi (Accensione dei dispositivi).
4. Se necessario, aggiungere il collare per cani al dispositivo portatile (Aggiungere un cane).
5. Acquisire il segnale satellitare (Acquisizione del segnale satellitare).

Panoramica dei dispositivi

Dispositivo portatile Astro 320

AVVERTENZA

Evitare di utilizzare una radio di elevata potenza (superiore a 5 watt) in stretta prossimità del dispositivo portatile, poiché potrebbe provocare danni irreversibili al dispositivo portatile.

①	Antenna GPS
②	Antenna VHF
③	Tasto di accensione
④	Schermo
⑤	Tastiera
⑥	Porta USB (sotto il cappuccio protettivo)
⑦	Alloggiamento scheda microSD™ (sotto lo sportello del vano della batteria)
⑧	Elemento di montaggio
⑨	D-ring del coperchio della batteria

DC Collare per cani 50

①	Antenna VHF
②	Collare
③	Antenna GPS
④	Tasto di accensione

Tastiera

IN	Selezionare per ingrandire la visualizzazione della mappa.
OUT	Selezionare per ridurre la visualizzazione della mappa.
MAP	Selezionare per visualizzare la mappa.
MENU	Premere per aprire il menu relativo alla pagina attiva. Selezionare due volte per aprire il menu principale.
ENTER	Selezionare per selezionare opzioni e confermare messaggi.
BACK	Selezionare per annullare l'immissione di dati o tornare al menu o alla pagina precedente.
MARK	Selezionare per contrassegnare la posizione corrente.
DOG	Selezionare per visualizzare la pagina di tracciamento dei cani.
▲▼◄►	Selezionare per visualizzare o scorrere le opzioni e per spostare il cursore.

Blocco della tastiera

1. Selezionare ⏻.
2. Selezionare **OUT**.

Ulteriori informazioni

È possibile reperire ulteriori informazioni su questo prodotto nel sito Web Garmin®.

- Visitare il sito Web www.garmin.com/astro.
- Visitare il sito Web www.garmin.com/outdoor.
- Visitare il sito Web http://buy.garmin.com oppure contattare il proprio rivenditore Garmin per ulteriori informazioni sugli accessori opzionali e sulle parti di ricambio.

Manuale Utente

La versione più recente del Manuale Utente può essere scaricata dal Web.

1 Visitare il sito Web www.garmin.com/support.
2 Selezionare **Manuali**.
3 Attenersi alle istruzioni riportate sullo schermo per selezionare il prodotto in uso.

Registrazione del dispositivo

Per un'assistenza completa, eseguire subito la registrazione online.

- Visitare il sito Web http://my.garmin.com.
- Conservare in un luogo sicuro la ricevuta di acquisto originale o una fotocopia.

Installazione delle batterie

Il dispositivo portatile funziona utilizzando due batterie AA (non incluse). Per ottenere risultati ottimali, utilizzare batterie NiMH o al litio.

1 Ruotare il D-ring in senso antiorario, quindi sollevare il coperchio per rimuoverlo.
2 Inserire due batterie AA rispettando la polarità.

3 Riposizionare il coperchio della batteria e ruotare il D-ring in senso orario.
4 Tenere premuto ⏻.
5 Selezionare **Impostazione** > **Sistema** > **Tipo batteria**.
6 Selezionare **Alcalina**, **Litio** o **Ricaricabile NiMH**.

Caricare il collare per cani

AVVERTENZA

Per impedire la corrosione, asciugare i contatti sul collare e l'area circostante prima di collegare il dispositivo di ricarica.

È necessario caricare completamente la batteria prima di utilizzare il dispositivo per la prima volta. La ricarica di una batteria completamente scarica necessita di circa cinque ore. Il dispositivo non può essere caricato a temperature al di fuori dell'intervallo compreso tra 0 ° e 45 °C (32 ° e 113 °F).

1 Inserire il dispositivo di ricarica ① nel dispositivo ②.

2 Collegare il cavo di alimentazione a una fonte di alimentazione.
   Il LED di stato è rosso fisso quando il collare è in ricarica.
3 Dopo che il LED di stato ritorna verde fisso, rimuovere il dispositivo di ricarica dal collare.

Accensione dei dispositivi

- Sul dispositivo portatile, tenere premuto il tasto di accensione finché lo schermo LCD non si accende.
- Sul collare per cani, tenere premuto il tasto di accensione finché il LED di stato non lampeggia e il collare emette un segnale acustico.

Acquisizione del segnale satellitare

Il collare e il dispositivo portatile devono acquisire i segnali satellitari prima di poter mettere il collare al cane. L'acquisizione dei satelliti può richiedere qualche minuto.

1 Recarsi in un'area all'aperto.
2 Accendere entrambi i dispositivi (Accensione dei dispositivi).
3 Selezionare il tasto di accensione sul dispositivo portatile.
   ▪▪▪▪ indica la potenza del segnale GPS.

Quando il collare ha acquisito i segnali satellitari, il LED di stato lampeggia due o tre volte in verde.

Regolazione dell'intensità della retroilluminazione

NOTA: e' possibile ridurre la luminosità della retroilluminazione quando la batteria è scarica.

L'uso prolungato della retroilluminazione riduce drasticamente la durata delle batterie.

1 Selezionare ⏻.
2 Selezionare ⏻ per scorrere i livelli di luminosità.
3 Selezionare **ENTER**.

Mettere il collare al cane

Prima di mettere il collare al cane, è necessario associare il dispositivo portatile e il collare (Aggiungere un cane) e acquisire i segnali satellitari (Acquisizione del segnale satellitare).

1 Posizionare il collare con l'antenna VHF puntata verso l'alto, l'antenna GPS rivolta verso l'alto e i LED rivolti in avanti.
2 Posizionare il collare al centro del collo del cane.
3 Stringere il cinturino senza serrarlo intorno al collo del cane.
   NOTA: il collare deve essere fissato saldamente e non deve ruotare o scorrere sul collo del cane. Il cane deve poter deglutire cibo e acqua normalmente. Osservare il comportamento del cane per verificare che il collare non sia troppo stretto.

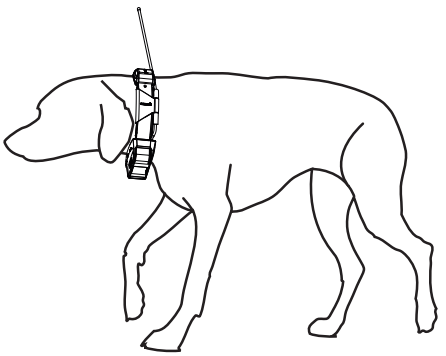

4 Se il cinturino è troppo lungo, tagliare le parti in eccesso, lasciando almeno 7,62 cm (3 pollici) di tessuto in più.

Uso della tastiera su schermo

Quando si immette un testo viene visualizzata una tastiera.

- Selezionare ▲, ▼, ◄ e ► per selezionare un carattere, quindi selezionare **ENTER**.
- Selezionare ⌫ per cancellare l'ultimo carattere inserito.
- Selezionare ⬆ per attivare la maiuscola.
- Selezionare **IN** o **OUT** per modificare i caratteri della tastiera.
- Selezionare **Fatto** per salvare il testo e chiudere la tastiera.

Tracciamento del cane

Il dispositivo portatile consente di tracciare un cane da una distanza massima di 14,48 km (9 miglia) utilizzando la bussola o la mappa di tracciamento dei cani. La mappa visualizza la posizione dell'utente e quella del cane ed esegue il tracciamento. Sulla bussola di tracciamento dei cani, il cursore indica la direzione della posizione corrente del cane.

NOTA: il collare e il dispositivo portatile devono acquisire i segnali satellitari prima di poter tracciare il cane sul dispositivo portatile.

Tracciamento del cane sulla mappa

Per poter tracciare un cane sulla mappa, è necessario innanzitutto aggiungerlo al dispositivo portatile (Aggiungere un cane).

È possibile visualizzare la posizione del cane sulla mappa.

1 Selezionare **MAP**.
2 Selezionare **IN** e **OUT** per ingrandire e ridurre la mappa.

Raggiungimento del cane

1 Selezionare **Elenco cani**.
2 Selezionare il cane.
3 Selezionare **Mostra info** > **Vai**.
   Viene visualizzata la mappa.
4 Seguire la linea magenta verso il cane.

Visualizzazione dello stato del cane

È possibile visualizzare lo stato del proprio cane, ad esempio la direzione e la distanza del cane dal dispositivo portatile. Per determinare se il proprio cane sta abbaiando, è innanzitutto necessario attivare la funzione di rilevamento dei latrati (Attivazione del sistema rilevamento latrati).

1 Nel menu principale, selezionare **DOG** per visualizzare la pagina di tracciamento dei cani.
2 Se si stanno tracciando più cani, scorrere l'elenco fino a trovare quello che interessa.
   Il dispositivo portatile può tracciare fino a 10 cani.
3 Selezionare **ENTER**.

Icone di stato del cane

	Seduto
	In corsa
	In punta
	Sul bersaglio
?	Sconosciuto*

*L'icona di stato Sconosciuto indica che il collare non sta ricevendo il segnale satellitare e che il dispositivo portatile non è in grado di determinare la posizione del cane.

Informazioni sul cane

Il dispositivo portatile assegna un nome predefinito, "Cane", al collare fornito in kit con il dispositivo portatile.

Reimpostazione delle statistiche e delle traccia di un cane

È possibile azzerare tutte le statistiche e la traccia del cane prima di iniziare una nuova caccia.

1 Selezionare **Elenco cani**.
2 Selezionare un cane.
3 Selezionare **Mostra info** > **Reimpostazione** > **Sì**.

Modifica della lunghezza della traccia del cane

È possibile regolare la lunghezza delle tracce del cane visualizzate sulla mappa. Per rendere più chiara la visualizzazione della mappa è possibile ridurre il numero delle tracce visualizzate su quest'ultima. La modifica della lunghezza della traccia visualizzata sulla mappa non influisce sulle tracce memorizzate nella memoria interna.

1 Selezionare **Impostazione** > **Cani** > **Lunghezza traccia cane sulla mappa**.
2 Selezionare un'opzione per visualizzare un numero maggiore o minore di punti traccia sulla mappa.

Modifica del nome di un cane

1 Selezionare **DOG** > **ENTER**.
   Vengono visualizzate le informazioni sul cane.
2 Selezionare il campo del nome.
   Viene visualizzata la tastiera su schermo (Uso della tastiera su schermo).
3 Immettere il nome del cane.

Modifica del colore della traccia del cane

È possibile modificare il colore della traccia del cane. Potrebbe risultare particolarmente utile far combaciare il colore della traccia con quello del collare corrispondente, laddove possibile.

1 Selezionare **Elenco cani**.
2 Selezionare un cane.
3 Selezionare **Mostra info**.
4 Selezionare il quadratino colorato accanto al nome del cane.
5 Selezionare un colore.

Modifica del tipo di cane

Per poter modificare il tipo di cane, è necessario accendere il collare per cani e posizionarlo entro una distanza di 3 m (10 piedi) dal dispositivo portatile.

È possibile assegnare un tipo di cane in modo che vengano visualizzati i simboli di stato appropriati.

1 Selezionare **DOG** > **ENTER** > **MENU**.
2 Selezionare **Modifica tipo cane**.
3 Selezionare un tipo.

Impostazione degli avvisi cane

È possibile impostare il modo con cui il dispositivo portatile comunica all'utente gli avvisi provenienti dal collare.

1 Selezionare **Impostazione** > **Cani** > **Avvisi cane**.
2 Selezionare un avviso.
3 Selezionare l'azione che il dispositivo portatile deve eseguire per l'avviso specifico.
4 Se necessario, ripetere i passi 2 e 3.

Rimozione di un cane

1 Selezionare **Elenco cani**.
2 Selezionare un cane.
3 Selezionare **Rimuovi**.

Aggiungere un cane

Il dispositivo portatile può tracciare fino a 10 cani con un collare per cani. Se si acquistano ulteriori collari per cani, è possibile collegarli al dispositivo portatile. A tal fine, il dispositivo portatile deve essere abbastanza vicino al collare per cani da toccarlo oppure è necessario conoscere il numero ID del collare per cani.

1 Selezionare **DOG**.
2 Selezionare **Aggiungi cane**.
3 Seguire le istruzioni visualizzate sullo schermo.

   Per impostazione predefinita, il nuovo cane viene denominato "Cane" e viene assegnato un numero ID in modo casuale.

   È possibile che venga visualizzato un messaggio di errore se è presente un conflitto con il numero ID di un altro cane.

Assegnazione manuale di un ID cane

Per poter assegnare manualmente un ID cane, è necessario accendere il collare per cani e posizionarlo entro una distanza di 3 m (10 piedi) dal dispositivo portatile. È necessario assegnare un nuovo numero ID al cane e modificare la frequenza di aggiornamento.

1 Selezionare **DOG**.
2 Selezionare un cane.
3 Selezionare **Mostra info** > **MENU** > **Impostazioni di comunicazione**.
4 Selezionare un ID non assegnato e non contrastante.
5 Modificare la frequenza di aggiornamento (opzionale).

   Le frequenze di 30 secondi e due minuti riducono il consumo della batteria, ma registrano tracce e statistiche del cane meno dettagliate.
6 Avvicinare il dispositivo portatile al collare per cani.
7 Seguire le istruzioni visualizzate sullo schermo.

Informazioni sul Blocco collare

La funzione Blocco collare consente di proteggere il segnale ID del proprio cane tramite PIN. Altri utenti dotati di dispositivi portatili dovranno immettere il PIN per tracciare il vostro cane. Altri utenti possono comunque aggiungere il vostro cane mettendo fisicamente a contatto il proprio dispositivo portatile con il collare.

Attivazione del Blocco collare

Per poter attivare il Blocco collare, è necessario accendere il collare e posizionarlo entro una distanza di 3 m (10 piedi) dal dispositivo portatile.

NOTA: se si dimentica il PIN, è possibile escludere il blocco mettendo fisicamente a contatto il dispositivo portatile con il collare.

1 Selezionare **DOG** > **ENTER** > **MENU**.
2 Selezionare **Modifica PIN**.
3 Inserire un PIN univoco.

Comunicazione con il collare

Il dispositivo portatile e il collare per cani utilizzano segnali radio per la comunicazione. La presenza di oggetti nel percorso dei segnali radio riduce la qualità dei segnali. Una linea di vista libera da ostacoli tra dispositivo portatile e collare garantisce il miglior segnale possibile. In presenza di ostacoli, il segnale sarà invece scarso. Per ottenere le migliori condizioni di linea di vista, spostarsi sul punto di quota più elevato dell'area (ad esempio, in cima a una collina).

Ottimo	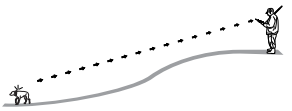
Buono	
Scarso	

Tracciamento con BaseCamp™ BaseStation

Per poter tracciare i propri cani e i propri contatti utilizzando BaseCamp, è necessario scaricare BaseCampsul computer (www.garmin.com/basecamp).

La funzione BaseStation di BaseCamp consente di tracciare in tempo reale i propri cani e i propri contatti su un computer. Per ulteriori informazioni sull'utilizzo di BaseCamp, vedere il file della Guida all'interno dell'applicazione.

1 Selezionare **Impostazione** > **Sistema** > **BaseCamp Basestation** > **Quando richiesto**.
2 Aprire BaseCamp.
3 Seguire le istruzioni visualizzate sullo schermo.

Waypoint, percorsi e tracce

Waypoint

I waypoint sono posizioni registrate dall'utente e memorizzate nel dispositivo.

Contrassegno della posizione del veicolo

È possibile contrassegnare la posizione del proprio veicolo in modo che sia possibile tornarvi facilmente dopo la caccia.

1 Nel menu principale, selezionare **Nuova caccia**.
2 Seguire le istruzioni visualizzate sullo schermo.

Contrassegno della posizione corrente

1 Selezionare **MARK**.
2 Selezionare un'opzione:
   - Selezionare **Nuovo**.
   - Selezionare un nome di posizione predefinito, ad esempio **Camion** o **Campo**.
3 Selezionare **Salva**.

Contrassegno di una covata

È possibile contrassegnare la posizione di una covata e immettere il numero indicativo di volatili stanati e il numero di volatili catturati.

1 Selezionare **MARK**.
2 Selezionare **Covata**.
3 Immettere il numero di volatili stanati.
4 Immettere il numero di volatili catturati.
5 Selezionare **OK**.

Salvataggio di un waypoint sulla mappa

1 Selezionare **MAP**.
2 Selezionare una posizione sulla mappa.
3 Selezionare **ENTER** > **MENU** > **Salva come waypoint**.

Navigazione verso un waypoint

1 Nel menu principale, selezionare **Dove si va?** > **Waypoint**.
2 Selezionare un waypoint.

3 Selezionare **Vai**.

Modifica di un waypoint

Prima di modificare un waypoint, è necessario crearlo.

1 Nel menu principale, selezionare **Strumenti** > **Waypoint Manager**.
2 Selezionare un waypoint.
3 Selezionare un elemento da modificare, ad esempio il nome.
4 Inserire le nuove informazioni.

Ricerca di un waypoint per nome

1 Nel menu principale, selezionare **Dove si va?** > **Waypoint** > **MENU** > **Ricerca scrittura**.
2 Immettere il nome.

   Le corrispondenze vengono visualizzate non appena si selezionano i caratteri del nome.
3 Selezionare il waypoint.

Ricerca di un waypoint vicino a un altro waypoint

1 Nel menu principale, selezionare **Strumenti** > **Waypoint Manager**.
2 Selezionare un waypoint.
3 Selezionare **MENU** > **Trova vicino posizione corrente**.
4 Selezionare una categoria.

L'elenco include i waypoint in prossimità del waypoint originale.

Spostamento di un waypoint sulla mappa

1 Nel menu principale, selezionare **Strumenti** > **Waypoint Manager**.
2 Selezionare un waypoint.
3 Selezionare **MENU** > **Sposta waypoint**.
4 Selezionare una posizione sulla mappa.
5 Selezionare **ENTER**.

Riposizionamento di un waypoint nella posizione corrente

È possibile modificare la posizione di un waypoint. Ad esempio, se si sposta il veicolo, è possibile modificare la posizione sulla posizione corrente.

1 Selezionare **Strumenti** > **Waypoint Manager**.
2 Selezionare un waypoint.
3 Selezionare **MENU** > **Riposiziona qui**.

   La posizione del wayppoint viene modificata sulla posizione corrente.

Aumento della precisione della posizione di un waypoint

È possibile rifinire la posizione di un waypoint per maggiore precisione. Durante il calcolo della media, il dispositivo utilizza diverse letture della stessa posizione e ne calcola la media per ottenere un riferimento più preciso.

1 Selezionare **Strumenti** > **Waypoint Manager**.
2 Selezionare un waypoint.
3 Selezionare **MENU** > **Media di posizione**.
4 Passare alla posizione del waypoint.
5 Selezionare **Avvia**.
6 Seguire le istruzioni visualizzate sullo schermo.
7 Quando la barra di stato di sicurezza raggiunge il 100%, selezionare **Salva**.

Per risultati ottimali, raccogliere da 4 a 8 esempi relativi al waypoint, aspettando almeno 90 minuti tra l'uno e l'altro.

Proiezione di un waypoint

È possibile creare una nuova posizione proiettando la distanza e la direzione da un punto contrassegnato alla nuova posizione.

1 Nel menu principale, selezionare **Strumenti** > **Waypoint Manager**
2 Selezionare un waypoint.
3 Selezionare **MENU** > **Proietta waypoint**.
4 Seguire le istruzioni visualizzate sullo schermo.
5 Selezionare **Salva**.

Eliminazione di un waypoint

1 Nel menu principale, selezionare **Strumenti** > **Waypoint Manager**.
2 Selezionare un waypoint.
3 Selezionare **MENU** > **Elimina** > **Sì**.

Percorsi

Un percorso è una sequenza di waypoint o posizioni che conduce alla destinazione finale.

Creazione di una rotta

1 Selezionare **Strumenti** > **Pianifica percorso** > **Crea percorso** > **Seleziona primo punto**.
2 Selezionare una categoria.
3 Selezionare il primo punto nel percorso.
4 Selezionare **Utilizzare** > **Seleziona punto successivo**.
5 Selezionare un punto.
6 Ripetere i passi da 3 a 6 per aggiungere tutti i punti nella rotta.

Navigazione di una rotta salvata

1 Selezionare **Strumenti** > **Pianifica percorso**.
2 Selezionare un percorso.
3 Selezionare **Mostra mappa** > **Vai**.
4 Navigazione mediante la bussola (Navigazione con indicatore di rilevamento) o la mappa (Mappa).

Modifica di una rotta

1 Selezionare **Strumenti** > **Pianifica percorso**.
2 Selezionare una rotta.
3 Selezionare **Modifica percorso**.
4 Selezionare un punto.
5 Selezionare un'opzione:
   - Per visualizzare il punto sulla mappa, selezionare **Modifica**.
   - Per modificare l'ordine dei punti sulla rotta, selezionare **Sposta su** o **Sposta giù**.
   - Per aggiungere un ulteriore punto alla rotta, selezionare **Inserisci**.

     Il punto aggiuntivo viene inserito prima del punto che si sta modificando.
   - Per rimuovere il punto dalla rotta, selezionare **Rimuovi**.

Visualizzazione del percorso attivo

1 Selezionare **Strumenti** > **Rotta attiva**.
2 Selezionare un punto del percorso per visualizzare ulteriori dettagli.

Navigazione di un percorso a ritroso

1 Selezionare **Strumenti** > **Pianifica percorso**.
2 Selezionare un percorso.
3 Selezionare **Inverti rotta**.

Eliminazione di un percorso

1 Selezionare **Strumenti** > **Pianifica percorso**.
2 Selezionare un percorso.
3 Selezionare **Elimina percorso** > **Sì**.

Eliminazione di tutti i percorsi

1 Nel menu principale, selezionare **Strumenti** > **Pianifica percorso**.
2 Selezionare **MENU** > **Elimina tutto** > **Sì**.

Tracce

La traccia è la registrazione del percorso effettuato. Il registro traccia contiene informazioni sui punti del percorso registrato, tra cui orario, posizione e quota per ogni punto.

Registrazione di registri traccia

1 Selezionare **Strumenti** > **Impostazione** > **Tracce** > **Registro traccia**.
2 Selezionare **Registra senza visualizzare** o **Registra e visualizza su mappa**.

   Se si seleziona **Registra e visualizza su mappa**, una linea sulla mappa indicherà la traccia.
3 Selezionare **Metodo registrazione**.
4 Selezionare un'opzione:
   - Per registrare le tracce a intervalli variabili e creare una rappresentazione ottimale, selezionare **Auto**.
   - Per registrare le tracce a una distanza specifica, selezionare **Distanza**.
   - Per registrare le tracce a un orario specifico, selezionare **Orario**.
5 Selezionare **Intervallo**.
6 Eseguire un'operazione:
   - Se si seleziona **Auto** per **Metodo registrazione**, selezionare un'opzione per impostare la frequenza di registrazione delle tracce.

   NOTA: se si utilizza l'intervallo **Frequenza massima**, le tracce saranno molto dettagliate, ma la memoria si esaurirà più velocemente.
   - Se si seleziona **Distanza** oppure **Orario** per il **Metodo registrazione**, immettere un valore.

Quando il soggetto si muove con il dispositivo acceso, viene creato un registro traccia.

Visualizzazione del grafico elevazione di una traccia

1 Selezionare **Strumenti** > **Registro traccia**.
2 Selezionare una traccia.
3 Selezionare **Grafico elevazione**.

Visualizzazione dei dettagli della traccia

1 Selezionare **Strumenti** > **Registro traccia**.
2 Selezionare una traccia.
3 Selezionare **Mostra mappa**.

   L'inizio e la fine della traccia vengono contrassegnate da bandierine.
4 Selezionare la barra delle informazioni nella parte superiore della schermata.

   Vengono visualizzate le informazioni relative alla traccia.

Salvataggio della traccia corrente

1 Selezionare **Strumenti** > **Registro traccia**.
2 Selezionare una traccia.
3 Selezionare un'opzione:
   - Per salvare l'intera traccia, selezionare **Salva traccia**.
   - Per salvare una parte della traccia, selezionare **Salva porzione**, quindi selezionare la parte da salvare.

Contrassegno di una posizione su una traccia salvata

1 Nel menu principale, selezionare **Strumenti** > **Registro traccia**.
2 Selezionare una traccia.
3 Selezionare **Mostra mappa**.
4 Selezionare una posizione sulla traccia.
5 Selezionare **MARK** > **Nuovo**.
6 Modificare le informazioni sulla posizione (opzionale).

Navigazione verso l'inizio di una traccia

È possibile tornare all'inizio della traccia. Questo procedimento può essere utile se si cerca il modo di tornare al campo o all'inizio del percorso.

1 Selezionare **Strumenti** > **Registro traccia** > **Traccia corrente** > **Mostra mappa**.
2 Selezionare **TracBack**.

   La pagina della mappa si apre automaticamente e riporta il percorso contrassegnato da una linea color magenta.
3 Navigare utilizzando la mappa (Mappa) o la bussola (Navigazione con indicatore di rilevamento).

Archiviazione manuale di una traccia

Per liberare spazio in memoria, è possibile archiviare le tracce salvate.

1 Selezionare **Strumenti** > **Registro traccia**.
2 Selezionare una traccia.
3 Selezionare **Archivia**.

Archiviazione automatica delle tracce

1 Selezionare **Impostazione** > **Tracce** > **Archiviazione automatica**.
2 Selezionare un'opzione.

Invio e ricezione di dati in modalità wireless

Per poter condividere i dati in modalità wireless, è necessario trovarsi entro la distanza di 3 m (10 piedi) da un dispositivo Garmin compatibile.

È possibile condividere waypoint, geocache, percorsi e tracce in modalità wireless.

1 Selezionare **Strumenti** > **Condivisione wireless**.
2 Selezionare **Invia** o **Ricezione**.
3 Seguire le istruzioni visualizzate sullo schermo.

Condivisione delle informazioni sul cane

Prima di poter condividere le informazioni sul cane con un dispositivo portatile di un altro utente, tale utente deve attivare il proprio dispositivo portatile per ricevere i dati in modalità wireless e trovarsi nel raggio d'azione del dispositivo mittente e del collare per cani.

1 Nella pagina di rilevamento dei cani, selezionare **DOG**.
2 Selezionare un cane.
3 Selezionare **Condivisione wireless**.

Il dispositivo invia il nome del cane, l'ID Unità e le informazioni sulla frequenza di aggiornamento.

Ricezione delle informazioni sul cane

Nella pagina di rilevamento dei cani, selezionare **DOG** > **MENU** > **Ricezione wireless**.

Navigazione

È possibile seguire percorsi e tracce, raggiungere un waypoint, una geocache, il luogo rappresentato in una foto o qualsiasi posizione salvata nel dispositivo. Per raggiungere la destinazione, è possibile utilizzare la mappa o la bussola.

Mappa

▲ rappresenta la propria posizione sulla mappa. Durante gli spostamenti, l'icona si sposta e viene visualizzato un registro traccia (sentiero). Sulla mappa vengono visualizzati nomi e simboli riferiti al waypoint. Durante la navigazione verso una posizione, il percorso viene contrassegnato da una linea magenta sulla mappa.

Quando l'orientamento della mappa è **Traccia in alto**, sembra che gli oggetti sulla mappa ruotino attorno alla propria posizione. Quando ci si muove, l'intera mappa viene riorientata nella direzione verso cui si è rivolti. É possibile stabilizzare gli oggetti impostando l'orientamento su **Nord su** (Impostazioni della mappa).

Per aprire la mappa, selezionare **MAP**.

Attivazione dei campi dati della mappa

1 Selezionare **MAP** > **MENU** > **Imposta mappa** > **Campi dati**.
2 Selezionare un'opzione.

Bussola

Il dispositivo portatile è dotato di una bussola elettronica a 3 assi, con compensazione dell'inclinazione. È possibile utilizzare un indicatore di rilevamento o di rotta per raggiungere la destinazione.

Calibrazione della bussola

NOTA: è necessario calibrare la bussola elettronica all'esterno. Non sostare nelle vicinanze di oggetti che potrebbero influenzarne i campi magnetici, ad esempio autoveicoli, edifici o cavi elettrici in posizione elevata.

Il dispositivo è dotato di una bussola elettronica a 3 assi. Calibrare la bussola dopo lunghi spostamenti, in caso di cambiamento della temperatura o di sostituzione delle batterie.

1 Selezionare **DOG** > **MENU**.
2 Selezionare **Calibrazione bussola** > **Avvia**.
3 Seguire le istruzioni visualizzate sullo schermo.

Navigazione con indicatore di rilevamento

Durante la navigazione verso una destinazione, ▲ punta verso la destinazione, indipendentemente dalla direzione verso cui ci si sta spostando.

1 Durante la navigazione verso una destinazione, selezionare **Strumenti** > **Bussola**.
2 Girare finché ▲ non punta verso la parte superiore della bussola, quindi continuare a spostarsi in quella direzione per raggiungere la destinazione.

Indicatore della rotta

L'indicatore della rotta è utile in caso di navigazione sull'acqua o quando non sono presenti grandi ostacoli sul percorso. Consente inoltre di evitare pericoli su entrambi i lati della rotta, ad esempio secche o rocce sommerse.

Per attivare l'indicatore della rotta, nella bussola, selezionare **MENU** > **Imposta direzione** > **Linea navigazione/Indicatore**.

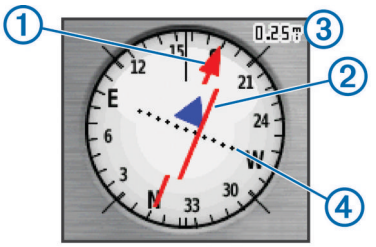

L'indicatore di percorso ① indica la posizione in relazione a una linea di percorso che conduce alla destinazione. L'indicatore di deviazione (CDI) ② fornisce l'indicazione di deviazione (destra o sinistra) dal percorso. La scala ③ si riferisce alla distanza tra i punti ④ sull'indicatore di deviazione, che indica la distanza dalla rotta.

Menu Trova

È possibile utilizzare il menu trova per cercare waypoint, città e coordinate. È possibile scaricare e raggiungere foto, tracce e geocache. Se si dispone di mappe dettagliate compatibili caricate sul dispositivo vengono visualizzate categorie aggiuntive. Quando viene aperta una categoria, l'elenco contiene elementi in prossimità della posizione corrente o del cursore (se attivo).

Ricerca di un waypoint per nome

1 Nel menu principale, selezionare **Dove si va?** > **Waypoint** > **MENU** > **Ricerca scrittura**.
2 Immettere il nome.

   Le corrispondenze vengono visualizzate non appena si selezionano i caratteri del nome.
3 Selezionare il waypoint.

Ricerca di un waypoint vicino a un altro waypoint

1 Nel menu principale, selezionare **Strumenti** > **Waypoint Manager**.
2 Selezionare un waypoint.
3 Selezionare **MENU** > **Trova vicino posizione corrente**.
4 Selezionare una categoria.

L'elenco include i waypoint in prossimità del waypoint originale.

Navigazione con Punta e Vai

È possibile puntare il dispositivo su un oggetto distante, bloccare la direzione e creare un percorso per raggiungerlo.

1 Selezionare **Strumenti** > **Punta e vai**.
2 Puntare il dispositivo su un oggetto.
3 Selezionare **Memorizza direzione** > **Imposta rotta**.
4 Navigazione mediante la bussola (Navigazione con indicatore di rilevamento) o la mappa (Mappa).

Visualizzazione del grafico di elevazione

Per impostazione predefinita, nel grafico elevazione, viene visualizzata la quota relativa a un tempo trascorso. É possibile personalizzare il grafico (Modifica del tipo di grafico) e i campi dati (Personalizzazione dei campi dati).

Selezionare **Strumenti** > **Grafico elevazione**.

Calibrazione dell'altimetro barometrico

È possibile calibrare manualmente l'altimetro barometrico se si conosce la quota o la pressione barometrica corretta.

1 Raggiungere una posizione in cui la quota o la pressione barometrica siano note.
2 Selezionare **Strumenti** > **Grafico elevazione** > **MENU** > **Calibrazione altimetro**.
3 Seguire le istruzioni visualizzate sullo schermo.

Navigazione verso un punto del grafico

1 Selezionare **Strumenti** > **Grafico elevazione**.
2 Selezionare un punto nel grafico.
   I dettagli sul punto vengono visualizzati nell'angolo in alto a sinistra del grafico.
3 Selezionare **MENU** > **Mostra mappa**.
4 Selezionare la barra delle informazioni nella parte superiore della schermata.
5 Selezionare **Vai**.
6 Navigazione mediante la bussola (Navigazione con indicatore di rilevamento) o la mappa (Mappa).

Modifica del tipo di grafico

È possibile modificare il grafico di elevazione per visualizzare la pressione e la quota su tempo e distanza.

1 Selezionare **Strumenti** > **Grafico elevazione** > **MENU** > **Modifica tipo grafico**.
2 Selezionare un'opzione.

Computer di viaggio

Il computer di viaggio visualizza la velocità corrente, media e massima, il contachilometri del viaggio e altre informazioni utili. È possibile personalizzare il layout, il dashboard e i campi dati del computer di viaggio (Personalizzazione dei campi dati).

Per aprire il computer di viaggio, selezionare **Strumenti** > **Computer di viaggio**.

Reimpostazione del computer di viaggio

Per informazioni accurate sul viaggio, è possibile reimpostare le informazioni di viaggio prima di iniziare un nuovo viaggio.

1 Selezionare **Strumenti** > **Computer di viaggio**.
2 Selezionare **MENU** > **Reimpostazione** > **Azzera dati viaggio**.

Applicazioni

Impostazione degli allarmi di prossimità

Gli allarmi di prossimità avvisano quando l'utente o il cane si trova entro il raggio di azione specificato di una determinata posizione. Quando si entra nel raggio specificato, viene emesso un tono.

1 Selezionare **Strumenti** > **Allarmi di prossimità**.
2 Selezionare **Crea allarme**.
3 Selezionare una categoria.
4 Selezionare una posizione.
5 Selezionare **Utilizzare**.
6 Inserire un raggio.

Quando si immette un'area con un allarme di prossimità, il dispositivo emette un segnale acustico.

Calcolo dell'area di una zona

1 Selezionare **Strumenti** > **Calcolo area** > **Avvia**.
2 Percorrere il perimetro dell'area da calcolare.
3 Al termine, selezionare **Calcola**.

Visualizzazione del calendario e dei dati astronomici

È possibile visualizzare l'attività del dispositivo, ad esempio data e ora di memorizzazione del waypoint, nonché le informazioni astronomiche relative a sole e luna, caccia e pesca.

1 Selezionare **Strumenti**.
2 Selezionare un'opzione:
   - Per visualizzare l'attività del dispositivo per giorni specifici, selezionare **Calendario**.
   - Per visualizzare gli orari di alba, tramonto, sorgere e calare della luna, selezionare **Sole e Luna**.
   - Per visualizzare i periodi migliori previsti per la caccia e la pesca, selezionare **Caccia e pesca**.
3 Se necessario, selezionare ◄ o ► per visualizzare un altro giorno.

Impostazione di un allarme

1 Selezionare **Strumenti** > **Sveglia**.
2 Specificare l'ora
3 Selezionare **Attiva allarme**.
4 Selezionare un'opzione.

L'allarme si attiva all'orario selezionato. Se al momento dell'allarme il dispositivo è spento, esso si accende e attiva l'allarme.

Geocache

Una geocache è come un tesoro nascosto. La funzione Geocaching consiste nello scovare tesori nascosti tramite coordinate GPS pubblicate online dai rispettivi proprietari.

Download delle geocache

1 Collegare il dispositivo al computer tramite il cavo USB.
2 Visitare il sito Web www.opencaching.com.
3 Se necessario, creare un account.
4 Eseguire l'accesso.
5 Seguire le istruzioni visualizzate per individuare e scaricare geocache sul dispositivo.

Ricerca di una geocache

Prima di poter navigare verso una geocache, è necessario disporre di una o più geocache caricate sul dispositivo.

1 Nel menu principale, selezionare **Strumenti** > **Geocache**.
2 Selezionare una geocache.
3 Selezionare **Vai**.

Quando viene individuata una geocache, il dispositivo portatile la contrassegna come trovata, registra la voce nel calendario e mostra la cache più vicina.

Come applicare un filtro all'elenco delle geocache

È possibile filtrare l'elenco delle geocache in base a determinati fattori, ad esempio il livello di difficoltà.

1 Nel menu principale, selezionare **Dove si va?** > **Geocache** > **MENU** > **Applica filtro** > **Filtro rapido**.
2 Selezionare gli elementi da filtrare.
3 Selezionare **Cerca**.

Modifica di un filtro per geocache personalizzato

1 Selezionare **Impostazione** > **Geocache** > **Impostazione filtro**.
2 Selezionare un filtro.
3 Selezionare un elemento da modificare.

Creazione e salvataggio di un filtro per geocache

È possibile creare e salvare filtri personalizzati per geocache in base a fattori specifici. Una volta impostato il filtro, è possibile applicarlo all'elenco delle geocache.

1 Selezionare **Impostazione** > **Geocache** > **Impostazione filtro** > **Crea filtro**.
2 Selezionare gli elementi da filtrare.
3 Selezionare un'opzione:
   - Per applicare il filtro all'elenco dei geocache, selezionare **Cerca**.

- Per salvare il filtro, selezionare **BACK**. Una volta salvato, il filtro viene nominato automaticamente. È possibile accedere al filtro personalizzato dall'elenco delle geocache.

chirp™

Un chirp è un piccolo accessorio di Garmin programmato e lasciato in una geocache. È possibile utilizzare il proprio dispositivo per trovare un chirp in una geocache. Per ulteriori informazioni sul chirp, consultare il *Manuale Utente del chirp* all'indirizzo www.garmin.com.

Attivazione della ricerca del chirp

1 Selezionare **Impostazione** > **Geocache**.
2 Selezionare **Ricerca chirp** > **Attivato**.

Ricerca di una geocache tramite chirp

1 Nel menu principale, selezionare **Dove si va?** > **Geocache** > **Mostra dettagli chirp**.
2 Avviare la navigazione verso una geocache.

   Quando ci si trova entro la distanza di 10 m (33 piedi) da una geocache contenente un dispositivo chirp, vengono visualizzati i dettagli sul dispositivo chirp.
3 Se disponibile, selezionare **Vai** per accedere alla fase successiva della geocache.

Apertura del cronometro

Selezionare **Strumenti** > **Cronometro**.

Pagina Satellite

Nella pagina Satellite viene visualizzata la posizione corrente, la precisione GPS, le posizioni dei satelliti e la potenza del segnale.

Modifica della visualizzazione satellitare

La visualizzazione satellitare predefinita ha il nord nella parte superiore dello schermo. É possibile modificare l'orientamento della visualizzazione satellitare per posizionare la propria direzione di spostamento verso la parte superiore dello schermo.

1 Selezionare **Strumenti** > **Satellite**.
2 Selezionare **MENU** > **Traccia in alto**.

Spegnimento del GPS

1 Selezionare **Strumenti** > **Satellite**.
2 Selezionare **MENU** > **Usa con GPS Off**.

Simulazione di una posizione

Per poter simulare una posizione, è necessario disattivare il GPS.

1 Selezionare **Strumenti** > **Satellite**.
2 Selezionare **MENU** > **Imposta posizione su mappa**.
3 Selezionare una posizione.
4 Selezionare **Utilizzare**.

Attivazione del sistema rilevamento latrati

NOTA: questa funzione non è disponibile in tutte le aree.

Quando il collare è attivato e correttamente indossato dal cane (Mettere il collare al cane), il sistema rileva automaticamente eventuali latrati.

Selezionare **Impostazione** > **Cani** > **Rilevamento latrati**.

Viene visualizzata l'icona di un cane che abbaia sulla pagina di rilevamento cani e sulla pagina della mappa.

Attivazione del modo salvataggio

Prima di poter attivare il modo salvataggio, è necessario accedere il collare e posizionarlo entro una distanza massima di 3 m (10 piedi) dal dispositivo portatile.

Se si è preoccupati di perdere il cane o che la batteria del suo collare si scarichi, è possibile attivare il modo salvataggio. Il modo salvataggio prolunga la durata della batteria del collare, in modo tale da avere più tempo per localizzare il cane. É possibile ridurre il consumo della batteria del collare per cani attivando la modalità di risparmio energetico dal dispositivo portatile. Tale operazione riduce la frequenza con cui il collare aggiorna la propria posizione sul dispositivo portatile.

1 Nella pagina di rilevamento dei cani, selezionare un cane.

   Viene visualizzate la pagina delle informazioni relative al cane.
2 Selezionare **MENU** > **Modo salvataggio**.
3 Attendere che venga visualizzato il messaggio di conferma prima di rilasciare il cane.

Personalizzazione del dispositivo

Personalizzazione del menu principale

È possibile spostare, aggiungere ed eliminare elementi nel menu principale.

1 Nel menu principale, selezionare **MENU** > **Modifica ordine elementi**.
2 Selezionare una voce di menu.
3 Selezionare un'opzione:
   - Selezionare **Sposta** per modificare la posizione della voce nell'elenco.
   - Selezionare **Inserisci** per aggiungere una nuova voce all'elenco.
   - Selezionare **Rimuovi** per eliminare una voce dall'elenco.

Personalizzazione dei campi dati

Prima di poter personalizzare i campi dati sulla mappa, è necessario attivarli (Attivazione dei campi dati della mappa).

È possibile personalizzare i campi dati e le dashboard della mappa, della bussola e del computer di viaggio.

1 Aprire la pagina per cui verranno modificati i campi dati.
2 Selezionare il campo dati da personalizzare.
3 Selezionare il nuovo campo dati.

   Per le descrizioni dei campi dati, vedere Campi dati.

Profili

Impostando i profili è possibile ottimizzare il dispositivo in base al tipo di utilizzo. Ad esempio, le impostazioni e le visualizzazioni sono diverse quando si utilizza il dispositivo per la caccia invece che per il geocaching.

Quando si utilizza un profilo e si modificano impostazioni quali i campi dati o le unità di misura, le modifiche vengono salvate automaticamente nel profilo.

Creazione di un profilo personalizzato

È possibile personalizzare le impostazioni e i campi dati per un'attività o un viaggio particolare.

1 Nel menu principale, selezionare **Strumenti** > **Modifica profilo**.
2 Selezionare **MENU** > **Imposta profili** > **Crea profilo** > **OK**.
3 Personalizzare le impostazioni laddove necessario.
4 Personalizzare i campi dati laddove necessario.

Le modifiche che vengono applicate alle impostazioni, alle dashboard e ai campi dati vengono automaticamente salvate sul profilo attivo.

Modifica del nome di un profilo

1 Nel menu principale, selezionare **Strumenti** > **Modifica profilo**.
2 Selezionare un profilo.
3 Selezionare **Modifica nome**.
4 Immettere il nuovo nome.

Eliminazione di un profilo

1 Nel menu principale, selezionare **Strumenti** > **Modifica profilo**.
2 Selezionare un profilo.
3 Selezionare **Elimina** > **Sì**.

Impostazioni di sistema

Selezionare **Impostazione** > **Sistema**.

GPS: consente di impostare il GPS su **Normale**, **WAAS/EGNOS** (Wide Area Augmentation System/European Geostationary Navigation Overlay Service) o su **Modo Demo** (GPS disattivato). Per informazioni sul WAAS, visitare il sito Web www.garmin.com/aboutGPS/waas.html.

Lingua: consente di impostare la lingua del testo del dispositivo.

NOTA: la modifica della lingua del testo non comporta la modifica della lingua dei dati definiti dall'utente o della mappa, ad esempio i nomi delle strade.

Tipo batteria: consente di selezionare il tipo di batteria AA in uso.

BaseCamp Basestation: consente di impostare la modalità con cui il dispositivo si interfaccia a BaseCamp quando il dispositivo è collegato al computer.

Impostazioni relative al cane

Selezionare **Impostazione** > **Cani**.

Lunghezza traccia cane sulla mappa: consente di impostare la durata di visualizzazione della traccia del cane. La riduzione della durata della traccia permette di rendere la mappa più leggibile.

Ingrandisci mappa per vedere cani: ingrandisce automaticamente la mappa per mostrare tutte le posizioni dei cani e la posizione dell'utente, a meno che non si sposti manualmente la mappa. Questa funzione consente di localizzare rapidamente i cani.

Avvisi cane: consente di impostare la modalità con cui si viene avvisati di determinate azioni (Impostazione degli avvisi cane).

Rilevamento latrati: consente all dispositivo di rilevare i latrati.

NOTA: questa funzione non è disponibile in tutte le aree.

Impostazioni dello schermo

Selezionare **Impostazione** > **Schermo**.

Timeout retroilluminazione: consente di regolare l'intervallo di tempo prima che la retroilluminazione venga disattivata.

Risparmio batteria: consente di ridurre il consumo della batteria ed estendere la durata della stessa spegnendo lo schermo al timeout della retroilluminazione.

Acquisizione schermata: consente di salvare l'immagine sullo schermo del dispositivo.

Colori: consente di modificare l'aspetto dello sfondo dello schermo e delle selezioni evidenziate.

Impostazione dei toni del dispositivo

È possibile personalizzare toni per messaggi, tasti, avvisi e allarmi.

1 Selezionare **Impostazione** > **Toni**.
2 Selezionare un tono per ogni tipo udibile.

Impostazioni della mappa

Selezionare **Impostazione** > **Mappa**.

Orientamento: consente di regolare la visualizzazione della mappa sulla pagina. **Nord su** consente di visualizzare il nord nella parte superiore della pagina. **Traccia in alto** consente di visualizzare dall'alto verso il basso la direzione del viaggio corrente in alto sulla pagina. **Modalità Autoveicolo** consente di visualizzare la prospettiva di un autoveicolo in 3D con la direzione di viaggio nella parte superiore.

Testo di guida: consente di impostare quando visualizzare il testo di guida sulla mappa.

Campi dati: consente di personalizzare i campi dati e i display della mappa, della bussola, del grafico elevazione e del computer di viaggio.

Informazioni mappa: consente di attivare o disattivare le mappe attualmente caricate sul dispositivo.

Impostazioni avanzate della mappa

Selezionare **Impostazione** > **Mappa** > **Opzioni mappa avanzate**.

Zoom automatico: consente di selezionare automaticamente il livello di zoom appropriato per un uso ottimale sulla mappa. Quando è selezionato **Disattivato**, è necessario ingrandire o ridurre la visualizzazione manualmente.

Livelli zoom: consente di regolare il livello di zoom da utilizzare per la visualizzazione degli elementi della mappa. Gli elementi della mappa non vengono visualizzati quando il livello di zoom della mappa è superiore al livello selezionato.

Dimensioni testo: consente di selezionare le dimensioni testo degli elementi della mappa.

Dettaglio: consente di selezionare il livello di dettaglio della mappa. Un livello di dettaglio elevato comporta un'elaborazione più lenta della mappa.

Rilievo ombreggiato: consente di visualizzare (se disponibile) o meno un rilievo con ombreggiatura sulla mappa.

Impostazioni delle tracce

Selezionare **Impostazione** > **Tracce**.

Registro traccia: consente di attivare o disattivare la registrazione delle tracce.

Metodo registrazione: consente di impostare un metodo di registrazione della traccia. **Auto** consente di registrare le tracce a intervalli variabili per crearne una rappresentazione ottimale.

Intervallo: consente di impostare un intervallo di registrazione del registro tracce. La registrazione frequente dei punti crea tracce più dettagliate, ma riempie più rapidamente il registro tracce.

Archiviazione automatica: consente di impostare un metodo di archiviazione automatica per organizzare le tracce. Le tracce vengono salvate e cancellate automaticamente.

Colore: consente di modificare il colore della linea della traccia sulla mappa.

Modifica delle unità di misura

È possibile personalizzare le unità di misura relative a distanza e velocità, quota, profondità, temperatura e pressione.

1 Selezionare **Impostazione** > **Unità**.
2 Selezionare un tipo di misurazione.

3 Selezionare un'unità di misura per l'impostazione.

Impostazioni dell'ora

Selezionare **Impostazione** > **Orario**.

Formato orario: consente di impostare il dispositivo per visualizzare l'ora in formato 12 ore o 24 ore.

Fuso orario: consente di impostare il fuso orario del dispositivo. **Automatica** consente di impostare automaticamente il fuso orario in base alla posizione GPS.

Impostazioni del formato posizione

NOTA: non cambiare il formato di posizione o il sistema di coordinate del map datum a meno che non si stia utilizzando una mappa con un formato di posizione diverso.

Selezionare **Impostazione** > **Formato posizione**.

Formato posizione: consente di impostare il formato di posizione in cui viene visualizzata la lettura di una determinata posizione.

Map datum: consente di impostare il sistema di coordinate che struttura la mappa.

Sferoidale mappa: consente di visualizzare il sistema di coordinate utilizzato dal dispositivo. Il sistema di coordinate predefinito è WGS 84.

Impostazioni della direzione

È possibile personalizzare le impostazioni della bussola.

Selezionare **Impostazione** > **Direzione**.

Schermo: consente di selezionare l'intestazione di direzione visualizzata sulla bussola.

Riferimento nord: consente di impostare il riferimento nord utilizzato sulla bussola.

Linea navigazione/Indicatore: consente di impostare il comportamento dell'indicatore visualizzato sulla mappa. **Rilevamento** punta nella direzione della destinazione. **Rotta** indica la posizione in relazione alla linea di percorso che conduce alla destinazione.

Bussola: consente di passare automaticamente da una bussola elettronica a una bussola GPS quando si viaggia a una velocità maggiore per un determinato periodo di tempo.

Calibrazione bussola: consultare la sezione Calibrazione della bussola.

Impostazioni dell'altimetro

Selezionare **Impostazione** > **Altimetro**.

Calibrazione automatica: consente di calibrare automaticamente l'altimetro a ogni accensione del dispositivo.

Modalità barometro: **Quota variabile** consente al barometro di misurare le variazioni di quota durante gli spostamenti. **Quota fissa** ipotizza che il dispositivo si trovi fermo su una quota fissa, perciò la pressione barometrica cambia solo a causa delle condizioni meteo.

Tendenza pressione: consente di impostare la modalità con cui il dispositivo registra i dati di pressione. **Salva sempre** consente di registrare tutti i dati relativi alla pressione, è utile quando si ricercano fonti di pressione.

Tipo grafico: consente di registrare i cambiamenti di quota durante un periodo di tempo o distanza, registrare la pressione barometrica durante un periodo di tempo o registrare i cambiamenti della pressione ambientale durante un periodo di tempo.

Calibrazione altimetro: consente di calibrare l'altimetro.

Impostazioni di geocaching

Selezionare **Impostazione** > **Geocache**.

Elenco geocache: consente di visualizzare l'elenco delle geocache per nome o per codice.

Geocache trovati: consente di inserire il numero di geocache trovate. Questo numero aumenta automaticamente quando la geocache trovata viene registrata.

Impostazione filtro: consente di creare e salvare filtri personalizzati per le geocache in base a fattori specifici (Creazione e salvataggio di un filtro per geocache).

Ricerca chirp: consente al dispositivo di cercare una geocache contenente un accessorio chirp (Attivazione della ricerca del chirp).

Programma chirp: consente di programmare l'accessorio chirp. Consultare il *Manuale Utente* del chirp all'indirizzo www.garmin.com.

Impostazioni di calcolo del percorso

Il dispositivo calcola percorsi ottimizzati in base al tipo di attività che si sta eseguendo. Le impostazioni di calcolo del percorso disponibili variano in base all'attività selezionata.

Selezionare **Impostazione** > **Calcolo percorso**.

Metodo di guida: consente di impostare la preferenza per il calcolo del percorso ottimizzato in base alla distanza, all'orario, su strada o in linea retta.

Calcola percorsi per: consente di impostare il mezzo di trasporto in base al quale calcolare i percorsi.

Tieni su strada: consente di bloccare l'icona della posizione, che rappresenta la posizione sulla mappa, sulla strada più vicina.

Tratti linea retta: consente di impostare la modalità di calcolo da un punto del percorso a quello successivo. Questa impostazione è disponibile solo per alcune attività. **Distanza** consente di dirigersi verso il punto successivo del percorso quando ci si trova a una determinata distanza dal punto corrente.

Imposta punti da evitare: consente di impostare i tipi di strada da evitare durante la navigazione. Questa impostazione è disponibile solo per alcune attività.

Impostazioni della carta nautica

Selezionare **Impostazione** > **Nautica**.

Modalità carta nautica: selezionare una carta nautica o una mappa di pesca. **Nautiche** visualizza le diverse funzioni mappa in colori differenti, in modo tale che i POI nautici siano più leggibili e che la carta rifletta lo schema di rielaborazione delle mappe cartacee. **Pesca** (sono necessarie carte nautiche) mostra una visuale dettagliata dei profili del fondale e degli scandagli di profondità, inoltre semplifica la presentazione della carta per l'uso ottimale durante la pesca.

Aspetto: consente di impostare l'aspetto degli ausili di navigazione nautica sulla carta.

Impostazione allarme nautico: consente di impostare allarmi quando si supera una determinata distanza di deriva dopo l'ancoraggio, quando ci si trova fuori rotta rispetto a una distanza specificata e quando si entra in acque di profondità specifiche.

Impostazione degli allarmi nautici

1 Nel menu principale, selezionare **Impostazione** > **Nautica** > **Impostazione allarme nautico**.
2 Selezionare un tipo di allarme.
3 Selezionare **Attivato**.
4 Immettere una distanza.

Suggerimenti

- Accendere il collare del cane e attendere l'acquisizione dei segnali satellitari prima di mettere il collare al cane.

  Ciò consente al collare del cane di acquisire più rapidamente i segnali satellitari.
- Dotarsi di batterie AA extra per il dispositivo portatile.
- Utilizzare un collare per cani completamente carico.

  Un collare per cani completamente carico funziona per circa 26 ore quando si utilizzano segnalazioni a intervalli di cinque-secondi.
- Utilizzare le radiocomunicazioni linea di vista (Comunicazione con il collare).
- Nella pagina di tracciamento dei cani, selezionare **MENU** > **Numeri piccoli** per ridurre le dimensioni del testo.

  Ciò consente di visualizzare più cani contemporaneamente sulla pagina di tracciamento dei cani.

Info sul dispositivo

Visualizzazione delle informazioni sul dispositivo

È possibile visualizzare l'ID unità, la versione del software e il contratto di licenza.

Selezionare **Impostazione** > **Info su**.

Aggiornamento del software

Per aggiornare il software del dispositivo portatile o del collare, è necessario innanzitutto collegare il dispositivo portatile (Collegamento del dispositivo portatile a un computer) o il collare (Collegamento del collare a un computer) al computer.

É necessario aggiornare il software sul dispositivo portatile e sul collare separatamente.

NOTA: con l'aggiornamento del software non vengono cancellati i dati o le impostazioni.

1. Visitare il sito Web www.garmin.com/products/webupdater.
2. Seguire le istruzioni visualizzate sullo schermo.

Manutenzione del dispositivo

AVVERTENZA

Evitare l'uso di detergenti chimici, solventi e insettifughi che possono danneggiare i componenti e le rifiniture in plastica.

Non conservare il dispositivo in ambienti in cui potrebbe essere esposto a temperature estreme per un periodo prolungato, al fine di evitare danni permanenti.

Il dispositivo è impermeabile in conformità allo Standard IEC 60529 IPX7. Può essere immerso in 1 metro d'acqua per 30 minuti, mentre le immersioni prolungate possono danneggiarlo. Dopo l'immersione, assicurarsi di asciugare perfettamente il dispositivo prima di utilizzarlo o caricarlo.

Pulizia del dispositivo

1. Pulire il dispositivo con un panno imbevuto di una soluzione detergente non aggressiva.
2. Asciugarlo.

Pulizia dello schermo

Pulire lo schermo con un panno morbido, pulito e privo di lanugine, utilizzare acqua, alcool isopropilico o un detergente per occhiali.

Applicare il liquido sul panno e pulire delicatamente lo schermo.

Caratteristiche tecniche - Astro

Impermeabilità	Impermeabile in conformità allo standard IEC 60529 IPX7
Tipo di batteria	Due batterie AA da 1,5 volt (alcaline, NiMH o al litio)
Durata delle batteria alcaline	Fino a 15 ore, uso tipico
Durata delle batterie NiMH o al litio	Fino a 20 ore, uso tipico
Temperatura operativa	Da -20 ° a 70 °C (da -4 ° a 158 °F)
Portata wireless	30,5 cm (12 poll.) o più vicina

Caratteristiche tecniche - DC 50

Impermeabilità	10 metri
Tipo di batteria	Batteria interna ricaricabile agli ioni di litio
Durata della batteria	Da 26 a 54 ore
Temperatura operativa	Da -20 ° a 60 °C (da -4 ° a 140 °F)
Temperatura di ricarica	Da 0 ° a 45 °C (da 32 ° a 113 °F)
Portata wireless ANT	Fino a 10 metri.
Portata radio VHF	Fino a 14,48 km (9 miglia)

Informazioni sulla batteria

⚠ ATTENZIONE

Questo prodotto è dotato di una batteria agli ioni di litio. Per evitare possibili danni alla persona e al prodotto dovuti all'esposizione della batteria a calore eccessivo, conservare il dispositivo lontano dai raggi diretti del sole.

Non utilizzare oggetti acuminati per rimuovere le batterie.

La temperatura di utilizzo del dispositivo può superare quella di alcuni tipi di batterie. Le batterie alcaline possono presentare problemi se esposte alle alte temperature.

⚠ AVVISO

Per un corretto riciclo delle batterie, contattare le autorità locali preposte.

AVVERTENZA

Le batterie alcaline perdono una quantità significativa della loro capacità al diminuire della temperatura. Utilizzare batterie al litio quando si utilizza il dispositivo a temperature estremamente basse.

Conservazione a lungo termine

AVVERTENZA

La normale diminuzione nel tempo della capacità di ricarica delle batterie agli ioni di litio viene accelerata con l'esposizione a temperature elevate. La conservazione di un dispositivo completamente carico in una posizione con una temperatura fuori dall'intervallo di temperature di conservazione a lungo termine può ridurre considerevolmente la relativa capacità di ricarica.

Se si prevede di non utilizzare il dispositivo portatile per parecchi mesi, la batteria deve essere rimossa. I dati memorizzati non vengono persi quando la batteria viene rimossa.

Se si prevede di non utilizzare il collare per parecchi mesi, il livello di carica della batteria deve essere di circa il 50%. Il dispositivo deve essere conservato in un ambiente fresco e asciutto, con temperature tipiche degli ambienti domestici. Dopo la conservazione, il collare deve essere ricaricato completamente prima dell'uso.

Info sulla gestione dati

È possibile memorizzare file, ad esempio i file di immagine JPEG, sul dispositivo. Il dispositivo è dotato di un alloggiamento per la scheda di memoria per la memorizzazione di dati aggiuntivi.

NOTA: il dispositivo non è compatibile con Windows® 95, 98, Me, Windows NT® e Mac® OS 10.3 e versioni precedenti.

Tipi di file

Il dispositivo portatile supporta questi tipi di file:

- File di BaseCamp. Visitare il sito Web www.garmin.com/trip_planning.
- File di immagine JPEG.
- File di geocache GPX. Visitare il sito Web www.opencaching.com.
- File di punti di interesse personali con estensione GPI di Garmin POI Loader. Visitare il sito Web www.garmin.com/products/poiloader.

Installazione di una scheda di memoria

⚠ ATTENZIONE

Non utilizzare oggetti acuminati per rimuovere le batterie sostituibili dall'utente.

È possibile installare una scheda di memoria microSD nel dispositivo portatile per una maggiore capacità di archiviazione dati o per mappe precaricate.

1. Ruotare il D-ring in senso antiorario, quindi sollevare il coperchio per rimuoverlo.
2. Rimuovere la batteria.
3. Far scorrere il supporto della scheda 1 verso sinistra e sollevare.

4. Posizionare la scheda di memoria con i contatti dorati rivolti verso il basso.
5. Chiudere il supporto della scheda.
6. Far scorrere il supporto della scheda verso destra per bloccarlo.
7. Riposizionare la batteria e il coperchio.

Collegamento del dispositivo portatile a un computer

AVVERTENZA

Per evitare la corrosione, asciugare accuratamente la porta mini-USB, il cappuccio protettivo e l'area circostante prima di caricare il dispositivo o collegarlo a un computer.

1. Sollevare il cappuccio protettivo ①.

2. Inserire l'estremità più piccola del cavo USB nel connettore mini-USB ② del dispositivo.
3. Collegare l'altra estremità del cavo USB a una porta USB disponibile sul computer.

   Il dispositivo e la scheda di memoria (opzionale) vengono visualizzati come unità rimovibili in Risorse del computer sui computer Windows e come dischi sui computer Mac.

Collegamento del collare a un computer

AVVERTENZA

Per prevenire fenomeni di corrosione, asciugare i contatti sul collare e l'area circostante prima di collegare il dispositivo di ricarica.

É possibile collegare il collare al computer per utilizzarlo con programmi quali BaseCamp. Il collare non è un dispositivo di archiviazione di massa.

1. Collegare il cavo USB a una porta USB del computer.
2. Applicare la clip di ricarica al collare.
3. Collegare l'estremità più piccola del cavo USB alla porta mini-USB.

Al termine dell'operazione, rimuovere la clip di ricarica dal collare. In caso contrario potrebbe andare perduta.

Trasferimento delle tracce del cane su BaseCamp

É possibile trasferire le tracce del cane su BaseCamp.

1. Collegare il collare al computer (Collegamento del collare a un computer).

   Il collare si accende automaticamente.
2. Selezionare ⏻.
3. Aprire BaseCamp.

   BaseCamp rileva e trasferisce il registro tracce interno del collare.

Eliminazione dei file

AVVERTENZA

Se non si è certi della funzione di un file, non eliminarlo. La memoria del dispositivo contiene file di sistema importanti che non devono essere eliminati.

1. Aprire l'unità o il volume **Garmin**.
2. Se necessario, aprire una cartella o un volume.
3. Selezionare un file.
4. Premere il tasto **Canc** sulla tastiera.

Scollegamento del cavo USB

Se il dispositivo è collegato al computer come unità o volume rimovibile è necessario scollegarlo dal computer in modo sicuro per evitare perdite di dati. Se il dispositivo è collegato al

computer Windows come dispositivo portatile, non è necessario scollegarlo in modo sicuro.

1 Eseguire un'operazione:
   - Per i computer Windows, selezionare l'icona di **rimozione sicura dell'hardware** nella barra delle applicazioni e selezionare il dispositivo.
   - Per i computer Mac, trascinare l'icona del volume nel Cestino.
2 Scollegare il cavo dal computer.

Appendice

Accessori e parti di ricambio

Acquisto degli accessori

Visitare il sito Web http://buy.garmin.com.

Mappe opzionali

È possibile utilizzare mappe aggiuntive con il dispositivo, ad esempio le immagini satellitari BirdsEye, BlueChart® g2 e le mappe dettagliate di City Navigator®. Le mappe dettagliate possono contenere punti di interesse aggiuntivi, quali ristoranti e servizi nautici. Per ulteriori informazioni, visitare il sito Web http://buy.garmin.com o contattare il rivenditore Garmin.

Informazioni sulle schede di memoria

È possibile acquistare schede di memoria presso il proprio rivenditore di fiducia o acquistare software di mappatura Garmin precaricato (www.garmin.com/trip_planning). Oltre alla memorizzazione di mappe e dati, è possibile utilizzare le schede di memoria per memorizzare file come immagini, geocache, percorsi, waypoint e punti di interesse personali.

Accessori fitness opzionali

Con il dispositivo, è possibile utilizzare accessori fitness opzionali, inclusa fascia cardio o sensore cadenza. Tali accessori utilizzano la tecnologia wireless ANT+™ per inviare dati al dispositivo.

Per poter utilizzare l'accessorio fitness con il dispositivo, è necessario installarlo attenendosi alle istruzioni fornite.

Uso degli accessori fitness opzionali

1 Posizionare il dispositivo entro 3 m (10 piedi) dall'accessorio ANT+.
2 Selezionare **Impostazione** > **Centro fitness**.
3 Selezionare **Fascia cardio** o **Sensore di cadenza pedalata**.
4 Selezionare **Cerca nuovo**.
5 Personalizzare i campi dati per visualizzare i dati di cadenza e frequenza cardiaca (Personalizzazione dei campi dati).

Suggerimenti per l'associazione di accessori ANT+ al dispositivo Garmin

- Verificare che l'accessorio ANT+ sia compatibile con il dispositivo Garmin.
- Prima di associare l'accessorio ANT+ al dispositivo Garmin, allontanarsi 10 m (32,9 piedi) da altri accessori ANT+.
- Posizionare il dispositivo Garmin nella portata di 3 m (10 piedi) dall'accessorio ANT+.
- Dopo la prima associazione, il dispositivo Garmin riconosce automaticamente l'accessorio ANT+ ogni volta che questo viene attivato. Questa procedura viene eseguita automaticamente all'accensione del dispositivo Garmin e richiede solo alcuni secondi quando gli accessori sono attivati e funzionano correttamente.
- Una volta associato, il dispositivo Garmin riceve i dati solo dall'accessorio e l'utente può avvicinarsi agli altri accessori.

DC 50 Istruzioni per la sostituzione della batteria

DC 50 Componenti

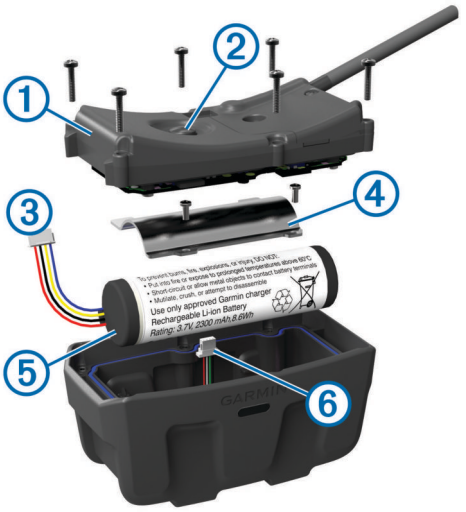

①	Piastra posteriore
②	Tasto di accensione
③	Connettore della batteria
④	Coperchio della batteria
⑤	Batteria
⑥	Connettore di alimentazione

Rimozione della vecchia batteria

Prima di sostituire la batteria, è necessario rimuovere tutta la sporcizia, l'acqua e i detriti dal dispositivo. Inoltre, è necessario disporre di un piccolo cacciavite a stella.

1 Rimuovere le sei viti dai bordi esterni della piastra posteriore.

   NOTA: lasciare le due viti interne in posizione.
2 Rimuovere la piastra posteriore.
3 Scollegare il connettore della batteria e il connettore di alimentazione.
4 Rimuovere le viti che fissano il coperchio della batteria.
5 Rimuovere il coperchio della batteria e la batteria.

   Osservare l'orientamento della batteria. È necessario installare la nuova batteria allo stesso modo.

Dopo aver rimosso la vecchia batteria, contattare le autorità locali preposte per riciclare correttamente la batteria.

Installazione della nuova batteria

Prima di sostituire la batteria, è necessario rimuovere la vecchia batteria (Rimozione della vecchia batteria). È necessario disporre di un piccolo cacciavite a stella. È necessario disporre di un piccolo cacciavite a taglio.

1 Installare la nuova batteria utilizzando lo stesso orientamento della vecchia batteria.

   Il connettore ① deve essere rivolto verso l'estremità più vicina al tasto di accensione e la protuberanza ② dove i fili si collegano alla batteria deve essere rivolta verso la parte laterale dei contatti della clip di ricarica.

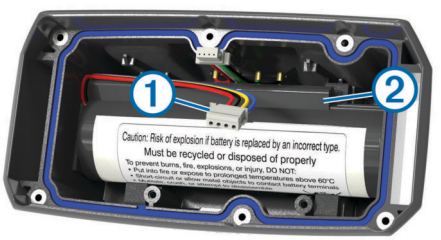

2 Riposizionare il coperchio della batteria.

3 Reinserire le viti per fissare il coperchio della batteria.
4 Collegare il connettore della batteria e il connettore di alimentazione.

   Potrebbe essere necessario utilizzare un cacciavite a testa piatta per fissare i connettori.
5 Selezionare il tasto di accensione per verificare i collegamenti.

   Se i collegamenti sono corretti viene emesso un suono e il LED di stato lampeggia in verde.
6 Spegnere il dispositivo.
7 Verificare che la guarnizione posta all'interno del coperchio inferiore sia posizionata correttamente.
8 Riposizionare la piastra inferiore.
9 Reinserire le sei viti che fissano la piastra posteriore.

Dopo aver installato la nuova batteria, effettuare un intero ciclo di carica.

Sostituzione della cinghia del collare

Prima di sostituire la cinghia del collare, è necessario rimuovere tutta la sporcizia, l'acqua ed eventuali detriti dal dispositivo (Pulizia del dispositivo).

1 Estrarre la cinghia del collare dall'antenna GPS, dall'antenna VHF e dal dispositivo per cani.

   Potrebbe essere necessario muovere avanti e indietro la cinghia per rimuoverla correttamente. Potrebbe essere necessario allentare le viti dell'antenna GPS, ma senza rimuoverle.
2 Inserire la nuova cinghia del collare nel dispositivo per cani, nella guida dell'antenna VHF e nell'antenna GPS.
3 Se necessario, serrare le viti dell'antenna GPS.

Informazioni radio VHF

Questo prodotto può essere utilizzato solo su frequenze radio specifiche, che variano a seconda del Paese di utilizzo. Per informazioni dettagliate sulla frequenza radio di questo prodotto, fare riferimento alla confezione del prodotto o visitare il sito Web www.garmin.com/astro-legal.

Sostituzione dell'antenna VHF nel collare per cani

AVVERTENZA

Non piegare eccessivamente la guaina dell'antenna posta in prossimità del dispositivo principale.

Quando il coperchio viene rimosso, non intervenire sul sigillante opposto all'antenna VHF, poiché tale operazione può danneggiare la guarnizione impermeabile del collare per cani.

Prima di sostituire l'antenna VHF, è necessario rimuovere tutta la sporcizia, l'acqua e i detriti dal dispositivo. Inoltre, è necessario disporre di un piccolo cacciavite a stella.

1 Rimuovere le 4 viti ① dal coperchio sull'antenna VHF.

   NOTA: prendere nota della posizione della vite più corta ②.

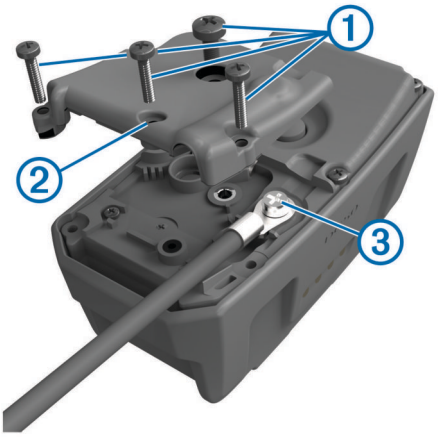

2 Rimuovere il coperchio.
3 Rimuovere la vite ③ che fissa l'antenna VHF alla piastra.
4 Tirare l'antenna dall'apposita guida per rimuoverla.
5 Far passare la nuova antenna all'interno della sua guida attorno alla cinghia del collare.

   Ciò consente all'antenna di posizionarsi correttamente verso l'altro.
6 Riposizionare la vite che fissa l'antenna VHF alla piastra.
7 Riposizionare il coperchio sull'antenna VHF.
8 Riposizionare le 4 viti sul coperchio, assicurandosi che la vite più corta venga messa nella posizione corretta.

Sostituzione del fusibile nel cavo di alimentazione accendisigari

AVVERTENZA

Durante la sostituzione del fusibile, prestare attenzione a non smarrire i componenti più piccoli e assicurarsi di reinserirli nella posizione corretta. Se non è installato correttamente, il cavo di alimentazione accendisigari non funziona.

Se non è possibile caricare il dispositivo all'interno del veicolo, potrebbe essere necessario sostituire il fusibile collocato all'estremità dell'adattatore.

1 Svitare la parte terminale ①.

   SUGGERIMENTO: potrebbe essere necessario utilizzare una moneta per rimuovere la parte terminale.
2 Rimuovere la parte terminale, il cappuccio argento ② e il fusibile ③.
3 Installare un fusibile rapido 2A.
4 Posizionare il cappuccio argento sulla parte terminale.
5 Avvitare di nuovo la parte terminale nel cavo di alimentazione accendisigari ④.

Campi dati

Alba: l'ora dell'alba in base alla posizione GPS.

Ascesa massima: l'intervallo di ascesa massimo espresso in piedi/metri al minuto dall'ultima reimpostazione.

Ascesa media: la distanza verticale media dell'ascesa dall'ultima reimpostazione.

Ascesa totale: la quota totale percorsa dall'ultima reimpostazione.

Barometro: la pressione corrente calibrata.

Cadenza: le rotazioni della pedivella o passi al minuto. Il dispositivo deve essere collegato a un accessorio di misurazione della cadenza.

Contachilometri parziale: una registrazione della distanza percorsa dall'ultima reimpostazione.

Contamiglia: una registrazione della distanza percorsa per tutti i viaggi. Il totale non viene cancellato durante la reimpostazione dei dati di viaggio.

Direzione: la direzione in cui ci si sta muovendo.

Discesa massima: l'intervallo di discesa massimo espresso in piedi/metri al minuto dall'ultima reimpostazione.

Discesa media: la distanza verticale media della discesa dall'ultima reimpostazione.

Discesa totale: la distanza totale percorsa in discesa dall'ultima reimpostazione.

Distanza a destinazione: la distanza rimanente alla destinazione finale. Per visualizzare tali dati, è necessario avviare una navigazione.

Distanza al successivo: la distanza rimanente al waypoint successivo del percorso. Per visualizzare tali dati, è necessario avviare una navigazione.

Frequenza cardiaca: la frequenza cardiaca in battiti al minuto (bpm). Il dispositivo deve essere collegato a una fascia cardio compatibile.

Frequenza di aggiornamento: la frequenza con la quale il collare invia dati al dispositivo portatile.

Fuori rotta: la distanza a destra o sinistra di allontanamento dal percorso originale di viaggio. Per visualizzare tali dati, è necessario avviare una navigazione.

Indicatore: una freccia indica la direzione della svolta o del waypoint successivo. Per visualizzare tali dati, è necessario avviare una navigazione.

Intensità segnale GPS: la potenza del segnale satellitare GPS.

Livello batteria: la carica di batteria rimanente.

Ora a destinazione: il tempo rimanente previsto per il raggiungimento della destinazione. Per visualizzare tali dati, è necessario avviare una navigazione.

Ora del giorno: l'ora del giorno corrente in base alle impostazioni della posizione e dell'ora selezionate (formato, fuso orario e ora legale).

Posizione (lat/long): la posizione corrente espressa in latitudine/longitudine, indipendentemente dall'impostazione del formato di posizione selezionata.

Posizione (selezionata): la posizione corrente utilizzando l'impostazione del formato di posizione selezionata.

Precisione del GPS: il margine di errore rispetto alla posizione esatta. Ad esempio, la posizione GPS ha un margine di precisione compreso tra +/- 3,65 metri (12 piedi).

Pressione atmosferica: la pressione ambiente non calibrata.

Quota: l'altezza della posizione corrente sopra o sotto il livello del mare.

Quota massima: la quota massima raggiunta dall'ultima reimpostazione.

Quota minima: la quota più bassa raggiunta dall'ultima reimpostazione.

Rateo planata: il rapporto tra distanza orizzontale percorsa e la variazione della distanza verticale.

Rateo Planata a destinazione: Il rateo di planata necessario per la discesa dalla posizione corrente alla quota di destinazione. Per visualizzare tali dati, è necessario avviare una navigazione.

Rilevamento: la direzione dalla posizione corrente a una destinazione. Per visualizzare tali dati, è necessario avviare una navigazione.

Rotta: la direzione dalla posizione iniziale a una destinazione. Il percorso può essere visualizzato come pianificato o impostato. Per visualizzare tali dati, è necessario avviare una navigazione.

Svolta: la differenza di angolazione (in gradi) tra il rilevamento della destinazione e il percorso corrente. S indica di girare a sinistra. D indica di girare a destra. Per visualizzare tali dati, è necessario avviare una navigazione.

Tempo da successivo: Il tempo rimanente previsto per il raggiungimento del waypoint successivo sul percorso. Per visualizzare tali dati, è necessario avviare una navigazione.

Tempo viaggio - In movimento: una registrazione del tempo trascorso in movimento dall'ultima reimpostazione.

Tempo viaggio - In sosta: una registrazione del tempo trascorso restando fermi dall'ultima reimpostazione.

Tempo viaggio - totale: una registrazione del tempo totale trascorso in movimento e restando fermi dall'ultima reimpostazione.

Tramonto: l'ora del tramonto in base alla posizione GPS.

TSA a destinazione: l'ora del giorno in cui si prevede di raggiungere la destinazione finale (regolata in base all'ora locale della destinazione). Per visualizzare tali dati, è necessario avviare una navigazione.

TSA a successivo: l'ora del giorno in cui si prevede di raggiungere il waypoint successivo lungo il percorso (regolata in base all'ora locale del waypoint). Per visualizzare tali dati, è necessario avviare una navigazione.

Velocità: La velocità di viaggio corrente.

Velocità avvicinamento effettiva: la velocità con cui ci si avvicina a una destinazione lungo il percorso. Per visualizzare tali dati, è necessario avviare una navigazione.

Velocità massima: la massima velocità raggiunta dall'ultima reimpostazione.

Velocità media di movimento: la velocità media di movimento dall'ultima reimpostazione.

Velocità media totale: La velocità media di movimento e di sosta dall'ultima reimpostazione.

Velocità verticale: l'intervallo di ascesa o discesa nel tempo.

Velocità verticale a destinazione: l'intervallo di ascesa o discesa da una quota predeterminata. Per visualizzare tali dati, è necessario avviare una navigazione.

Verso il percorso: la direzione in cui muoversi per tornare indietro sul percorso. Per visualizzare tali dati, è necessario avviare una navigazione.

Waypoint a destinazione: l'ultimo punto sul percorso verso la destinazione. Per visualizzare tali dati, è necessario avviare una navigazione.

Waypoint al successivo: il punto successivo del percorso. Per visualizzare tali dati, è necessario avviare una navigazione.

Risoluzione dei problemi

Il dispositivo portatile non risponde

Se il dispositivo portatile smette di rispondere, è possibile reimpostarlo.

NOTA: questa operazione non comporta la cancellazione dei dati o delle impostazioni.

1. Rimuovere le batterie.
2. Reinstallare le batterie (Installazione delle batterie).

Il collare per cani non risponde

Se il collare per cani smette di rispondere, è possibile reimpostarlo.

Tenere premuto ⏻ per 20 secondi.

I collari dei cani hanno ID che vanno in conflitto

Ciascun cane di cui si tiene traccia ha il proprio numero ID. Se due cani entro la portata del dispositivo portatile hanno lo stesso ID, viene inviato un avviso di segnale ID contrastante. Attenersi alle istruzioni riportate sullo schermo per risolvere il contrasto.

Ove possibile, è necessario consentire l'assegnazione automatica degli ID da parte del dispositivo portatile. Se necessario, è possibile assegnare manualmente un nuovo numero ID al cane.

Il dispositivo portatile non segnala i latrati

NOTA: questa funzione non è disponibile in tutte le aree.

La funzione di rilevamento dei latrati non funziona se il collare per cani non è indossato correttamente. Posizionare il collare più vicino alle corde vocali del cane o stringere meglio la cinghia (Mettere il collare al cane).

Indice

A
accessori **1, 14**
acquisizione del segnale satellitare **12**
aggiornamenti, software **12**
aggiungere un cane **4**
allarmi
  nautica **11**
  nautici **11**
  orologio **8**
  prossimità **8**
  toni **10**
allarmi di prossimità **8**
altimetro **11**
  calibrazione **7**
Antenna VHF **15**
associazione, sensori ANT+ **14**
avvisi, cane **3**

B
BaseCamp **4, 10, 13**
batteria **12, 14**
  conservazione **12**
  durata **10**
  installazione **2**
  ottimizzazione **10**
  sostituzione **14**
blocco, tasti **1**
bussola **7**
  calibrazione **7**
  impostazioni **11**
  navigazione **7**

C
calcolo area **8**
calendario **8**
calibrazione, altimetro **7**
campi, indicatore **7**
campi dati **7, 9**
cane **3**
  aggiunta **4**
  avvisi **3**
  impostazioni **10**
  informazioni **3, 6**
  navigazione verso **3**
  statistiche **3**
  stato **3**
  tipo **3**
  tracce **3, 13**
  tracciamento **3, 4**
caratteristiche tecniche **12**
carica, collare **2**
cavi di alimentazione, fusibile, sostituzione **15**
chirp **9, 11**
collare **4**
  Antenna VHF **1, 15**
  blocco **4**
  carica **2**
  mettere **2**
  sostituzione batteria **14**
  sostituzione della cinghia **15**
computer, collegamento **13**
comunicazione radio **4**
condivisione dei dati **6**
covata, registrazione **4**
cronometro **9**

D
dati, condivisione **6**
dati astronomici **8**
dati utente, eliminazione **13**
dispositivo, registrazione **2**
download, geocache **8**

E
eliminazione
  profili **10**
  tutti i dati utente **13**

F
file, trasferimento **8, 13**
frequenze radio **15**
fusibile, sostituzione **15**

G
geocache **8, 9**
  download **8**
  impostazioni **11**
GPS **9**
  impostazioni **10**

I
icone **3**
ID unità **12**
impostazioni **10, 11**
impostazioni ora **11**
indicatore di rilevamento **7**
informazioni sul viaggio
  reimpostazione **8**
  visualizzazione **8**

L
luminosità **2**

M
mappe **4, 6**
  campi dati **7**
  impostazioni **10, 11**
  navigazione **7**
  opzionale **14**
  orientamento **7, 10**
  zoom **3, 10**
menu principale, personalizzazione **9**
modo salvataggio **9**

N
nautica, impostazione degli allarmi **11**
navigazione **3, 7**
  altimetro **8**
nome, modifica **3**

O
orari di alba e tramonto **8**
orari per la caccia e la pesca **8**

P
parti di ricambio **14, 15**
percorsi **5**
  eliminazione **6**
  impostazioni **11**
pianificazione percorsi. *Vedere* percorsi
profili **9**
  eliminazione **10**
  modifica **10**
pulizia del dispositivo **12**
Punta e Vai **7**

Q
quota **6, 7**
  grafico **7, 8**

R
radiocomunicazioni linea di vista **4, 12**
registrazione del dispositivo **2**
registrazione del prodotto **2**
reimpostazione del dispositivo **16**
retroilluminazione **2, 10**
ricerca di posizioni **7**
rilevamento latrati **9**
risoluzione dei problemi **1, 16**
  rilevamento latrati **17**
  segnali dei cani **17**
rotte
  creazione **5**
  modifica **5**
  navigazione **5**

S
scheda di memoria **13, 14**
Scheda microSD. *Vedere* scheda di memoria
schermo. *Vedere anche* retroilluminazione
  impostazioni **10**
  luminosità **2**
  pulizia **12**
segnali satellitari **9**
  acquisizione **2, 12**
sensori ANT+, associazione **14**
software, aggiornamento **12**

T
tasti **1**
  blocco **1**
tastiera **2**
tasto di accensione **2**
toni **10**
TracBack **6**
tracce **3, 6**
  impostazioni **10**
  navigazione **6**
  registrazione **6**
  salvaggio **6**
trasferimento
  file **13**
  tracce **13**
trasferimento dei file **8**

U
unità di misura **10**
USB
  connettore **1**
  modo archiviazione di massa **13**
  scollegamento **13**
  trasferimento file **13**

W
WAAS **10**
waypoint **4, 5, 7**
  eliminazione **5**
  modifica **5**
  navigazione **4**
  proiezione **5**
  salvataggio **4**

Z
zoom, mappe **3**

www.garmin.com/support

+43 (0) 820 220230	+ 32 2 672 52 54
0800 770 4960	1-866-429-9296
+385 1 5508 272 +385 1 5508 271	+420 221 985466 +420 221 985465
+ 45 4810 5050	+ 358 9 6937 9758
+ 331 55 69 33 99	+ 39 02 36 699699
(+52) 001-855-792-7671	0800 0233937
+47 815 69 555	00800 4412 454 +44 2380 662 915
(+35) 1214 447 460	+386 4 27 92 500
0861 GARMIN (427 646) +27 (0)11 251 9999	+34 93 275 44 97
+ 46 7744 52020	+886 2 2642-9199 ext 2
0808 238 0000 +44 (0) 870 8501242	+49 (0)180 6 427646 20 ct./Anruf. a. d. deutschen Festnetz, Mobilfunk max. 60 ct./Anruf
913-397-8200 1-800-800-1020	

CE0681

© 2014 Garmin Ltd. o sue affiliate