324 LCD Monitor

user manual | handbuch
manuel utilisateur | guída utente
manual de instrucciones | Руководство пользователя

Indice

1. Introduzione **6**
1.1. Caratteristiche ... 7
1.2. Specifiche del monitor ... 8
1.3. Contenuto della confezione ... 9
1.4. Informazioni sul perno di supporto LCD ... 10
1.5. Viste del monitor ... 11

2. Collegamento **13**
2.1. Collegamento del monitor al computer ... 14
2.2. Collegamento delle cuffie o degli altoparlanti ... 15
2.3. Collegamento di periferiche USB ... 15
2.4. Regolazioni ergonomiche ... 16
2.4.1. Sollevamento o abbassamento dello schermo del monitor ... 16
2.4.2. Inclinazione dello schermo ... 16
2.4.3. Orientamento ... 16
2.5 Installazione di un supporto (base) o di un dispositivo di fissaggio alternativo ... 17

3. Funzionamento del monitor **18**
3.1. Modalità zoom e rapporto larghezza/altezza ... 19
3.2. Utilizzo della funzione Picture-in-Picture (PiP) ... 20
3.2.1. Attivazione/Disattivazione PiP ... 20
3.2.2. Regolazione della posizione PiP ... 20
3.2.3. Modifica del formato PiP ... 20
3.2.4. Commutazione uscita audio-altoparlanti ... 21
3.2.5. Commutazione della sorgente di ingresso visualizzata su PiP ... 21

4. Impostazioni e regolazioni **22**
4.1. Impostazioni e regolazioni (operazioni di base) ... 23
4.2. Impostazioni avanzate ... 24
4.2.1. Impostazioni Picture-in-Picture (PiP) ... 24
4.2.2. Impostazioni DVI/VGA ... 25
4.2.3. Impostazioni video HDMI ... 26
4.2.4. Altre impostazioni ... 28

5. Diagnostica **29**

6. Assistenza tecnica **31**
Operazioni preliminari ... 31
Contatti dei centri di assistenza LaCie ... 32

7. Garanzia **33**

Copyright

Copyright © 2008 LaCie. Tutti i diritti riservati. La presente pubblicazione non può essere riprodotta, salvata su dispositivi di archiviazione, né trasmessa in alcuna forma e tramite alcun mezzo elettronico o meccanico (fotocopiatrice, registratore o altro) per intero o in parte, senza la preventiva autorizzazione scritta di LaCie.

Variazioni

La presente Guida ha scopo puramente informativo e può essere modificata senza preavviso. Sebbene questo documento sia stato compilato con la massima accuratezza, LaCie non si assume alcuna responsabilità relativamente a eventuali errori o omissioni e all'uso delle informazioni in esso contenute. LaCie si riserva il diritto di modificare o rivedere il prodotto e la guida senza alcuna limitazione e senza obbligo di preavviso.

Dichiarazione di conformità FCC

LaCie 324 LCD Monitor
Conforme agli standard FCC per la casa o l'ufficio

NOTA: il presente dispositivo è stato collaudato ed è risultato conforme ai limiti stabiliti per i dispositivi digitali di Classe B, ai sensi della Parte 15 delle Normative FCC. I valori limite intendono assicurare ragionevoli margini di protezione dalle interferenze nelle installazioni a carattere residenziale. Questo dispositivo genera, impiega e può emettere onde radio e può causare interferenze dannose alle comunicazioni radio se non viene installato e utilizzato secondo le istruzioni. Non viene comunque garantita l'assenza completa di interferenze in situazioni particolari. Se il dispositivo causa interferenze e disturbi alla ricezione radio o televisiva (evento che può essere accertato spegnendo e riaccendendo l'unità), l'utente può cercare di risolvere il problema applicando una o più delle seguenti misure:

- Modificando l'orientamento o la posizione delle antenne riceventi
- Aumentando la distanza tra il dispositivo e l'unità ricevente
- Collegando il dispositivo a una diversa presa di corrente o a un diverso circuito elettrico rispetto a quello dell'apparecchio ricevente
- Consultando il rivenditore o un tecnico radiotelevisivo qualificato per assistenza
- Utilizzare solo cavi schermati per collegare periferiche di I/O a questo dispositivo.

Utilizzare i cavi specifici forniti con il monitor a LaCie 324 per non creare interferenze con la ricezione radiotelevisiva.

1. Il cavo di alimentazione utilizzato deve essere omologato e risultare conforme agli standard di sicurezza degli Stati Uniti, nonché adeguato alla seguente condizione.

Cavo di alimentazione	Non schermato, a 3 conduttori
Lunghezza	2,0 m
Spina	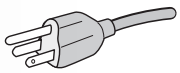 (USA)

2. Si prega di utilizzare il cavo del segnale video schermato fornito. L'utilizzo di altri cavi e adattatori può provocare interferenze alla ricezione radiotelevisiva.

Parte responsabile negli Stati Uniti:
LaCie, LTD

Indirizzo:
22985 NW Evergreen Pkwy.
Hillsboro, OR 97124

Tel. :
(503) 844-4503

Dichiarazione del costruttore relativa alle certificazioni CE

LaCie dichiara sotto la propria responsabilità che il presente prodotto è conforme ai seguenti standard normativi europei:

- EN60950-1, EN61000-3-2
- EN61000-3-3, EN55024
- Con riferimento alle seguenti direttive:
- 73/23/CEE Direttiva sulle apparecchiature a bassa tensione
- 89/336/CEE Direttiva sulla compatibilità elettromagnetica

LaCie S.A.

33 Bld du Général Martial Valin

75015 Paris

France

ATTENZIONE! Modifiche non autorizzate dal produttore possono annullare il diritto dell'utente a utilizzare il prodotto.

ATTENZIONE! Per rispettare i limiti di emissione FCC ed evitare interferenze con la ricezione radiotelevisiva è necessario utilizzare un cavo di alimentazione di tipo schermato. È essenziale utilizzare solo il cavo di alimentazione fornito.

Sicurezza e manutenzione

- NON APRIRE IL MONITOR. Il monitor non contiene componenti la cui riparazione possa essere effettuata dagli utenti; inoltre l'apertura o la rimozione delle coperture può esporre l'utente a scosse elettriche pericolose o ad altri rischi. Il monitor deve essere riparato da tecnici qualificati.
- Non versare liquidi sul cabinet né utilizzare il monitor in prossimità di acqua.
- Non inserire oggetti di qualsiasi tipo nelle fessure del cabinet in quanto potrebbero toccare punti di tensione pericolosi che possono risultare dannosi o letali o causare scosse elettriche, incendi o malfunzionamenti del monitor.
- Non collocare oggetti pesanti sul cavo di alimentazione. Il danneggiamento del cavo può causare incendi o scosse elettriche.
- Non posizionare il monitor su una superficie in pendenza o instabile per evitare che possa cadere e provocare gravi danni.
- Non posizionare oggetti sul monitor e non utilizzarlo in ambienti esterni.
- La parte interna del tubo fluorescente presente nel monitor LCD contiene mercurio. Attenersi alle normative locali per lo smaltimento corretto del tubo.
- Non piegare il cavo di alimentazione.
- Non utilizzare il monitor in ambienti polverosi, unti o caratterizzati da temperature elevate o umidità elevate.
- Non coprire le aperture di ventilazione presenti sul monitor.

Scollegare sempre il monitor dall'alimentazione e rivolgersi all'assistenza tecnica se si verifica una delle seguenti circostanze:

- Quando il cavo di alimentazione o la spina sono danneggiati.
- Se è stato versato del liquido o sono caduti oggetti nel monitor.
- Se il monitor è stato esposto a pioggia o acqua.
- Se il monitor è caduto o il cabinet risulta danneggiato.
- Se il monitor non funziona regolarmente nonostante siano state seguite le istruzioni per l'uso.
- Se il vetro è rotto, maneggiarlo con cura.
- Se il monitor o il vetro è rotto, evitare il contatto con i cristalli liquidi e adottare tutte le precauzioni necessarie.
- Lasciare uno spazio sufficiente intorno al monitor per consentire la dissipazione del calore prodotto. Non ostruire le aperture per la ventilazione, né posizionare il monitor in prossimità di un radiatore o di altre fonti di calore. Non collocare oggetti sulla parte superiore del monitor.
- Il connettore del cavo di alimentazione è l'elemento principale che consente di scollegare il sistema dall'alimentazione. Installare il monitor in prossimità di una presa facilmente accessibile.
- Maneggiare il monitor con cura durante il trasporto. Conservare l'imballaggio per il trasporto.
- Persistenza dell'immagine: tenere presente che la tecnologia LCD è soggetta a un fenomeno noto come persistenza dell'immagine.
- La persistenza dell'immagine si verifica quando un'immagine residua o "fantasma" di un'immagine precedente rimane visualizzata sullo schermo. A differenza di quanto avviene con i monitor CRT, nei monitor LCD la persistenza dell'immagine non è permanente. È tuttavia consigliabile evitare di visualizzare immagini fisse per lunghi periodi di tempo. Per ovviare al problema, riaccendere il monitor solo dopo la scomparsa dell'immagine. Se, ad esempio, un'immagine è rimasta visualizzata per un'ora ed è ancora visibile, il monitor andrebbe spento per un'ora per cancellare l'immagine.
- Per utilizzare il LaCie 324 LCD Monitor con un'alimentazione da 220-240 V c.a. in Europa, utilizzare il cavo di alimentazione fornito con il monitor.
- Nel Regno Unito il cavo di alimentazione omologato BS con spina integrata nel cavo comprende un fusibile nero (5 A) appositamente predisposto per l'uso con il monitor.
- Se la confezione non comprende un cavo di alimentazione, rivolgersi al fornitore.
- Per utilizzare il LaCie 324 LCD Monitor con un'alimentazione da 220-240 V CA in Australia, utilizzare il cavo di alimentazione fornito con il monitor. Se la confezione non comprende un cavo di alimentazione, rivolgersi al fornitore.
- In tutti gli altri casi utilizzare un cavo di alimentazione adeguato alla tensione CA della presa elettrica, nonché omologato e conforme a tutti gli standard di sicurezza previsti dalle normative locali.

Tutela della salute e postura

La corretta collocazione e regolazione del monitor riduce l'affaticamento della vista, delle spalle e del collo. Durante il posizionamento del monitor, tener conto di quanto segue:

- Per prestazioni ottimali, è consigliabile attendere che il monitor si riscaldi. Questa operazione richiede 20 minuti.
- Regolare l'altezza del monitor in modo che la parte superiore dello schermo sia allo stesso livello o appena al di sotto degli occhi. Il punto centrale dello schermo deve essere leggermente al di sotto degli occhi.
- Posizionare il monitor a una distanza compresa tra 40 cm (minima) e 70 cm (massima) dagli occhi. La distanza ottimale è 50 cm.
- Riposare gli occhi a intervalli regolari, focalizzando lo sguardo su un oggetto situato a una distanza di almeno 6 m. Battere frequentemente le palpebre.
- Collocare il monitor a un angolo di 90° rispetto alle finestre e ad altre fonti luminose per ridurre riverberi e riflessi. Regolare l'inclinazione del monitor in modo che le luci del soffitto non si riflettano sullo schermo.
- Se le luci riflesse rendono difficoltosa la visione dello schermo, utilizzare un filtro antiriflesso.
- Pulire il monitor LCD con un panno non abrasivo né sfilacciato. Evitare l'uso di detergenti o soluzioni per la pulizia dei vetri.
- Regolare i comandi della luminosità e del contrasto del monitor in modo da migliorare la leggibilità.
- Utilizzare un portadocumenti posizionato accanto allo schermo.
- Collocare gli oggetti osservati per la maggior parte del tempo, ovvero lo schermo o il materiale di riferimento, di fronte a sé per evitare di dover ruotare la testa durante la digitazione.
- Evitare di visualizzare immagini fisse sul monitor per lunghi periodi per evitare il fenomeno della persistenza dell'immagine.

Per sfruttare le caratteristiche ergonomiche del monitor, attenersi alle seguenti raccomandazioni:

- Regolare la luminosità fino alla scomparsa del raster di sfondo.
- Non impostare il comando del contrasto sul valore massimo.
- Utilizzare i comandi predefiniti Size and Position (Dimensione e Posizione) con i segnali standard.
- Utilizzare l'impostazione colore predefinita.
- Non utilizzare segnali con una frequenza di aggiornamento verticale compresa tra 60 e 75 Hz.
- Non utilizzare il colore primario blu su uno sfondo scuro perché un contrasto insufficiente può rendere difficile la visualizzazione e provocare l'affaticamento della vista

All'interno dell'Unione Europea

La legislazione valida nell'intera EU, implementata in ogni singolo stato membro, prevede che i prodotti elettrici ed elettronici che recano il marchio sopra indicato siano smaltiti separatamente dai normali rifiuti domestici. Fra questi prodotti sono compresi monitor e accessori elettrici, quali cavi del segnale e cavi di alimentazione. Se si devono smaltire prodotti LaCie, si prega di attenersi alle norme valide nella propria area o di rivolgersi al negozio in cui si è acquistato il prodotto oppure, se applicabile, di seguire gli accordi presi direttamente con LaCie.

Il marchio presente sui prodotti elettrici ed elettronici è valido esclusivamente per gli attuali stati membri dell'Unione Europea.

Al di fuori dell'Unione Europea

Per smaltire prodotti elettrici o elettronici usati al di fuori dell'Unione Europea, è necessario rivolgersi all'autorità locale competente in modo da rispettare il corretto metodo di smaltimento.

Informazioni del produttore sul riciclaggio e il risparmio energetico

LaCie crede fermamente nella necessità di proteggere l'ambiente e ritiene che il riciclaggio sia uno dei suoi principali obiettivi aziendali per ridurre l'inquinamento ambientale. Per questo si impegna a sviluppare prodotti eco-compatibili nonché a seguire ed osservare le normative più recenti in materia di salvaguardia e protezione dell'ambiente.

Informazioni sui programmi di riciclaggio:

Svezia - http://www.el-retur.se
Germania - http://www.recyclingpartner.de/
Olanda - http://www.mirec.nl/

Risparmio energia:

Questo monitor è dotato di funzioni avanzate per il risparmio di energia. La funzione di risparmio energia si attiva automaticamente appena il monitor riceve un segnale Vesa DPMS (Display Power Management Signaling) standard. Il monitor dispone di una sola funzione di risparmio energia.

Modalità	Consumo energetico	Colore del LED
Funzionamento normale	140W	Blu
Modalità di risparmio energia	inferiore a 2 W	Arancione
Spento	Inferiore a 1W	N/D

ENERGY

ISO 13406-2

1. Introduzione

Grazie per aver acquistato un LaCie 324 LCD Monitor.

Progettato per i professionisti della grafica, questo monitor LCD da 24 pollici è dotato di un'ampia gamma di colori, della correzione gamma a 10 bit e del supporto HD completo per la migliore esperienza di visualizzazione possibile. Con le tecnologie di miglioramento dell'immagine DCDi® Faroudja e il supporto di calibrazione hardware completo, questo monitor è ideale per lavorare tanto su immagini fisse quanto su immagini in movimento. Il colorimetro blue eye e il software blue eye LaCie (optional) sono gli strumenti ideali per adattare il vostro monitor alla massima resa realistica delle immagini.

Il LaCie 324 comprende anche un pratico jack audio per collegare le cuffie o gli altoparlanti e le tre porte USB 2.0 alimentate per tutte le vostre periferiche USB.

Collegamenti rapidi

Fare clic sul collegamento per passare rapidamente alla sezione corrispondente:

- Collegamento
- Funzionamento del monitor
- Diagnostica

1.1. Caratteristiche

La tecnologia dello schermo S-PVA garantisce un'ampia scelta di colori, pari al 92% degli standard video NTSC che permette al monitor LaCie 324 di visualizzare una vasta gamma di colori vivaci, di gran lunga superiore a quella che può essere normalmente riprodotta sui monitor LCD. Questa tecnologia offre inoltre un perfetto equilibrio tra contrasto (1000:1) e luminosità (400 cd/m^2 valore tipico) e ampi angoli di visualizzazione nell'ordine di 178°.

La correzione gamma a 10-bit garantisce una resa uniforme delle tonalità dei colori, paragonabile a quelli che si riscontrano nella fotografia e nei disegni digitali.

Calibrazione hardware
Per il LaCie 324 è possibile effettuare una calibrazione hardware, utilizzando gli strumenti adatti. Consigliamo di utilizzare il blue eye pro di LaCie, ottimizzato per i monitor LaCie.

Supporto completo alta definizione
Il monitor supporta risoluzioni 1080p, 1080i, 720p e 720i ed è dotato di due porte di ingresso HDMI HDCP compatibili per collegare una serie HD completa per la migliore esperienza video possibile.

DCDi® Faroudja
DCDi® Faroudja è una suite di tecnologie per il miglioramento video in grado di produrre una qualità di immagine eccezionale:

- Riduzione dei "bordi frastagliati" (tipici dei segnali video interlacciati)
- TrueLife™ per una migliore resa dei dettagli
- Contrasto adattivo
- Riduzione del rumore motion-adaptive

Supporto fino a 4 sorgenti video con visualizzazione simultanea di 2 sorgenti attraverso la funzione **Picture-in-Picture (PiP)**.

Le ampie dimensioni diagonali pari a 24 pollici (61 cm) e il formato 16:10 incrementano la produttività evitando di scorrere i documenti e visualizzare più finestre. Visualizzazione a due pagine complete a schermo intero con scala 1:1 per l'applicazione di tavolozze colori e barre degli strumenti.

La risoluzione elevata a 1920x1200 è ideale per applicazioni grafiche a elevata risoluzione.

Pratica uscita audio utilizzabile come connettore per cuffie o altoparlanti.

Pratico hub USB posizionato sul lato posteriore sinistro del pannello frontale per il collegamento di periferiche USB come i dischi rigidi esterni LaCie o il calibratore blue eye pro LaCie.

La base ergonomica consente di regolare l'altezza, l'orientamento e l'inclinazione.

Interfaccia di montaggio VESA 100
il monitor può essere collegato a qualsiasi componente compatibile con VESA 100.

1.2. Specifiche del monitor

Tecnologia dello schermo	Wide-Gamut S-PVA
Area di visualizzazione in diagonale	24 pollici (61 cm)
Area di visualizzazione attiva	518,4 (H) x 324 (V) mm
Risoluzione	Alcuni sistemi possono non supportare tutte le modalità elencate. **Modalità principale** : 1.920 x 1.200 a una frequenza di 60 Hz – LaCie consiglia di impostare questa risoluzione per la migliore resa di visualizzazione. **Modalità secondarie** : 720x400@70Hz, 823x624@75Hz, 1.280x960@60Hz, 640x480@60 Hz/67Hz/72Hz/75Hz, 800x600@56Hz/60Hz/72Hz/75Hz, 1.600x1.200@60Hz, 1.024x768@60Hz/70Hz/75Hz, 1.280x1.024@60Hz/75Hz, 1.440x900@60Hz, 720x480, 1.280x720, 1.920x540, 1.920x1.080@60Hz, 640x400@56Hz, 848x480@60Hz, 1.280x720@60Hz, 1.280x768@60Hz, 1.360x768@60Hz
Dot pitch	0,270 mm, 89 PPI
Gamma colore	92% NTSC
Profondità del colore	16,777,216
Correzione gamma	10 bit:
Luminosità	400 cd/m^2 (valore tipico)
Contrasto	1.000:1 (standard)
Tempo di risposta	Tempo di incremento + riduzione: 16 ms (valore tipico) 8 ms G to G
Angoli di visualizzazione	sinistra/destra ±178°, alto/basso ±178°
Connessioni	Mini D-Sub, DVI-D, 2xHDMI
Consumo energetico	140W valore tipico, <2W in modalità di risparmio energia
Peso	10,8 kg, 7,9 kg senza base, 13,4 kg con imballaggio e accessori
Ergonomia	Alto/Basso 29° to -5°, Sinistra/Destra 350°, Altezza: 70 mm
Condizioni d'uso	Temp da 5° a 35°, Umidità da 10% a 90%, Altitudine da 0 a 3.500 m.
Condizioni di immagazzinamento	Temp da 20° a 60°, Umidità da 10% a 90%, Altitudine da 0 a 12.000 m.
Certificazioni	CE, FCC-B, EnergyStar, GOST-R, CSA, ISO 13406-2, PSB, WEEE, ROHS

*Risoluzioni potenziate: quando le risoluzioni indicate sono inferiori al totale dei pixel del modulo LCD, è possibile che il testo risulti diverso. Ciò è normale e previsto in tutte le attuali tecnologie per monitor a schermo piatto quando si attiva una visualizzazione a schermo intero che non utilizza risoluzioni native. In tali tecnologie infatti ciascun punto sullo schermo corrisponde effettivamente a un pixel, pertanto per ingrandire la visualizzazione a schermo intero è necessario potenziare la risoluzione.

1.3. Contenuto della confezione

La confezione contiene il LaCie 324 LCD Monitor e i componenti da 2 a 9 elencati di seguito:

① LaCie 324 LCD Monitor

② Cavo DVI-D

③ Cavo HDMI-HDMI

④ Cavo jack audio

⑤ Cavo di alimentazione CA

⑥ Cavo host USB

⑦ Accessorio gestione cavi

⑧ CD-ROM con manuale utente e profili ICC monitor

⑨ Guida d'installazione rapida

INFORMAZIONI IMPORTANTI: Conservare la scatola del prodotto e i relativi materiali di imballaggio, compreso il perno di supporto LCD, in un'area sicura per un eventuale futuro trasporto del prodotto. In caso di riparazione o manutenzione, il monitor da riparare deve essere restituito nell'imballaggio originale.

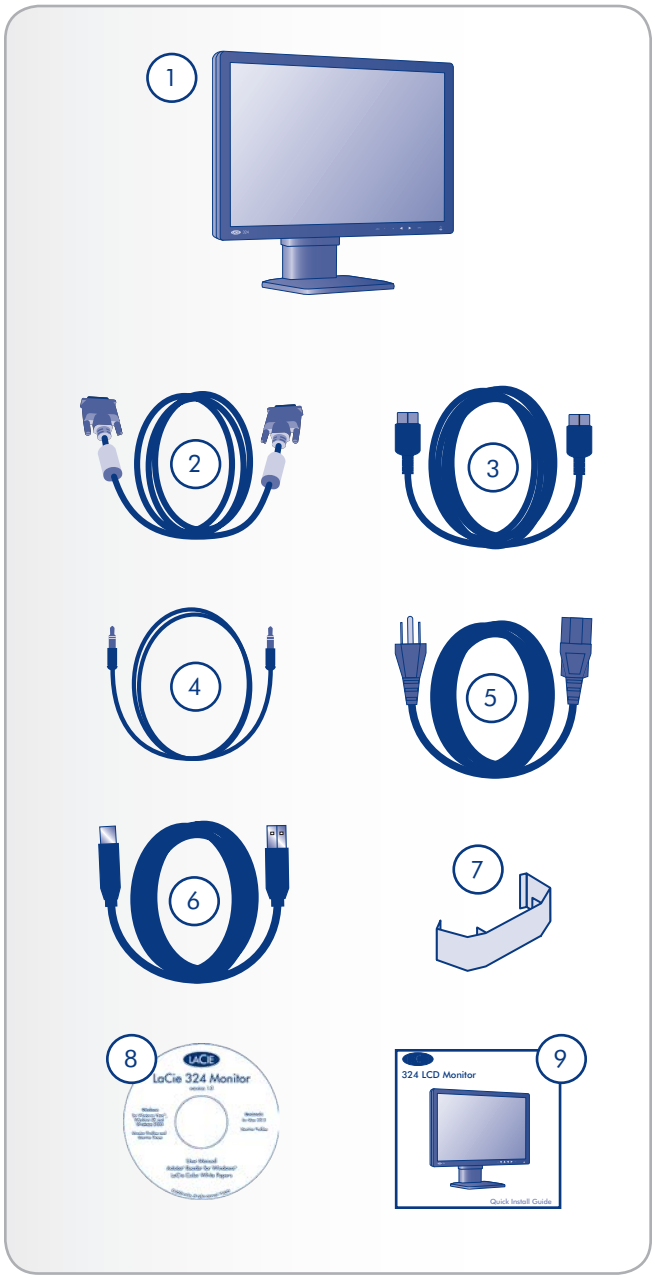

1.4. Informazioni sul perno di supporto LCD

La base LCD del monitor è fissata per il trasporto per mezzo di un perno che si trova vicino alla base del supporto. Per rimuoverla, attenersi alla procedura descritta di seguito.

1. Estrarre il monitor dalla scatola e rimuovere il materiale di protezione. Non procedere ancora alla rimozione del perno.

2. Collocare il monitor sulla scrivania o su un'altra superficie orizzontale. **Non procedere ancora alla rimozione del perno.**

ATTENZIONE! se il perno viene rimosso mentre il prodotto è appoggiato su di esso, la base potrebbe spostarsi in modo violento, rischiando di colpire il corpo dell'utente o di cadere, con possibili lesioni personali o danni al prodotto.

3. Staccare il sigillo e rimuovere il perno.

Conservare il perno in un punto facilmente accessibile nel caso in cui sia necessario riutilizzarlo per imballare nuovamente il prodotto per il trasporto.

In caso di un successivo trasporto del monitor, regolare l'LCD nella sua posizione più bassa e inserire il perno nella base del supporto LCD per fissarlo in posizione. Il monitor potrà quindi essere nuovamente inserito nel materiale di protezione e successivamente nella propria scatola.

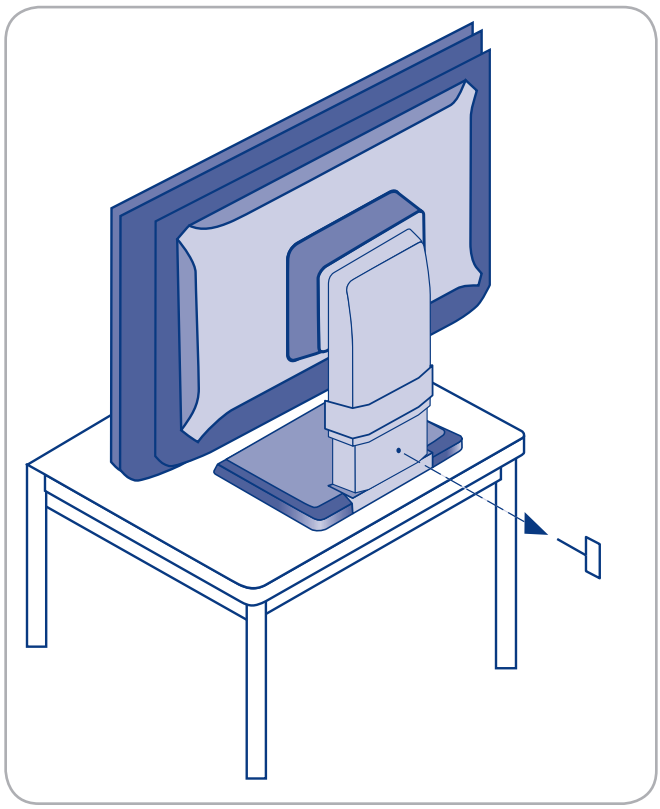

1.5. Viste del monitor

Vista anteriore

Fare riferimento allo schema riportato qui di seguito per i nomi e le funzioni di ogni componente del monitor.

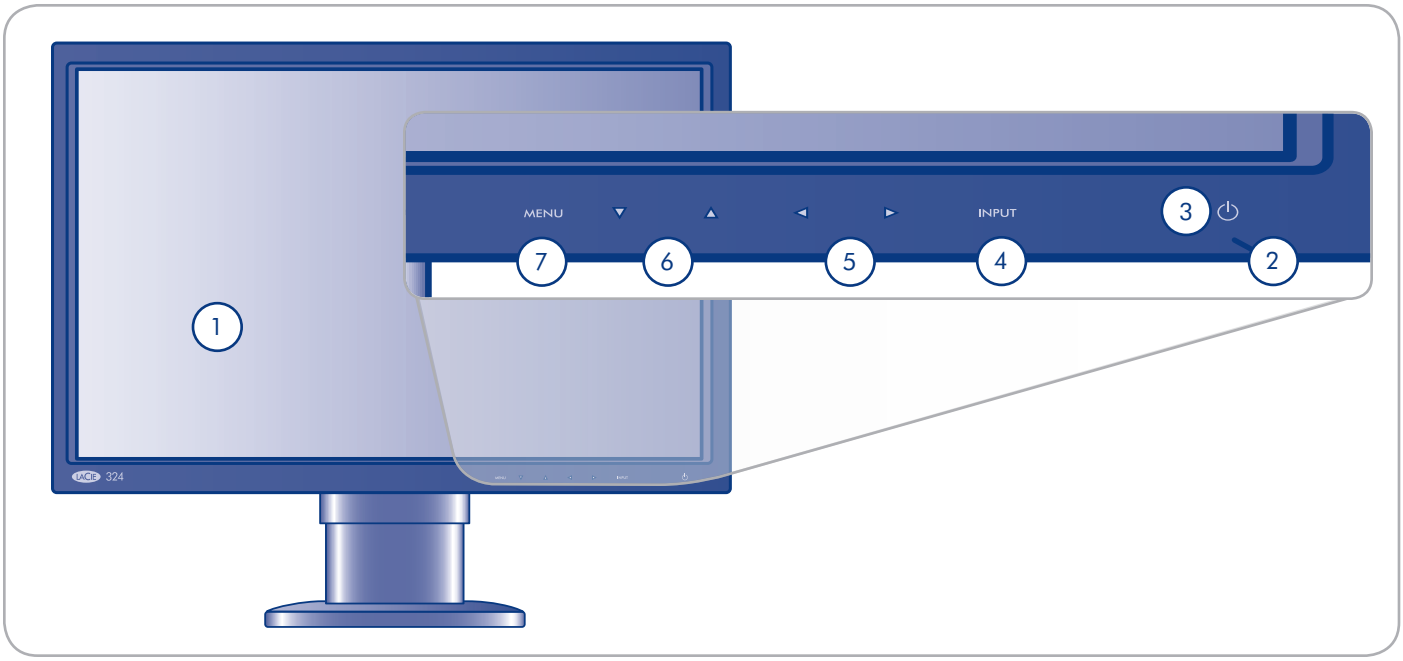

① **Display** – Visualizzazione immagini

② **Spia di alimentazione** – Diventa blu quando il monitor è acceso; diventa arancione in modalità IDLE (inattivo) o POWER SAVE (risparmio energia)

③ **Interruttore di accensione** – Accensione e spegnimento del monitor

④ **Tasto INPUT** – Quando il menu non è attivo, commuta la sorgente del segnale video da DVI a VGA a HDMI1/2. Quando il menu è attivo, viene utilizzato per selezionare le voci di menu

⑤ **Freccia sinistra/Freccia destra** – Quando la schermata menu è attiva, vengono utilizzate per selezionare le voci di menu

⑥ **Freccia in alto/Freccia in basso** – Quando la schermata menu è attiva: vengono utilizzate per selezionare le voci di menu

⑦ **Tasto menu** – Visualizzazione del menu (OSD) sullo schermo

Vista posteriore

Fare riferimento allo schema riportato qui di seguito per i nomi e le funzioni di ogni componente del monitor.

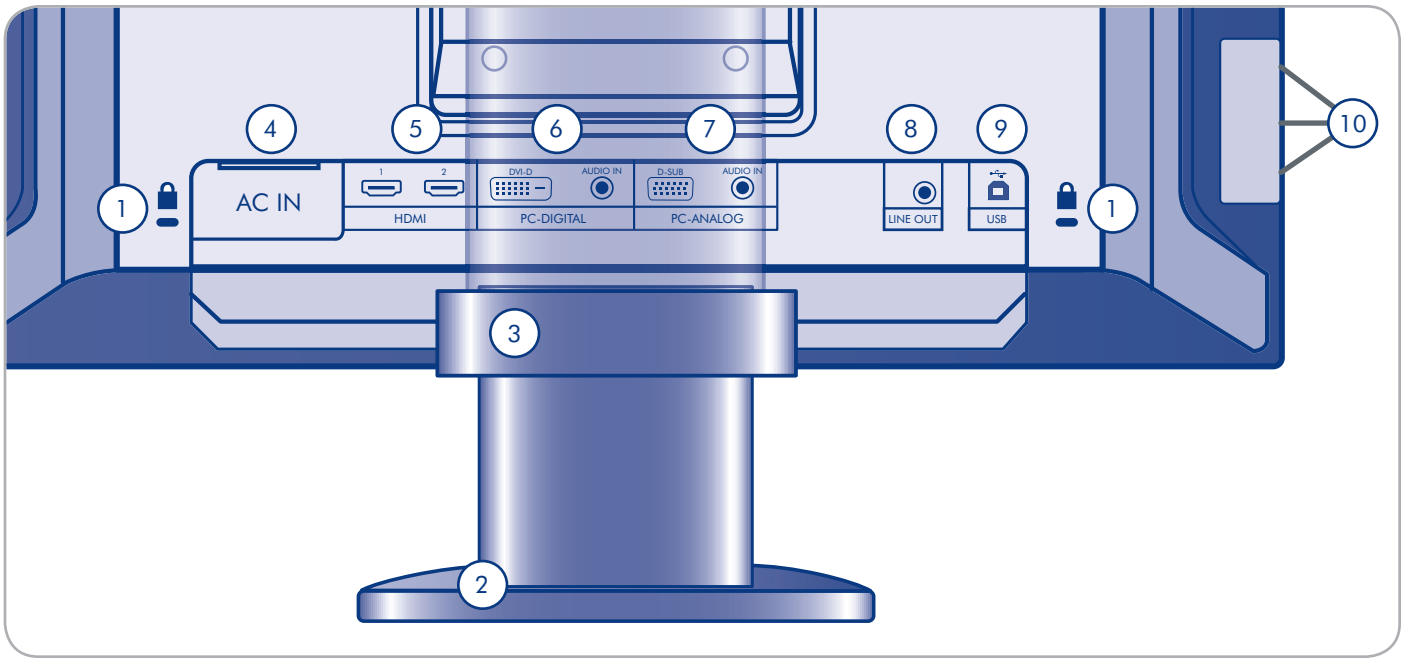

① **Slot antifurto** – Connessione dei cavi di sicurezza commerciale, quando necessario

② **Base supporto LCD** – La base del supporto è rimovibile; l'attacco a 4 viti può essere utilizzato per collegare altri dispositivi di fissaggio LCD standard VESA-100. Per ulteriori informazioni, vedere la sezione *2.5. Installazione di un supporto (base) o di un dispositivo di fissaggio alternativo.*

③ **Accessorio di gestione cavi** – Utilizzato per la raccolta e l'organizzazione dei cavi. Vedere la **NOTA** nella sezione *2.1. Collegamento del monitor al computer.*

④ **Connettore CA-IN** – Collegamento del cavo di alimentazione

⑤ **HDMI (1, 2)** – Collegamento delle periferiche video

⑥ **PC-Digitale** –

- **DVI-D** – Collegamento del connettore di uscita digitale (DVI) del computer
- **Audio IN** – Collegamento del terminale di uscita audio del computer

⑦ **PC-Analogico** –

- **D-SUB** – Collegamento del connettore di uscita RGB del computer
- **Audio IN** – Collegamento del terminale di uscita audio del computer.

⑧ **Line out** – Collegamento delle cuffie o degli altoparlanti

⑨ **USB upstream (1 porta)** – Collegamento del connettore USB del computer mediante il cavo USB (compreso nella fornitura).

⑩ **USB downstream (3 porte)** – Collegamento delle periferiche USB compatibili (mouse, tastiera, ecc.).

2. Collegamento

Installare il LaCie 324 LCD Monitor è semplice, basta effettuare soltanto pochi e facili collegamenti:

- *2.1. Collegamento del monitor al computer*
- *2.2. Collegamento delle cuffie o degli altoparlanti*
- *2.3. Collegamento di periferiche USB*
- *2.4. Regolazioni ergonomiche*
- *2.5 Installazione di un supporto (base) o di un dispositivo di fissaggio alternativo.*

2.1. Collegamento del monitor al computer

Per collegare il monitor LCD al sistema, seguire la procedura descritta di seguito.

1. Spegnere il computer.

2. Collegare il cavo del segnale (vedere Fig. 2.1-A):

2a. Per PC o MAC con uscita digitale DVI:

Collegare il cavo del segnale DVI al connettore DVI sul computer. Collegare l'altra estremità del cavo DVI all'ingresso DVI del monitor. Serrare tutte le viti.

2b. Per PC o MAC con uscita analogica:

Collegare un mini D-SUB a 15 pin al cavo del segnale D-SUB (non compreso nella fornitura) al connettore mini D-SUB a 15 pin sul computer. Collegare l'altra estremità di questo cavo all'ingresso D-SUB (VGA) del monitor.

2c. Per una sorgente video con uscita HDMI:

Collegare il cavo del segnale HDMI al connettore HDMI sul computer. Collegare l'altra estremità di questo cavo all'ingresso HDMI 1 o HDMI 2 del monitor.

NOTA TECNICA: utilizzando le porte di ingresso DVI, VGA, HDMI 1 e HDMI 2 è possibile collegare contemporaneamente al monitor fino a 4 sorgenti video.

3. Collegare il cavo audio fornito alla porta AUDIO IN del monitor. Se si collegano due computer al monitor, è possibile collegare due cavi audio alle porte AUDIO IN del monitor. Le sorgenti video collegate attraverso HDMI non richiedono cavi audio supplementari.

4. Collegare l'altra estremità del cavo audio al terminale AUDIO OUT sul PC o Mac.

NOTA: per organizzare in modo ordinato i cavi, si consiglia di sistemarli nell'apposito accessorio di gestione cavi che li ferma in posizione sul retro della base LCD (Fig. 2.1-B).

5. Collegare un'estremità del cavo di alimentazione alla presa CA sul retro del monitor e l'altra a una presa elettrica.

6. Premere l'interruttore di accensione per accendere il computer.

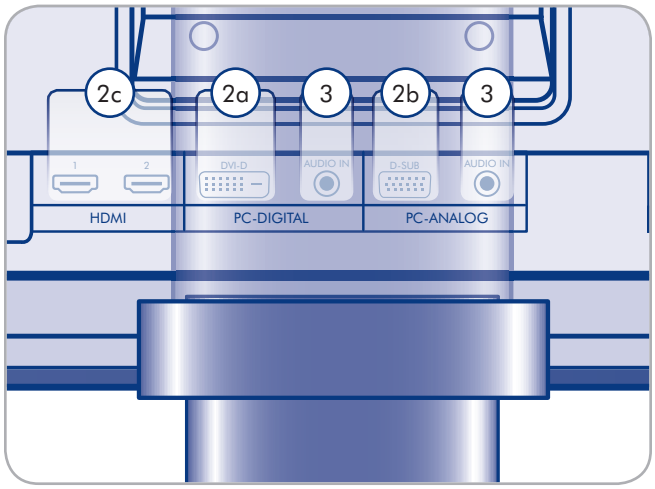

Figura 2.1-A

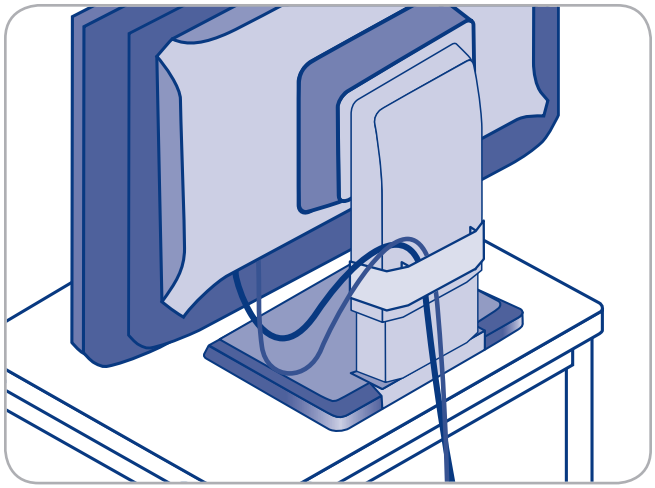

Figura 2.1-B

2.2. Collegamento delle cuffie o degli altoparlanti

Collegamento delle cuffie o degli altoparlanti:

Inserire semplicemente le cuffie o gli altoparlanti nella porta LINE OUT posta sul retro del monitor (Fig. 2.2).

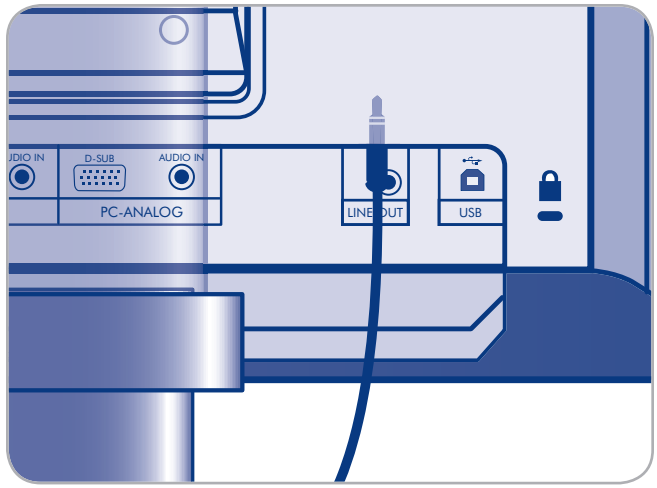

Figura 2.2

2.3. Collegamento di periferiche USB

Le periferiche USB possono essere collegate ai connettori USB situati sulla parte laterale del monitor.

Collegamento di periferiche USB:

1. Collegare il cavo host USB al terminale USB sul computer e alla porta host USB sul monitor (Fig. 2.3). L'hub USB del monitor è ora collegato al computer.
2. Collegare le periferiche USB ai connettori USB situati sulla parte laterale del monitor (Fig. 2.3).

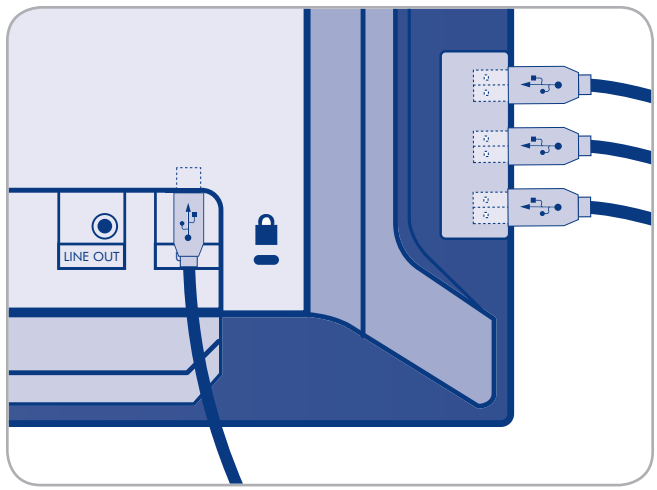

Figura 2.3

2.4. Regolazioni ergonomiche

ATTENZIONE! Usare la massima cautela nel sollevare, abbassare, inclinare o orientare lo schermo del monitor.

2.4.1. Sollevamento o abbassamento dello schermo del monitor

Per sollevare o abbassare lo schermo, afferrare il monitor per i lati e sollevarlo o abbassarlo fino all'altezza desiderata (Figura 2.4.1).

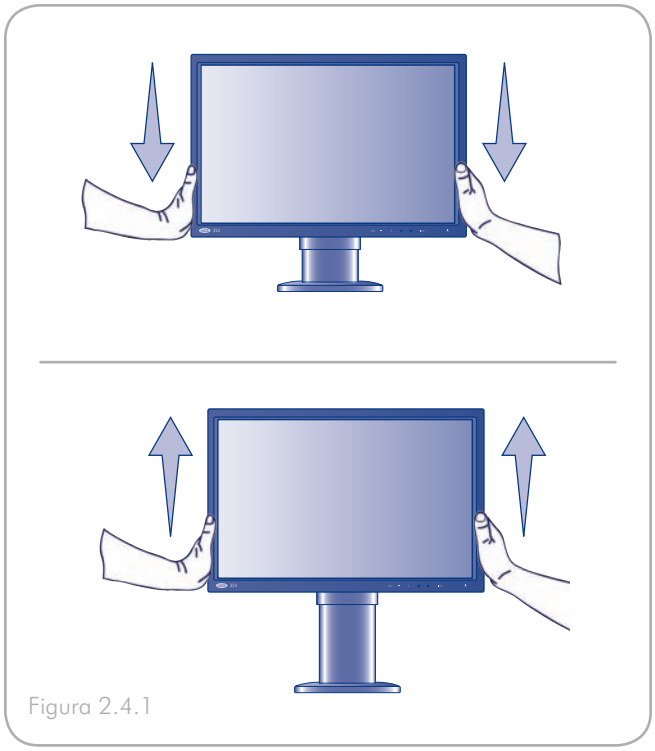

Figura 2.4.1

2.4.2. Inclinazione dello schermo

Afferrare i lati superiore e inferiore del monitor e regolarne manualmente l'inclinazione (Figura 2.4.2.).

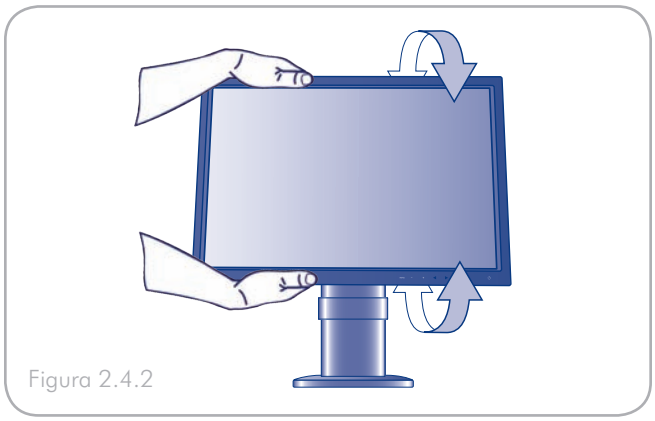

Figura 2.4.2

2.4.3. Orientamento

Afferrare entrambi i lati del monitor e regolarne l'orientamento (Figura 2.4.3).

NOTA: la base del monitor LaCie 324 è stata studiata per essere orientata su una superficie dura e piana. È l'intera unità che gira, non soltanto il display.

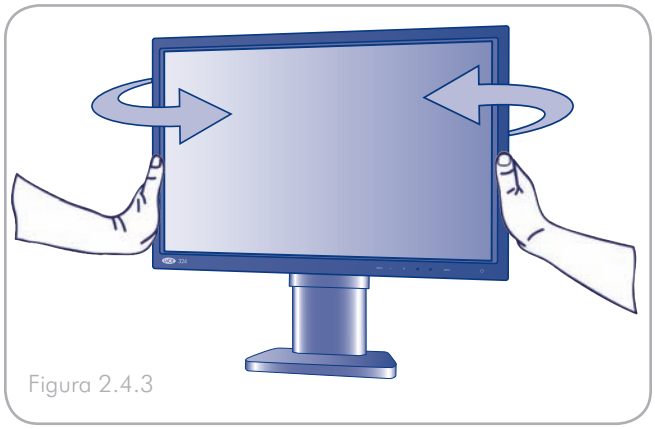

Figura 2.4.3

2.5 Installazione di un supporto (base) o di un dispositivo di fissaggio alter-

La base del LaCie 324 può essere scollegata per essere installata su un braccio flessibile per monitor o su un altro attacco conforme agli standard VESA 100. Preparare in precedenza il braccio e le viti richieste per l'installazione.

Rimozione della base per il montaggio

Per montare il monitor in una configurazione diversa, seguire la procedura descritta di seguito:

1. Spegnere il monitor e il computer.
2. Scollegare tutti i cavi compreso quello di alimentazione.
3. Afferrare il monitor per i lati e sollevarlo fino all'altezza desiderata.
4. Adagiare il monitor su una superficie non abrasiva con lo schermo rivolto verso il basso. Per evitare graffi o danni, si consiglia di stendere un panno morbido al di sotto dello schermo LCD prima di eseguire questa operazione.
5. Rimuovere le 2 viti di montaggio accessibili attraverso i fori nella base (Fig. 2.5-A).
6. Sfilare e rimuovere le due parti delle coperture VESA dalla base (Fig. 2.5-A).
7. Appoggiare una mano intorno alla base e rimuovere le 2 viti di montaggio rimaste (Fig. 2.5-B).

Quindi, montare il monitor con un attacco alternativo. Se la base deve essere ricollegata, seguire semplicemente la procedura nell'ordine inverso.

Collegare il supporto (base) o l'attacco alternativo

Collegare la base o l'attacco del braccio usando le 4 viti rimosse dalla base.

INFORMAZIONI IMPORTANTI:

- Per ragioni di sicurezza, accertarsi che il braccio del monitor sia in grado di sostenere stabilmente il peso di questo monitor (circa 8,3 kg/18,3 lb.).
- Per evitare danni al monitor e alla base durante il montaggio, vanno utilizzate esclusivamente viti M4X10 come quelle fornite con il monitor.
- Fare riferimento alla documentazione relativa alla base alternativa per le istruzioni specifiche per l'attacco corrispondente.

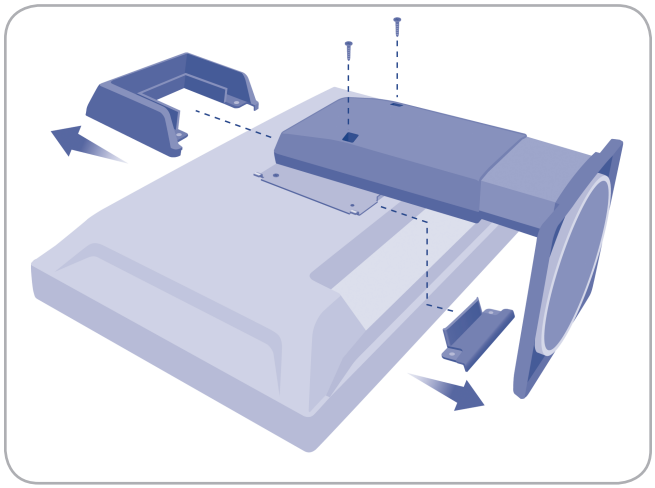

Figura 2.5-A

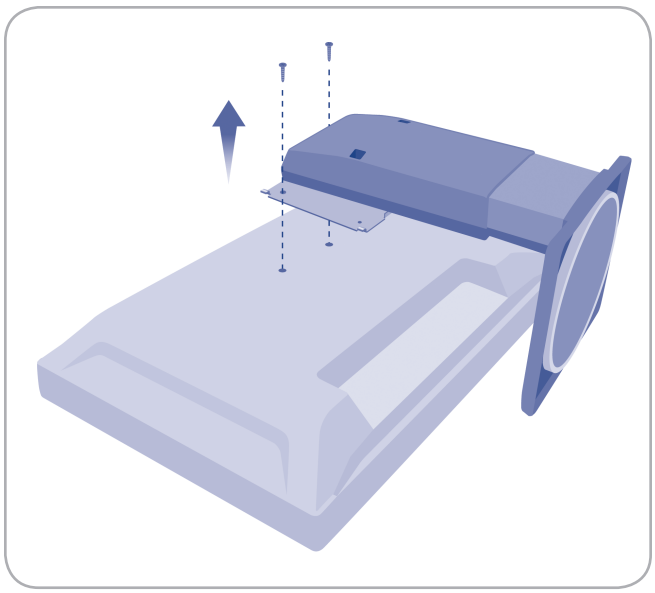

Figura 2.5-B

3. Funzionamento del monitor

Fare riferimento alle seguenti sezioni per avere informazioni relative alla visualizzazione sul LaCie 324 LCD Monitor

- *3.1. Modalità zoom e rapporto larghezza/altezza*
- *3.2. Utilizzo della funzione Picture-in-Picture*
  - *3.2.1. Attivazione/Disattivazione PiP*
  - *3.2.2. Regolazione della posizione PiP*
  - *3.2.3. Modifica formato PiP*
  - *3.2.4. Commutazione uscita audio-altoparlanti*
  - *3.2.5. Commutazione della sorgente di ingresso visualizzata su PiP*

3.1. Modalità zoom e rapporto larghezza/altezza

Il rapporto larghezza/altezza si riferisce al rapporto fra lunghezza verticale e orizzontale (numero di pixel) del display o dell'immagine.

LaCie 324 supporta i seguenti rapporti di larghezza/altezza:

- 16:9
- 16:10
- 4:3

Praticamente tutte le sorgenti video disponibili oggi utilizzano uno di questi tre rapporti larghezza/altezza. 16:10 è il formato nativo del LaCie 324 LCD Monitor, che corrisponde alla risoluzione 1.920 x 1.200 del segnale video del computer. Quando si utilizzano sorgenti video 4:3 o 16:9 , come una sorgente video HD o un segnale video del computer 1.600 x 1.200, il monitor può applicare una trasformazione zoom per adattare il segnale al monitor.

NOTA: fare riferimento ai manuali utente delle corrispondenti periferiche per i rapporti larghezza/altezza delle relative sorgenti video.

NOTA: fare riferimento al manuale su schermo per i rapporti larghezza/altezza di ingresso PC-analogico e PC-digitale.

Le quattro modalità di zoom sono Real, SmartZoom, Zoom e Dx2D e hanno le seguenti impostazioni:

Modalità	Rapporto larghezza/altezza	4:3 Video	16:9 Video
REAL	Non applica alcuna modifica e visualizza la risoluzione del segnale di ingresso reale al centro del display	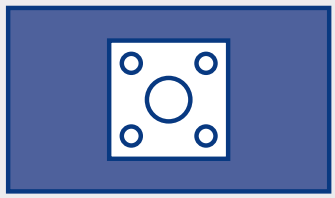	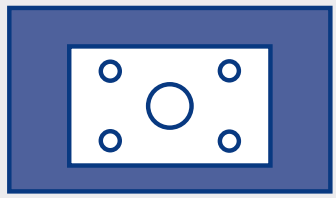
Smart Zoom	Mantiene il rapporto larghezza/altezza della sorgente e incrementa la risoluzione a 1.600 x 1.200 o 1.920 x 1.080	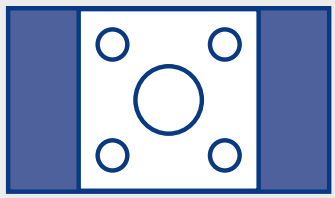	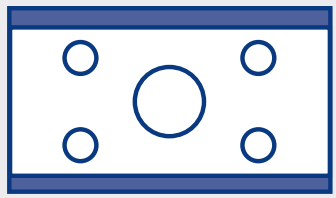
Zoom	Incrementa la sorgente a 1.920 x 1.080, ottimizzando il suo formato; possono presentarsi alcune distorsioni, perché non è rispettato il rapporto larghezza/altezza	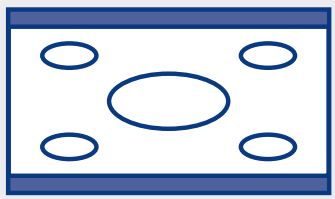	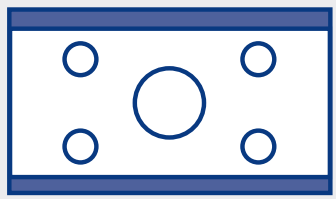
Dx2D	Estende le due estremità della visualizzazione panorama, ingrandendola fino a 1.920 x 1.200	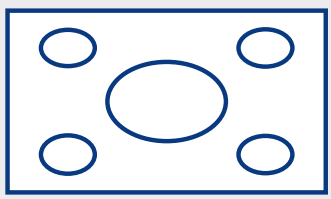	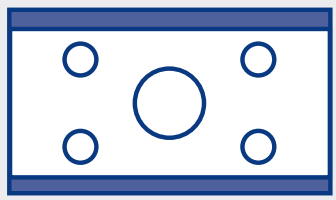

3.2. Utilizzo della funzione Picture-in-Picture (PiP)

Mentre sul display principale è attiva una sorgente di visualizzazione monitor, è possibile visualizzare anche una sorgente video secondaria. Di seguito viene descritto come utilizzare il menu su schermo per applicare questa funzione.

Per accedere al menu Picture-in-Picture, premere MENU, selezionare "PiP" con il tasto INPUT, verrà quindi visualizzata la schermata di impostazioni PiP.

3.2.1. Attivazione/Disattivazione PiP

Attivare/disattivare la funzione PiP sulla schermata Impostazioni PiP premendo le frecce Sinistra/Destra sul pannello frontale del monitor.

3.2.2. Regolazione della posizione PiP

La posizione del display secondario può essere regolata attenendosi alla seguente procedura: quando la funzione PiP è attiva, attivare/disattivare la posizione PiP utilizzando le frecce Sinistra/Destra sul pannello frontale del monitor. La posizione PiP cambia a ogni pressione di una delle frecce, nel seguente ordine: In alto a destra - In basso a destra - In basso a sinistra - In alto a sinistra - In alto a destra.

3.2.3. Modifica del formato PiP

Quando il display secondario è attivo, attivare/disattivare la funzione Formato PiP utilizzando le frecce Sinistra/Destra sul pannello frontale del monitor. Il formato PiP cambia a ogni pressione di una delle frecce, nel seguente ordine: Piccolo - Medio - Grande - Piccolo.

Le dimensioni del Picture-in-Picture dipendono dalla modalità formato PiP del rapporto larghezza/altezza della sorgente video applicata. Per eventuali riferimenti, queste si trovano nella seguente tabella:

3.2.4. Commutazione uscita audio-alto-parlanti

Selezionando la funzione PiP Audio Select l'uscita audio verso la porta cuffie/altoparlanti passa da audio PiP ad audio display principale e viceversa.

3.2.5. Commutazione della sorgente di ingresso visualizzata su PiP

Attivazione della funzione PiP Input Select (selezione ingresso PiP). La sorgente di ingresso visualizzata sul display secondario cambia nell'ordine seguente: PC-Digital - HDMI-1 - HDMI-2 - PC- Analog

Le configurazioni in cui è in grado di funzionare il PiP con il LaCie 324 sono riassunte nella seguente tabella:

4. Impostazioni e regolazioni

Fare riferimento alle seguenti sezioni per effettuare le impostazioni e le regolazioni sul LaCie 324 LCD Monitor:

- *4.1. Impostazioni e regolazioni (operazioni di base)*
- *4.2. Impostazioni avanzate*
  - *4.2.1. Impostazioni Picture-in-Picture*
  - *4.2.2. Impostazioni DVI/VGA*
  - *4.2.3. Impostazioni HDMI*
  - *4.2.4. Altre impostazioni*

4.1. Impostazioni e regolazioni (operazioni di base)

Utilizzando il menu Impostazioni/regolazione (qui di seguito definito semplicemente "menu") visualizzato sullo schermo è possibile effettuare una serie di regolazioni e impostazioni.

Per entrare nel menu Impostazioni/regolazione, premere il tasto MENU. Per uscire da questo menu, premere il tasto INPUT.

Le regolazioni e le impostazioni possono essere effettuate utilizzando i seguenti tasti che si trovano nella parte anteriore del monitor:

Nome tasto	Menu funzioni
Menu	✦ Visualizzazione del menu ✦ Selezione della funzione RETURN ✦ Viene bloccato il menu se premuto per circa 3 secondi per bloccare/sbloccare il menu. (Quando il menu non è attivo)
Tasti freccia Su e Giù	Quando la schermata menu è attiva: vengono utilizzati per navigare fra le voci del menu
Tasti freccia Sinistra e Destra	Quando la schermata menu è attiva: vengono utilizzati per navigare fra le voci del menu
INPUT	Quando la schermata menu è attiva: viene utilizzato per selezionare le voci di menu
	Quando il menu non è attivo: consente la selezione fra gli ingressi PC-Digital, PC-Analog, HDMI1 e HDMI2
	Regolazione automatica se tenuto premuto per qualche secondo (in ingresso PC-Analog)

4.2. Impostazioni avanzate

4.2.1. Impostazioni Picture-in-Picture (PiP)

NOTA: questo menu non è visibile se la sorgente di visualizzazione principale è HDMI.

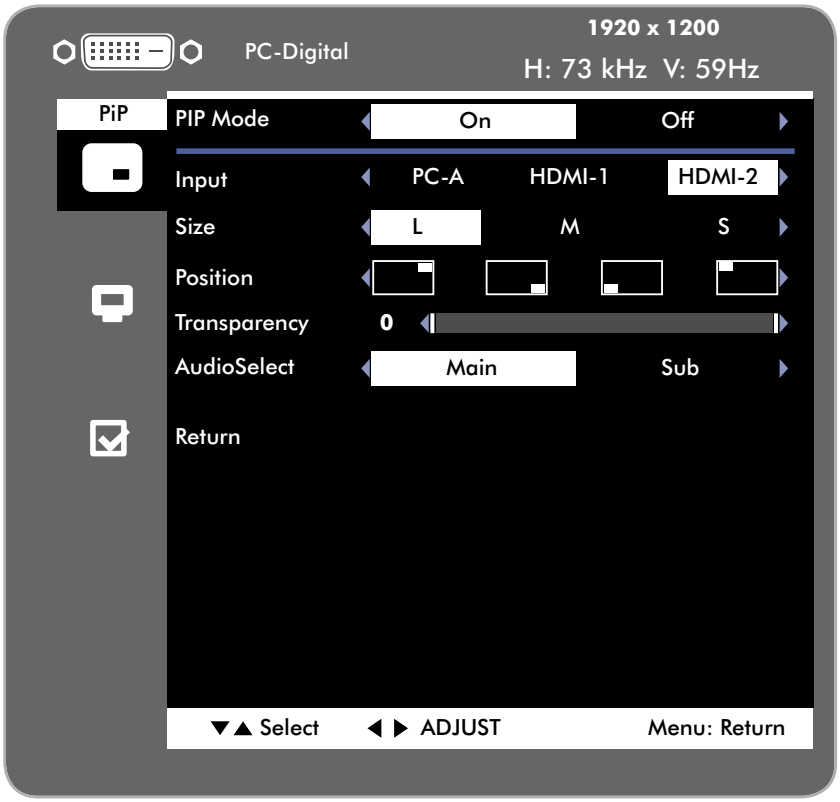

Voce	Descrizione
Modalità PiP	Attivazione/disattivazione PiP (attivazione per la visualizzazione PiP)
Source* (Origine)	Selezione dell'origine di ingresso PiP – PC-Digital, PC-Analog, HDMI-1, HDMI-2
Dimensioni*	Selezione delle dimensioni (formato) PiP
Posizione*	Impostazione della posizione PiP
Transparency* (Trasparenza)	Impostazione del grado di trasparenza PiP
Uscita audio*	Selezione sorgente audio tra sorgente PiP e sorgente display principale
Return	Torna al menu principale

*Non visibile quanto PiP non è attivo

4.2.2. Impostazioni DVI/VGA

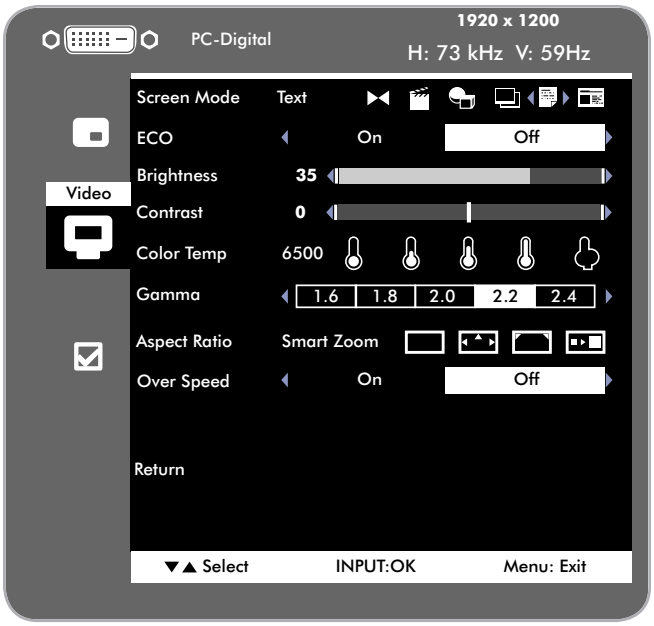

NOTA: i contenuti delle impostazioni video dipendono dall'ingresso video attivo.

Voce	Descrizione
Modalità schermata	Con questa funzione è possibile selezionare fra sei modalità di visualizzazione preimpostate: Standard, Cinema, CG, Photo, Text e DTP. Ciascuna di queste modalità ottimizza la qualità dell'immagine per impieghi specifici tramite la regolazione di luminanza, luminosità, contrasto, tonalità chiare, saturazione, nitidezza. Qui di seguito sono riportate le impostazioni di default corrispondenti a queste modalità. È possibile modificare queste impostazioni. La modalità Cinema è la migliore per la visualizzazione di contenuti video. La modalità CG è la migliore nel contesto dell'animazione o delle applicazioni per giochi.
ECO	La modalità ECO permette di ridurre il consumo di energia.
Brightness (Luminosità)	Regolazione della luminosità dello schermo
Contrast (Contrasto)	Regolazione del contrasto dello schermo
Temperatura colore	Selezione fra cinque temperature colore preimpostate. Le prime quattro sono 5000K (giallognola), 6500K (neutra), 7200K, 9300K (bluastra). L'ultima è in modalità utente e la temperatura colore può essere regolata manualmente.
Gamma	Regolazione gamma su valori standard
Rapporto larghezza/altezza	Selezione fra le seguenti modalità zoom: Real, Smart Zoom, Zoom, Dx2D (Panorama). Fare riferimento alla sezione “Modalità zoom e rapporto larghezza/altezza” a pagina X
Over Speed (Sovravelocità)	Questa funzione permette di attivare/disattivare la modalità Over Speed (sovravelocità). Quando la modalità Over Speed è attiva, la frequenza di aggiornamento del display è accelerata, limitando le sue funzioni di elaborazione immagine.
Return	Torna al menu principale

4.2.3. Impostazioni video HDMI

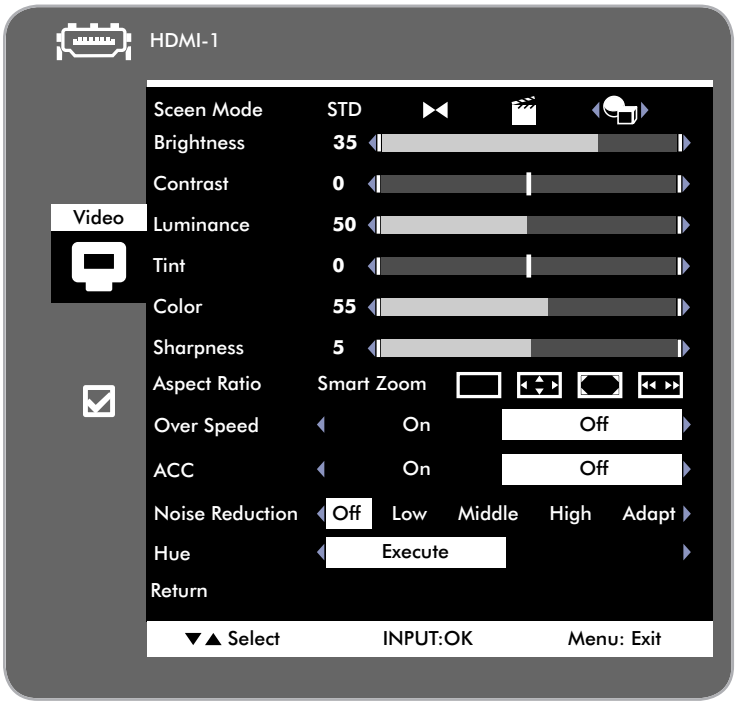

Voce	Descrizione
Modalità schermata	Con questa funzione è possibile selezionare fra sei modalità di visualizzazione preimpostate: Standard, Cinema, CG, Photo, Text e DTP. Ciascuna di queste modalità ottimizza la qualità dell'immagine per impieghi specifici tramite la regolazione di luminanza, luminosità, contrasto, tonalità chiare, saturazione, nitidezza. Qui di seguito sono riportate le impostazioni di default corrispondenti a queste modalità. È possibile modificare queste impostazioni. La modalità Cinema è la migliore per la visualizzazione di contenuti video. La modalità CG è la migliore nel contesto dell'animazione o delle applicazioni per giochi.
Brightness (Luminosità)	Regolazione della luminosità dello schermo
Contrast (Contrasto)	Regolazione del contrasto dello schermo
Luminosità	Consente di regolare la luminosità dello schermo
Tonalità chiare	Regolazione del rosso dei colori sullo schermo.
Colore	Regolazione della densità dei colori sullo schermo.
Rapporto larghezza/altezza	Selezione fra le seguenti modalità zoom: Real, Smart Zoom, Zoom, Dx2D (Panorama). Per ulteriori informazioni, vedere la sezione *3.1. Modalità zoom e rapporto larghezza/altezza*
Modalità Over Speed (sovravelocità)	Questa funzione permette di attivare/disattivare la modalità Over Speed (sovravelocità). Quando la modalità Over Speed è attiva, la frequenza di aggiornamento del display è accelerata, limitando le sue funzioni di elaborazione immagine.
ACC	La funzione di controllo del contrasto adattivo regola automaticamente il contrasto per evitare la perdita di dettagli quando si visualizzano scene estremamente scure o estremamente luminose.
Riduzione dei disturbi	La funzione di riduzione dei disturbi limiterà i disturbi sullo schermo e i contorni sfocati.

Tonalità	Questa funzione permette di regolare indipendentemente la cromaticità dei 6 colori primari: rosso, verde, blu, ciano, magenta, giallo.	
	Rosso	Regolazione del rosso Sinistra: sposta la cromaticità del Rosso verso il magenta Destra: sposta la cromaticità del Rosso verso il giallo
	Giallo	Regolazione del giallo Sinistra: sposta la cromaticità del Giallo verso il rosso Destra: sposta la cromaticità del Giallo verso il verde
	Verde	Regolazione del verde Sinistra: sposta la cromaticità del Verde verso il giallo Destra: sposta la cromaticità del Verde verso il ciano
	Ciano	Regolazione del ciano Sinistra: sposta la cromaticità del Ciano verso il verde Destra: sposta la cromaticità del Ciano verso il blu
	Blu	Regolazione del blu Sinistra: sposta la cromaticità del Blu verso il ciano Destra: sposta la cromaticità del Blu verso il magenta
	Magenta	Regolazione del magenta Sinistra: sposta la cromaticità del Magenta verso il blu Destra: sposta la cromaticità del Magenta verso il rosso
Return	Torna al menu principale	

Preimpostazioni modalità schermata

	Standard	Cinema	CG	Photo	Text	DTP
Brightness (Luminosità)	35	35	35	35	35	35
Contrast (Contrasto)	0	-10	0	0	0	-100
Temperatura colore	6500	6500	7200	6500	7200	5000
Gamma	2.2	2.2	1.8	2.2	2.2	1.8

4.2.4. Altre impostazioni

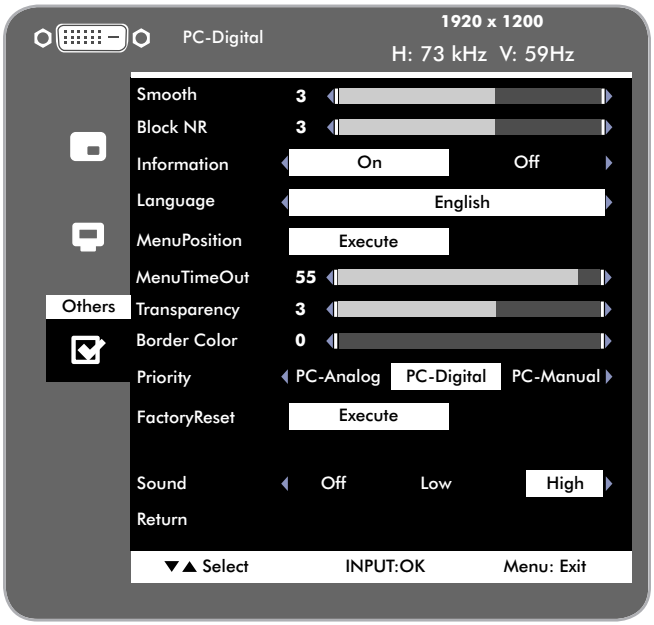

Voce	Descrizione
Smooth	Regolazione della nitidezza delle immagini sul monitor
Blocco NR	Riduzione dei disturbi di blocco generati quando si utilizza il formato MPEG o altri formati di film compressi
Informazioni	Impostazione ON/OFF per il display Quando l'impostazione è su ON (attivo), il nome dell'origine di ingresso e le informazioni del segnale d'ingresso sono sempre visualizzati
Lingua	Impostazione della lingua del menu: inglese, francese, italiano, tedesco o spagnolo
Posizione menu	Specificazione della posizione del menu sullo schermo
Timeout del menu	Impostazione del periodo di visualizzazione del menu
Transparency (Trasparenza)	Impostazione del grado di trasparenza dello sfondo della schermata menu
Colore del bordo	Questa funzione permette di regolare da nero a bianco il colore delle aree dello schermo che circondano il contenuto video
Priorità	Impostazione del tipo di segnale in ingresso quando vi sono diversi ingressi collegati
Ripristino impostazioni di fabbrica	Ripristino di tutti i valori delle impostazioni di fabbrica **NOTA:** l'impostazione della lingua non viene ripristinata.
Sound	Selezione volume del segnale acustico dei tasti monitor.
Return	Torna al menu principale

5. Diagnostica

Se il monitor LaCie 324 presenta problemi di funzionamento, consultare la seguente lista di controllo per individuare la causa del problema. Se il problema persiste anche dopo aver effettuato tutti i controlli indicati nella lista di controllo riportata in precedenza, verificare l'elenco delle domande frequenti (FAQ) all'indirizzo www.lacie.com.

Una delle FAQ potrebbe riguardare il problema in oggetto. Per ulteriore assistenza rivolgersi al rivenditore LaCie di zona oppure all'Assistenza tecnica di LaCie. Per ulteriori informazioni, vedere la sezione *6. Assistenza tecnica*.

Aggiornamenti della Guida

LaCie si impegna attivamente a fornire ai clienti manuali aggiornati ed esaurienti, con il costante obiettivo di offrire un formato di facile utilizzo che consenta di installare e utilizzare rapidamente le molteplici funzioni dell'unità.

Se la Guida non corrisponde esattamente alla configurazione del prodotto acquistato, visitare il sito Web di LaCie per verificare se esiste una versione più aggiornata.

www.lacie.com

Problema	Soluzione
Nessuna immagine	✦ Il cavo di segnale deve essere correttamente collegato alla scheda video e al computer. ✦ La scheda video deve essere correttamente inserita nel relativo slot. ✦ L'interruttore di alimentazione frontale del monitor e quello del computer devono essere posizionati su ON. ✦ Accertarsi che la risoluzione selezionata nel sistema operativo sia supportata dal monitor (si prega di consultare la scheda video o il manuale del sistema per modificare la modalità grafica). ✦ Verificare la compatibilità del monitor e della scheda video e la conformità alle impostazioni consigliate. ✦ Verificare che i pin del connettore del cavo di segnale non siano danneggiati o piegati. ✦ Verificare di aver selezionato la porta di ingresso video giusta (è possibile scorrere le porte video premendo il tasto INPUT sul pannello frontale del monitor).
La pressione del pulsante di alimentazione non produce alcun effetto	Scollegare il cavo di alimentazione del monitor dalla presa CA per spegnere il monitor.
Il LED sul monitor non è acceso	Verificare che il tasto di accensione sia posizionato su ON e che il cavo di alimentazione sia collegato.
Persistenza dell'immagine	Tenere presente che i monitor LCD sono soggetti a un fenomeno noto come persistenza dell'immagine. La persistenza dell'immagine si verifica quando un'immagine residua o "fantasma" di un'immagine precedente rimane visualizzata sullo schermo. A differenza di quanto avviene con i monitor CRT, nei monitor LCD la persistenza dell'immagine non è permanente. È tuttavia consigliabile evitare di visualizzare immagini fisse per lunghi periodi di tempo. Per ovviare al problema, riaccendere il monitor solo dopo la scomparsa dell'immagine. Se ad esempio un'immagine è rimasta visualizzata per un'ora ed è ancora visibile, spegnere il monitor per un'ora per cancellare l'immagine. **NOTA:** LaCie consiglia di utilizzare regolarmente un salvaschermo con immagini in movimento durante i periodi di inattività oppure di spegnere il monitor quando non è in uso.

Problema	Soluzione
Viene visualizzato il messaggio OSD "OUT OF RANGE" (Fuori gamma) e l'immagine viene visualizzata in modo approssimativo a causa dell'assenza di pixel.	Il problema deriva dall'impostazione di un valore troppo alto per il clock del segnale o la risoluzione. Scegliere una delle modalità supportate.
Il messaggio OSD OUT OF RANGE o INPUT NOT SUPPORTED (ingresso non supportato) viene visualizzato in una schermata vuota	È probabile che la frequenza del segnale non sia compresa nell'intervallo consentito. Scegliere una delle modalità supportate.
L'immagine è instabile o sfocata.	✦ Verificare che il cavo di segnale sia correttamente collegato al computer. ✦ Utilizzare il comando OSD Image Adjust (OSD – Regolazione immagine) per mettere a fuoco e regolare la visualizzazione aumentando o diminuendo il valore della sintonizzazione precisa. Se si modifica la modalità di visualizzazione, può essere necessario regolare nuovamente le impostazioni di OSD Image Adjust (Regolazione immagine OSD). ✦ Accertarsi che la scheda video sia compatibile con le sincronizzazioni del segnale consigliate del monitor. ✦ Se il testo è ingarbugliato, cambiare la modalità video su non interlacciata e specificare un intervallo di aggiornamento di 60 Hz.
L'immagine non viene ridimensionata correttamente	Utilizzare le impostazioni video OSD o le impostazioni/rapporto larghezza-altezza per regolare il formato immagine. Accertarsi che la scheda video e il sistema siano compatibili con la modalità selezionata del monitor (consultare il manuale della scheda video o del sistema per modificare la modalità grafica).
Nessun segnale	Accertarsi che non sia stata attivata una modalità per il risparmio energetico toccando la tastiera o il mouse. Se il video non torna sullo schermo, spegnere e riaccendere il monitor.
Nessun segnale acustico dalle cuffie o dagli altoparlanti	✦ Controllare che il cavo delle cuffie o degli altoparlanti sia inserito correttamente nella porta di uscita audio ✦ Se l'audio proviene dal computer, verificare che il cavo audio da computer a monitor sia correttamente inserito nella scheda audio del computer (connettore verde), e controllare anche la porta linea ingresso audio che si trova accanto alla porta di ingresso segnale video che si sta usando. ✦ Il volume potrebbe essere troppo basso. Verificare che nelle opzioni audio del sistema operativo il volume non sia troppo basso. ✦ L'uscita audio potrebbe essere impostata su "mute" (non attiva). Verificare che nelle opzioni audio del sistema operativo il volume non sia impostato su "mute".

6. Assistenza tecnica

Operazioni preliminari

Leggere la Guida per l'utente e prendere visione della sezione Diagnostica. Se il problema persiste dopo avere consultato l'elenco di diagnostica, rivolgersi all'Assistenza tecnica LaCie utilizzando il collegamento Web riportato di seguito. Prima di rivolgersi all'Assistenza tecnica, posizionarsi davanti al computer acceso e verificare di avere a disposizione le seguenti informazioni:

Informazioni	Dove trovare le informazioni
Numero di serie del monitor LaCie 324	Si trova su un'etichetta apposta sul retro del monitor.
Modello del Mac/PC	**Utenti Mac:** fare clic sull'icona Apple sulla barra dei menu e selezionare **Info su questo Mac**. **Utenti Windows** Fare clic con il pulsante destro del mouse su **Risorse del computer** e selezionare **Proprietà > Generale**.
Versione del sistema operativo	
Velocità del processore	
Memoria del computer	
Marca e modello della scheda grafica utilizzata sul computer	**Utenti Mac** Fare clic sull'icona Apple nella barra del menu Finder e selezionare **Info su questo Mac**. Selezionare **Ulteriori informazioni...** Viene visualizzato l'elenco Profilo del sistema Mac che elenca tutte le periferiche interne ed esterne installate nel computer. **Utenti Windows**Fare clic con il pulsante destro del mouse su **Risorse del computer**, quindi selezionare **Proprietà > Hardware.**

Contatti dei centri di assistenza LaCie

Asia, Singapore e Hong Kong Contatti http://www.lacie.com/asia/contact/	Australia Contatti http://www.lacie.com/au/contact/
Belgio Contatti http://www.lacie.com/be/contact/ (francese)	Canada Contatti http://www.lacie.com/caen/contact/ (inglese)
Danimarca Contatti http://www.lacie.com/dk/contact	Finlandia Contatti http://www.lacie.com/fi/contact/
Francia Contatti http://www.lacie.com/fr/contact/	Germania Contatti http://www.lacie.com/de/contact/
Italia Contatti http://www.lacie.com/it/contact/	Giappone Contatti http://www.lacie.com/jp/contact/
Olanda Contatti http://www.lacie.com/nl/contact/	Norvegia Contatti http://www.lacie.com/no/contact/
Spagna Contatti http://www.lacie.com/es/contact/	Svezia Contatti http://www.lacie.com/se/contact
Svizzera Contatti http://www.lacie.com/chfr/contact/ (francese)	Regno Unito Contatti http://www.lacie.com/uk/contact
Irlanda Contatti http://www.lacie.com/ie/contact/	Stati Uniti Contatti http://www.lacie.com/contact/
LaCie International Contatti http://www.lacie.com/intl/contact/	

7. Garanzia

LaCie garantisce che il monitor è esente da difetti di materiali e lavorazione, in condizioni di utilizzo normali, per il periodo indicato nel certificato di garanzia. Qualora vengano notificati difetti durante il periodo di garanzia, LaCie provvederà, a sua discrezione, alla riparazione o alla sostituzione del prodotto difettoso. La garanzia non sarà valida qualora:

- Il monitor venga impiegato o immagazzinato in condizioni anomale o sottoposto a interventi di manutenzione impropri.
- Vengano effettuate riparazioni, modifiche o alterazioni non espresse autorizzate per iscritto da LaCie;il monitor sia stato usato e conservato in modo improprio, esposto a fulmini, abbia subito guasti elettrici, sia stato confezionato in modo inadeguato o abbia subito incidenti;il monitor non sia stato installato correttamente;l'etichetta con il numero di serie del monitor sia danneggiata o rimossa;
- Il componente difettoso sia una parte di ricambio, come un cassetto, ecc.
- Il sigillo di garanzia sul casing del monitor sia rotto.

LaCie non risponde in nessuna circostanza di danni diretti, speciali o derivati, tra cui: danni o perdita di beni o attrezzature, perdita di utili o entrate, spese di sostituzione di beni o spese o disagi causati da interruzione di servizi.

In nessuna circostanza il rimborso eventuale potrà superare il prezzo di acquisto del monitor.

Per richiedere interventi in garanzia, rivolgersi all'Assistenza tecnica LaCie. Oltre al numero di serie del prodotto LaCie, è possibile che sia necessario anche esibire lo scontrino o la fattura di acquisto per comprovare che il monitor è in garanzia.

Tutti i monitor restituiti a LaCie dovranno essere accuratamente imballati nella confezione originale e inviati mediante corriere con spese postali prepagate.

INFORMAZIONI IMPORTANTI: È possibile anche registrarsi gratuitamente al Servizio di assistenza tecnica LaCie all'indirizzo: www.lacie.com/register.