# Bedienungsanleitung Funkzentrale MX 30 DEUTSCH

### 1. Bestimmungsgemäßer Gebrauch

Diese Funkzentrale dient ausschließlich dem Empfangen von Alarmsignalen per Funk. Sie dient nicht als eigenständiges Gerät, sondern kann nur in Verbindung mit vom Hersteller zugelassenen Meldern und Funkmodulen eingesetzt werden. Sie ist für den Einsatz im privaten Bereich und in Innenräumen vorgesehen. Sie darf nicht auseinander gebaut, eigenständig repariert oder baulich verändert werden.

- Lesen Sie diese Anleitung. Befolgen Sie alle Anweisungen und Sicherheitshinweise. Bewahren Sie die Anleitung für zukünftige Verwendungen auf.

### 2. Lieferumfang und lieferbare Erweiterungen

Lieferumfang: Funkzentrale, Gerätefuß, Netzadapter, Notstrom-Batterie, Anleitung
Lieferbare Erweiterungen: Funkmodule MX 31, sowie Rauch-, Wärme-, Gas-, Wassermelder der MX-Serie

### 3. Technische Daten

| | | | |
|---|---|---|---|
| Funk-Frequenz: | 868 MHz | Netzadapter: | 230 V~ 50 Hz, ca. 7 W, Ausgang 9 V =, 300 mA |
| Reichweite: | max. 50 m (im Freien; in Gebäuden weniger) | Notstrom-Batterie: | 9 V Alkaline- Blockbatterie, keinen wiederaufladbaren Akku verwenden! |
| Systemcodierungen: | 16, mit 4 DIP-Schaltern | | |
| Überwachungszonen: | 6, mit automatischer Sender-Erkennung | Batterie Lebensdauer: | bei Alkaline-Batterie |
| Signalton-Lautstärke: | ca. 85-90 dB (A) / 1 m | - mit Netzbetrieb | ca. 1 Jahr |
| Signalton-Dauer: | ca. 30 Sekunden nach zuletzt empfangenem Funksignal | - ohne Netzbetrieb | ca. 10 bis 30 Stunden |
| | | Umgebungstemperatur: | 0°C bis +50°C |
| | | Abmessungen: | (B x H x T) |
| Alarmweiterleitung: | potenzialfreier Umschalt-kontakt max. 30 V / 2 A | - mit Standfuß | 100 x 180 x 80 mm |
| | | - bei Wandmontage | 100 x 170 x 40 mm |
| | | Gewicht: | 260g (inkl. Batterie, ohne Netzadapter) |

Das Gerät ist CE-konform mit den zutreffenden europäischen Richtlinien.

### 4. Funktionsbeschreibung

Die Funkzentrale empfängt die Funksignale von beliebig vielen Funkmodulen, die an Rauch-, Wärme-, Gas- oder Wassermeldern der MX-Serie angeschlossen sind. Diese Melder können in maximal 6 Zonen gruppiert werden. Im Alarmfall zeigt die Funkzentrale, in welcher Zone der Alarm aufgetreten ist. Zusätzlich sendet das alarmgebende Funkmodul das Funksignal auch an alle anderen Funkmodule. Der Alarm lässt sich abstellen, sobald der auslösende Melder wieder frei von Rauch, Gas oder Wasser ist.
**Netzausfallsicherheit:** Eine Notstrom-Batterie überbrückt z.B. einen kurzen Stromausfall im Haus.
**Automatische Batterieüberwachung:** Wenn die Batteriespannung in der Funkzentrale oder einem der Funkmodule nachlässt, wird dies rechtzeitig akustisch und optisch signalisiert.
**Alarmweiterleitung:** Der Alarm kann an ein Telefonwählgerät oder eine Alarmzentrale geleitet werden.

### 5. Verhalten im Alarmfall

- Machen Sie sich mit dem Verhalten im Notfall vertraut. Wichtige Hinweise dazu finden Sie in den Anleitungen der bei Ihnen verwendeten Rauch-, Wärme-, Gas- oder Wassermelder.
- Sofort prüfen: Welcher Melder hat ausgelöst? Können Sie die Ursache selbst bekämpfen? Ist die Gefahr bereits zu groß? Oder war es Fehlalarm?
- Falls häufig Fehlalarm auftritt: Systemcode wechseln (siehe Punkt 7), auslösenden Melder reinigen, Einbauort kontrollieren (siehe Anleitungen der Melder und Funkmodule).

### 6. Sicherheitshinweise

- Netzadapter nur an eine vorschriftsmäßig installierte Steckdose anschließen.
- Direkte Einwirkung von starken elektromagnetischen Feldern (Mobiltelefone, Funkanlagen, Mikrowellen) vermeiden, sonst wird die Funktion beeinträchtigt.
- Wartungsintervalle beachten (siehe Punkt 9), sonst wird die Funktion beeinträchtigt.
- Gefahr von Hörschäden! Der Signalton ist sehr laut. Funkzentrale nicht direkt neben dem Ohr testen.
- **Stromschlaggefahr!** Sind Kabel, Netzadapter oder Funkzentrale beschädigt, sofort den Netzadapter aus der Steckdose ziehen. Von einer Fachwerkstatt reparieren oder ersetzen lassen.
- **Explosionsgefahr!** Batterien nicht laden, kurzschließen, auseinander nehmen oder ins Feuer werfen.
- **Vergiftungsgefahr!** Batterien sind bei Verschlucken lebensgefährlich. Batterien und Funkzentrale für Kleinkinder unerreichbar aufbewahren. Wurde eine Batterie verschluckt, sofort medizinische Hilfe aufsuchen.
- Kinder nicht mit der Funkzentrale oder dem Verpackungsmaterial spielen lassen.
- Alle Personen im Haushalt mit der Funktionsweise und den Signalen vertraut machen (siehe Punkt 8).

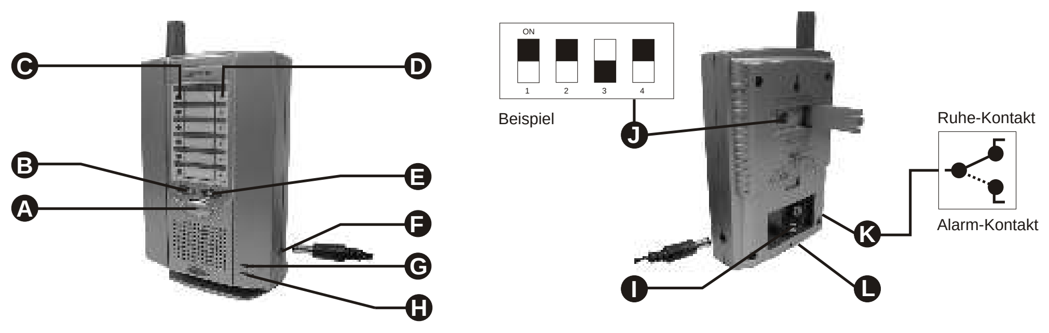

### 7. Installation und Inbetriebnahme

**Systemcode einstellen**

Damit ähnliche Geräte mit Funkübertragung in der Nachbarschaft Ihre Funkzentrale und Funkmodule nicht stören, müssen Sie einen Systemcode einstellen. Treten dennoch Störungen auf, wechseln Sie den Systemcode.

Der Systemcode muss bei der Funkzentrale und allen Funkmodulen gleich eingestellt sein.

- DIP-Schalter 1–4 Ⓙ mit spitzem Gegenstand (z.B. Stift) in beliebige Stellung schieben.

**Netzadapter anschließen**

1. Gerätestecker des Netzadapters in die Buchse Ⓕ stecken.
2. Netzadapter in Steckdosestecken. Nach dem Selbsttest (siehe 8, Fall b) leuchtet Anzeige"NETZ" Ⓗ.

**Zonen einstellen**

Damit Sie sofort sehen, wo ein Alarm auftritt, kann die Funkzentrale 6 Zonen anzeigen. Jede Zone kann ein oder mehrere Funkmodule enthalten. Beispiele: Sie können jedes Stockwerk oder jedes Zimmer einer eigenen Zone zuordnen. Vorhandene Gas- oder Wassermelder sollten Sie jeweils einer separaten Zone zuordnen.

1. An allen Funkmodulen die jeweilige Zone einstellen und die Reset- Taste drücken (siehe Anleitung der Funkmodule). An der Funkzentrale leuchtet entsprechend "ZONE 1/.../6" Ⓒ.
2. An der Funkzentrale die Zonen beschriften, dazu die durchsichtige Abdeckung nach oben schieben.

Falls Sie einmal an einem Funkmodul die Zone ändern: Funkzentrale spannungslos machen (Netzadapter und Notstrom-Batterie entfernen – siehe unten) und wieder anschließen, dann an allen Funkmodulen die Reset-Taste drücken.

**Notstrom-Batterie einlegen**

1. Gerätefuß, falls montiert, vom Batteriedeckel wegkippen und unten aus dem Gehäuse ziehen.
2. Schraube Ⓛ herausdrehen und Batteriedeckel abnehmen.
3. Verpackungsfolie der Batterie, falls vorhanden, entfernen.
4. Batterie mit dem Batterieclip Ⓘ polrichtig verbinden.
5. Batterie in das Batteriefach einsetzen.
6. Batteriedeckel aufsetzen und Schraube Ⓛ hineindrehen.

**Stand- oder Wandmontage?**

- Zum Hinstellen: Gerätefuß unten in das Gehäuse haken und gegen den Batteriedeckel kippen.
- Zum Aufhängen: Sicherstellen, dass sich an der gewählten Stelle keine Strom-, Wasser- oder Gasleitungen befinden. Mit kleinem Haken oder Schraube aufhängen.

**Alarmweiterleitung erwünscht?**

Über einen Umschaltkontakt Ⓚ (Technische Daten siehe Punkt 3) kann der Alarm an ein Telefonwählgerät oder eine Alarmzentrale gegeben werden.

- Die Anschlussklemmen Ⓚ sind nach Abnehmen des Batteriedeckels zugänglich.

### 8. Funktionskontrolle, Anzeigen, Fehlersuche

Für **alle** Melder mit Funkmodul der Reihe nachkontrollieren:

1. Am Funkmodul die Reset-Taste drücken, dann am Melder die Prüftaste drücken, um Alarm auszulösen.
2. An der Funkzentrale prüfen, ob in der vorgesehenen Zone Alarm angezeigt wird (siehe unten, Fall i).

Mit dieser Kontrolle wird ausschließlich die Funkübertragung und die Alarm-Signalisierung getestet.

| Anzeige / Signalton | Bedeutung / Bedienung |
|---|---|
| a, keine Anzeige leuchtet | Netzadapter nicht angeschlossen oder ohne Spannung, Notstrom-Batterie nicht eingelegt oder verbraucht (siehe Punkt 7), Funkmodule nicht betriebsbereit (siehe Fall h); überprüfen! |
| b, Alle Anzeigen leuchten und blinken mehrfach der Reihe nach | Selbsttest bei Inbetriebnahme. |
| c, “NETZ” Ⓗ leuchtet | Gerät arbeitet im Netzbetrieb. |
| d, “NETZ” Ⓗ leuchtet nicht | Gerät arbeitet nicht (siehe Punkt 7) oder nur im Batteriebetrieb (Batterie Lebensdauer siehe Punkt 3); überprüfen! |
| e, “NOT-BATT” Ⓖ leuchtet, kurzer Signalton alle 10 Minuten | Notstrom-Batterie nicht eingelegt oder verbraucht; Batterie umgehend wechseln (siehe Punkt 7), dann "RESET" Ⓐ drücken. |
| f, "BATT. 1/.../6" Ⓓ und "BATT." Ⓔ leuchten, kurzer Signalton jede Minute | In dieser Zone: Batterien eines Funkmoduls verbraucht; Batterien umgehend wechseln, Funktionskontrolle durchführen (siehe Anleitung des Funkmoduls), dann "RESET" Ⓐ drücken. |
| g, "ZONE 1/.../6" Ⓒ leuchtet grün | In dieser Zone: Funkmodul betriebsbereit. |
| h, Eine oder mehrere Leuchten Ⓒ leuchten nicht, obwohl es dort Melder gibt | Systemcode oder Zone am Funkmodul falsch eingestellt (siehe Anleitung des Funkmoduls), Reset-Taste dort nicht gedrückt (siehe Punkt 7), Entfernung zu groß; überprüfen! |
| i, "ZONE 1/.../6" Ⓒ und "ALARM" Ⓑ leuchten rot, lauter Signalton bis ca. 30 Sekunden nach Melderalarm-Ende | In dieser Zone: Alarm! Unbedingt die Anweisungen für den Alarmfall beachten (siehe Punkt 5)! Zum Abstellen des Alarms: Am auslösenden Funkmodul die Reset-Taste drücken (siehe Anleitung des Funkmoduls), dann "RESET" Ⓐ drücken. |

### 9. Regelmäßige Wartung und Pflege

| | |
|---|---|
| 1 x wöchentlich | Funktionskontrolle durchführen (siehe Punkt 8) |
| spätestens nach einem Jahr | Notstrom-Batterie wechseln (siehe Punkt 7) |

Vor dem Reinigen den Netzadapter aus der Steckdose ziehen.

- Gehäuse mit einem feuchten, weichen Tuch reinigen. Keine Scheuermittel oder Chemikalien verwenden.

### 10. Entsorgung

Umweltschäden! Batterien nicht in den Hausmüll werfen. In Batterie-Sammelbehältern entsorgen.

- Die Verpackung sortenrein entsorgen. Alte Geräte gemäß den gesetzlichen Bestimmungen entsorgen.

### 11. Garantie:

Dieses REV-Produkt durchläuft während der Fertigung mehrere, nach neuesten Techniken aufgebaute Prüfstationen. Sollte dennoch ein Mangel auftreten, leistet REV im nachfolgenden Umfang Gewähr:

1. Die Dauer der Garantie beträgt 24 Monate ab dem Kaufdatum.
2. Das Gerät wird von REV entweder unentgeltlich nachgebessert oder ausgetauscht, wenn es innerhalb der Gewährleistungspflicht nachweisbar wegen eines Fertigungs- oder Materialfehlers unbrauchbar wird.
3. Die Haftung erstreckt sich nicht auf Transportschäden sowie auf Schäden, die durch fehlerhafte Installation entstehen.
4. Wird innerhalb von 6 Monaten nach Nichtanerkennung des Haftungsfalles durch REV kein Widerspruch eingelegt, verjährt das Recht auf Nachbesserung.
5. Im Gewährleistungsfall ist das Gerät zusammen mit dem Kaufbeleg und einer kurzen Mangelbeschreibung an Den Händler oder REV zu senden.
6. Ohne Garantienachweis erfolgt Nachbesserung ausschließlich gegen Berechnung.

Hiermit erklärt REV Ritter GmbH, dass sich das Model 0023480 in Übereinstimmung mit den grundlegenden Anforderungen und den anderen relevanten Vorschriften der Richtlinie 1999/5/EG befindet. Vollständige CE-Konformitätserklärung siehe: www.rev.biz unter dem jeweiligen Artikel.

**WEEE-Entsorgungshinweis**

Gebrauchte Elektro- und Elektronikgeräte dürfen gemäß europäischer Vorgaben nicht mehr zum unsortierten Abfall gegeben werden. Das Symbol der Abfalltonne auf Rädern weist auf die Notwendigkeit der getrennten Sammlung hin. Helfen auch Sie mit beim Umweltschutz und sorgen dafür, dieses Gerät, wenn Sie es nicht mehr nutzen, in die hierfür vorgesehenen Systeme der Getrenntsammlung zu geben. RICHTLINIE 2002/96/EG DES EUROPÄISCHEN PARLAMENTS UND DES RATES vom 27. Januar 2003 über Elektro- und Elektronik-Altgeräte.

REV 0023480 01.07

DE 72368453

***REV Ritter GmbH • Frankenstr. 1-4 • D-63776 Mömbris***
***Service-Telefon: 09001 / 171070 • E-mail: service@rev.biz***
***Besuchen Sie uns auch im Internet unter: www.rev.biz***

---

# Notice d'utilisation de la centrale de transmission radio MX 30 FRANCE

### 1. Utilisation appropriée

Cette centrale de transmission radio est surtout utilisée pour la réception de signaux d'alerte émis par radio. Elle ne peut fonctionner en tant qu'appareil autonome, elle ne fonctionne qu'en combinaison avec d'autres appareils de la gamme provenant du même fabricant. Celle-ci est à utiliser dans le domaine privé ainsi qu'à l'intérieur des pièces. Elle ne doit être en aucun démontée, réparée de façon autonome ou encore être modifiée dans sa construction.

- Lisez attentivement cette notice d'utilisation. Suivez correctement toutes les indications et les règles de sécurité. Ne jetez pas cette notice, conservez la pour toute réinstallation ultérieure.

### 2. Livraison et produits supplémentaires

Livraison: Une centrale de transmission radio, un trépied, un adaptateur, pile de secours, une notice d'utilisation
Produits supplémentaires: Module de transmission radio MX 31, ainsi que des détecteurs de fumée, de gaz, de chaleur et d'eau de la série MX.

### 3. Caractéristiques techniques

| | | | |
|---|---|---|---|
| Fréquence: | 868 Mhz | Adaptateur: | 230 V~ 50 Hz, ca. 7 W, sortie 9 V = 300 mA |
| Portée: | max. 50 m (en extérieur; moins dans les bâtiments) | Batterie de secours: | pile bloc 9 V, n'utilisez pas de piles rechargeables! |
| Codifications du système: | 16, avec 4 interrupteurs | Durée de vie des piles dans le cas de piles alcaline: | |
| DIPZones de surveillance: | 6, avec reconnaissance automatique de l'émetteur | | |
| Volume de la sonnerie: | environ 85-90 dB (A) / 1 m | - avec alimentation réseau | environ 1 an |
| Durée du signal: | environ 30 secondes après le dernier signal reçu | - sans alimentation réseau | entre 10 et 30 heures |
| | | Température d'utilisation: | 0 °C à +50 °C |
| Transmission de l'alarme: | contact de commutation hors potentiel maximum 30 V / 2 A | Dimensions | (B x H x T) |
| | | - avec trépied | 100 x 180 x 80 mm |
| | | - montage au mur | 100 x 170 x 40 mm |
| | | Poids: | 260 g (piles inclues, sans adaptateur) |

Cet appareil est conforme CE avec les recommandations européennes correspondantes.

### 4. Description des fonctions

La centrale de transmission radio reçoit des signaux provenant de plusieurs modules de transmission radio, qui sont reliés à des détecteurs de fumée, de gaz, d'eau et de chaleur de la série MX. Ces détecteurs peuvent être groupés en maximum 6 zones. Dans le cas où une alarme se déclenche, la centrale vous indique dans quelle pièce celle-ci s'est déclenchée. De plus, le module de transmission radio relié à l'alarme transmet l'alerte à tous les autres modules. Vous pourrez éteindre l'alarme une fois que le détecteur sera libéré de toute fumée, eau ou gaz.
**En cas de coupure de courant:** Une pile de secours sert de pont électrique dans la maison le temps de la coupure de courant.
**Surveillance automatique des piles:** Lorsque la tension des piles de la centrale de transmission ou d'un des modules de transmission faiblit, cela sera signalé rapidement par un témoin lumineux ainsi que par un signal sonore.
**Transmission d'alarme:** L'alarme peut être transmise à un appareil d'appel téléphonique ou à une centrale d'alerte.

### 5. Comportement à suivre en cas de déclenchement de l'alarme

- Familiarisez vous avec le comportement à suivre en cas de déclenchement de l'alarme. Vous trouverez plus de détails dans les différentes notices d'utilisations des détecteurs (fumée, gaz, chaleur, eau).
- A tester immédiatement: Lequel de mes détecteurs s'est déclenché? Pouvez-vous vous-même combattre la cause? Le danger est-il d'ores et déjà trop grand? Ou bien était-ce une fausse alerte?
- En cas de fausse alerte répétée: changer le code de transmission (voir 7), nettoyer les détecteurs qui se déclenchent, et contrôler le lieu de montage (voir notice du détecteur).

### 6. Avis général de sécurité

- Ne branchez l'adaptateur réseau que sur une prise conforme.
- Evitez les effets directs de champs magnétiques importants (Téléphone portables, appareils télécommandés, mico-ondes), sous peine de perturber le fonctionnement du centrale de transmission radio.
- Respectez la fréquence d'entretien (voir 9), sous peine de perturber le fonctionnement du centrale de transmission radio.
- Prévenez les dommages auditifs: L'alarme est très puissante. Ne testez pas le centrale de transmission radio près de l'oreille.
- **Risque de choc électrique!** Au cas où des câbles, l'adaptateur réseau ou bien la centrale de transmission radio seraient endommagés, débranchez immédiatement l'adaptateur. Faites le réparer ou remplacer par un spécialiste.
- **Danger d'explosion!** Ne chargez pas les piles, ne les mettez pas en court-circuit, ne les ouvrez pas et ne les jetez pas au feu.
- **Danger d'empoisonnement!** Les piles présentent un danger mortel en cas d'ingestion. Ne laissez pas le centrale de transmission radio ou la pile à la portée de petits enfants ou de personnes non avertis. En cas d'ingestion, consulter aussitôt un médecin.
- Ne laissez pas des enfants jouer avec le centrale de transmission radio ou son emballage.
- Familiarisez toute les personnes de votre foyer avec les fonctions et les signaux du centrale de transmission radio (voir 8).

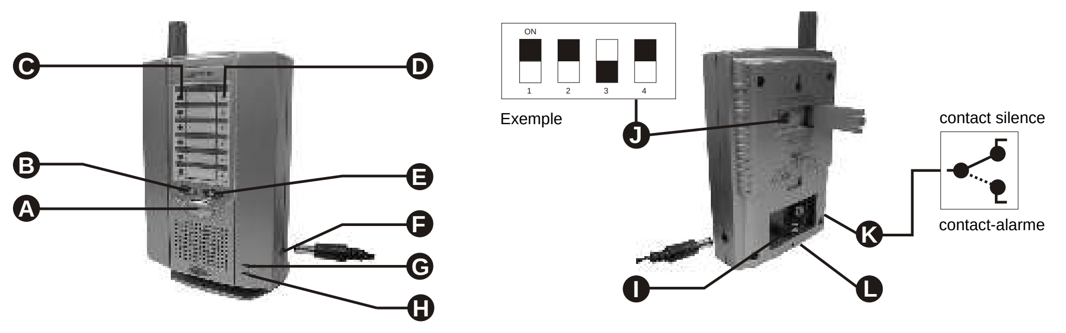

### 7. Installation et mise en service

**Mise en marche du code de transmission**

Pour que les appareils identiques du voisinage ne gênent pas au bon fonctionnement de votre module de transmission radio, vous devez impérativement mettre un code de transmission en place. Si des interférences devaient apparaître, vous pourrez changer le code de transmission.

Le code de transmission doit être identique à tous les modules de transmission ainsi qu'à la centrale.

- Poussez les interrupteurs DIP 1-4 Ⓙ à l'aide d'un objet pointu (par exemple un crayon) dans le positionnement souhaité.

**Branchez l'adaptateur**

1. Branchez la fiche femelle de l'adaptateur dans la prise femelle Ⓕ.
2. Branchez l'adaptateur dans la prise électrique. Après avoir effectué le test (Point 8, cas b), «NETZ» Ⓗ clignote.

**Programmation des zones**

De façon à ce que vous puissiez voir rapidement où l'alarme s'est déclenchée, la centrale de transmission radio peut afficher 6 zones. Chaque zone peut comporter un ou plusieurs modules de transmission radio. Par exemple: Vous pouvez attribuer une zone à chaque étage ou chaque chambre si vous le souhaitez. Nous vous conseillons d'attribuer séparément une zone aux détecteurs de fumée et d'eau.

1. Réglez sur tous les modules de transmission la zone souhaitée et appuyez sur la touche RESET (voir notice d'utilisation du module de transmission). Sur la centrale de transmission radio s'allume donc «ZONE1/...6» Ⓒ.
2. Inscrivez le nom des zones sur la centrale de transmission radio et placez ensuite le cache transparent.

Si vous étiez amené à changer une des zones du module de transmission: Mettre la centrale de transmission hors tension (enlever l'adaptateur ainsi que la pile de secours-voir ci-bas) et rebranchez, ensuite appuyez sur chaque bouton RESET de chaque module de transmission.

**Mettre la pile de secours**

1. Si le trépied est monté, basculez le du compartiment à piles et retirez le du boîtier d'en bas.
2. Retirez la vis Ⓛ et enlevez le couvercle du compartiment à piles.
3. Si les piles sont sous plastique, retirez le plastique avant de les placer.
4. Placez correctement les piles en respectant la polarité sur le clip Ⓘ.
5. Placez les piles dans le compartiment à piles.
6. Refermez le couvercle et remettez la vis Ⓛ.

**Montage mural ou montage sur pied**

- Si vous souhaitez un montage sur pied: Fixez le trépied sous le boîtier et basculez le contre le couvercle du compartiment à piles.
- Si vous souhaitez un montage mural: Assurez-vous qu'à cet endroit il n'y ait aucune arrivée de courant, d'eau ou de gaz. Suspendez la à l'aide d'un petit crochet ou d'une petite vis.

**Vous souhaitez transmettre le signal d'alarme?**

Grâce au contact de commutation Ⓚ, le signal d'alarme peut être transféré vers un appareil d'appel téléphonique ou vers une centrale.

- Les serre-câbles Ⓚ restent accessibles une fois que le couvercle a été enlevé.

### 8.Contrôle des fonctions, indication, recherche d'erreurs

Pour tous les modules de transmission radio, faites la vérification comme suit:

1. Appuyez sur la touche RESET du module de transmission radio, ensuite appuyez sur la touche TEST du détecteur de façon à déclencher l'alarme.
2. Vérifiez à la centrale de transmission radio, si le signalement de l'alarme de la zone est bien donné (voir ci-bas, cas i).

Grâce à ce contrôle, la transmission radio ainsi que la signalisation de l'alarme seront testées.

| Indication / sonorisation | Signification / utilisation |
|---|---|
| a, aucune indication n'est allumée | Adaptateur n'est pas branché ou bien il n'y a pas de tension (voir point 7), pile de secours n'est pas placée ou elle est usée (voir point 7), les modules de transmission radio ne sont pas prêts à l'emploi (voir cas h), vérifiez! |
| b, toutes les indications sont allumées et clignotent les unes après les autres | Autotest lors de la mise en marche. |
| c, «NETZ» Ⓗ est allumé | L'appareil fonctionne avec l'adaptateur réseau |
| d, «NETZ» Ⓗ n'est allumé | L'appareil ne fonctionne pas (voir point 7) ou il ne fonctionne qu'avec les piles (voir durée de vie des piles 3), vérifiez! |
| e, «NOT_BATT» Ⓖ est allumé petit signal sonore toutes les 10 minutes | Pile de secours n'est pas en place ou usée ; changez la pile immédiatement (voir point 7) et appuyez sur la touche RESET Ⓐ. |
| f, «BATT. 1/.../6» Ⓓ et «BATT» Ⓔ sont allumés, petit signal sonore toutes les minutes | Dans cette zone: Pile d'un module de transmission radio; changez les piles immédiatement, faire le test du contrôle des fonctions (voir mode d'emploi du module de transmission radio), et appuyez ensuite sur RESET Ⓐ. |
| g, «ZONE 1/.../6» Ⓒ est allumé vert | Dans cette zone: Le module de transmission est prêt à l'emploi |
| h, un ou plusieurs témoins lumineux Ⓒ ne sont pas allumés, malgré le fait qu'il s'y trouve des détecteurs | Il est possible que le code de transmission ou la zone ne soit pas bien réglés sur le module de transmission radio (voir mode d'emploi du module de transmission), vous n'avez pas encore appuyez sur la touche RESET (voir point 7), la distance est trop grande, vérifiez! |
| i, «ZONE 1/.../6» Ⓒ et «ALARM» Ⓑ sont allumés rouge, long signal sonore jusqu'à 30 secondes après la fin du signal d'alarme. | Dans cette zone: Alarme! Respectez impérativement la marche à suivre en cas d'alerte (voir point 5)! Pour éteindre l'alarme: Appuyez sur la touche RESET du module de transmission qui a donné l'alerte (voir mode d'emploi du module de transmission), et appuyez ensuite sur la touche RESET Ⓐ. |

### 9. Entretien et soins réguliers

| | |
|---|---|
| Une fois par semaine | Exécutez un contrôle de fonction (voir point 8) |
| Au plus tard après un an | Changer la pile de secours (voir point 7) |

Avant tout nettoyage de l'adaptateur réseau, retirez la prise du secteur.

- Nettoyez le boîtier avec un chiffon doux humide. N'utilisez pas de produits abrasifs ou chimiques.

### 10. Elimination

Danger pour l'environnement! Ne jetez pas les piles aux ordures ménagères. Remettez les aux points de collectes.

- Eliminez les emballages correctement.
- Eliminez les centrales de transmission radio anciens selon les prescriptions légales.

### 11. Conditions de garantie:

Les produits REV subissent plusieurs contrôles en cours de fabrication, réalisés selon les techniques les plus récentes. Si ce produit s'avérait toutefois être défectueux, REV assure une garantie selon les conditions suivantes:

1. La durée de la garantie est de 24 mois à partir de la date d'achat.
2. L'appareil sera remis en état ou remplacé gratuitement si, pendant la durée de la garantie, il s'avère inutilisable à cause d'un défaut matériel ou de fabrication.
3. Cette garantie ne couvre pas les dommages survenus pendant le transport ou suite à une installation défectueuse.
4. Le droit à une remise en état est périmé si aucune réclamation n'est présentée dans les 6 mois suivant un refus de reconnaissance de la garantie par notre société.
5. En cas de retour sous garantie, prière de faire parvenir l'appareil accompagné de la preuve d'achat et d'une brève description du défaut à votre revendeur ou directement à REV.
6. Sans preuve de garantie, toute remise en état fera l'objet d'une facturation.

REV Ritter GmbH déclare par la présente que le modèle 0023480 est conforme aux exigences essentielles et aux autres prescriptions de la directive 1999/EG. Consulter la déclaration CE de conformité complète: http://www.rev.biz à l'article correspondant.

**WEEE - Indication des traitements des déchets**

Suite aux indications européennes, les déchets électriques et électroniques ne doivent plus être jeter avec les déchets non tirés. Le symbole de la poubelle avec les roues indique l'importance du tri sélectif. Participez vous aussi au respect de l'environnement et faites en sorte que, lorsque vous n'utiliserez plus votre appareil, vous suiviez les indications du traitement des déchets. Directive: 2002/96/EG DU PARLEMENT ET CONSEIL EUROPÉENS DU 27 janvier 2003 au sujet d'anciens appareils électroniques et électriques.

DE 72368453

***REV Ritter GmbH • Frankenstr. 1-4 • D-63776 Mömbris***
***Service-Telefon: 09001 / 171070 • E-mail: service@rev.biz***
***Visitez notre site internet: www.rev.biz***

---

# Istruzioni per l'uso relative alla centrale radio MX 30 ITALIANO

### 1. Utilizzo conforme

Questa centrale radio serve esclusivamente ai fini della ricezione di segnali acustici di allarme via radio. Non funziona come apparecchio isolato, bensì può essere utilizzato esclusivamente in abbinamento ai rivelatori e ai moduli radio autorizzati dal costruttore. É prevista ai fini dell'impiego in ambito privato e in locali interni. Non può essere smontata, né riparata o modificata arbitrariamente.

- Leggere le presenti istruzioni. Osservare tutte le istruzioni e le norme di sicurezza. Conservare le istruzioni in modo da renderne possibile l'utilizzo in futuro.

### 2. Fornitura e complementi di fornitura

Fornitura: centrale radio, base dell'apparecchio, adattatore di rete, batteria tampone, istruzioni
Espansioni disponibili: moduli radio MX 31, nonché rivelatore di fumo, di gas, rivelatore termico, rivelatori di acqua della serie di modelli MX

| | | | |
|---|---|---|---|
| Frequenza: | 868 Mhz | Adattatore di rete: | 230 V~ 50 Hz, ca. 7 W, Uscita 9 V =, 300 mA |
| Raggio d'azione: | max. 50 m (all'aperto; inferiore all'interno degli edifici) | Batteria tampone | Batteria alcalina da 9 V. Non utilizzare batterie ricaricabili! |
| Codificazioni del sistema: | 16, con 4 commutatori tipo DIP-switch | Durata utile della batteria: alcaline | Nel caso delle batterie |
| Aree di sorveglianza: | 6, con riconoscimento automatico del trasmettitore | - con alimentazione da rete: | ca. 1 anno |
| Volume del segnale acustico: | ca. 85-90 dB (A)/1m | - senza alimentazione da rete: | ca. 10 - 30 ore |
| Segnale acustico: | ca. 30 secondi dopo l'ultimo segnale radio ricevuto | Temperatura di funzionamento: | da 0°C a +50°C |
| Inoltro del segnale di allarme: | contatto a due vie a potenziale zero max 30 V / 2 A | Dimensioni (B x H x T): | |
| | | - con base di supporto | 100 x 180 x 80 mm |
| | | - con montaggio a parete | 100 x 170 x 40 mm |
| | | Peso: | 260 g (con batteria, senza adattatore di rete) |

L'apparecchio ha conformità CE e alle corrispondenti direttive europee.

### 4. Descrizione del funzionamento

La centrale radio riceve i segnali radio di un numero qualunque di moduli radio collegati a rivelatori di fumo, di gas, rivelatori termici o rivelatori di acqua della serie di modelli MX. Questi rivelatori possono essere raggruppati in un massimo di 6 zone. In caso di allarme, la centrale radio indica la zona in corrispondenza della quale si è generato l'allarme. Inoltre, il modulo radio che trasmette l'allarme invia il segnale radio anche a tutti gli altri moduli radio. L'allarme può essere disattivato non appena il rivelatore che è scattato sia nuovamente privo di fumo, gas o acqua.
**Protezione contro guasti alla rete:** una batteria tampone rende possibile il bypassaggio, per esempio, di una breve caduta di corrente presso l'abitaizone.
**Controllo automatico della batteria:** nel caso in cui la tensione della batteria presso la centrale radio oppure a livello di uno die moduli radio subisca una diminuzione, questo fenomeno viene segnalato tempestivamente attraveso un segnale acustico e apposite visualizzazioni.
**Inoltro del segnale di allarme:** l'allarme può essere dato a un apparecchio telefonico o a una centrale di allarme.

### 5. Comportamento in caso di allarme

- Consultare con attenzione le indicazioni in materia di comportamento in caso di emergenza. Importanti avvertenze in tal senso sono fornite nelle istruzioni relative ai diversi rivelatori (per fumo, gas, calore, acqua).
- Controllare immediatamente: quale rivelatore è scattato. É possibile rimuovere la causa corrispondente? Il pericolo è già troppo grande? Oppure si è trattato di un falso allarme?
- Nel caso in cui si verifichino spesso falsi allarmi: modificare il codice di sistema (si veda quanto riportato al punto 7), pulire il rivelatore che ha generato l'allarme, controllare la sede di montaggio (si vedano in tal senso le istruzioni relative al rivelatore).

### 6. Norme di sicurezza

- L'adattatore di rete deve essere collegato esclusivamente a una presa installata in modo conforme.
- Evitate l'influenza diretta di forti campi elettromagnetici (cellulari, impianti radio, microonde) per non danneggiare il funzionamento dell'apparecchio.
- Osservate i tempi di manutenzione (vedi punto 9) per non danneggiare il funzionamento dell'apparecchio.
- Attenzione ai danni acustici! Il segnale di allarme è molto forte. Non provate il centrale radio direttamente accanto all'orecchio.
- **Pericolo di scosse elettriche!** Nel caso in cui i cavi, gli adattatori di rete o la centrale radio siano danneggiati, si raccomanda di staccare immediatamente dalla presa l'adattatore di rete. Rivolgersi a un'officina tecnica qualificata ai fini della riparazione o della sostituzione.
- **Pericolo di avvelenamento!** Ingerire le batterie può causare la morte. Tenere le batterie e il centrale radio lontano dai bambini. Nel caso venga ingerita una batteria, chiamate subito un medico.
- **Pericolo di esplosione!** Non ricaricare le batterie, non provocare un cortocircuito, non aprirle o gettarle nel fuoco.
- Non lasciate giocare i bambini con il centrale radio o con il materiale dell'imballaggio.
- Tutti i componenti della famiglia devono conoscere il funzionamento e il segnale di allarme del centrale radio (si punto 8).

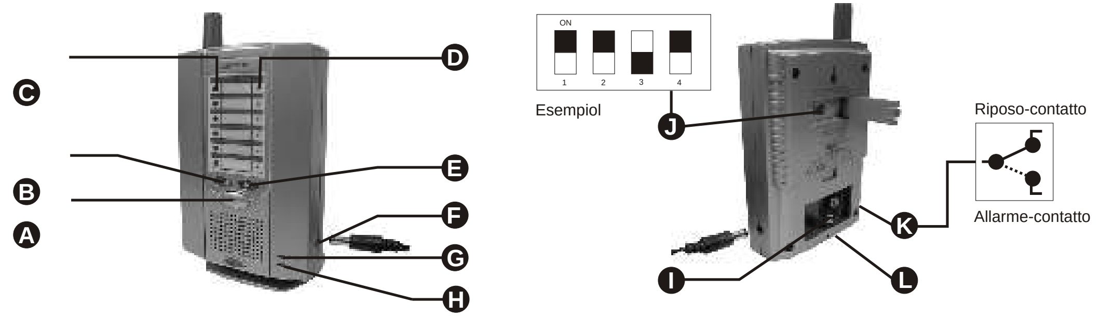

### 7. Installazione e messa in funzione

**Impostazione del codice di sistema**

Al fine di evitare il disturbo della centrale radio e dei moduli radio che si trovino nelle vicinanze, è necessario impostare un codice di sistema. Tuttavia, qualora si manifestino anomalie, si raccomanda di modificare il codice di sistema.
Il codice di sistema impostato deve essere il medesimo su tutti i moduli radio e sulla centrale radio.

- Impostare il commutatore tipo DIP-switch 1-4 Ⓙ in corrispondenza della posizione desiderata, servendosi di un oggetto acuminato (per esempio una penna).

**Collegamento dell'adattatore di rete**

1. Collegare la spina dell'adattatore di rete alla presa Ⓕ.
2. Collegare l'adattatore di rete alla presa. In seguito all'autotest (si veda quanto riportato al punto 8, caso b), si illumina il display "NETZ" Ⓗ.

**Impostazione delle zone**

Affinché si possa individuare immediatamente in punto in corrispondenza del quale è generato l'allarme, la centrale radio può visualizzare 6 zone. Ognuna di queste zone può contenere uno o più moduli radio. Esempi: A ogni pianto o a ogni camera può essere abbinata una propria zona. I rivelatori di gas o di acqua presenti devono essere abbinati a una propria specifica zona distinta.

1. Impostare la zona corrispondente su tutti i moduli radio, quindi premere il tasto Reset (si vedano le istruzioni relative ai moduli radio). A livello della centrale radio si illumina quindi "ZONE 1/.../6" Ⓒ.
2. Presso la centrale radio è necessario applicare diciture alle varie zone. A tale scopo, spostare verso l'alto la copertura trasparente.

Nel caso in cui si modifichi una volta la zona di un modulo radio: Eliminare la tenzione dalla centrale radio (rimuovere l'adattatore di rete e la batteria tampone-si veda in tal senso quanto riportato di seguito), quindi effettuare nuovamente il collegamento e, successivamente, premere il tasto Reset di tutti i moduli radio.

**Inserimento della batteria tampone**

1. Spostare verso l'esterno la base dell'apparecchio (se presente), allontanandola dal coperchio della batteria ed estrarla dall'apparecchio operando verso il basso.
2. Svitare la vite Ⓛ e asportare il coperchio della batteria.
3. Se presente, rimuovere la pellicola di imballaggio della batteria.
4. Collegare la batteria con la clip Ⓘ, prestando attenzione alla corretta polarità.
5. Inserire la batteria nell'apposito scomparto portabatterie.
6. Applicare il coperchio della batteria e serrare la vite Ⓛ.

**Posizione verticale o montaggio a parete?**

- Per il posizionamento verticale: ribaltare la base dell'apparecchio nell'alloggiamento e contro il coperchio della batteria.
- Per l'aggancio: Accertarsi che in corrispondenza del punto di montaggio desiderato non vi siano linee elettriche né tubazioni dell'acqua o del gas. Agganciare con un piccolo gancio o una vite.

**Si desidera inoltrare il segnale di allarme?**

Attraverso un contatto a due vie Ⓚ (si rimanda ai dati tecnici, cfr. punto 3) l'allarme può essere dato a un apparecchio telefonico o a una centrale di allarme.

- I morsetti Ⓚ sono accessibili dopo la rimozione del coperchio della batteria.

### 8. Controllo funzionale, visualizzazioni, ricerca delle anomalie

Per **tutti** i rivelatori dotati di modulo radio è necessario controllare quanto segue:

1. Premere il tasto Reset del modulo radio, quindi azionare il tasto di prova del rivelatore al fine di generare l'allarme.
2. A livello della centrale radio controllare se viene segnalato un allarme presso la zona prevista (si veda quanto riportato di seguito, caso i).

Attraveso questo controllo viene testata esclusivamente la radiotrasmissione nonché la generazione del segnale di allarme.

| Visualizzazione/segnale acustico | Significato/modalità di utilizzo |
|---|---|
| a, nessuna indicazione è illuminata | l'adattatore di rete non è collegato oppure non è presente tensione (si veda il punto 7), la batteria tampone non è inserita oppure è scarica (si veda il punto 7), i moduli radio non sono pronti a entrare in funzione (si veda quanto riportato per il caso h); controllare! |
| b, tutti gli indicatori sono illuminati e lampeggiano ripetutamente in successione | Autotest alla messa in funzione. |
| c, "NETZ” ● si illumina | L'apparecchio funziona in modalità di alimentazione da rete. |
| d, “NETZ” Ⓗ non si illuminato | L'apparecchio non funziona (si veda il punto 7) oppure funziona esclusivamente in modalità di alimentazione mediante batteria (per la durata della batteria si rimanda a quanto riportato al punto 3); controllare! |
| e, "NOT-BATT.” Ⓖ si illumina, breve segnale acustico ogni 10 minuti | La batteria tampone non è inserita oppure è scarica. Sostituire immediatamente la batteria (si veda il punto 7), quindi premere "RESET" Ⓐ. |
| f, "BATT. 1/.../6" Ⓓ e "BATT." sono illuminati. Ogni minuto è Ⓔ generato un breve segnale acustico | In questa zona: la batteria di un modulo radio è scarica. Sostituire immediatamente le batterie, effettuare un controllo funzionale (si vedano le istruzioni relative al modulo radio), quindi premere "RESET" Ⓐ. |
| g, "ZONE” 1/.../6" Ⓒ è illuminato e di colore verde | In questa zona: Il modulo radio è pronto a entrare in funzione. |
| h, una o più lampade Ⓒ non sono illuminate, sebbene vi siano qui più rivelatori | Il codice di sistema o la zona del modulo radio non sono stati impostati correttamente (si vedano le istruzioni relative al modulo radio in oggetto), il tasto Reset corrispondente non è stato azionato (si veda il punto 7), la distanza è eccessiva; controllare! |
| l, "ZONE” 1/.../6" Ⓒ e "ALARM" Ⓑ sono illuminati e di colore rosso. Forte segnale acustico fino a ca. 30 secondi dopo la fine dell'allarme del rivelatore | In questa zona: Allarme! Osservare assolutamente le istruzioni relative ai casi di allarme (si veda quanto riportato al punto 5). Per la disattivazione dell'allarme: premere il tasto Reset del modulo radio scattato (si vedano le istruzioni relative al modulo radio), quindi azionare "RESET" Ⓐ. |

### 9. Manutenzione e cura regolari

| | |
|---|---|
| 1 volta alla settimana | eseguire il controllo di funzionamento (vedi punto 8) |
| al massimo dopo un anno | sostituire la batteria tampone (si veda quanto riportato al punto 7). |

L'adattatore di rete deve essere staccato dalla presa di rete prima di essere pulito.

- Pulire l'alloggiamento con un panno umido e morbido. Non utilizzare abrasivi o prodotti chimici.

### 10. Smaltimento

Danni ambientali! Non gettare le batterie nei rifiuti domestici. Servirsi degli appositi contenitori di raccolta delle batterie ai fini del loro smaltimento.

- Smaltire l'imballaggio in modo conforme al tipo in oggetto. Gli apparecchi dismessi devono essere smaltiti conformemente alle disposizioni di legge.

### 11. Condizioni di garanzia

Durante la fase di produzione, questo articolo REV attraversa diverse stazioni di controllo realizzate sulla base della più moderna tecnica. Nel caso in cui vengano tuttavia rilevate anomalie, l'azienda REV offre i seguenti servizi di garanzia:

1. La durata della garanzia corrisponde a 24 mesi a partire dalla data di acquisto.
2. L'apparecchio viene riparato gratuitamente oppure è sostituito da parte dell'azienda REV, a condizione che durante il periodo coperto da garanzia si dimostri che l'apparecchio non possa più essere utilizzato a causa di un difetto di materiale o di un'anomalia di produzione.
3. Non si assume alcuna responsabilità per i danni dovuti al trasporto né per i danni causati da un'installazione non corretta.
4. Nel caso in cui non venga presentata alcuna obiezione entro sei mesi dal mancato riconoscimento di un caso di responsabilità da parte dell'azienda REV, il diritto all'eliminazione dei vizi cade in prescrizione.
5. In caso di prestazione del servizio di garanzia, l'apparecchio deve essere fatto pervenire al commerciante oppure all'azienda REV, unitamente al documento di acquisto e a una breve descrizione dell'anomalia registrata.
6. In assenza di prova di garanzia, l'intervento di riparazione viene effettuato esclusivamente dietro addebitamento dei costi.

Con la presente REV Ritter GmbH dichiara che il modello 0023480 e' conforme ai requisiti essenziali ed alle altre disposizioni pertinenti stabilite dalla direttiva 1999/5/EG.
Per la dichiarazione di conformita' CE completa si veda: www.rev.biz al rispettivo articolo.

**Avvertenza in materia di smaltimento degli apparecchi WEEE**

Conformemente a quanto previsto dalle prescrizioni europee, gli apparecchi elettrici ed elettronici dismessi non possono più essere smaltiti unitamente agli altri rifiuti. Il simbolo del contenitore dei rifiuti su ruote richiama l'attenzione sulla necessità di una raccolta differenziata dei rifiuti stessi. Offrite anche Voi il Vostro contributo alla tutela ambientale, consegnando gli apparecchi dismessi ai sistemi appositamente previsti ai fini della raccolta differenziata dei rifiuti. DIRETTIVA 2002/96/CE DEL PARLAMENTO E DEL CONSIGLIO EUROPEI del 27 gennaio 2003 in materia di apparecchiature elettriche ed elettroniche.

DE 72368453

***REV Ritter GmbH • Frankenstr. 1-4 • D-63776 Mömbris***
***Service-Telefon: 09001 / 171070 • E-mail: service@rev.biz***
***Visitate il nostro sito internet: www.rev.biz***

# Betjeningsvejledning radiocentral MX 30

## DANSK

### 1. Brug i overensstemmelse med formålet
Denne radiocentral er udelukkende beregnet til at forsende og modtage alarmsignaler via radio. Den er ikke beregnet som selvstændig enhed, men kan kun anvendes i forbindelse med detektorer, som er godkendt af producenten. Den er beregnet til privat brug og indendørs. De må ikke skille den ad, selv reparere den eller ændre den konstruktionsmæssigt.

- Læs denne vejledning. Overhold alle anvisninger og sikkerhedshenvisninger. Opbevar denne vejledning til fremtidig brug.

### 2. Leveringens omfang og udvidelser, som kan leveres
Leveringens omfang: Radiocentral, enhedens fod, netadapter, nødstrøm-batteri, anledning
Udvidelser, som kan leveres: Radiomoduler MX 31 samt MX-seriens røg-, varme-, gas- og vanddetektorer

### 3. Tekniske data

| | |
|---|---|
| Frekvens: | 868 Mhz |
| Rækkevidde: | maks. 50 m (udendørs, i bygninger mindre) |
| Systemkoderinger: | 16, med 4 DIP-kontakter |
| Overvågningszoner: | 6, med automatisk identifikation af senderen |
| Signallydstyrke: | ca. 85-90 dB (A)/1m |
| Signalets varighed: | ca. 30 sekunder efter det sidst modtagne radiosignal |
| Alarmudvidelse: | potentialefri skiftekontakt max. 30 V / 2 A |

| | |
|---|---|
| Netadapter: | 230 V~ 50 Hz, ca. 7 W, Udgang 9 V =, 300 mA |
| Nødstrømsbatteri: | 9 V Alkaline-blokbatteri, der må ikke bruges genopladelige batterier! |
| Batteriets levetid: | ved Alkaline-batteri |
| - med netdrift | ca. 1 år |
| - uden netdrift | ca. 10 til 30 timer |
| Driftstemperatur | 0°C til +50°C |
| Mål (B x H x T): | |
| - med ståfod | 100 x 180 x 80 mm |
| - ved vægmontering | 100 x 170 x 40 mm |
| Vægt: | 260g (inkl. batteri, uden netadapter) |

Apparatet er CE-konformt i henhold til de pågældende europæiske direktiver.

### 4. Funktionsbeskrivelse
Radiocentralen modtager radiosignalerne af så mange radiomoduler som ønsket, som er tilsluttet til MX-seriens røg-, varme-, gas- eller vanddetektorer. Detektorerne kan opdeles i max. 6 zoner. I alarmtilfælde viser radiocentralen, i hvilken zone alarmen er optrådt. Derudover sender det radiomodul, som afgiver alarmen, også radiosignalet til alle øvrige radiomoduler. Der kan slukkes for alarmen, så snart den udløsende detektor igen er fri for røg, gas eller vand.
**Sikkerhed ved strømsvigt:** Et nødstrømsbatteri afhjælper f.eks. ved et kort strømsvigt i huset.
**Automatisk batteriovervågning:** Når batterispændingen i radiocentralen eller ét af radiomodulerne bliver svagere, signaleres dette rettidigt med akustiske signaler og visninger.
**Alarmvideresendelse:** Alarmen kan videresendes til en telefonenhed eller en alarmcentral.

### 5. Reaktion i tilfælde af alarm
- Gør Dem bekendt med forholdsreglerne i nødstilfælde. Vigtige henvisninger i den forbindelse findes i vejledningerne til de forskellige detektorer (røg, gas, varme, vand).
- Kontroller straks: Hvilken detektor er udløst? Er De selv i stand til at bekæmpe årsagen? Er risikoen allerede for stor? Eller var det falsk alarm?
- Hvis der hyppigt opstår falsk alarm: Skift systemkoden (se punkt 7), rengør den udløsende detektor, kontrollér indbygningsstedet (se detektorens vejledning).

### 6. Sikkerhedshenvisninger
- Netadapteren må kun tilsluttes til et forskriftsmæssigt installeret stik.
- Overhold vedligeholdelsesintervallerne (se punkt 9), ellers nedsættes funktionen.
- Undgå direkte påvirkning fra stærke elektromagnetiske felter (mobiltelefoner, radioanlæg, mikrobølger), ellers nedsættes funktionen.
- Advarsel mod høreskader! Det akustiske signal er meget højt. Afprøv ikke radiocentral direkte ved siden af øret.
- **Fare for elektrisk stød!** Ved beskadigelse af kabler, netadaptere eller radiocentral skal De straks trække netadapteren ud af stikdåsen. Reparationen skal udføres af et kvalificeret værksted.
- **Fare for forgiftning!** Det er livsfarligt at sluge batterier. Opbevar batterier og radiocentral uden for børns rækkevidde. Hvis et batteri er blevet slugt, skal man straks søge medicinsk hjælp.
- **Eksplosionsfare!** Batterierne må oplades, kortsluttes, skilles ad eller kastes på ilden.
- Lad ikke børn lege med radiocentrale eller emballagematerialet.
- Gør alle personer i husholdningen fortrolige med radiocentral funktion og signaler (se punkt 8).

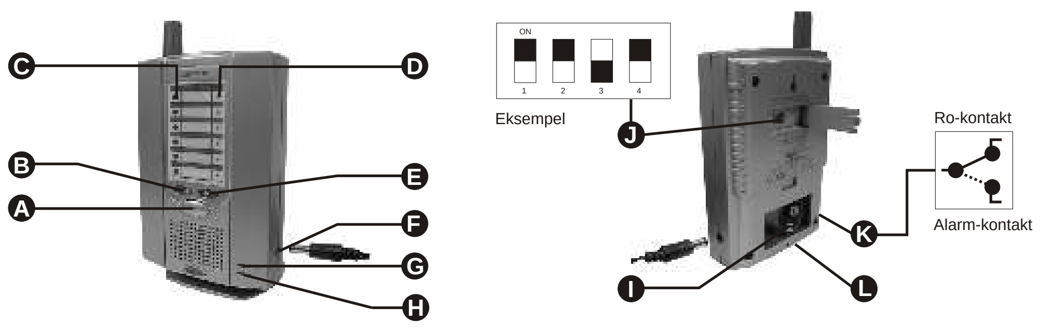

### 7. Installation og ibrugtagning
**Indstilling af systemkoden**
For at lignende enheder med radiooverførsel i nærheden af Dem ikke forstyrrer Deres radiocentral og radiomoduler, skal der indstilles en systemkode. Såfremt der stadig opstår forstyrrelser, skal systemkoden skiftes.

Systemkoden skal være indstillet ens ved alle radiomcentraler og alle radiomoduler.
- DIP-kontakt 1-4 Ⓙ skubbes i en ønsket stilling ved hjælp af en spids genstand (f.eks. blyant).

**Tilslut netadapteren**
1. Stik netadapterens apparatstik ind i hunstik Ⓕ .
2. Stik netadapteren ind i stikdåsen. Efter egenkontrol (se 8, case b) lyser visningen ”NETZ” Ⓗ .

**Indstil zoner**
For med det samme at kunne se, hvor alarmen optræder, kan radiocentralen vise 6 zoner. Hver zone kan indeholde ét eller flere radiomoduler. Eksempel: De kan tildele hver etage eller hvert værelse sin egen zone. Eksisterende gas- eller vanddetektorer bør hver isæ tildeles en separat zone.
1. Indstil den pågældende zone ved alle radiomoduler, og tryk på reset-tasten (se radiomodulernes vejledning). Ved radiocentralen lyser tilsvarende ”ZONE 1/.../6” Ⓒ .
2. Sæt navn på zonerne ved radiocentralen, skub til dette formål den gennemsigtige afdækning opad.

Hvis De ændrer zonen på et radiomodul: Gør radiocentralen spændingsfri (fjern netadapter og nødstrømsbatteri-se forneden), og tilslut den igen, tryk derefter på reset-tasten på alle radiomoduler.

**Indsæt nødstrømsbatteri**
1. Klap enhedens fod (såfremt monteret) væk fra batterilåget og træk den ud af huset forneden.
2. Skru skruen Ⓛ ud, og tag batterilåget af.
3. Fjern batteriets indpakningsfolie, såfremt der er en.
4. Forbind batteriet med battericlipsen Ⓘ med polerne den rigtige vej.
5. Indsæt batteriet i batterirummet.
6. Sæt batterilåget på, og skru skruen Ⓛ ind.

**Stående montering eller vægmontering?**
- Stående: Sæt enhedens fod i indgreb forneden i huset og klap den mod batterilåget.
- Til ophæng: Forvis Dem om, at der på det valgte sted ikke befinder sig strøm-, vand- eller gasledninger. Hæng den op med en lille hægte eller skrue.

**Skal alarmen udvides?**
Via skiftekontakten Ⓚ (tekniske data, se 3) kan alarmen videregives til en telefonenhed eller en alarmcentral.
- Tilslutningsklemmerne Ⓚ er til rådighed efter aftagning af batterilåget.

### 8. Funktionskontrol, visninger, fejlfinding
Følgende kontrolleres for **alle** detektorer med radiomodul én efter én:
1. Tryk på reset-tasten på radiomodulet, tryk derefter kontroltasten ved detektoren for at udløse alarm.
2. Kontrollér ved radiocentralen, om der vises en alarm i den pågældende zone (se forneden, case i).

Med hjælp af denne kontrol afprøves udelukkende radiooverførslen og det akustiske signal.

| Visning / akustisk signal | Betydning / betjening |
|---|---|
| a, Der lyser ingen visning | Netadapter ikke tilsluttet eller uden spænding (se punkt 7), nødstrømsbatteri ikke sat i eller opbrugt (se punkt 7), radiomoduler ikke driftsklare (se case h); kontrollér dette! |
| b, Alle visninger lyser og blinker flere gange én efter én | Egenkontrol ved ibrugtagning. |
| c, ”NETZ” Ⓗ lyser | Apparatet arbejder ved netdrift. |
| d, ”NETZ” Ⓗ lyser ikke | Apparatet arbejder ikke (se punkt 7) eller kun i batteridrift (Batteriets levetid, se 3); kontrollér dette! |
| e, "NOT-BATT." Ⓖ lyser, kort akustisk signal hvert 10. minut | Nødstrømsbatteri er ikke sat i eller opbrugt; skift omgående batteri (se punkt 7), tryk derefter på ”RESET” Ⓐ. |
| f, "BATT. 1/.../6" Ⓓ og "BATT." Ⓔ lyser, kort akustisk signal hvert minut | I denne zone: Batterierne på et radiomodul er opbrugt; skift omgående batterier, gennemfør funktionskontrol (se radiomodulets vejledning), tryk derefter på "RESET" Ⓐ. |
| g, ”ZONE 1/.../6” Ⓒ lyser grønt. | I denne zone: Radiomodul er driftsklart. |
| h, En eller flere lamper Ⓒ lyser ikke, selvom der er detektorer | Systemkode eller zone på radiomodulet er forkert indstillet (se radiomodulets vejledning), reset-tasten er i dette tilfælde ikke trykket (se punkt 7), afstanden er for stor; kontrollér dette! |
| I, "ZONE 1/.../6" Ⓒ og "ALARM" Ⓑ lyser rødt, højt akustisk signal indtil ca. 30 sekunder efter afsluttet detektoralarm | I denne zone: Alarm! Bemærk ubetinget vejledningerne for alarmtilfælde (se punkt 5)! For at slukke for alarmen: Tryk på reset-tasten på det udløsende radiomodul (se radiomodulets vejledning), tryk derefter på ”RESET” Ⓐ. |

### 9. Regelmæssig service og vedligeholdelse

| | |
|---|---|
| 1 gang om ugen | Gennemfør en funktionskontrol (se punkt 8) |
| senest efter et år | Skift nødstrømsbatteri (se punkt 7) |

Inden rengøring af netadapteren skal netadapteren trækkes ud af stikdåsen.
Rengør huset med en fugtig, blød klud. Brug aldrig skurepulver eller kemikalier.

### 10. Bortskaffelse
Miljøskader! Batterier må ikke kastes i husholdningsaffaldet. Bortskaf dem via indsamlingssteder for batterier.
Emballagen skal bortskaffes sorteret. Bortskaf gamle radiocentral i overensstemmelse med lovbestemmelserne.

### 11. Garantibetingelser
Dette REV-produkt gennemgår under fremstillingen flere prøvestationer, som er konstruerede efter aktuelt teknisk niveau. Skulle der imidlertid opstå en fejl, yder REV garanti inden for følgende rammer:
1. Garantiperioden udgør 24 måneder fra købsdatoen at regne.
2. REV udbedrer eller ombytter gratis produktet, hvis det inden for garantiperioden bliver ubrugeligt på grund af en produktions- eller materialefejl og dette kan påvises.
3. Garantien omfatter ikke transportskader samt skader, som opstår som følge af forkert udført Installation.
4. Såfremt et garantikrav ikke anerkendes af REV, er indsigelsesfristen 6 måneder; overskrides denne, bortfalder retten til afhjælpning.
5. I tilfælde af, at der støttes krav på garantien, skal apparatet indleveres hos forhandleren eller indsendes til REV sammen med købskvittering og en kort fejlbeskrivelse.
6. Såfremt den nødvendige dokumentation ikke foreligger, foretages afhjælpning kun mod Beregning.

Hermed erklærer REV Ritter GmbH, at modellen 0023480 stemmer overens med de grundlæggende krav og de andre relevante forskrifter fra direktiv 1999/EF. Vedr. den fuldstændige CE-overensstemmelsesattest se: www.rev.biz under den pågældende artikel.

WEEE-henvisning om bortskaffelse
Brugte el- og elektronikapparater må i henhold til de europæiske bestemmelser ikke længere tilføres det usorterede affald. Symbolet med en skraldespand på hjul gør opmærksom på, at det er nødvendigt med en separat indsamling. Hjælp med til at beskytte miljøet og sørg, for, at dette apparat tilføres de hertil beregnede systemer for separat indsamling, når det ikke længere skal bruges. DIREKTIV 2002/96/EF FRA DET EUROPÆISKE PARLAMENT OG RÅD fra 27. januar 2003 om brugte el- og elektronikapparater.

DE 72368453

***REV Ritter GmbH • Frankenstr. 1-4 • D-63776 Mömbris***
***Service-Telefon: 09001 / 171070 • E-mail: service@rev.biz***
***Besøg os på internet: www.rev.biz***

---

# Bruksanvisning radiocentral MX 30

## SWEDISH

### 1. Avsedd användning
Den här radiocentralen är uteslutande avsedd att ta emot larmsignaler via radio. Den fungerar inte som självständig utrustning, utan kan endast användas tillsammans med detektorer och radiomoduler som tillverkaren har godkänt. Den är avsedd för privat hemmabruk och inomhus. Den får inte plockas isär, repareras av användaren eller ändras konstruktionsmässigt.

- Läs de här anvisningarna. Följ alla anvisningar och säkerhetsinformationen. Spara anvisningarna för framtida användning.

### 2. Leveransomfattning och levererbara utökningar
Leveransomfattning: radiocentral, utrustningsfot, nätadapter, nödströmbatteri, anvisningar
Levererbara utökningar: radiomodul MX 31, samt rök-, värme-, gas-, vattendetektor i MX-serien

### 3. Tekniska data

| | |
|---|---|
| Frekvens: | 868 Mhz |
| Räckvidd: | max. 50 m (utomhus; i byggnader mindre) |
| Systemkodningar: | 16, med 4 DIP-brytare |
| Övervakningszoner: | 6, med automatisk sändaridentifiering |
| Signaltonvolym: | ca. 85-90 dB (A)/1m |
| Längd signalton: | ca. 30 sekunder efter senast mottagna radiosignal |
| Vidarebefordran av larm: max. | potentialfri omkopplingsknapp 30 V / 2 A |

| | |
|---|---|
| Nätadapter: | 230 V~ 50 Hz, ca. 7 W, Utgång 9 V =, 300 mA |
| Nödströmbatteri: | 9 V alkaliskt blockbatteri,använd inga återuppladdningsbara batterier! |
| Batteriets livslängd: | för alkaliskt batteri |
| - med nätdrift | ca. 1 år |
| - utan nätdrift | ca. 10 till 30 timmar |
| Driftstemperatur: | 0°C till +50°C |
| Mått (B x H x T): | |
| - med fot | 100 x 180 x 80 mm |
| - vid väggmontering | 100 x 170 x 40 mm |
| Vikt: | 260g (inkl. batteri, utan nätadapter) |

Utrustningen är CE-konform med hithörande europeiska direktiv.

### 4. Funktionsbeskrivning
Radiocentralen tar emot radiosignalerna från valfritt många radiomoduler, vilka är anslutna till rök-, värme-, gas- eller vattendetektorer i MX-serien. Dessa detektorer kan grupperas i maximalt 6 zoner. Vid larm anger radiocentralen i vilken zon larmet har inträffat. Dessutom skickar den larmande radiomodulen radiosignalen till alla andra radiomoduler. Det går att stänga av larmet när den utlösande detektorn är fri från rök, gas eller vatten igen.
**Säkerhet vid strömavbrott:** Ett nödströmbatteri fungerar som backup vid t.ex. ett kort strömavbrott i huset.
**Automatisk batteriövervakning:** Om batterispänningen i radiocentralen eller i någon av radiomodulerna minskar, signaleras detta i god tid med signalton eller angivelser.
**Vidarebefordran av larm:** Larmet kan vidarebefordras till en telefon eller larmcentral.

### 5. Uppträdande vid larm
- Gör dig förtrodd med hur du skall uppträda vid ett nödfall. Viktig information om detta hittar du i anvisningarna till de olika detektorerna (rök, gas, värme, vatten).
- Kontrollera omedelbart: Vilken detektor har löst ut? Kan du bekämpa orsaken själv? Är faran redan för stor? Eller var det ett falsklarm?
- Om falsklarm inträffar oftare: Byt systemkod (se 7), rengör den detektor som löser ut, kontrollera monteringsplatsen (se anvisningarna till detektorn).

### 6. Säkerhetsanvisningar
- Anslut endast nätadaptern till ett korrekt installerat uttag.
- Undvik direkt inverkan från kraftiga elektromagnetiska fält (mobiltelefoner, radioanläggningar, mikrovågor). I annat fall påverkas funktionen.
- Beakta underhållsintervallen (se punkt 9). I annat fall påverkas funktionen.
- Varning för hörselskador. Signaltonen är mycket hög. Testa inte radiocentral direkt vid örat.
- **Risk för elektrisk stöt!** Om kabel, nätadapter eller radiocentral är skadade, dra omedelbart ut nätadaptern från uttaget. Låt en fackverkstad reparera eller byta ut.
- **Risk för förgiftning!** Batterier är livsfarliga om de sväljs. Förvara batterier och radiocentral utom räckhåll för små barn. Tillkalla omedelbart medicinsk hjälp om ett batteri svalts.
- **Risk för explosion!** Batterier får inte laddas, kortslutas, demonteras eller kastas i öppen eld.
- Låt inte barn leda med radiocentral eller förpackningsmaterialet.
- Förklara radiocentral funktions och signaler för samtliga personer i hushållet (se punkt 8).

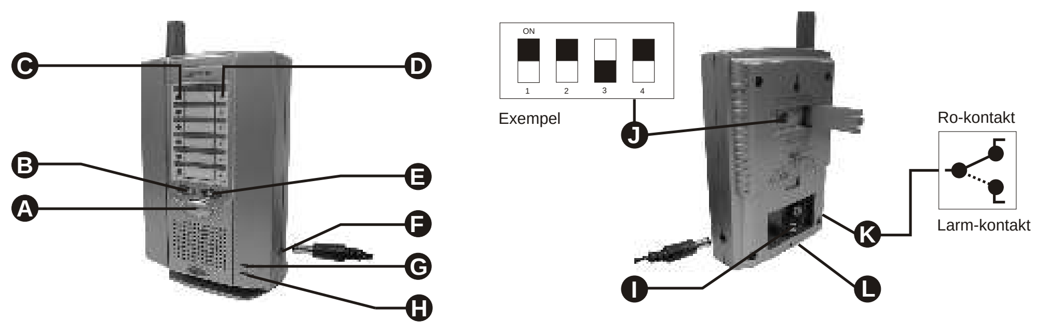

### 7. Installation och driftsättning
**Ställa in systemkod**
För att liknande utrustning med radioöverföring i grannskapet inte skall störa radiocentralen och radiomodulerna, måste du ställa in en systemkod. Om störningar ändå inträffar ändrar du systemkoden.

Systemkoden måste vara den samma för radiocentralen och alla radiomoduler.
- Skjut DIP-brytare 1-4 Ⓙ till önskat läge med ett spetsigt föremål (t.ex. penna).

**Ansluta nätadaptern**
1. Sätt i nätadapterns kontakt i uttag Ⓕ .
2. Sätt i nätadaptern i uttaget. Efter självtestet (se 8, fall b) lyser angivelsen ”NETZ” Ⓗ.

**Ställa in zoner**
För att du skall se direkt var en larm inträffar kan radiocentralen visa 6 zoner. Varje zon kan innehålla en eller flera radiomoduler. Exempel: Du kan tilldela en egen zon till varje våning eller rum. Befintliga gas- eller vattendetektorer bör får en egen separat zon.
1. Ställ in respektive zon för alla radiomoduler och tryck på reset-knappen (se anvisningarna för radiomodulerna). På radiocentralen lyser motsvarande "ZONE 1/.../6" Ⓒ .
2. Märk zonerna på radiocentralen, skjut då det genomskinliga skyddet uppåt.

Om du någon gång ändrar zonen på en radiomodul: Koppla bort spänningen från radiocentralen (ta bort nätadapter och nödstömbatteri-se nedan) och anslut igen, tryck sedan på reset-knappen på alla radiomoduler.

**Sätta i nödströmbatteri**
1. Om foten är monterad, fäll bort den från batterilocket och dra bort den nedåt från höljet.
2. Skruva ut skruv Ⓛ och ta bort batterilocket.
3. Ta bort förpackningsfolien från batteriet om det finns någon.
4. Koppla batteriet med battericlip Ⓘ med polariteten rätt.
5. Sätt i batteriet i batterifacket.
6. Sätt på batterilocket och skruva i skruv Ⓛ .

**Stående montering eller väggmontering?**
- För stående montering: Haka in foten nere i höljet och fäll mot batterilocket.
- För upphängning: Se till att det inte finns några ström-, vatten- eller gasledningar på den valda platsen. Häng upp på en liten krok eller skruv.

**Vidarebefordring av larm önskas?**
Via en omkopplingsknapp Ⓚ (tekniska data se 3) kan larmet vidarebefordras till en telefon eller en larmcentral.
- Det går att komma åt anslutningsklämmorna Ⓚ efter att batterilocket tagits bort.

### 8. Funktionskontroll, angivelser, felsökning
Kontrollera i tur och ordning för **alla** detektorer med radiomodul:
1. Tryck på reset-knappen på radiomodulen, tryck sedan på testknappen på detektorn för att utlösa larm.
2. Kontrollera på radiocentralen om larm anges i den avsedda zonen (se nedan, fall i).

Med den här kontrollen testas endast radioöverföringen och larmsignaleringen.

| Angivelse/signalton | Betydelse/manövrering |
|---|---|
| a, Ingen angivelse lyser | Nätadapter ej ansluten eller utan spänning (se punkt 7), nödströmbatteri ej isatt eller slut (se punkt 7), radiomodul ej driftklar (se fall h); kontrollera! |
| b, Alla angivelser lyser och blinkar flera gånger i tur och ordning | Självtest vid driftstart. |
| c, "NETZ” Ⓗ lyser | Utrustning arbetar med nätdrift. |
| d, "NETZ” Ⓗ lyser inte | Utrustning arbetar inte (se punkt 7) eller endast med batteridrift (livslängd för batteri se punkt 3); kontrollera! |
| e, "NOT-BATT” Ⓖ lyser kort signalton ca. var 10:e minut | Nödströmbatteri ej isatt eller slut, byt batteri omgående (se punkt 7), tryck sedan på ”RESET” Ⓐ. |
| f, "BATT. 1/.../6" Ⓓ och "BATT." Ⓔ lyser, kort signalton varje minut | I den här zonen: Batterierna i en radiomodul är slut, byt batterier omgående, genomför funktionskontroll (se anvisningar till radiomodulen), tryck sedan på "RESET" Ⓐ. |
| g, "ZONE 1/.../6" Ⓒ lyser grönt | I den här zonen: Funktionsmodul driftklar. |
| h, En eller flera lampor Ⓒ lyser inte, även om det finns detektorer där | Systemkod eller zon felaktigt inställd på radiomodulen (se anvisningar till radiomodulen), du har inte tryckt på reset-knappen där (se punkt 7), för långt avstånd; kontrollera! |
| I, "ZONE 1/.../6" Ⓒ och "ALARM" Ⓑ lyser rött, hög signalton upp till 30 sekunder efter slut på signallarm | I den här zonen: Larm! Följ ovillkorligen anvisningarna för när larm inträffar (se punkt 5)! För att stänga av larmet: Tryck på reset-knappen på den utlösande radiomodulen (se anvisningar till radiomodulen), tryck sedan på ”RESET” Ⓐ. |

### 9. Regelbundet underhåll och skötsel

| | |
|---|---|
| 1 gång per vecka | Genomför funktionskontroll (se punkt 8). |
| senast efter ett år | Byta nödströmbatteri (se 7). |

Dra ut nätadaptern från uttaget innan den rengörs.
Rengör kåpan med en fuktig och mjuk duk. Använd inga skurmedel eller kemikalier.

### 10. Avfallshantering
Miljöfarligt! Kasta inte batterier i hushållssoporna. Lägg de i insamlingsbehållare för batterier.
Avfallshantera förbrukade radiocentral enligt gällande bestämmelser. Avfallshantera förpackningen uppdelad på sina material.

### 11. Garantivillkor
Denna REV-artikel testas under tillverkningen flera gånger i teststationer, som svarar mot dagens tekniska standard. Om det trots allt skulle vara något fel på vår produkt har du följande REV-garanti:
1. Du har en garanti på 24 månader från och med inköpsdatum.
2. Om produkten inom garantitiden blir obrukbar på grund av ett tillverknings- eller materialfel reparerar REV antingen produkten utan kostnad för dig eller du får en ny.
3. Denna garanti gäller ej för transportskador eller för fel som följd av att produkten installerades på felaktigt sätt.
4. Om du inte senast 6 månader efter att en reklamation har avvisats anför besvär preskriberas din rätt att få produkten reparerad utan kostnad.
5. Om du har en reklamation inom garantitiden ska du skicka tillbaka produkten till din återförsäljare tillsammans med inköpskvittot och en kort beskrivning av vad det är för fel på produkten.
6. Utan garantibevis reparerar REV produkten endast mot betalning. Med reservation för tekniska ändringar.

Härmed förklarar REV Ritter GmbH, att modellen 0023480 står i överensstämmelse med de grundläggande kraven och andra relevanta föreskrifter i direktivet 1999/EG. Fullständig CE-konformitetsdeklaration, se www.rev.biz under respektive artikel.

WEEE-avfallshanteringsanvisningar
Begagnad elektrisk el- och elektronikutrustning får enligt europeiska regler inte längre läggas bland osorterat avfall. Symbolen med avfallstunnan på hjul anger att produkten skall källsorteras.
Hjälp till att skydda miljön genom lämna denna apparat till rätt avfallssystem inom ramen för källsorteringen.
DET EUROPEISKA PARLAMENTETS OCH RÅDETS DIREKTIV från den 27 januari 2003 beträffande uttjänt elektrisk och elektronisk utrustning.

DE 72368453

***REV Ritter GmbH • Frankenstr. 1-4 • D-63776 Mömbris***
***Service-Telefon: 09001 / 171070 • E-mail: service@rev.biz***
***Besök vår hemsida: www.rev.biz***

---

# Bedieningshandleiding radiocentrale MX 30

## NEDERLAND

### 1. Gebruik conform de voorschriften
De radiocentrale dienst uitsluitend voor het ontvangen van alarmsignalen per radio. De radiocentrale dient niet als zelfstandig toestel, maar kan alleen in verbinding met door de fabrikant toegelaten melders en radiomodules gebruikt worden. De radiocentrale is voorzien voor privé gebruik binnenshuis. De radiocentrale mag niet gedemonteerd, zelfstandig gerepareerd of constructief veranderd worden.

- Lees deze handleiding. Volg alle aanwijzingen en veiligheidsinstructies. Bewaar de handleiding voor toekomstig gebruik.

### 2. Leveromvang en leverbare uitbreidingen
Leveringsomvang: Radiocentrale, voet, netadapter, noodstroombatterij, handleiding
Leverbare uitbreidingen: Radiomodule MX 31, alsook rook-, warmte-, gas-, watermelders van de MX-reeks

### 3. Technische gegevens

| | |
|---|---|
| Frequentie: | 868 Mhz |
| Reikwijdte: | max. 50 m (in open lucht; in gebouwen minder) |
| Systeemcoderingen: | 16, met 4 DIP-schakelaars |
| Controlezones: | 6, met automatische zenderherkenning |
| Signaaltoon-geluidsvolume: | ca. 85-90 dB (A)/1m |
| Duur van de signaaltoon: | ca. 30 seconden na het laatste ontvangen radiosignaal |
| Doorsturing van alarm: | potentiaalvrij omschakelcontact max. 30 V / 2 A |

| | |
|---|---|
| Netadapter: | 230 V~ 50 Hz, ca. 7 W, Uitgang 9 V =, 300 mA |
| Noodstroombatterij: | 9 V alkaline blokbatterij, geen herlaadbare accu gebruiken! |
| Batterij levensduur: | bij alkaline batterij |
| - met netbedrijf | ca. 1 jaar |
| - zonder netbedrijf | ca. 10 tot 30 uur |
| Bedrijfstemperatuur: | 0°C tot +50°C |
| Afmetingen (B x H x T) | |
| - met standvoet | 100 x 180 x 80 mm |
| - bij wandmontage | 100 x 170 x 40 mm |
| Gewicht: | 260 g (incl. batterij, zonder netadapter) |

Het apparaat voldoet aan de van toepassing zijnde CE-richtlijnen.
-

### 4. Beschrijving van de werking
De radiocentrale ontvangt de radiosignalen van een willekeurig aantal radiomodules, die op rook-, warmte-, gas- of watermelders van de MX-reeks aangesloten zijn. Deze melders kunnen in maximum 6 zones gegroepeerd worden. Bij een alarm toont de radiocentrale in welke zone het alarm opgetreden is. Daarnaast stuurt de radiomodule, die het alarm uitgeeft, het radiosignaal ook naar alle andere radiomodules. Het alarm kan uitgeschakeld worden van zodra de melder die het alarm genereert opnieuw vrij is van rook, gas of water.
**Netuitvalveiligheid:** Een noodstroombatterij overbrugt bijvoorbeeld een korte stroomuitval in het huis.
**Automatische batterijcontrole:** Wanneer de spanning van de batterij in de radiocentrale of een van de radiomodules afneemt dan wordt dit op tijd akoestisch en visueel aangegeven.
**Doorsturing van alarm:** Het alarm kan naar een te kiezen telefoonnummer of naar een alarmcentrale doorgestuurd worden.

### 5. Wat te doen in geval van een alarm
" Maak u met de procedure voor noodgevallen vertrouwd. Belangrijke aanwijzingen vindt u in de handleidingen van de verschillende melders (rook, gas, warmte, water).
" Onmiddellijk controleren: welke melder is gegenereerd? Kunt u de oorzaak zelf bestrijden? Is het gevaar al te groot? Of ging het om een vals alarm?
" Indien een vals alarm frequent optreedt: de systeemcode wijzigen (zie 7), de melder die het alarm gegenereerd heeft reinigen, de inbouwplaats controleren (zie de handleiding van de melder).

### 6. Veiligheidsaanwijzingen
" De netadapter uitsluitend op een volgens de voorschriften geïnstalleerde contactdoos aansluiten.
" De directe inwerking van sterke elektromagnetische velden (GSM's, radio-installatie, microgolven) vermijden omdat de werking anders in gedrang gebracht zou kunnen worden.
" De onderhoudsintervallen in acht nemen (zie punt 9), anders wordt de werking in gedrang gebracht.
" Waarschuwing voor schade aan het gehoor! De signaaltoon is zeer luid. De radiocentrale niet direct naast het oor testen.
" **Gevaar voor elektrische schok!** Wanneer kabel, netadapter of radiocentrale beschadigd zijn, dan onmiddellijk de netadapter uit de contactdoos trekken. Voor een gespecialiseerde werkplaats laten repareren of vervangen.
" **Vergiftigingsgevaar!** Batterijen zijn levensgevaarlijk wanneer ze ingeslikt worden. Batterijen en radiocentrale op een voor kleine kinderen onbereikbare plaats bewaren. Wanneer een batterij ingeslikt werd, onmiddellijk een arts roepen.

- **Ontploffingsgevaar!** De batterijen niet laden, kortsluiten, uit elkaar nemen of in het vuur werpen.
- Kinderen niet met de radiocentrale of het verpakkingsmateriaal laten spelen.
- Alle personen in het huishouden met de werking en de signalen van de radiocentrale vertrouwd maken (zie punkt 8).

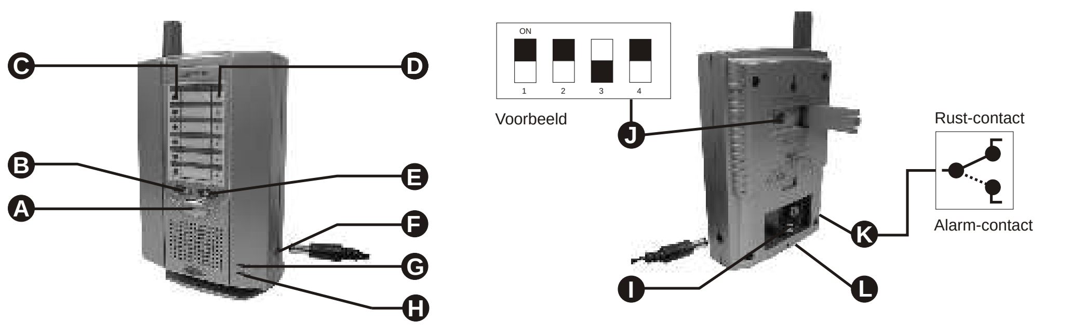

### 7. Installatie en inbedrijfstelling
**De systeemcode instellen**
Opdat soortgelijke apparaten met radiotransmissie in de buurt uw radiocentrale en radiomodule niet storen, moet u een systeemcode instellen. Wanneer toch storingen optreden, verander dan de systeemcode.

De systeemcode moet bij de radiocentrale en alle radiomodules gelijk ingesteld zijn.
- De DIP-schakelaar 1-4 Ⓙ met een scherp voorwerp (bv. stift) in eender welke positie schuiven.

**De netadapter aansluiten**
1. De stekker van het apparaat in de netadapter in bus Ⓕ steken.
2. De netadapter in de contactdoos steken. Na de zelftest (zie 8; geval b) licht "NETZ" Ⓗ op.

**Zones instellen**
Opdat u onmiddellijk ziet waar een alarm optreedt kan de radiocentrale 6 zones aangeven. Elke zone kan een of meerdere radiomodules bevatten. Voorbeelden: U kunt voor elke verdieping of voor elke kamer een eigen zone toekennen. Bestaande gas- of watermelders moet u elk aan een separate zone toewijzen.
1. Op alle radiomodules de betreffende zone instellen en de resettoets indrukken (zie de handleiding van de radiomodules). Op de radiocentrale licht dienovereenkomstig "ZONE-1/…/6 Ⓒ op.
2. Op de radiocentrale de zones met tekst voorzien, daarvoor de doorzichtige afdekking naar boven schuiven.

Indien u op een radiomodule de zone moet veranderen. De radiocentrale spanningsloos maken (de netadapter en de noodstroombatterij verwijderen-zie beneden) en opnieuw aansluiten, daarna op alle radiomodules de resettoets indrukken.

**De noodstroombatterij inleggen**
1. De voet van het apparaat, indien gemonteerd, van het deksel van de batterij wegkippen en beneden uit de behuizing trekken.
2. De schroef Ⓛ uitdraaien en het deksel van de batterij afnemen.
3. De verpakkingsfolie van de batterij, indien bestaande, verwijderen.
4. De batterij met de batterijclip Ⓘ met de correcte polen verbinden.
5. De batterij in het batterijvak leggen.
6. Het deksel van de batterij aanbrengen en de schroef Ⓛ indraaien.

**Staande of wandmontage?**
- Om neer te zetten: De voet van het apparaat beneden in de behuizing haken en tegen het batterijdeksel kippen.
- Om op te hangen: Verzekeren dat op de gewenste plaats geen stroom-, water- of gasleidingen zijn. Met een kleine haak of schroef ophangen.

**Moet het alarm doorgestuurd worden?**
Via een omschakelcontact Ⓚ (voor technische gegevens, zie 3) kan het alarm op naar een te kiezen telefoon of naar een alarmcentrale gestuurd worden.
- De aansluitklemmen Ⓚ zijn toegankelijk wanneer het batterijdeksel afgenomen wordt.

### 8. Functiecontrole, indicaties, troubleshooting
Voor **alle** melders met radiomodule achtereenvolgens controleren:
1. Op de radiomodule de resettoets indrukken, daarna op de melder de controletoets indrukken, om een alarm te genereren.
2. Op de radiocentrale controleren of er in de voorziene zone een alarm aangegeven wordt (zie beneden, geval i)

Met deze controle wordt uitsluitend de radiotransmissie en de alarmsignalisatie getest.

| Indicatie/signaaltoon | Betekenis/bediening |
|---|---|
| a, er licht niets op | Netadapter niet aangesloten of zonder spanning (zie punkt 7), noodstroombatterij niet ingelegd of leeg (zie punkt 7), radiomodule niet bedrijfsklaar (zie geval h); controleren |
| b, Alle displays lichten op en knipperen meerdere keren elk op hun beurt | Zelftest bij inbedrijfstelling |
| c, "NETZ” Ⓗ licht op | Het apparaat werkt in het netbedrijf. |
| d, "NETZt” Ⓗ licht niet op | Het apparaat werkt niet (zie punkt 7) of alleen in het batterijbedrijf (batterij levensduur zie punkt 3); controleren |
| e, "NOT-BATT” Ⓖ licht op, korte signaaltoon om de 10 minuten | De noodstroom batterij is niet ingelegd of is leeg; de batterij onmiddellijk vervangen (zie punkt 7), daarna op "RESET" Ⓐ drukken. |
| f, "BATT.” 1/.../6" Ⓓ en "BATT." Ⓔ lichten op, korte signaaltoon om de minuut | In deze zone: batterijen van een radiomodule leeg; de batterijen onmiddellijk vervangen, de werking controleren (zie handleiding van de radiomodule); daarna op "RESET" Ⓐ drukken. |
| g, "ZONE 1/.../6" Ⓒ licht groen op | In deze zone: Radiomodule bedrijfsklaar. |
| h, een of meerdere lampen Ⓒ lichten niet op hoewel er daar melders zijn | Systeemcode of zone op de radiomodule foutief ingesteld (zie de handleiding van de radiomodule), de resettoets is daar niet ingedrukt (zie punkt 7), afstand te groot; controleren! |
| i, "ZONE 1/.../6" Ⓒ en "ALARM" Ⓑ lichten rood op, luide signaaltoon tot ca. 30 seconden na het einde | In deze zone: Alarm! Absoluut de aanwijzingen voor het alarm naleven (zie punkt 5). Om het alarm uit te schakelen Op de radiomodule die het alarm uitgeeft de resettoets indrukken (zie de handleiding van de radiomodule), daarna op "RESET” Ⓐ drukken. |

### 9. Regelmatig onderhoud en service

| | |
|---|---|
| 1 x per week | De werking controleren (zie punt 8) |
| Ten laatste na één jaar | De noodstroombatterij vervangen (zie punkt 7). |

Vooraleer de netadapter te reinigen, deze uit de contactdoos trekken.
De behuizing met een vochtige, zachte doek reinigen. Geen schuurmiddelen of chemicaliën gebruiken.

### 10. Verwijdering
**Schade aan het milieu!** De batterijen niet in het huisvuil werpen. In verzamelreservoirs voor batterijen verwijderen
De verpakking gesorteerd verwijderen. Oude radiocentrale in overeenstemming met de wettelijke bepalingen verwijderen.

### 11. Garantievoorwaarden
Dit REV product doorloopt tijdens de productie meerdere, volgens de nieuwste stand van de techniek opgebouwde controlestations. Indien desondanks een gebrek aan het toestel optreedt, verleent REV in de onderstaande omvang een garantie:
1. De duur van de garantie bedraagt 24 maanden vanaf de koopdatum.
2. Het toestel wordt door REV ofwel kosteloos hersteld of vervangen, indien het tijdens de garantieperiode aantoonbaar wegens een productie- of materiaalfout onbruikbaar wordt.
3. De aansprakelijkheid heeft geen betrekking tot transportschade of tot schade, die door foutieve installatie ontstaat.
4. Indien niet binnen 6 maanden na het niet erkennen van de vrijwaringsclaim door REV, geen verzet door de koper werd aangetekend, verjaart het recht op vrijwaring.
5. In het geval van een fout dient het toestel samen met de aankoopstrook en een beknopte beschrijving van het gebrek naar de handelaar of naar REV te worden gestuurd.
6. Zonder garantiekaart gebeurt de reparatie uitsluitend tegen berekening.Technische wijzigingen voorbehouden.

Hiermee verklaart REV Ritter GmbH, dat het model 0023480 zich in overeenstemming bevindt met de principiële vereisten en andere relevante voorschriften van de richtlijn 1999/EEG.
Volledige CE-conformiteitsverklaring zie: www.rev.biz onder het betreffende artikel.

WEEE-afvalrichtlijn
In overeenstemming met de Europese aanwijzingen mag afgedankte elektrische en elektronische apparatuur niet langer bij het ongesorteerde afval worden gedeponeerd. Het symbool van de verrijdbare afvalbak wijst op de noodzaak van een gescheiden afvalinzameling. Help ook mee ons milieu te beschermen en zorg ervoor dat deze apparaten, als u ze niet meer gebruikt, in de correcte systemen van de gescheiden afvalinzameling terechtkomen.
RICHTLIJN 2002/96/EG VAN HET EUROPEES PARLEMENT EN DE RAAD van 27 januari 2003

DE 72368453

***REV Ritter GmbH • Frankenstr. 1-4 • D-63776 Mömbris***
***Service-Telefon: 09001 / 171070 • E-mail: service@rev.biz***
***Bezoek ons in het Internet: www.rev.biz***