ES

MOSQUITERA DE ALUMINIO PARA PUERTA

Instrucciones de montaje y de advertencias de seguridad

IT MT

ZANZARIERA IN ALLUMINIO PER PORTE

Istruzioni di sicurezza e montaggio

PT

PORTA DE ALUMÍNIO PARA PROTEÇÃO CONTRA INSETOS

Indicações de montagem e segurança

GB MT

ALUMINIUM INSECT DOOR SCREEN

Assembly and safety advice

DE AT CH

ALU-INSEKTENSCHUTZ-TÜR

Montage- und Sicherheitshinweise

5

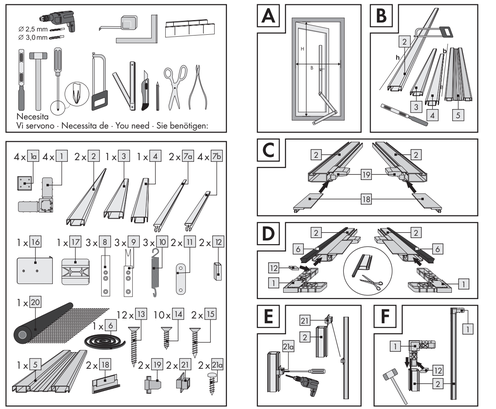

Paso 4

Coloque la puerta de protección contra insectos en el marco de su puerta. Si fuera necesario, pida ayuda a otra persona para realizar este paso. Coloque el lado de la puerta de protección contra insectos en el que están montados los imanes [12] (lado del tirador) en el marco de la puerta, de tal forma que aprox. 2,5 cm del perfil longitudinal [2] de la puerta de protección contra insectos apoyen en el marco de la puerta. De esta forma aprovechará óptimamente la fuerza de cierre de los imanes [12] (véase fig. L). Introduzca ahora los partes inferiores de la bisagra [9] a través de los muelles [15] en las partes superiores de la bisagra [8] (fig. M). Sujete los partes inferiores de la bisagra [9] en el marco de la puerta y marque los agujeros a taladrar.

Paso 5

Taladre los agujeros con una broca de 2,5 mm y atornille cada uno de los partes inferiores de la bisagra [9] al marco de la puerta con dos tornillos de cabeza avellanada [16]. Fije cada uno de los muelles [15] con un tornillo de cabeza avellanada [16] en las partes inferiores de la bisagra [9] (fig. M).

Paso 6

Fije cada uno de las placas de cierre [11] al bastidor de la puerta con dos tornillos de cabeza avellanada [16] a la altura de los imanes [12] (véase fig. N).

Montaje del marco sin mecanismo de autocierre

Siga los pasos 1 y 3 del capítulo "Montaje del marco con mecanismo de autocierre".

Paso 1

Corte los extremos de las partes inferiores de la bisagra [9] hasta el extremo de la entalladura (véase fig. O).

Nota: no corte en ningún caso el puente completo. De lo contrario no podrá utilizar la bisagra.

Paso 2

Introduzca las partes inferiores de la bisagra [9] en las partes superiores de la misma [8]. Siga los pasos 4 a 6 del capítulo "Montaje del marco con mecanismo de autocierre".

Limpieza y cuidados

- No utilice nunca productos de limpieza abrasivos o corrosivos.
- Limpie el lejido de fibra de vidrio y el marco con un paño húmedo sin pelusas.
- En caso necesario, utilice un producto de limpieza suave.

Eliminación

El embalaje se compone de materiales que respetan el medio ambiente. Deséchelos en los contenedores de reciclaje locales.

Puede averiguar las posibilidades de eliminación del producto al final de su vida útil en la administración de su comunidad o ciudad.

Vídeo de montaje

www.smartmax.info

Fabricante / Asistencia

Smartmax GmbH
Insletrafße 27
D-04103 Leipzig
Hotline: +49 (0) 341 99 99 43 79
E-mail: office@smartmax.info

Fecha de la información: 01 / 2012
N° de ident.: 012012-5

Zanzariera in allumínio per porte

Introduzione

Familiarizzate con il prodotto prima di montarlo. Leggete con premura le seguenti istruzioni di montaggio e le avvertenze di sicurezza. Utilizzate il prodotto solo come descritto e per i campi di applicazione indicati. Conservate con cura le presenti istruzioni. Alla cessione a terzi del prodotto, consegnate anche tutta la documentazione del prodotto.

Utilizzo secondo la destinazione d'uso

Questo prodotto è destinato a fungere da protezione contro insetti quali le mosche in ambito domestico. Un utilizzo differente da quello sopra descritto o una modifica del prodotto non sono ammessi e possono causare lesioni e/ o danni al prodotto stesso. Il produttore non risponde per danni causati da un utilizzo non consentito del prodotto. Il prodotto non è destinato all'uso professionale.

Descrizione dei componenti

1 Raccordo angolare
1a Cappuccio di copertura per raccordo angolare
2 Profilo in allumínio, 2040 mm
3 Profilo in allumínio, 940 mm
4 Centina centrale
5 Cerniera in allumínio
6 Guarnizione a spazzola
7a Listello a scatto, 2000 mm
7b Listello a scatto, 960 mm
8 Cerniera, parte superiore
9 Cerniera, parte inferiore
10 Molla
11 Piastra di chiusura
12 Magneti
13 Vite a testa svasata
14 Vite a testa svasata
15 Vite a testa svasata
16 Maniglia esterna
17 Maniglia interna
18 Barra di fissaggio del colpaesto
19 Raccordo trasversale colpaesto
20 Tessuto in fibra di vetro
21 Raccordo centrale
21a Vite per raccordo centrale

Dati tecnici

Dimensioni max. della porta: 100 x 210 cm

Contenuto della fornitura

Avviso: Al disimballaggio del prodotto, fare attenzione a non gettare per errore il materiale di montaggio. Controllare il prodotto subito dopo averlo disimballato e verificare che il contenuto della fornitura sia completo e le condizioni del prodotto e di tutti gli pezzi siano regolari. Non montare il prodotto prima di assicurarsi che il contenuto della fornitura non sia completo.

4 Raccordi angolari
4 Coppucci per raccordi angolari
2 Profili in allumínio, 2040 mm
1 Profilo in allumínio, 940 mm
1 Centina centrale, 940 mm
1 Colpaesto in allumínio, 940 mm
1 Guarnizione a spazzola
2 Listelli ad inneste, 2000 mm
4 Listelli ad inneste, 960 mm
3 Cerniere superiori
3 Cerniere inferiori
3 Molle
2 Piastre di chiusura
2 Magneti
24 Viti a testa svasata
1 Maniglia esterna
1 Maniglia interna
2 Listelli di fissaggio per colpaesto
2 Raccordi trasversali per colpaesto
1 Tessuto in fibra di vetro 1000 x 2050 mm
2 Raccordi per centre
2 Viti per raccordi centrale

Avvertenze di sicurezza

ATENCIÓN!! PERICOLO DI MORTE E DI INFORTUNIO PER BAMBINI ED INFANTI! Non lasciare mai i bambini incustoditi nei pressi del materiale di imballaggio e del prodotto. Sussiste pericolo di soffocamento a cause del materiale per imballaggio nonché pericolo di morte a seguito di strangolamento. Spesso, i bambini sottovalutano i pericoli. Tenere sempre i bambini lontani dal prodotto. Il prodotto non è un giocattolo.

PRUDENZA!! PERICOLO DI INFORTUNIO! Assicurarsi che tutti i componenti siano intatti e siano montati correttamente. In caso di montaggio non corretto sussiste pericolo di infortunio. I componenti danneggiati possono influire negativamente sulla sicurezza e sulla funzionalità del prodotto.

Montaggio

- Prima di eseguire il montaggio assicurarsi che la porta dell'utilizzatore sia adatta a questo prodotto e che non superi le dimensioni massime.

PRUDENZA! PERICOLO DI INFORTUNIO! Per il montaggio sono necessari una sega per metallo, un tagliente da tappezziere ed un trapano (solo per montaggio esterno). Consultare assolutamente le istruzioni d'uso degli attrezzi necessari.

Montaggio del telaio

Passo 1

Misurare doppiamo le dimensioni interne (H = altezza, B = larghezza) del telaio della porta (vedere fig. A).

Passo 2

Sottrarre dall'altezza misurata (H) 2,0 cm. Con la sega per metallo e il supporto di taglio, accorciare i profili di allumínio [2] sulla dimensione misurata e sbavare le superfici di taglio con una lima (vedere fig. B).

Passo 3

Sottrarre dalla larghezza misurata (B) 1 cm. Con la sega per metallo, accorciare il profilo di allumínio [3], la centina centrale [4] e il colpaesto di allumínio [1] sino ad ottenere la quota misurata e sbavare le superfici di taglio con una lima (vedere fig. B).

Passo 4

Per ogni profilo di allumínio [2], spingere dapprima un raccordo trasversale per colpaesto [19] e poi un listello di fissaggio per colpaesto [18] dal basso nella scanalatura dedicata nel profilo di allumínio [2] (vedere fig. C).

Passo 5

Spingere ora per ogni profilo di allumínio [2] sullo stesso lato in basso un raccordo angolare [1] nell'apertura del profilo di allumínio [2]. **Attenzione:** Inserire nel raccordo angolare [1] che si trova di fronte al futuro lato cerniera il magnete [12] (vedere fig. D). Per l'inserimento dei raccordi angolari [1] usare un martello di gomma.

Passo 6

Spingere nel profilo di allumínio [2] la guarnizione a spazzola [6] dall'alto nella scanalatura dedicata sino in basso nel raccordo angolare già inserito [1]. Sull'estremità superiore, lasciare sporgere 3 cm e tagliare la guarnizione a spazzola [6] (vedere fig.D). Procedere in maniera analoga con il secondo profilo di allumínio [2].

Passo 7

In posizione centrale, determinare sul due profili in allumínio [2] la posizione per i raccordi della centina centrale [21] e contrassegnarla con una penna. Forare in tale punto un foro nel lato interno del profilo con la punta da 2,5 mm, spingere il raccordo per la centina centrale [21] dall'alto nel profilo di allumínio [2] ed avvitarlo con una vite [21a] attraverso il foro precedentemente realizzato (vedere fig. E).

Passo 8

Facendo presa sulle sporgenze della guarnizione a spazzola [6], inserire dall'alto gli altri due raccordi angolari [1] nei profili di allumínio [2] facendo attenzione ad inserire il secondo magnete [12] nel raccordo angolare [1] che si troverà successivamente contrapposto al lato dello cerniera (vedere fig. F). Per l'inserimento dei raccordi angolari [1] usare eventualmente un martello in gomma.

Passo 9

Assemblare il colpaesto in allumínio [5] con un profilo di allumínio [2], spingendo il colpaesto [5] sul raccordo trasversale [19], sul listello di fissaggio [18] e sul raccordo angolare [1]. Usare a tale scopo ev. un martello di gomma (vedere fig. G). Spingere infine la guarnizione a spazzola [6] nella scanalatura dedicata nel colpaesto di allumínio sino nel raccordo angolare [1] e tagliarla a misura lasciando sporgere ca. 3 cm (vedere figura in dettaglio in basso, fig. G).

Passo 10

Infilare nello stesso profilo di allumínio [2] la centina centrale [4] sul raccordo della centina centrale [21] e il profilo di allumínio [3] sul raccordo angolare [1] superiore nel profilo di allumínio [2]. Inserire le rimanente guarnizione a spazzola [6] nel profilo di allumínio [3] e spingerla sino al raccordo angolare [1]. Lasciare nuovamente sporgere ca. 3 cm e tagliare la guarnizione a spazzola [6] (vedere la figura G).

Passo 11

Terminare ora il telaio innestando il secondo profilo di allumínio [2] sulle estremità libere del profilo di allumínio [3], della centina centrale [4] e del colpaesto [5]. Usare a tale scopo ev. un martello di gomma (vedere fig. G).

Passo 12

Tagliare i listelli ad inneste lunghi [7b] in quattro parti, in maniera adatta per la zona superiore ed inferiore dei profili in allumínio [2]. Accorciare i quattro listelli ad inneste [7b] sino alla larghezza misurata (B) meno 1 cm (vedere figura H).

Passo 13

Appoggiare il tessuto in fibra di vetro [20] sopra al telaio. Iniziare, dal bordo superiore sinistro e destro, a fissare nel profilo di allumínio [3] il tessuto in fibra di vetro [20] con un listello ad inneste [7b]. Proseguire tale operazione con i listelli ad inneste [7b] sulla centina centrale [4] ed il colpaesto [5]. Procedere allo stesso modo con i profili di allumínio [2] e con i listelli ad inneste [7b] (vedere figura I).

Passo 14

Rimuovere il tessuto in fibra di vetro sporgente [20] usando il tagliarino per tappezziere (vedere figura I).

Passo 15

Infilare i coppucci [1a] sui raccordi angolari [1] (vedere figura J).

Passo 16

Fissare le piastre con maniglia [16] e [17] allo centina centrale [4] rispetto al futuro lato cerniera (fig. J). A tale scopo, allineare doppiamo la maniglia esterna [16] verticalmente ed in posizione centrale rispetto alla centina centrale [4]. Contrassegnare con un pennarello i due fori per le viti sulla centina centrale [4] e forare poi i fori con una punta da 3 mm. Far passare le due viti a testa svasata [13] attraverso la maniglia esterna [16] nei fori preforati del profilo, montare la maniglia interna [17] sul retro del telaio sulle punte delle viti e stringerla bene, contrattenendola, avvitando le viti a testa svasata [13], contro alla centina centrale [4] (vedere figura in dettaglio in fig. J).

Montaggio del telaio con meccanismo di autochiusura

Passo 1

Disegnare la posizione per le parti superiori della cerniera [8]. Fare attenzione che fra il bordo superiore ed il bordo inferiore del telaio e della parte superiore della cerniera [8] vi sia una distanza minima di 15 cm. Con una punta da 2,5mm, eseguire i fori (vedere fig. K).

Passo 2

Spingere la molle [10] nelle parti superiori della cerniera [8] e fissarle con una vite a testa svasata [14] (vedere la figura in dettaglio, fig. K).

Passo 3

Fissare le parti superiori della cerniera [8] per mezzo di due viti a testa svasata [13] al telaio (vedere fig. K).

Passo 4

Porre la porta anti insetti sul telaio della porta. Se necessario, lasciarsi aiutare per tale operazione da una seconda persona. Allineare il listello della vasta scanlatura, in cui sono montati i magneti [12] (lato maniglia), al telaio della porta in maniera che ca. 2,5 cm del profilo lungo [2] della zanzariera poggino contro il telaio della porta. In tale maniera è possibile sfruttare la massima forza di chiusura dei magneti [12] (vedere fig. L). Infilare le cerniere inferiori [9] nelle cerniere superiori [8] attraverso le molle [15] (fig. M). Tenere appoggiate le cerniere inferiori [9] al telaio della porta e marcare i fori da eseguire.

Passo 5

Con una punta da 2,5 mm eseguire i fori ed avvitare le cerniere inferiori [9] con due viti a testa svasata agnurna [16] al telaio della porta. Fissare le molle [15] con una vite a testa svasata agnurna [16] nelle cerniere inferiori [9] (fig. M).

Passo 6

Fissare le piastre di chiusura [11] con due viti a testa svasata agnurna [16] al telaio della porta all'altezza dei magneti [12] (vedere figura N).

Montaggio del telaio senza meccanismo di autochiusura

Seguire le indicazioni fornite per i passi 1 e 3 del capitolo "Montaggio del telaio con meccanismo di autochiusura".

Passo 1

Tagliare con la pinza le punte delle cerniere inferiori [9] sino all'estremità della tacca (vedere fig. O).

Nota: In nessun caso tagliare il traversino completo. In caso contrario la cerniera diventerebbe inservibile.

Passo 2

Infilare le cerniere inferiori [9] nelle cerniere superiori [8]. Seguire le indicazioni fornite per i passi da 4 a 6 del capitolo "Montaggio del telaio con meccanismo di autochiusura".

Pulizia e cura

- Non utilizzare mai detergenti corrosivi.
- Pulire il tessuto in fibra di vetro ed il telaio con un panno senza peluzchi leggermente inumidito.
- Se necessario utilizzare un detergente blando.

Smaltimento

L'imballaggio consta esclusivamente di materiali ecologici. Gettare questi rifiuti nei contenitori locali di riciclaggio.

Mosquitera de aluminio para puerta

Introducción

Familiarícese con el producto antes de efectuar el montaje. Lea para ella detenidamente las siguientes instrucciones de montaje y las indicaciones de seguridad. Utilice el producto únicamente como está descrito y para las aplicaciones indicadas. Conserve adecuadamente estas instrucciones. Adjunte igualmente toda la documentación en caso de entregar el producto a terceros.

Uso adecuado

Este artículo está pensado como protección contra insectos, como p.ej. moscas, en zonas privadas. No se permite un empleo distinto al indicado previamente ni una modificación del producto esto puede ocasionar lesiones y/ o daños en el producto. El fabricante no asume responsabilidad alguna por daños provocados debido al uso indebido del producto. El producto no está concebido para el uso comercial.

Descripción de las partes

1 empalmes en ángulo
1a cajeras de protección para empalme en ángulo
2 perfil de aluminio, 2040 mm
3 perfil de aluminio, 940 mm
4 listón central
5 chapa de aluminio
6 junta de escubillas
7a listón "clic", 2000 mm
7b listón "clic", 960 mm
8 elemento superior de la bisagra
9 elemento inferior de la bisagra
10 muelle
11 placa de cierre
12 imán
13 tornillo de cabeza avellanada
14 tornillo de cabeza avellanada
15 tornillo de cabeza avellanada
16 tirador exterior
17 tirador interior
18 listón de sujeción chapa de aluminio
19 unión transversal chapa de aluminio
20 tejido de fibra de vidrio
21 empalme de listón
21a tornillo para empalme de listón

Datos técnicos

Medidas máx. de la puerta: 100 x 210 cm

Contenido

Advertencia: al desempaquetar tenga cuidado de no tirar material de montaje accidentalmente. Tras desembalar el producto, compruebe su integridad y condiciones así como de todas sus componentes. En ningún caso monte el producto si no se han enviado todos los componentes.

4 empalmes en ángulo
4 capuchas de protección para empalmes en ángulo
2 perfiles de aluminio, 2040 mm
1 perfil de aluminio, 940 mm
1 listón central, 940 mm
1 chapa de aluminio, 940 mm
1 junta de escobillas
2 listones "clic", 2000 mm
4 listones "clic", 960 mm
3 partes superiores de bisagra
3 partes inferiores de bisagra
3 muelles
2 placas de cierre
2 imanes
24 tornillos de cabeza avellanada
1 tirador exterior
1 tirador interior
2 listones para fijación de la chapa de aluminio
2 uniones transversales para chapa de aluminio
1 tejido de fibra de aluminio 1000 x 2050 mm
2 empalmes de listón
2 tornillos para empalme de listón

Indicaciones de seguridad

ADVERTENCIA! ¡Peligro de muerte y accidente para bebés y niños! No deje nunca a los niños sin vigilancia con el material de embalaje o el producto. Existe peligro de asfixiarse a causa del material para embalaje. Los niños subestiman a menudo los peligros. Manténgalos alejados del producto. ¡Este artículo no es un juguete!

¡ATENCIÓN! ¡PELIGRO DE LESIONES! Asegúrese de que todas las piezas están montadas correctamente y de la forma debida. En caso de montaje incorrecto existe riesgo de sufrir lesiones. Las piezas dañadas pueden influir en la seguridad y el funcionamiento.

Montaje

- Antes de proceder al montaje, asegúrese de que su puerta es apta para este producto y no supera las medidas máximas indicadas.

¡ATENCIÓN! ¡PELIGRO DE LESIONES! Para el montaje necesitará una sierra para hierro, un cúter y un taladro (sólo para el montaje exterior). No deje de consultar las instrucciones de uso de las herramientas requeridas.

Montaje del marco

Paso 1

En primer lugar mida las medidas interiores (H = altura, B = anchura) del marco de la puerta en el que se instalará la mosquitera (véase fig. A).

Paso 2

Reste 2,0 cm a la altura (H) medida. Corte los perfiles de aluminio [2] con una sierra para hierro y un dispositivo de corte angular a la medida calculada y alise los bordes cortados con una lima (véase fig. B).

Paso 3

Reste 1 cm a la anchura (B) medida. Corte con la sierra para hierro el perfil de aluminio [3], el listón central [4] y la chapa de aluminio [5] a la medida calculada y alise los bordes cortados con una lima (véase fig. B).

Paso 4

Introduzca por cada perfil de aluminio [2] primero una unión transversal [19] y a continuación un listón para fijación de la chapa de aluminio [18] desde abajo en la ranura prevista en el perfil de aluminio [2] (véase fig. C).

Paso 5

Introduzca a continuación por cada perfil aluminio [2] en el mismo lado, abajo, un empalme en ángulo [1] en la abertura de los perfiles de aluminio [2]. **Atención:** coloque el imán [12] en el empalme en ángulo [1] que después estará enfrente del lado de la bisagra (véase fig. D). Si fuera necesario, utilice un martillo de goma para colocar los empalmes en ángulo [1].

Paso 6

Introduzca la junta de escobillas [6] desde arriba en el perfil aluminio [2], en la ranura previsto, hasta abajo, en el empalme en ángulo previamente colocado [1]. Deje en el borde superior un saliente de 3 cm y corte la junta de escobillas [6] (véase fig. D). Proceda del mismo modo con el segundo perfil de aluminio [2].

Paso 7

Determine en ambos perfiles de aluminio [2] la posición central para las uniones del listón central [21] y márquelas con un lápiz. Realice en estas dos posiciones un agujero con un taladro de 2,5 mm en la cara interior del perfil, introduzca la unión del listón central [21] desde arriba en el perfil de aluminio [2] y atornillelo con un tornillo [21a] a través del agujero perforado (véase fig. E).

Paso 8

Coloque los otros dos empalmes en ángulo [1] junto con la junta de escobillas [6] sobresaliente arriba en los perfiles de aluminio [2] y asegúrese de colocar en el empalme en ángulo [1], el cual se encontrará después en el lado de la bisagra, el segundo imán [12] (véase fig. F). Si fuera necesario, utilice un martillo de goma para colocar los empalmes en ángulo [1].

Paso 9

Ensamble la chapa de aluminio [5] con un perfil de aluminio [2], insertando la chapa [5] en la unión transversal [19], el listón de fijación [18] y el empalme en ángulo [1]. Utilice para ello eventualmente un martillo de goma (véase fig. G). Introduzca a continuación la junta de escobillo [6] en la ranura prevista en la chapa de aluminio hasta el empalme en ángulo [1] y córtelo dejando un saliente de aprox 3 cm (véase detalle de dibujo abajo, fig. G).

Paso 10

Introduzca en el mismo perfil de aluminio [2] el listón central [4] en la unión del listón central [21] y el perfil de aluminio [3] en el empalme en ángulo [1] superior en el perfil aluminio [2]. Monte la junta de escobilla ' restante en el perfil de aluminio [3] e introdúzcalo hasta el empalme en ángulo [1]. Deje sobresalir nuevamente aprox. 3 cm y corte la junta de escobillo [6] (véase fig. G).

Paso 11

Finalice el montaje del marco, introduciendo el segundo perfil de aluminio [2] en los extremos libres del perfil de aluminio [3], el listón central [4] y la chapa de aluminio [5]. Utilice para ello eventualmente un martillo de goma (véase fig. G).

Paso 12

Corte los listones "clic" [7a] en cuatro piezas, de forma que quede se ajusten a las partes superior e inferior de los perfiles de aluminio [2]. Corte los 4 listones "clic" [7b] a la anchura medida (B) menos 1 cm (véase fig. H).

Paso 13

Coloque el tejido de fibra de vidrio [20] sobre el marco. Comience por el borde superior izquierdo o derecho, fijando el tejido de fibra de aluminio [20] con un listón "clic" [7b] en el perfil de aluminio [3]. Continúe con los listones "clic" [7b] en el listón central [4] y la chapa de aluminio [5]. Proceda del mismo modo con los perfiles de aluminio [2] y los listones "clic" [7b] (véase fig. I).

Paso 14

Corte el tejido de fibra de vidrio sobrante [20] con un cúter (véase fig. I).

Paso 15

Coloque los capenzas de protección [1a] en los empalmes en ángulo [1] (véase fig. J).

Paso 16

Introduzca la junta de escobillas [6] desde arriba en el perfil aluminio [2], en la ranura previsto, hasta abajo, en el empalme en ángulo previamente colocado [1]. Deje en el borde superior un saliente de 3 cm y corte la junta de escobillas [6] (véase fig. D). Proceda del mismo modo con el segundo perfil de aluminio [2].

Paso 7

Determine en ambos perfiles de aluminio [2] la posición central para las uniones del listón central [21] y márquelas con un lápiz. Realice en estas dos posiciones un agujero con un taladro de 2,5 mm en la cara interior del perfil, introduzca la unión del listón central [21] desde arriba en el perfil de aluminio [2] y atornillelo con un tornillo [21a] a través del agujero perforado (véase fig. E).

Paso 8

Coloque los otros dos empalmes en ángulo [1] junto con la junta de escobillo [6] sobresaliente arriba en los perfiles de aluminio [2] y asegúrese de colocar en el empalme en ángulo [1], el cual se encontrará después en el lado de la bisagra, el segundo imán [12] (véase fig. F). Si fuera necesario, utilice un martillo de goma para colocar los empalmes en ángulo [1].

Paso 9

Ensamble la chapa de aluminio [5] con un perfil de aluminio [2], insertando la chapa [5] en la unión transversal [19], el listón de fijación [18] y el empalme en ángulo [1]. Utilice para ello eventualmente un martillo de goma (véase fig. G). Introduzca a continuación la junta de escobillo [6] en la ranura prevista en la chapa de aluminio hasta el empalme en ángulo [1] y córtelo dejando un saliente de aprox 3 cm (véase detalle de dibujo abajo, fig. G).

Paso 10

Introduzca en el mismo perfil de aluminio [2] el listón central [4] en la unión del listón central [21] y el perfil de aluminio [3] en el empalme en ángulo [1] superior en el perfil aluminio [2]. Monte la junta de escobilla ' restante en el perfil de aluminio [3] e introdúzcalo hasta el empalme en ángulo [1]. Deje sobresalir nuevamente aprox. 3 cm y corte la junta de escobillo [6] (véase fig. G).

Paso 11

Finalice el montaje del marco, introduciendo el segundo perfil de aluminio [2] en los extremos libres del perfil de aluminio [3], el listón central [4] y la chapa de aluminio [5]. Utilice para ello eventualmente un martillo de goma (véase fig. G).

Paso 12

Corte los listones "clic" [7a] en cuatro piezas, de forma que se ajusten a las partes superior e inferior de los perfiles de aluminio [2]. Corte los 4 listones "clic" [7b] a la anchura medida (B) menos 1 cm (véase fig. H).

Paso 13

Coloque el tejido de fibra de vidrio [20] sobre el marco. Comience por el borde superior izquierdo o derecho, fijando el tejido de fibra de aluminio [20] con un listón "clic" [7b] en el perfil de aluminio [3]. Continúe con los listones "clic" [7b] en el listón central [4] y la chapa de aluminio [5]. Proceda del mismo modo con los perfiles de aluminio [2] y los listones "clic" [7b] (véase fig. I).

Paso 14

Corte el tejido de fibra de vidrio sobrante [20] con un cúter (véase fig. I).

Paso 15

Coloque los capenzas de protección [1a] en los empalmes en ángulo [1] (véase fig. J).

Paso 16

Introduzca la junta de escobillas [6] desde arriba en el perfil aluminio [2], en la ranura previsto, hasta abajo, en el empalme en ángulo previamente colocado [1]. Deje en el borde superior un saliente de 3 cm y corte la junta de escobillas [6] (véase fig. D). Proceda del mismo modo con el segundo perfil de aluminio [2].

Paso 7

Determine en ambos perfiles de aluminio [2] la posición central para las uniones del listón central [21] y márquelas con un lápiz. Realice en estas dos posiciones un agujero con un taladro de 2,5 mm en la cara interior del perfil, introduzca la unión del listón central [21] desde arriba en el perfil de aluminio [2] y atornillelo con un tornillo [21a] a través del agujero perforado (véase fig. E).

Paso 8

Coloque los otros dos empalmes en ángulo [1] junto con la junta de escobillo [6] sobresaliente arriba en los perfiles de aluminio [2] y asegúrese de colocar en el empalme en ángulo [1], el cual se encontrará después en el lado de la bisagra, el segundo imán [12] (véase fig. F). Si fuera necesario, utilice un martillo de goma para colocar los empalmes en ángulo [1].

Paso 9

Ensamble la chapa de aluminio [5] con un perfil de aluminio [2], insertando la chapa [5] en la unión transversal [19], el listón de fijación [18] y el empalme en ángulo [1]. Utilice para ello eventualmente un martillo de goma (véase fig. G). Introduzca a continuación la junta

Informaciónl sulle possibilità di smaltimento del prodotto consumato sono disponibili presso la sede dell'amministrazione comunale e cittadina.

Video relativo al montaggio

www.smartmax.info

Produttore / Assistenza

Smartmax GmbH
Insletrafße 27
D-04103 Leipzig
Hotline: +49 (0) 341 99 99 43 79
Email: office@smartmax.info

Aggiornamento delle informazioni: 01 / 2012
N° ident.: 012012-5

Porta de alumínio para proteção contra insetos

Introdução

Familiarize-se com o produto antes da montagem. Para tal, leia atentamente o seguinte manual de montagem e as indicações de segurança. Utilize o produto apenas como descrito e para as áreas de aplicação indicadas. Mantenha este manual bem guardado. Se transmitir o produto a terceiros, entregue também todos as documentos correspondentes.

Utilização correcta

Este artigo foi concebido como protecção contra insectos, tais como moscas, em áreas residenciais privadas. Não é permitida qualquer outra utilização que não o anteriormente descrito ou qualquer alteração ao produto, podendo isso originar ferimentos e/ ou danos no mesmo. O fabricante não assume qualquer tipo de responsabilidade pelos danos resultantes de uma utilização inadequada. O produto não é indicado para uma utilização comercial.

Descrição das peças

1 Conector angular
1a Tampa de cobertura para conector angular
2 Perfil de alumínio, 2040 mm
3 Perfil de alumínio, 940 mm
4 Trave central
5 Chapa de estribo em alumínio
6 Vedação em escova
7a Barra de encaixe, 2000 mm
7b Barra de encaixe, 960 mm
8 Parte superior da dobradiça
9 Parte inferior da dobradiça
10 Mola
11 Placa de fecho
12 Imaõ
13 Parafuso de cabeça chata
14 Parafuso de cabeça chata
15 Parafuso de cabeça chata
16 Pega exterior
17 Pega interior
18 Barra de fixação da chapa de estribo
19 Junção transversal para chapa de estribo
20 Rede de fibra de vidro
21 Conectores de trawes
21a Parafuso do conector de traves

Dados técnicos

Dimensões máx. da porta: 100 x 210 cm

Material fornecido

Nota: ao desembalar, certifique-se de que não elimina inadvertidamente o material de montagem. Logo após desempacotar o material fornecido, verifique a integridade do mesmo, bem como se todas as suas peças se encontram em perfeitas condições. Não monte o produto caso o material fornecido não esteja completo.

4 Conector angular
4 Tampas de cobertura para conector angular
2 Perfis d'e alumínio, 2040 mm
1 Perfil de alumínio, 940 mm
1 Trave central, 940 mm
1 Chapa de estribo em alumínio, 940 mm
1 Vedação em escova
1 Barra de encaixe, 2000 mm
4 Barras de encaixe, 960 mm
3 Parte superior da dobradiça
3 Parte inferior da dobradiça
3 Molas
2 Placa de fecho
2 Imanes
24 Parafusos de cabeça chata
1 Pega exterior
1 Pega interior
2 Barras de fixação para chapa de estribo
2 Junção transversal para chapa de estribo
1 Rede de fibra de vidro de 1000 x 2050 mm
2 Conectores de traves
2 Parafusos para conectores de traves

Indicações de segurança

AVISO! PERIGO DE MORTE E DE ACIDENTES PARA BEBÉS E CRIANÇAS! Nunca deixe as crianças sem vigilância com o material de embalagem e o produto. Existe perigo de asfixia através do material do embalagem e perigo de morte por estrangulamento. As crianças subestimam frequentemente os perigos. Mantenha sempre as crianças afastadas do produto. O produto não é um brinquedo.

CUIDADO! PERIGO DE FERIMENTOS! Certifique-se de que todas as peças estão em bom estado e correctamente montadas. Uma montagem incorrecta representa perigo de ferimentos. As peças danificadas podem afectar a segurança e o funcionamento.

Montagem

- Antes da montagem, certifique-se de que a sua porta é adequada a este produto e não ultrapassa as dimensões máximas.

⚠ **CUIDADO! PERIGO DE FERIMENTOS!** Para a montagem necessita de uma serra para metais, um x-acto e um berbequim (só para a montagem exterior). Além disso, consulte sempre os manuais de instruções das ferramentas necessárias.

Montar o caixilho

Passo 1
Em primeiro lugar, tire as medidas interiores (H = altura, B = largura) do caixilho da porta (ver fig. A).
Passo 2
Subtraia 2,0 cm à altura medida (H). Corte os perfis de alumínio [2] com uma serra para metais e caixa de meia-esquadria à medida determinada, limando as arestas de corte com uma lima (ver fig. B).
Passo 3
Subtraia 1 cm à largura medida (B). Corte o perfil de alumínio [3], a trave central [4] e a chapa de estribo em alumínio [5] com a serra para metais à medida determinada, limando as arestas de corte com uma lima (ver fig. B).
Passo 4
Conforme o perfil de alumínio [2], introduza primeiro uma junção transversal para chapa de estribo [19] e depois uma barra de fixação da chapa de estribo [18] a partir de baixo, na ranhura prevista para esse efeito, existente no perfil de alumínio [2] (ver fig. C).
Passo 5
Conforme o perfil de alumínio [2], insira antes, no mesmo lado, em baixo, um conector angular [11] na abertura dos perfis de alumínio [2]. **Atenção:** Coloque os ímanes [12] no conector angular [11] que se encontra no lado oposto ao lado da dobradiça traseira (ver fig. D). Se necessário, utilize um martelo de borracha para introduzir os conectores angulares [11].
Passo 6
Introduza no perfil de alumínio [2] a vedação em escova [6] a partir de cima, na ranhura para tal prevista, até baixo, nos conectores angulares [11] inseridos [1]. Deixe 3 cm de fora, no extremidade superior, a corte a vedação em escova [6] (ver fig. D). Proceda da mesma forma com o segundo perfil de alumínio [2].
Passo 7
Determine em ambos os perfis de alumínio [2], a meio, a posição para os conectores da trave central [4] e marque-a com um lápis. Por meio de uma broca correspondente, de 2,5 mm, faça um furo no lado interior do perfil, introduza o conector da trave central [21] a partir de cima, no perfil de alumínio [2] e coperte-o com um parafuso [21a] através do furo previamente efectuado (ver fig. E).
Passo 8
Insira as outras dois conectores angulares [11] montando a vedação em escova [6] saliente, na parte superior dos perfis de alumínio [2] e tenha o cuidado de inserir no conector angular [11], que se encontra no lado oposto ao lado da dobradiça traseira, o segundo ímã [12] (ver fig. F). Se necessário, utilize um martelo de borracha para introduzir os conectores angulares [11].
Passo 9
Una a chapa de estribo em alumínio [5] a um conector angular [11], deslizando a chapa de estribo [5] sobre a junção transversal [19] barra de fixação [18] e conector angular [11]. Se necessário, utilize para isso um martelo de borracha (ver fig. G). Em seguida, introduza as possibilidades de eliminação do produto usado poderão ser averiguadas junto da sua Junta de Freguesia ou Câmara Municipal.

Vídeo de montagem

www.smartmax.info

Fabricante / Assistência

Smartmax GmbH
Inselstraße 27
D-04103 Leipzig
Hotline: +49 (0) 341 99 99 43 79
Email: office@smartmax.info

Data das informações: 01 / 2012
N.º de ident.: 0120125

Montar o caixilho sem mecanismo de fecho automático

Siga as passos 1 e 3 do capítulo "Montar o caixilho com mecanismo de fecho automático".

Passo 1
Corte as pontas das partes inferiores das dobradiças [9] até à extremidade do entalhe (ver fig. G).
Nota: Nunca corte a extremidade completa. Caso contrário, deixará de poder utilizar a dobradiça.
Passo 2
Encaixe os partes inferiores das dobradiças [9] nas partes superiores do mesmo [8]. Siga os passos 4 a 6 do capítulo "Montar o caixilho com mecanismo de fecho automático".

Limpeza e conservação

- Nunca utilize produtos de limpeza abrasivos ou corrosivos.
- Limpe a rede de fibra de vidro e o caixilho com um pano que não largue fios, levemente humedecido.
- Se necessário, utilize um produto de limpeza suave.

Eliminação

A embalagem é constituída por materiais recicláveis. Elimine-os nos ecopontos locais.

Aluminium Insect Door Screen

Introduction

Familiarise yourself with the product prior to assembly. Carefully read the following assembly instructions and safety advice. Only use the product as instructed and only for the stated areas of use. Keep these instructions in a safe place. If passing this product on to a third party also include all the documents.

Proper use

This product is designed to provide protection against insects such as flies and is intended for private living areas only. Any use other than that described or any modification of the product is not permissible and may result in injury and/or damage to the product. The manufacturer is not liable for damage caused by improper use. The product is not intended for commercial use.

Description of Parts

1 Corner connector
1a Cap for corner connector
2 Aluminium profile, 2040 mm
3 Aluminium profile, 940 mm
4 Middle bar
5 Aluminium step
6 Brush seal
7a Click strip, 2000 mm
7b Click strip, 960 mm
8 Hinge top part
9 Hinge bottom part
10 Spring
11 Closure plate
12 Magnet
13 Countersunk screw
14 Countersunk screw
15 Countersunk screw
16 External handle
17 Internal handle
18 Fastening strip for step
19 Cross connector for step
20 Fibreglass fabric
21 Bar connector
21a Screw for bar connector

Technical data

Max. door dimensions: 100 x 210 cm

Included items

Note: When you are unpacking the components, make sure that you do not unintentionally throw away any of the assembly materials. Check that all the items are present and that the product and all its parts have not been defective immediately after unpacking. Do not assemble the product if any of the included items listed below are missing.

4 Corner connectors
4 Caps for corner connector
2 Aluminium profiles, 2040 mm
1 Aluminium profile, 940 mm
1 Middle bar, 940 mm
1 Aluminium step, 940 mm
1 Brush seal
2 Click strips, 2000 mm
4 Click strips, 960 mm
3 Hinge top parts
3 Hinge bottom parts
3 Springs
2 Closure plates
12 Magnets
24 Countersunk screws
1 External handle
1 Internal handle
2 Fastening strips for step
2 Cross connectors for step
1 Fibreglass fabric 1000 x 2050 mm
2 Bar connectors
2 Screws for bar connector

Safety advice

- **WARNING! RISK OF ACCIDENT AND DANGER TO LIFE FOR INFANTS AND CHILDREN!** Never leave children unsupervised with the packaging material or the product. The packaging material can cause a suffocation hazard and there is a risk of loss of life from strangulation. Children frequently underestimate the dangers. Always keep the product out of reach of children. It is not a toy.

⚠ **CAUTION! RISK OF INJURY!** Please ensure that no parts are damaged and that all parts are correctly assembled. Incorrect assembly could lead to injury. Damaged parts could adversely affect safety and proper function.

Assembly

- Check before installation that your door is suitable for this product and does not exceed the maximum allowable dimensions.

⚠ **CAUTION! RISK OF INJURY!** For the assembly you require a hacksaw, a razor blade knife and an electric drill (only for external fittings). Always refer to the operating instructions for the required tools.

Assembling the frame

Step 1
First measure the internal measurements (H = height, B = breadth / width) of the door frame (see fig. A).
Step 2
Deduct 2 cm from the measured height (H). Shorten the aluminium profiles [2] with the hacksaw and a mitre block to the resulting dimension, then deburr the cut surfaces with a file (see fig. B).
Step 3
Deduct 1 cm from the measured breadth / width (B). With the hacksaw shorten the aluminium profile [3], the middle bar [4] and the aluminium step [5] to the resulting dimension, then deburr the cut surfaces with a file (see fig. B).
Step 4
For each aluminium profile [2] first slide a cross connector for step [19] and then a fastening strip for step [18] from below into the groove provided in the aluminium profiles [2] (see fig. C).
Step 5
For each aluminium profile [2] slide a corner connector [1] into the opening of the aluminium profiles [2] at the bottom on the same side. **Caution:** Insert the magnet [12] into the corner connector [1], which lies opposite to the later hinge side (see fig. D). Use a rubber hammer if necessary to fully position the corner connectors [1].
Step 6
Slide the brush seal [6] into the aluminium profile [2] from above all the way down in the groove provided until it is in the corner connectors [1] which has already been fitted. Leave 3 cm protruding at the top and and cut off the brush seal [6] (see fig. D). Proceed with the second aluminium profile [2] in the same way.
Step 7
On both aluminium profiles [2] establish the position centrally for the middle bar connectors [21] and mark these with a pencil. Drill a hole there in the inner side of each profile with a 2.5 mm drill, slide the middle bar connector [21] from above into the aluminium profile [2] and screw the connector tight with a screw [21a] through the pre-drilled hole (see fig. E).
Step 8
Insert the other two corner connectors [1], including the protruding brush seal [6], into the aluminium profiles [2] at the top, ensuring that you insert the second magnet [12] into the corner connector [1], which is lying opposite to the later hinge side (see fig. F). Use a rubber hammer if necessary to fully position the corner connectors [1].
Step 9
Connect the aluminium step [5] to one aluminium profile [2] by sliding the step [5] onto the cross connector [19], the fastening strip [18] and the corner connector [1]. Use a rubber hammer if necessary for this (see fig. G). Then slide the brush seal [6] in the groove provided in the aluminium step through as far as the corner connector [1] and cut this off with a protrusion of ca. 3 cm (see detailed picture below, fig. G).
Step 10
On the same aluminium profile [2] put the middle bar [4] on the middle bar connector [21] and put the aluminium profile [3] on the corner connector [1] at the top of the aluminium profile [2]. Furnish the aluminium profile [3] with the remaining brush seal [6] and slide this through into the corner connector [1]. Again leave ca. 3 cm protruding and cut off the brush seal [6] (see fig. G).
Step 11
Now finish the frame by putting the second aluminium profile [2] onto the free ends of the aluminium profile [3], middle bar [4] and step [5]. Use a rubber hammer if necessary for this (see fig. G).
Step 12
Cut the long click strips [7a] into four parts, matching the top and bottom sections of the aluminium profiles [2]. Shorten the four click strips [7b] to the measured breadth / width (B) minus 1 cm (see fig. H).
Step 13
Lay the fibreglass fabric [20] over the frame. Start at the top left or right edge to secure the fibreglass fabric [20] in the aluminium profile [2] with a click strip [7b]. Continue this procedure with the click strips [7b] on the middle bar [4] and the step [5]. Proceed with the aluminium profiles [2] and the click strips [7a] in the same way (see fig. I).
Step 14
Remove any protruding fibreglass fabric [20] with a razor blade knife (see fig. I).
Step 15
Put the caps [1a] on the corner connectors [1] (see fig. J).
Step 16
Fasten the handle plates [16] and [17] on the middle bar [4] opposite to the later hinge side (fig. J). For this first align just the external handle [16] vertically and centrally on the middle bar [4]. Mark the two screw holes with a pencil on the middle bar [4] and then drill the holes with a 3 mm drill. Place the two countersunk screws [14] through the external handle [16] into the pre-drilled holes in the profile, place the internal handle [17] on the rear side of the frame onto the screw points and tighten this with counter-pressure by screwing in the countersunk screws [15] on the middle bar [4] (see detailed fig. J).

Assembling frame with self-closing mechanism

Step 1
Mark the position for the hinge top parts [8]. Ensure that there is a distance of at least 15 cm between the top and bottom edge of the frame and the hinge top part [8]. Drill the holes with a 2.5 mm drill (see fig. K).
Step 2
Slide the springs [10] into the hinge top parts [8] and secure these with a countersunk screw [14] (see detailed picture, fig. K).
Step 3
Secure each of the hinge top parts [8] with two countersunk screws [13] on the frame (see fig. K).
Step 4
Place the insect screen door on your door frame. Move a second person help you in this if necessary. Align the side of the insect screen door, in which the magnets [12] are fitted (hange side), with the door frame in such a way that ca. 2.5 cm of the longitudinal profile [2] of the insect screen door is in contact with the door frame. In this way you utilise the optimum closing force of the magnets [12] (see fig. L). Now place the hinge bottom parts [9] over the hinges [10] in the hinge top parts [8] (fig. M). Hold the hinge bottom parts [9] to the door frame and mark the drill holes.
Step 5
Drill the holes with a 2.5 mm drill and screw the hinge bottom parts [9] to the door frame with two countersunk screws [13] each. Secure each of the springs [10] with a countersunk screw [14] in the hinge bottom parts [9] (fig. M).
Step 6
Secure each of the closure plates [11] with two countersunk screws [14] to the door frame at the height of the magnets [12] (see fig. N).

Assembling frame without self-closing mechanism

Follow steps 1 and 3 of the section on "Installing the frame with the self-closing mechanism".

Step 1
Twist off the points of the hinge bottom parts [9] up to the end of the indentation (see fig. O).
Note: Do not under any circumstances twist off the complete pin. Otherwise you can no longer use the hinge.
Step 2
Place the hinge bottom parts [9] into the hinge top parts [8]. Follow Steps 4 to 6 of the section on "Installing the frame with the self-closing mechanism".

Cleaning and Care

- Do not under any circumstances use corrosive or abrasive cleaning agents.
- Clean the fibreglass fabric and frame with a lint-free, slightly damp cloth.
- Use some mild detergent if necessary.

Disposal

The packaging is made entirely of environmentally friendly materials. Dispose of it at your local recycling centre.

Contact your local refuse disposal authority for more details of how to dispose of your worn-out product.

Installation video

www.smartmax.info

Manufacturer / Service

Smartmax GmbH
Inselstraße 27
D-04103 Leipzig
Hotline: +49 (0) 341 99 99 43 79
Email: office@smartmax.info

Information dated: 01 / 2012
Identy no.: 0120125

Alu-Insektenschutz-Tür

Einleitung

Machen Sie sich vor der Montage mit dem Produkt vertraut. Lesen Sie hierzu aufmerksam die nachfolgende Montageanleitung und die Sicherheitshinweise. Benutzen Sie das Produkt nur wie beschrieben und für die angegebenen Einsatzbereiche. Bewahren Sie diese Anleitung gut auf. Händigen Sie alle Unterlagen bei Weitergabe des Produktes an Dritte ebenfalls mit aus.

Bestimmungsgemäßer Gebrauch

Dieser Artikel ist als Schutz gegen Insekten wie Fliegen im privaten Wohnbereich vorgesehen. Eine andere Verwendung als zuvor beschrieben oder eine Veränderung des Produkts ist nicht zulässig und kann zu Verletzungen und / oder Beschädigungen des Produkts führen. Für aus bestimmungswidriger Verwendung entstandene Schäden übernimmt der Hersteller keine Haftung. Das Produkt ist nicht für den gewerblichen Einsatz bestimmt.

Teilebeschreibung

1 Eckverbinder
1a Abdeckkappe für Eckverbinder
2 Aluminiumprofil, 2040 mm
3 Aluminiumprofil, 940 mm
4 Mittelsprosse
5 Aluminium-Trittblech
6 Bürstendichtung
7a Clickleiste, 2000 mm
7b Clickleiste, 960 mm
8 Scharnieroberteil
9 Scharnierunterteil
10 Feder
11 Schließplatte
12 Magnet
13 Senkkopfschraube
14 Senkkopfschraube
15 Senkkopfschraube
16 Außengriff
17 Innengriff
18 Befestigungsleiste Trittblech
19 Querverbinder Trittblech
20 Fiberglasgewebe
21 Sprossenverbinder
21a Schraube Sprossenverbinder

Technische Daten

Max. Türmaße: 100 x 210 cm

Lieferumfang

Hinweis: Achten Sie beim Auspacken darauf, dass Sie nicht versehentlich Montagematerial wegwerfen. Kontrollieren Sie unmittelbar nach dem Auspacken den Lieferumfang auf Vollständigkeit sowie den einwandfreien Zustand des Produkts und aller Teile. Montieren Sie das Produkt keinesfalls, wenn der Lieferumfang nicht vollständig ist.

4 Eckverbinder
4 Abdeckkappen für Eckverbinder
2 Aluminiumprofile, 2040 mm
1 Aluminiumprofil, 940 mm
1 Mittelsprosse, 940 mm
1 Aluminium-Trittblech, 940 mm
1 Bürstendichtung
2 Clickleisten, 2000 mm
4 Clickleisten, 960 mm
3 Scharnieroberteile
3 Scharnierunterteile
3 Federn
2 Schließplatten
2 Magnete
24 Senkkopfschrauben
1 Außengriff
1 Innengriff
2 Befestigungsleisten Trittblech
2 Querverbinder Trittblech
1 Fiberglasgewebe 1000 x 2050 mm
2 Sprossenverbinder
2 Schrauben Sprossenverbinder

Sicherheitshinweise

- **WARNUNG! LEBENS- UND UNFALLGEFAHREN FÜR KLEINKINDER UND KINDER!** Lassen Sie Kinder niemals unbeaufsichtigt mit Verpackungsmaterial und Produkt. Es besteht Erstickungsgefahr durch Verpackungsmaterial und Lebensgefahr durch Strangulation. Kinder unterschätzen häufig die Gefahren. Halten Sie Kinder stets vom Produkt fern. Das Produkt ist kein Spielzeug.

⚠ **VORSICHT! VERLETZUNGSGEFAHR!** Stellen Sie sicher, dass alle Teile unbeschädigt und sachgerecht montiert sind. Bei unsachgemäßer Montage besteht Verletzungsgefahr. Beschädigte Teile können die Sicherheit und Funktion beeinflussen.

Montage

- Vergewissern Sie sich vor der Montage, dass Ihre Tür für dieses Produkt geeignet ist und die Maximalmaße nicht überschreitet.

⚠ **VORSICHT! VERLETZUNGSGEFAHR!** Für die Montage benötigen Sie eine Eisensäge, ein Teppichmesser und eine Bohrmaschine (nur für Außenmontage). Ziehen Sie unbedingt die Bedienungsanleitungen der benötigten Werkzeuge hinzu.

Rahmen montieren

Schritt 1
Messen Sie zunächst die Innenmaße (H = Höhe, B = Breite) des Türstocks (siehe Abb. A).
Schritt 2
Ziehen Sie von der gemessenen Höhe (H) 2,0 cm ab. Kürzen Sie die Aluminiumprofile [2] mittels Eisensäge und Gehrungslade auf das ermittelte Maß und entgraten Sie die Schnittflächen mit einer Feile (siehe Abb. B).
Schritt 3
Ziehen Sie von der gemessenen Breite (B) 1 cm ab. Kürzen Sie mit der Eisensäge das Aluminiumprofil [3], die Mittelsprosse [4] und das Aluminium-Trittblech [5] auf das ermittelte Maß und entgraten sie die Schnittflächen mit einer Feile (siehe Abb. B).
Schritt 4
Schieben Sie je Aluminiumprofil [2] erst einen Querverbinder Trittblech [19] und dann eine Befestigungsleiste Trittblech [18] von unten in die dafür vorgesehene Nut im Aluminiumprofil [2] (siehe Abb. C).
Schritt 5
Schieben Sie nun je Aluminiumprofil [2] auf der gleichen Seite unten einen Eckverbinder [1] in die Öffnung der Aluminiumprofile [2] ein. **Achtung:** Legen Sie in den Eckverbinder [1], der gegenüber der späteren Scharnierseite liegt, den Magneten [12] ein (siehe Abb. D). Verwenden Sie zum Einbringen der Eckverbinder [1] ggf. einen Gummihammer.
Schritt 6
Schieben Sie in das Aluminiumprofil [2] die Bürstendichtung [6] von oben in die dafür vorgesehene Nut bis unten in den bereits eingesetzten Eckverbinder [1] ein. Lassen Sie am oberen Ende 3 cm überstehen und schneiden die Bürstendichtung [6] ab (siehe Abb. D). Verfahren Sie mit dem zweiten Aluminiumprofil [2] ebenso.
Schritt 7
Legen Sie an den beiden Aluminiumprofilen [2] mittig die Position für die Mittelsprossenverbinder [21] fest und markieren diese mit einem Stift. Bohren Sie dort mit einem 2,5 mm-Bohrer jeweils ein Loch in die Profilinnenseite, schieben den Mittelsprossenverbinder [21] von oben in das Aluminiumprofil [2] und schrauben diesen mit einer Schraube [21a] durch das zuvor gebohrte Loch fest (siehe Abb. E).
Schritt 8
Setzen Sie die anderen beiden Eckverbinder [1] unter Mitnahme der überstehenden Bürstendichtung [6] oben in die Aluminiumprofile [2] ein und achten Sie darauf, dass Sie in den Eckverbinder [1], welcher der späteren Scharnierseite gegenüber liegt, den zweiten Magneten [12] einsetzen (siehe Abb. F). Verwenden Sie zum Einbringen der Eckverbinder [1] ggf. einen Gummihammer.
Schritt 9
Stecken Sie das Aluminium-Trittblech [5] mit einem Aluminiumprofil [2] zusammen, indem Sie das Trittblech [5] auf den Querverbinder [19], die Befestigungsleiste [18] und den Eckverbinder [1] aufschieben. Verwenden Sie hierzu ggf. einen Gummihammer (siehe Abb. G). Schieben Sie anschließend die Bürstendichtung [6] in die hierfür vorgesehene Nut im Aluminium-Trittblech bis in den Eckverbinder [1] durch und längen diese unter Überstehen von ca. 3 cm ab (siehe Detailbild unten, Abb. G).
Schritt 10
Stecken Sie auf das gleiche Aluminiumprofil [2] die Mittelsprosse [4] auf den Mittelsprossenverbinder [21] und das Aluminiumprofil [3] auf den Eckverbinder [1] oben im Aluminiumprofil [2] auf. Versehen Sie das Aluminiumprofil [3] mit der restlichen Bürstendichtung [6] und schieben diese bis in den Eckverbinder [1] durch. Lassen Sie wieder ca. 3 cm überstehen und schneiden die Bürstendichtung [6] ab (siehe Abb. G).
Schritt 11
Stellen Sie nun den Rahmen fertig, indem Sie das zweite Aluminiumprofil [2] auf die freien Enden von Aluminiumprofil [3], Mittelsprosse [4] und Trittblech [5] aufstecken. Verwenden Sie hierzu ggf. einen Gummihammer (siehe Abb. G).
Schritt 12
Schneiden Sie die langen Clickleisten [7a] in vier Teile, passend für den oberen und unteren Bereich der Aluminiumprofile [2], zu. Kürzen Sie die vier Clickleisten [7b] auf die gemessene Breite (B) minus 1 cm (siehe Abb. H).
Schritt 13
Legen Sie das Fiberglasgewebe [20] über den Rahmen. Beginnen Sie am oberen linken oder rechten Rand, das Fiberglasgewebe [20] mit einer Clickleiste [7b] im Aluminiumprofil [2] zu fixieren. Setzen Sie diesen Vorgang mit den Clickleisten [7b] an der Mittelsprosse [4] und dem Trittblech [5] fort. Verfahren Sie mit den Aluminiumprofilen [2] und den Clickleisten [7a] ebenso (siehe Abb. I).
Schritt 14
Entfernen Sie überstehendes Fiberglasgewebe [20] mit einem Teppichmesser (siehe Abb. I).
Schritt 15
Stecken Sie die Abdeckkappen [1a] auf die Eckverbinder [1] auf (siehe Abb. J).
Schritt 16
Befestigen Sie die Griffplatten [16] und [17] an der Mittelsprosse [4] gegenüber der späteren Scharnierseite (Abb. J). Richten Sie dazu erst den Außengriff [16] vertikal mittig an der Mittelsprosse [4] aus. Markieren Sie mit einem Stift die beiden Schraubenlöcher auf der Mittelsprosse [4] und bohren Sie anschließend mit einem 3 mm-Bohrer die Löcher. Stecken Sie die beiden Senkkopfschrauben [14] durch den Außengriff [16] in die vorgebohrten Löcher im Profil, setzen Sie den Innengriff [17] auf der Rückseite des Rahmens auf die Schraubenspitzen und ziehen diesen unter Gegendrücken durch Eindrehen der Senkkopfschrauben [15] an die Mittelsprosse [4] heran (siehe Detailbild Abb. J).

Rahmen mit Selbstschließmechanismus montieren

Schritt 1
Zeichnen Sie die Position für die Scharnierobertelle [8] an. Achten Sie darauf, dass zwischen Oben und Unterkante von Rahmen und Scharnierobertel [8] ein Abstand von mindestens 15 cm ist. Bohren Sie mit einem 2,5 mm-Bohrer die Bohrlöcher (siehe Abb. K).
Schritt 2
Schieben Sie die Federn [10] in die Scharnierobertelle [8] und fixieren diese mit einer Senkkopfschraube [14] (siehe Detailbild, Abb. K).
Schritt 3
Fixieren Sie die Scharnierobertelle [8] mittels je zwei Senkkopfschrauben [13] am Rahmen (siehe Abb. K).
Schritt 4
Stellen Sie die Insektenschutz-Tür im Ihren Türstock. Lassen Sie sich bei diesem Schritt ggf. von einer zweiten Person helfen. Richten Sie die Seite der Insektenschutz-Tür, in der die Magnete [12] montiert sind (Griffseite), so an Ihrem Türstock aus, dass ca. 2,5 cm des Längsprofils [2] der Insektenschutz-Tür am Türstock aufliegen. Somit nutzen Sie die optimale Schließkraft der Magnete [12] aus (siehe Abb. L). Stecken Sie nun die Scharnierunterteile [9] über die Federn [10] in die Scharnierobertelle [8] (Abb. M). Halten Sie die Scharnierunterteile [9] an den Türstock an und markieren Sie die Bohrlöcher.
Schritt 5
Bohren Sie mit einem 2,5 mm-Bohrer die Bohrlöcher und schrauben Sie die Scharnierunterteile [9] mit je zwei Senkkopfschrauben [13] an den Türstock. Fixieren Sie die Federn [10] mit je einer Senkkopfschrauben [14] in den Scharnierunterteilen [9] (Abb. M).
Schritt 6
Fixieren Sie die Schließplatten [11] mit je zwei Senkkopfschrauben [14] am Türstock in Höhe der Magnete [12] (siehe Abb. N).

Rahmen ohne Selbstschließmechanismus montieren

Befolgen Sie die Arbeitsschritte 1 und 3 des Kapitels „Rahmen mit Selbstschließmechanismus montieren".

Schritt 1
Knipsen Sie die Spitzen der Scharnierunterteile [9] bis zum Ende der Einkerbung ab (siehe Abb. O).
Hinweis: Knipsen Sie keinesfalls den kompletten Steg ab. Andernfalls können Sie das Scharnier nicht mehr verwenden.
Schritt 2
Stecken Sie die Scharnierunterteile [9] in die Scharnierobertelle [8]. Befolgen Sie die Arbeitsschritte 4 bis 6 des Kapitels „Rahmen mit Selbstschließmechanismus montieren".

Reinigung und Pflege

- Verwenden Sie keinesfalls ätzende oder scheuernde Reinigungsmittel.
- Reinigen Sie Fiberglasgewebe und Rahmen mit einem fusselfreien, leicht angefeuchteten Tuch.
- Verwenden Sie ggf. ein mildes Reinigungsmittel.

Entsorgung

Die Verpackung besteht aus umweltfreundlichen Materialien. Entsorgen Sie diese in den örtlichen Recyclingbehältern.

Möglicherweise zur Entsorgung des ausgedienten Produkts erfahren Sie bei Ihrer Gemeinde- oder Stadtverwaltung.

Montagevideo

www.smartmax.info

Hersteller / Service

Smartmax GmbH
Inselstraße 27
D-04103 Leipzig
Hotline: +49 (0) 341 99 99 43 79
Email: office@smartmax.info

Stand der Informationen: 01 / 2012
Ident-Nr.: 0120125

IAN 70621

© by ORFGEN Marketing