GB **3 Year Guarantee**
*Register online within 30 days. Terms & Conditions apply

F **Garantie de 3 ans**
*Enregistrez votre produit en ligne dans les 30 jours. Sous réserve des Conditions Générales d'utilisation

D **3 Jahre Garantie**
*Registrieren Sie sich innerhalb von 30 Tagen online. Es gelten die allgemeinen Geschäftsbedingungen

ESP **3 años de garantía**
*Regístrese online dentro de 30 días. Se aplican los términos y condiciones

I **3 anni di garanzia**
*Registrarsi on-line entro 30 giorni. Termini e Condizioni si applicano

NL **3 Jaar Garantie**
*Registreer online binnen 30 dagen. Algemene voorwaarden van toepassing

www.silverlinetools.com

267969

SILVERLINE POWER RANGE

SILVERLINE®

43cc Petrol Brush Cutter

2-Stroke

- GB 43cc Petrol Brush Cutter
- F Débroussailleuse à essence 43cm³
- D 43-cm³-Benzin-Motorsense
- ESP Desbrozadora de gasolina 43 cm³
- I Decespugliatore a petrolio 43 cm³
- NL 43 cm³ benzine bosmaaier

3 Year Guarantee REGISTER ONLINE*

CE

www.silverlinetools.com

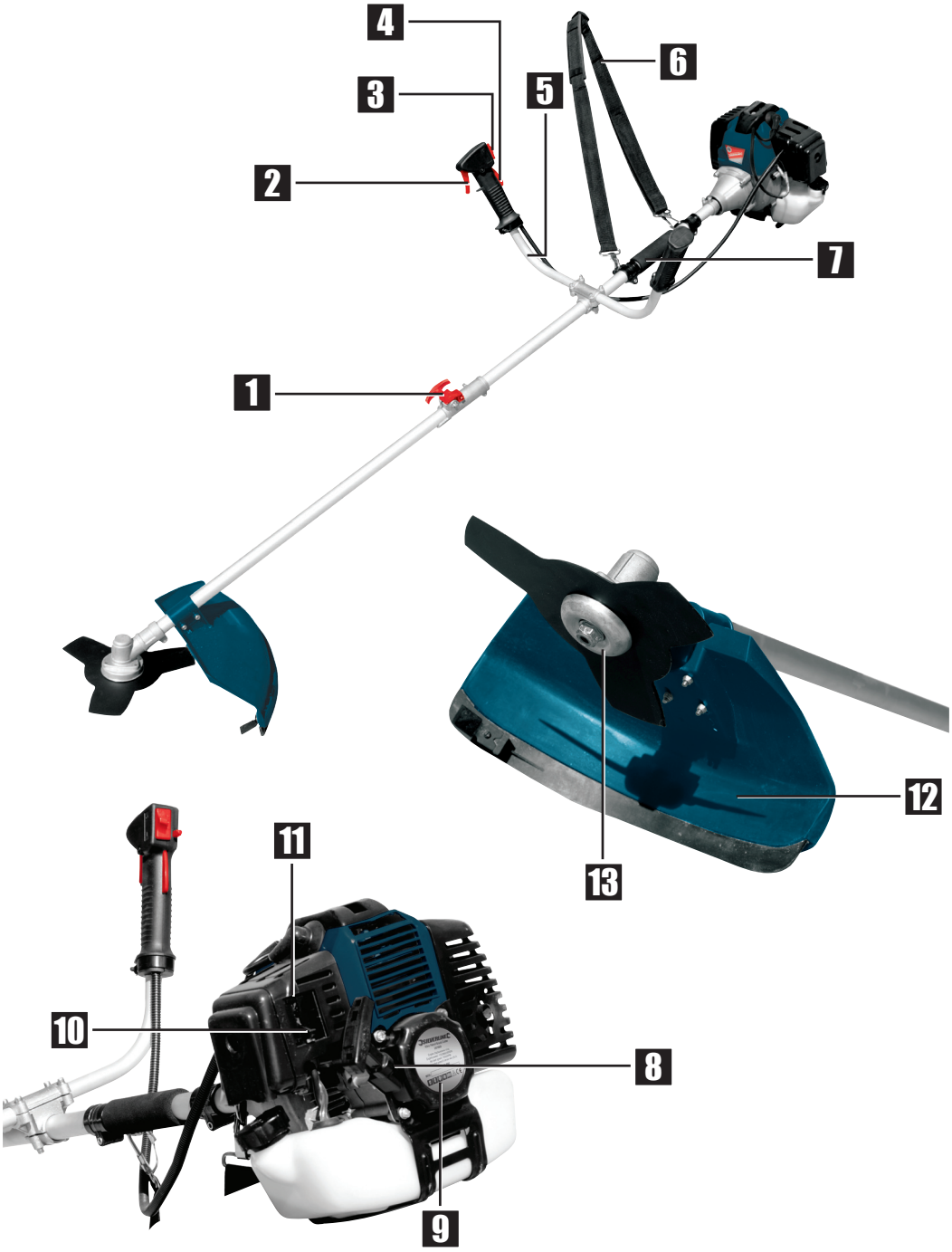

267969_Z1MANPRO1.indd 2 22/11/2012 15:24

SILVERLINE POWER RANGE

SILVERLINE®

43cc Petrol Brush Cutter

2-Stroke

English 4

Français 8

Deutsch 12

Español 16

Italiano 20

Nederlands..... 24

267969_Z1MANPRO1.indd 3 22/11/2012 15:24

Description of Symbols

The rating plate on your tool may show symbols. These represent important information about the product or instructions on its use.

Wear hearing protection
Wear eye protection
Wear breathing protection
Wear head protection

Wear hand protection

Read instruction manual

This product emits poisonous fumes

Conforms to relevant legislation and safety standards

Environmental Protection
Waste electrical products should not be disposed of with household waste. Please recycle where facilities exist. Check with your local authority or retailer for recycling advice

Specification

Engine Displacement:	42.7cc
Engine type:	2 stroke
Max engine power:	1.25kW at 6500rpm
Fuel:	Unleaded petrol / 2 stroke oil mix (40:1)
Fuel tank capacity:	1 litre
Spark plug type:	LD L7T, 0.7mm gap
No load speed:	9000rpm
Idling speed:	2800rpm
Cutting width:	255mm blade 440mm spool
Weighted vibration:	3.687m/s²
Uncertainty:	1.5m/s²
Sound pressure:	87.7dB(A)
Sound power:	112dB(A)
Uncertainty:	3dB
Weight (kg):	9kg

The sound intensity level for the operator may exceed 85dB(A) and sound protection measures are necessary.

As part of our ongoing product development, specifications of Silverline products may alter without notice.

General Safety Warnings

WARNING Read all safety warnings and all instructions. *Failure to follow the warnings and instructions may result in electric shock, fire and/or serious injury.*

Save all warnings and instructions for future reference.

Work area safety

a) **Keep work area clean and well lit.** *Cluttered or dark areas invite accidents*

b) **Do not operate tools in explosive atmospheres, such as in the presence of flammable liquids, gases or dust**

c) **Keep children and bystanders away while operating a powered tool.** *Distractions can cause you to lose control*

Personal safety

a) **Stay alert, watch what you are doing and use common sense when operating a powered tool. Do not use a powered tool while you are tired or under the influence of drugs, alcohol or medication.** *A moment of inattention while operating a powered tool may result in serious personal injury*

b) **Use personal protective equipment. Always wear eye protection.** *Protective equipment such as dust mask, non-skid safety shoes, hard hat, or hearing protection used for appropriate conditions will reduce personal injuries*

c) **Prevent unintentional starting.** *Ensure the switch is in the off-position when not operating the tool and make use of other safety features which prevent unintentional starting*

d) **Remove any adjusting key or wrench before turning the powered tool on.** *A wrench or a key left attached to a rotating part of the tool may result in personal injury*

e) **Do not overreach. Keep proper footing and balance at all times.** *This enables better control of the tool in unexpected situations*

f) **Dress properly. Do not wear loose clothing or jewelry. Keep your hair, clothing and gloves away from moving parts.** *Loose clothes, jewelry or long hair can be caught in moving parts*

g) **If devices are provided for the connection of dust extraction and collection facilities, ensure these are connected and properly used.** *Use of dust collection can reduce dust-related hazards*

WARNING: User exposure to tool vibration can result in loss of sense of touch, numbness, tingling and reduced ability to grip. Long term exposure can lead to a chronic condition. If necessary limit the length of time exposed to vibration. Use the figures provided in the specification relating to vibration if provided to calculate the duration and frequency of operating the tool. The 2002/44/EC directive relating to vibration in the workplace may provide useful information even for domestic use of tools. In the first instance of feeling uncomfortable due to vibration STOP using the tool immediately.

WARNING: Always wear ear protection where the sound level exceeds 80dB and limit the time of exposure if necessary. If sound levels are uncomfortable even with ear protection stop using the tool immediately and check the ear protection is correctly fitted and provides the right level of sound attenuation for the level of sound produced by your tool.

Tool use and care

a) **Maintain tools. Check for misalignment or binding of moving parts, breakage of parts and any other condition that may affect the tool's operation. If damaged, have the tool repaired before use.** *Many accidents are caused by poorly maintained tools*

b) **Keep cutting tools sharp and clean.** *Properly maintained cutting tools with sharp cutting edges are less likely to bind and are easier to control*

c) **Use the tool's accessories and tool bits etc. in accordance with these instructions, taking into account the working conditions and the work to be performed.** *Use of the tool for operations different from those intended could result in a hazardous situation*

Service

a) **Have your tool serviced by a qualified repair person using only identical replacement parts.** *This will ensure that the safety of the tool is maintained*

267969_Z1MANPRO1.indd 4 22/11/2012 15:24

Internal Combustion Safety

Dangerous environment

- Do not use petrol tools in damp or wet conditions, or expose them to rain. Provide adequate surrounding work space and keep area well lit.
- Do not use petrol tools where there is a risk of explosion or fire from combustible material, flammable liquids, flammable gases, or dust of an explosive nature

Switch off

- Ensure that the engine has stopped before attaching any accessories to the tool.
- If the tool stops unexpectedly ensure that the power is switched off and the engine is not running before attempting to check the tool

Running-in the engine

- New tools should be used at moderate speed
- Do not maintain high engine speed until the engine is completely run-in
- The engine will not be capable of developing maximum power until the end of the running-in period
- When first using the tool, periodically stop and check that all nuts and screws are securely fastened and tighten them as necessary
- Do not use fuels containing methanol or ethanol, as these may cause internal damage to the fuel tank and fuel lines

Warning

- Never leave the tool running unattended
- Never leave the machine unattended when parts are still hot

Servicing

- We recommended that your tool is serviced shortly after its first use
- In normal use, have the tool serviced regularly
- Do not modify any of the components of this tool. To do so would invalidate your guarantee, and could result in injury to yourself or others around you
- Always have your tool serviced at an authorized service centre

Storage

- Clean the tool completely after use
- Be careful not to damage the fuel tank, or fuel lines, when it is placed on the ground
- Ensure that the tool will not be subject to impact damage; any damage could cause the tool to become unsafe
- Store the tool away from direct sunlight
- Ensure that fuel and oil is stored in a safe place, away from heat, direct sunlight or any source of ignition
- Whenever the machine is likely to be out of use for an extended period of time, proceed as follows:
- Empty the fuel tank completely
- Protect all metal engine parts from corrosion by coating them with oil
- Remove the spark plug, put a few drops of oil into the cylinder and then pull the recoil starter 2 to 3 times in order to distribute the oil evenly
- Replace the spark plug
- Never store the machine where children may gain access to it

THIS PRODUCT PRODUCES POISONOUS EXHAUST FUMES AS SOON AS THE ENGINE IS RUNNING. THESE GASES MAY BE COLOURLESS AND ODOURLESS. TO REDUCE THE RISK OF SERIOUS OR FATAL INJURY, NEVER RUN THE MACHINE INDOORS, OR IN POORLY VENTILATED AREAS. ENSURE PROPER VENTILATION WHEN WORKING IN TRENCHES OR OTHER CONFINED SPACES.

Brush Cutter & Line Trimmer Safety

WARNING: Petrol fumes are combustible, DO NOT SMOKE when handling/using this tool

- Always check the work area for hidden objects, fencing, cables etc. Ensure that material to be cut does not contain any objects. Be sure that it is safe to cut before starting the job
- Always wear appropriate safety equipment. Use of this tool requires gloves, eye or face protection, dust mask, ear defenders, hard hat, and sturdy clothing
- Assess your own physical condition. Using a brush cutter, even a smaller model, is physically demanding. Do not start a job unless you are confident that you are fit and strong enough to complete it. Never use a brush cutter when tired, unwell, or under the influence of any kind of drugs or alcohol
- Check that other people are a safe distance away from the work area before starting to cut. Never allow children or pets near to the work area
- Do not use this product in wet conditions. Ensure that material to be cut is dry before starting work
- Do not use this tool if any guards are missing or damaged
- This tool should only be used in an upright position, with the spool or blade close to the ground
- Walk slowly when carrying this tool. Freshly cut grass or brush is slippery, and may conceal trip hazards
- Only use correct nylon trimmer line or specialist blades. Attempting to use any other kind of cutting accessory is highly dangerous
- Never pass arms or legs near to the blade when cutting. Always stand in a stable position, well back from the cutting area
- If the brush cutter jams, switch off immediately. Allow the engine to completely stop before attempting to clear jammed material
- Be prepared for the possibility of kickback. In some circumstances, if used incorrectly, the brush cutter may be thrown back towards the user. Correct use and regular maintenance will significantly reduce the chance of kickback occurring
- Do not work alone. Ensure that there is someone nearby to help in an emergency
- Always stop the tool before crossing gravel paths or roads

267969_Z1MANPRO1.indd 5 22/11/2012 15:24

Product Familiarisation

1	Split Shaft Coupler
2	Trigger Throttle
3	Ignition Switch
4	Safety Switch
5	Bull Handle
6	Shoulder Strap
7	Main Handle
8	Recoil Starter
9	Fuel Cap
10	Choke Lever
11	Idle Adjustment Screws
12	Blade Guard
13	Spindle

Unpacking Your Tool

- Carefully unpack and inspect your tool. Fully familiarise yourself with all its features and functions
- Ensure that all parts of the tool are present and in good condition. If any parts are missing or damaged, have such parts replaced before attempting to use this tool

Assembling Your Brush Cutter

- Ensure that all parts of your brush cutter are present and in good condition. If any part is missing, or damaged, have such parts replaced before attempting to use this tool

Connect the shaft

1. Loosen the coupler fastening knob
2. Slide the shaft into the Coupler (1) and ensure that the patterned shaft has fully engaged
3. Tighten the coupler fastening knob and check that the shaft is correctly engaged and cannot fall out

Fitting the blade guard

- Attach the Blade Guard (12) to the shaft using the supplied bolts

Fitting the bull handle

- Attach the Bull Handle (5) to the brush cutter using the supplied bolts

Fitting the spool

NOTE: The spool is a left-handed screw-fit onto the spindle

1. Remove the blade bush and locking nut
2. Secure the spindle by putting a hex key through the locking hole located on the spindle housing
3. Tighten the spool by hand - do not over-tighten

NOTE: The spool does not need to be tightened by a tool

Fitting the blade

1. Secure the spindle by putting a hex key through the lockinghole located on the spindle housing
2. Loosen the locking nut by rotating it clockwise (left-handed nut)
3. Locate the blade onto the spindle bush ensuring that the blade rotation matches the direction of the shaft rotation
4. Tighten the securing nut by rotating it anti-clockwise

Before Use

WARNING: Make sure a suitable fire extinguisher is available and nearby when filling and operating this tool. Also there may be highly flammable materials you may encounter in use like dry vegetation.

Fuelling

- Always refuel in a safe place, well away from the work area and any source of heat or ignition. Avoid contact with the fuel. DO NOT SMOKE
- Only add fuel when the engine is stationary, and has cooled completely
- Fuel should always be pre mixed, do not mix fuel in the petrol tank. Only mix as much fuel as you intend to use. Use 40 parts unleaded petrol to every 1 part 2-stroke oil. Always use 2-stroke oil

Note: It is recommended to use a 25:1 fuel/oil mix for the first 5-10 fills as you run in the engine.

- Remove the Fuel Cap (9). Fill the tank with fuel mixture to the level of the filler hole, and then replace the fuel cap
- Make sure that any fuel spillage is completely cleaned up and disposed of according to local laws and regulations
- Move the brush cutter well away from the fuelling area before starting engine
- Keep extra fuel well away from the work area

Note: Petrol octane reduces over time which leads to poor starting and possible damage to the engine. Do not store fuel for longer than 2 months.

Starting the engine

WARNING: This brush cutter will produce toxic fumes as soon as it is running. DO NOT attempt to start the engine indoors, or in any kind of enclosed space. Always wear appropriate safety protection - see Brush Cutter & Line Trimmer Safety.

1. Place the brush cutter onto the ground, ensuring that the spool is not in contact with any object
2. Squeeze the priming bulb until it is filled with fuel. (The priming bulb is located just above the fuel tank on the underside of the choke housing)
3. Set the Choke Lever (10) to the 'OFF' position (if the engine is already warm, set the choke lever to the 'ON' position)
4. Set the Ignition Switch (3) to the 'I' position
5. Press down on the Main Handle (7) to steady the brush cutter. Grip the Recoil Starter (8), and pull gently to remove slack
6. Pull the recoil starter firmly to start the engine. Do not wrap the starter cord around your hand, always guide the cord back into the casing
7. The engine should start after a few pulls. Squeeze the Trigger Throttle (2) to accelerate the engine
8. As the engine warms, move the Choke Lever (10) to the 'ON' position. The engine will warm up quickly due to its size, therefore the choke will not need to be left on for long

NOTE: If the engine sounds like it may stall, move the choke into the 'ON' position and squeeze the trigger throttle to its half way position.

NOTE: If you are having difficulty starting the engine, hold the trigger throttle down into the halfway position whilst pulling on the recoil starter.

Stopping the engine

1. Release the Trigger Throttle (2) and allow the engine to idle
2. Move the Ignition Switch (3) to the '0' position. The engine will stop

WARNING: Be aware that the spool or blade may continue to spin for a few moments after the engine has stopped. Do not attempt to stop the blade; allow it to slow down gradually

Engine adjustments

- When adjusted properly, the engine should idle smoothly and accelerate without hesitation. The blade or spool should not move when the engine is idling
- To make the engine idle at a higher speed, rotate the Idle Adjustment Screw (11) clockwise
- To make the engine idle at a lower speed, rotate the idle adjustment screw anti-clockwise

Using Your Brush Cutter

WARNING: Using a brush cutter correctly is a technical skill. A brush cutter used incorrectly can be highly dangerous. The information presented below is general guidance only. If you are not entirely confident in your ability to use this tool safely **DO NOT USE.**

Cutting

- Always maintain a secure footing; if it is not possible to reach the cutting area from a secure position, do not cut
- Carefully assess the safest way to cut (see Avoiding Kickback section). Every cut made using a brush cutter is unique, every cut presents its own safety considerations. Always consider how material may move or fall when it has been cut. Make sure that material will not fall towards you, and that the blade will not become trapped
- Use the correct cutting tool for the job. Use the spool for cutting grass and light brush, or for cutting against a hard edge. Use the blade for heavy brush cutting
- When using the spool, the cutting line will gradually wear away. To release more line, run the engine at high speed and bump the spool onto hard ground
- Always hold the brush cutter securely. Always keep the spool or blade close to ground level
- With the engine running at full speed, move the spool or blade through the material to be cut. When cutting grass, move the cutter in a sweeping arc by pivoting from side to side as you move forwards
- Allow the spool or blade to work steadily through the material. It should not be necessary to use force to make the cut. Slow cutting indicates a blunt blade
- Do not allow the blade to contact the ground, or any object other than that which you intend to cut
- Be aware of the cutting position. Try to cut in such a way that waste material is not projected towards you
- Release the Trigger Throttle (2) as soon as the cut is complete. Running the engine at full throttle without a load will cause rapid wear to the engine

Avoiding kickback

- Kickback is usually caused when the blade teeth 'bite' into a solid object. The resulting reactionary force may make the brush cutter violently 'kick'
- Always use a sharp blade. Blunt blades are more likely to jam
- Always cut at full speed. At part speed the brush cutter may not be able to drive the blade through the material, resulting in jamming and kickback
- Check the cutting area for foreign bodies. Contacting wire, concrete, brick, or other materials can cause sudden loss of control
- Do not attempt to make cuts through material thicker than recommended for your blade
- For added control when cutting thicker material, use the left hand edge of the blade. This will cause the brush cutter to pull away from you, rather than push towards you

Trimmer Line Installation Instructions

1) Eyelet (x2)
2) Housing
3) Arbor Bolt
4) Spring
5) Spool
6) Bump Button
7) Cover

Maximum capacity of spool

- 2.0mm dia line: 12.2m
- 2.4mm dia line: 8.5m
- 2.7mm dia line: 7.9m

NOTE: Operating with trimmer line of uneven length will increase vibration. Always ensure the line is wound evenly and trimmed to equal lengths from the Eyelets (1).

1. Depress the tabs in the housing and twist the cover to release. Remove the cover and bump button
2. Remove the spool and spring
3. Clean all components and inspect for damage. Replace any damaged items
4. Check eyelets are in their correct position

WARNING: Never operate the trimmer without the Eyelets (1).

5. Thread the new line through the anchor in the spool until the line lengths are equal. Do not exceed maximum capacity of spool
6. Holding the Spool (5) with the line clamp slots uppermost, wind the line clockwise in the spool using a finger to keep the two lines separate
7. Lock the two ends of the line in the line clamp slots
8. Place the Spring (4) over the Arbor Bolt (3)
9. With the line clamp slots facing downwards into the housing, thread the ends of the line through the Eyelets (1) in the housing. Do not allow the line to become caught under the spool
10. Place the Bump Button (6) in the centre of the spool
11. Replace the Cover (7) by aligning the tabs and then twisting so that the tabs engage with the slots in the cover
12. Pull the line free from the line clamp slots
13. Check that a maximum 100 – 125mm of line extends equally from each eyelet. Trim line as necessary

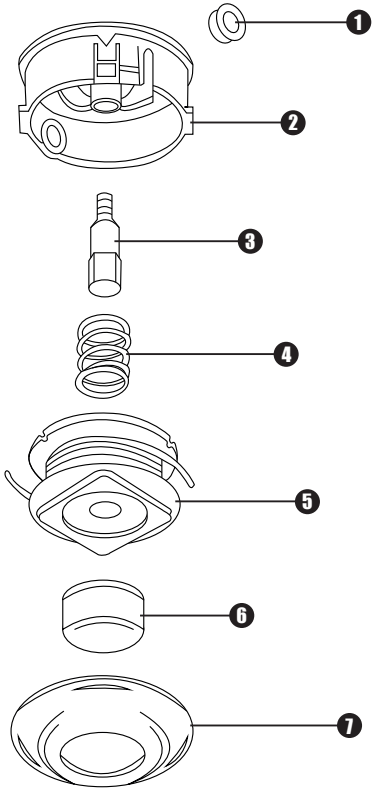

Maintenance

WARNING: Always stop the engine, and allow to cool fully, before performing any cleaning / maintenance.

Spark plug

- The spark plug should be checked regularly
- Remove the spark plug using the spanner supplied
- The electrode gap should be set to 0.7mm
- If the plug appears to be fouled, or burnt, the engine is not running properly. Check for correct fuel mixture, and proper engine adjustment. If necessary very lightly clean the spark plug with a suitable soft wire brush or other tool
- If the electrode is heavily pitted, or eroded, replace the spark plug with a new one of the same type
- Always tighten spark plug properly before use

Cleaning

- Keep your machine clean at all times. Dirt and dust will cause internal parts to wear quickly, and shorten the machine's service life
- Clean the body of your machine with a cloth and detergent
- The fuel tank contains a filter that should be regularly cleaned with fresh petrol
- The air filter should be removed and cleaned regularly. To access the filter, undo the retaining screw on the side of the brush cutter body, and remove the cover. The air filter element should be cleaned using household detergent, dried, and re-oiled with regular machine oil. Reassemble before using the brush cutter

Storage

- Allow the brush cutter to cool fully before preparing for storage
- Drain out all fuel and oil
- If the brush cutter is to be stored for an extended period, wipe over all metal surfaces with an oiled cloth. Remove the spark plug, and pour a small amount of oil into the cylinder. Replace spark plug, and pull the starting handle to distribute oil
- Store the brush cutter in a clean, dry, place away from heat and direct sunlight. Ensure that the brush cutter is stored where children cannot gain access

Recycling and disposal of petrol engine powered tools, fuel and oil

- Tools powered by petrol based internal combustion engines must not be disposed of with household waste. Such tools should be taken to your local recycling centre and disposed of according to current environmental protection requirements
- Petrol, oil and petrol-oil-mixtures are hazardous waste and have to be treated as such. Oil and fuel must not be disposed of with household waste. Improper disposal may be regarded a criminal offence in your country. Contact your local authority or dealer for correct disposal procedures for oil and old fuels

Silverline Tools Guarantee

This Silverline product comes with a 3 year guarantee

Register this product at silverlinetools.com within 30 days of purchase in order to qualify for the 3 year guarantee. Guarantee period begins according to the date of purchase on your sales receipt.

Registering your purchase

Registration is made at silverlinetools.com by selecting the Guarantee Registration button. You will need to enter:-

- Your personal details
- Details of the product and purchase information

Once this information is entered your guarantee certificate will be created in PDF format for you to print out and keep with your purchase.

Terms & Conditions

Guarantee period becomes effective from the date of retail purchase as detailed on your sales receipt.

PLEASE KEEP YOUR SALES RECEIPT

If this product develops a fault within 30 days of purchase, return it to the stockist where it was purchased, with your receipt, stating details of the fault. You will receive a replacement or refund.

If this product develops a fault after the 30 day period, return it to:

Silverline Tools Service Centre
PO Box 2988
Yeovil
BA21 1WU, UK

The guarantee claim must be submitted during the guarantee period.

You must provide the original sales receipt indicating the purchase date, your name, address and place of purchase before any work can be carried out.

You must provide precise details of the fault requiring correction.

Claims made within the guarantee period will be verified by Silverline Tools to establish if the deficiencies are related to material or manufacturing of the product.

Carriage will not be refunded. Items for return must be in a suitably clean and safe state for repair, and should be packaged carefully to prevent damage or injury during transportation. We may reject unsuitable or unsafe deliveries.

All work will be carried out by Silverline Tools or its authorized repair agents.

The repair or replacement of the product will not extend the period of guarantee

Defects recognised by us as being covered by the guarantee shall be corrected by means of repair of the tool, free of charge (excluding carriage charges) or by replacement with a tool in perfect working order.

Retained tools, or parts, for which a replacement has been issued, will become the property of Silverline Tools.

The repair or replacement of your product under guarantee provides benefits which are additional to and do not affect your statutory rights as a consumer.

What is covered:

The repair of the product, if it can be verified to the satisfaction of Silverline Tools that the deficiencies were due to faulty materials or workmanship within the guarantee period.

If any part is no longer available or out of manufacture, Silverline Tools will replace it with a functional replacement part.

Use of this product in the EU.

What is not covered:

Silverline Tools does not guarantee repairs required as a result of:

Normal wear and tear caused by use in accordance with the operating instructions eg blades, brushes, belts, bulbs, batteries etc.

The replacement of any provided accessories drill bits, blades, sanding sheets, cutting discs and other related items.

Accidental damage, faults caused by negligent use or care, misuse, neglect, careless operation or handling of the product.

Use of the product for anything other than normal domestic purposes.

Change or modification of the product in any way.

Use of parts and accessories which are not genuine Silverline Tools components.

Faulty installation (except installed by Silverline Tools).

Repairs or alterations carried out by parties other than Silverline Tools or its authorized repair agents.

Claims other than the right to correction of faults on the tool named in these guarantee conditions are not covered by the guarantee.

EC Declaration of Conformity

The undersigned: Mr Darrell Morris

as authorized by: Silverline Tools

Declares that the

Description: 43cc Petrol Brush Cutter

Product Code: 267969

Conforms to the following Directives:

- Non road mobile machinery directive 2004/26/EC
- Machinery directive 2006/42/EC
- EMC directive 2004/108/EC
- Noise emission in the environment by outdoor equipment 2000/14/EC
- EN ISO11806:-1:2011
- EN ISO14982:2009

The technical documentation is kept by: Silverline Tools

Notified body: Jiangsu TUV Product Services LTD

Place of declaration: Shanghai, China

Date: 15/10/12

Signed by:

Director

Name and address of Manufacturer or Authorised representative:

Silverline Tools, Boundary Way, Lufton Trading Estate, Yeovil, Somerset, BA22 8HZ United Kingdom

267969_Z1MANPRO1.indd 9 22/11/2012 15:24

Description des symboles

La plaque signalétique figurant sur votre outil peut présenter des symboles. Ces symboles constituent des informations importantes relatives au produit ou des instructions concernant son utilisation.

Port de protection auditive
Port de lunettes de sécurité
Port de masques respiratoires
Port du casque

Port de gants

Lire le manuel d'instructions

Ce produit émet des vapeurs toxiques

Conforme à la réglementation et aux normes de sécurité pertinentes

Protection De L'environnement
Les produits électriques usagés ne doivent pas être jetés avec les ordures ménagères. Veuillez les recycler dans les centres prévus à cet effet. Pour de plus amples informations, veuillez contacter votre municipalité ou point de vente.

Caractéristiques techniques

Cylindrée :	42,7 cm³
Moteur :	2 temps
Puissance moteur maxi :	1,25 kW/6500 tr/min
Carburant :	Mélanged'essence sans plomb /huile 2 temps (40:1)
Capacité du réservoir :	1Litre
Bougie d'allumage :	LD L7T, écartement entre électrodes 0,7 mm
Vitesse à vide :	9000rpm
Vitesse au ralenti :	28000 tr/min
Largeur de coupe :	Lame de 255 mm bobine de 440 mm
Vibrations pondérées :	3,687 m/s²
Incertitude :	1,5 m/s2
Pression sonore :	87,7 dB(A)
Puissance sonore :	112 dB(A)
Incertitude :	3 dB
Poids :	9 kg

L'intensité sonore peut dépasser 85 dB(A) et il est recommandé que l'opérateur prenne des mesures de protection sonore.

Du fait de l'évolution constante de notre développement produits, les caractéristiques techniques des produits Silverline peuvent changer sans notification préalable.

Consignes générales de sécurité

AVERTISSEMENT Veuillez lire l'intégralité des consignes de sécurité et des instructions. Le non-respect de ces consignes et instructions peut entraîner un risque de choc électrique, d'incendie et/ou se traduire par des blessures graves.

Veuillez conserver ces instructions et consignes de sécurité pour référence ultérieure.

Sécurité sur la zone de travail

a) **Maintenir une zone de travail propre et bien éclairée.** *Des zones encombrées et mal éclairées sont sources d'accidents.*

b) **Ne pas utiliser d'outils dans des environnements explosifs, tels qu'à proximité de liquides, de gaz ou de poussières inflammables.**

c) **Eloigner les enfants et les passants pendant l'utilisation d'un appareil électrique.** *Ceux-ci peuvent provoquer une perte d'attention et faire perdre la maîtrise de l'appareil.*

Sécurité des personnes

a) **Rester vigilent et faire preuve de bon sens lors de la manipulation de l'appareil. Ne pas utiliser un appareil électrique lorsque l'on se trouve dans un état de fatigue, ou sous l'influence de drogues, d'alcool ou de médicaments.** *Un moment d'inattention pendant l'utilisation d'un outil électrique peut se traduire par des blessures graves.*

b) **Porter un équipement de protection approprié. Toujours porter une protection oculaire.** *Le port de masque à poussières, chaussures de sécurité antidérapantes, casque de sécurité et protections antibruit adaptés aux différentes conditions de travail réduit le risque de blessures corporelles.*

c) **Eviter tout démarrage accidentel ou intempestif.** *S'assurer que l'interrupteur marche-arrêt soit en position d'arrêt lorsque l'appareil n'est utilisé.*

d) **Enlever toute clé et tout instrument de réglage avant de mettre l'appareil en marche.** *Une clé ou un instrument de réglage laissé fixé à un élément en rotation de l'appareil électrique peut entraîner des blessures physiques.*

e) **Ne pas essayer d'atteindre une zone hors de portée. Se tenir toujours en position stable permettant de conserver l'équilibre.** *Cela permet de mieux contrôler l'appareil électrique dans des situations inattendues.*

f) **Porter des vêtements appropriés. Ne pas porter de vêtements amples ou des bijoux pendants. Eloigner cheveux, vêtements et gants des pièces en mouvement.** *Les vêtements amples, les bijoux pendants et cheveux longs peuvent être happés par les pièces en rotation.*

g) **Si l'appareil est pourvu de dispositifs destinés au raccord d'équipements d'extraction et de récupération de la poussière/ sciure, s'assurer qu'ils soient bien fixés et utilisés correctement.** *L'utilisation de ces dispositifs peut réduire les risques dus à la poussière.*

ATTENTION : L'exposition de l'utilisateur aux vibrations d'un outil peut engendrer la perte de sens du toucher, des engourdissements, picotements et réduire la préhension de l'appareil. Des expositions prolongées peuvent engendrer l'apparition chronique de ces symptômes. Si nécessaire, réduisez le temps d'utilisation de l'outil. Utilisez les cas de figure avec les caractéristiques relatives aux vibrations, si données, pour calculer la durée et la fréquence de l'utilisation de l'appareil. Les normes directives 2002/44/CE relatives aux vibrations sur le lieu de travail peuvent fournir des informations pratiques même pour un usage domestique. Si dans un premier temps vous commencez à sentir inconfortable à cause des vibrations, ARRÊTER immédiatement l'utilisation de l'appareil.

ATTENTION : Toujours porter des protections auditives lorsque le niveau sonore excède 80 dB et limiter le temps d'exposition. Si les niveaux sonores ne sont pas assez atténués avec un casque anti-bruit arrêter l'utilisation de l'appareil, et vérifiez bien que la protection sonore soit bien appropriée par rapport au niveau sonore.

Utilisation et entretien des appareils

a) **Entretien des appareils. Vérifier que les éléments rotatifs soient bien alignés et non grippés. S'assurer de l'absence de pièces cassées ou endommagées susceptibles de nuire au bon fonctionnement de l'appareil. Si l'appareil est endommagé, le faire réparer avant toute utilisation.** *De nombreux accidents sont dus à un mauvais entretien d'un outil.*

267969_Z1MANPRO1.indd 10 22/11/2012 15:24

b) **Veiller à ce que les outils de coupe soient tenus affûtés et propres.** *Des outils de coupe bien entretenus, aux tranchants bien affûtés, sont moins susceptibles de se gripper et sont plus faciles à contrôler.*

c) **Utiliser l'appareil, les accessoires et outils à monter conformément à ces instructions, en tenant compte des conditions de travail et de la tâche à réaliser.** *Toute utilisation d'un appareil autre que celle pour laquelle il a été conçu peut entraîner des situations à risque.*

Révision

a) **Ne faire réparer votre appareil électrique que par un réparateur qualifié utilisant uniquement des pièces de rechange identiques.**

Consignes de sécurité relatives aux appareils à combustion interne

Environnements dangereux

- N'utilisez pas un outil à moteur à essence dans un environnement humide et ne l'exposez pas à la pluie. Prévoyez un espace de travail adéquat et assurez un éclairage correct de la zone.
- N'utilisez pas l'outil à moteur à essence s'il existe un risque d'explosion ou d'incendie dû à des matières combustibles, des liquides ou des gaz inflammables, ou à de la poussière de nature explosive.

Eteignez l'outil avant d'installer un accessoire

- Assurez-vous que le moteur de l'outil soit arrêté avant la pose d'un accessoire.
- Si l'outil cesse de fonctionner de manière inattendue, assurez-vous que le moteur soit bien arrêté avant de procéder à son inspection.

Rodage du moteur

- Lorsque l'outil est neuf, prenez soin de faire tourner le moteur à régimes modérés.
- Ne conservez pas un régime élevé tant que le moteur n'est pas rodé.
- Le moteur ne développe sa pleine puissance qu'à la fin de la période de rodage.
- Avant d'utiliser l'outil pour la première fois et après vous être assuré que le moteur est arrêté, vérifiez le serrage des vis et des écrous.
- N'utilisez aucun carburant contenant du méthanol ou de l'éthanol car ils peuvent endommager le réservoir et les conduites de carburant.

Avertissement

- Attendez que l'outil se soit complètement arrêté avant de vous en éloigner.
- Ne vous éloignez pas de l'outil tant que certaines de ses pièces sont encore chauds.

Révisions

- Nous vous conseillons de faire réviser l'outil peu après la première utilisation.
- Par la suite, faites réviser l'outil de manière régulière.
- Ne modifiez pas les composants de l'outil. Ceci invaliderait non seulement votre garantie mais pourrait également vous faire courir le risque de vous blesser ou de blesser d'autres personnes autour de vous.
- Ne faites réviser l'outil que par un centre agréé.

Rangement

- Lorsque vous n'avez plus besoin de l'outil, nettoyez-le soigneusement.
- Lorsque vous posez l'outil sur le sol, veillez à ne pas endommager le réservoir et les conduites de carburant.
- Veillez à ne pas faire tomber l'outil, ce qui pourrait l'endommager et rendre son utilisation dangereuse.
- Rangez l'outil à l'abri de la lumière directe du soleil.
- Assurez-vous que le carburant et l'huile soient conservés dans un endroit sûr, éloigné de toute source de chaleur, à l'abri de la lumière directe du soleil et de toute source d'étincelle.
- Avant de ranger l'outil pour une période prolongée, procédez comme suit :
- Videz complètement le réservoir de carburant.
- Protégez de la corrosion toutes les pièces métalliques du moteur en y appliquant une couche d'huile.
- Retirez la bougie, introduisez quelques gouttes d'huile dans le cylindre puis tirez 2 ou 3 fois sur le lanceur à rappel pour répartir l'huile uniformément.
- Remettez la bougie en place.
- Rangez toujours la machine hors de portée des enfants.

CET OUTIL PRODUIT DES GAZ D'ÉCHAPPEMENT TOXIQUES DÈS QUE LE MOTEUR TOURNE. CES GAZ PEUVENT ÊTRE INCOLORES ET INODORES. POUR RÉDUIRE LE RISQUE D'ACCIDENT GRAVE, VOIRE MORTEL, NE L'UTILISEZ PAS À L'INTÉRIEUR NI DANS UN ENDROIT MAL AÉRÉ. VEILLEZ À CE QUE LA VENTILATION SOIT SUFFISANTE LORSQUE VOUS TRAVAILLEZ DANS UNE TRANCHÉE, OU TOUT AUTRE LIEU EXIGU.

Consignes de sécurité relatives aux débroussailleuses et coupe-bordures

AVERTISSEMENT : les vapeurs d'essence sont inflammables, NE FUMEZ PAS lors de la manipulation et de l'utilisation d'un appareil à essence.

- Inspectez toujours la zone de coupe et prenez note des objets cachés, du grillage, des câbles, etc. ainsi que des dangers potentiels.
- Portez toujours un équipement de protection approprié. Il est indispensable de porter gants, lunettes ou protection du visage, masque anti-poussières, casque antibruit, casque dur et vêtements résistants.
- Evaluez votre propre condition physique. L'utilisation d'une débroussailleuse, même s'il s'agit d'un modèle plus petit, est très physique. Ne commencez pas un travail si vous n'êtes pas certain d'être suffisamment résistant pour le terminer. Evitez de travailler si vous êtes fatigué, souffrant ou sous l'influence de drogue ou d'alcool.
- Avant de commencer la coupe, vérifiez l'absence de toute personne alentours. Eloignez toujours les enfants et les animaux.
- Ne pas utiliser l'appareil en zone mouillée ou par temps humide.
- N'utilisez pas l'appareil si ses protections sont endommagées ou manquantes.
- L'appareil doit uniquement être utilisé dans une position verticale, le fil ou la lame étant près du sol.
- Avancez lentement lorsque vous portez cet outil. L'herbe ou les broussailles fraîchement coupées sont glissantes et peuvent provoquer un trébuchage.
- Utilisez uniquement un fil nylon pour coupe-bordure adapté et des lames spécifiques sous peine de risque grave.
- Ne jamais approcher les bras ou les jambes près de la lame lors de la coupe. Restez toujours à distance raisonnable de la tête de coupe et dans une position stable.
- Si la débroussailleuse se bloque, éteignez-la immédiatement. Attendez que le moteur s'arrête complètement avant d'essayer d'enlever le blocage.
- Gardez à l'esprit que la machine peut subir un recul et vienne rebondir contre l'utilisateur. Une utilisation correcte et un entretien convenable réduiront considérablement ce risque.
- Ne travaillez jamais seul. Assurez-vous toujours que quelqu'un se trouve à proximité pour vous aider en cas d'urgence.
- Arrêtez toujours l'appareil avant de traverser une route ou un chemin gravillonné.

267969_Z1MANPRO1.indd 11 22/11/2012 15:24

Se familiariser avec le produit

1	Raccord central manche
2	Accélérateur
3	Bouton de marche-arrêt
4	Interrupteur de sécurité
5	Guidon
6	Bandoulière
7	Poignée principale
8	Poignée du lanceur
9	Bouchon du réservoir
10	Starter
11	Vis de réglage du ralenti
12	Protection
13	Axe

Déballage et montage

- Assurez-vous que votre débroussailleuse a été livrée complète et que tous ses éléments soient en bon état.
- Si des pièces sont endommagées ou manquantes, faites-les remplacer avant toute utilisation.

Raccord du manche

1. Desserrer le bouton de fixation du raccord (1).
2. Introduisez le manche dans le raccord.
3. Serrez le bouton de fixation et vérifiez que le manche soit solidement introduit.

Installation de la protection de la lame

- Installez la protection de la lame (12) à l'extrémité du manche au moyen des boulons fournis.

Installation du guidon

- Installez le guidon (5) sur le manche au moyen des boulons fournis.

Installation de la bobine de fil

NOTA : La bobine se fixe sur l'axe par vissage à gauche.

1. Enlevez la bague et le contre-écrou de la lame.
2. Maintenez l'axe en plaçant une clé mâle dans le trou de blocage situé sur le carter de l'axe.
3. Vissez la bobine à la main sans trop serrer.

Installation de la lame

1. Maintenez l'axe en plaçant une clé mâle dans le trou de blocage situé sur le carter de l'axe.
2. Desserrez le contre-écrou (sens des aiguilles d'une montre.
3. Placez la lame sur la bague de l'axe en vous assurant que le sens de rotation de la lame corresponde à celui de l'arbre.
4. Vissez le contre-écrou (sens inverse des aiguilles d'une montre).

Avant utilisation

ATTENTION : Assurez-vous d'avoir un extincteur à disposition lorsque vous effectuez le remplissage ou utiliser cet outil. Vous pouvez vous trouver à proximité de matière extrêmement inflammables, tel que de la végétation sèche.

Remplissage du réservoir

- Remplissez le réservoir dans un lieu sûr éloigné du lieu de travail et de toute source de chaleur ou flamme. Evitez tout contact avec le carburant. **NE PAS FUMER.**
- Assurez-vous que le moteur soit arrêté et ait complètement refroidi.
- Le carburant doit avoir été préalablement mélangé à l'extérieur du réservoir. Mélangez uniquement la quantité de carburant nécessaire. Utilisez 40 volumes d'essence sans plomb pour 1 volume d'huile 2 temps à base de pétrole.

Remarque : Il est recommandé d'utiliser un mélange essence /huile 25 :1 lors des 5-10 premiers remplissages pour faire tourner le moteur.

- Enlevez le bouchon du réservoir (9) et versez le mélange 2 temps jusqu'au niveau de l'orifice de remplissage et revissez le bouchon.
- Assurez-vous de bien nettoyer tout déversement accidentel du mélange.
- Ne démarrez pas l'appareil à l'endroit où le remplissage a été effectué.
- Ne laissez pas le restant de carburant près de la zone où vous travaillez.

Démarrage du moteur

AVERTISSEMENT : cet appareil produira une fumée toxique dès sa mise en marche. Ne démarrez jamais cet appareil à l'intérieur ou dans un espace clos. Portez toujours des vêtements de protection adaptés.

1. Placez l'appareil sur le sol, en vous assurant que la lame/le fil soit écarté de tout obstacle éventuel.
2. Appuyez sur la pompe d'amorçage, qui se trouve juste au dessus du réservoir, sous le carter du starter. Appuyez sur cette pompe jusqu'à ce qu'elle soit remplie de carburant.
3. Mettez le bouton du starter (10) sur la position 'OFF' (si le moteur est déjà chaud, mettez le bouton du starter sur la position 'ON').
4. Faites passer le bouton de marche-arrêt (3) sur le repère 'I'.
5. Appuyez sur la poignée principale (7) vers le bas pour stabiliser l'appareil. Tirez lentement sur la poignée du lanceur (8) pour la tendre.
6. Tirez vivement sur la poignée du lanceur pour démarrer le moteur. N'enroulez pas le fil autour de la main et ne le relâchez pas soudainement.
7. Le moteur devrait démarrer après quelques tentatives. Appuyez sur la gâchette d'accélération (2) pour faire accélérer le moteur.
8. Une fois que le moteur chauffe, faites passer le starter (10) sur la position 'ON'. Le moteur sera vite chaud étant donné sa taille, il ne sera donc pas nécessaire de laisser le starter bien longtemps.

NOTA : s'il semble que le moteur va caler, placez le starter sur la position 'ON' et appuyez sur la gâchette d'accélération en la maintenant à mi-course.

NOTA : Si vous avez des difficultés à démarrer le moteur, maintenez l'accélérateur à mi-course pendant que vous tirez sur la poignée du lanceur.

Arrêt du moteur

1. Relâchez la gâchette d'accélération (2) et laissez le moteur tourner à vide.
2. Faites passer le bouton de marche-arrêt (3) sur la position '0' et le moteur s'arrêtera.

AVERTISSEMENT: sachez que la bobine ou la lame pourra continuer de tourner quelques instants après l'arrêt du moteur. N'essayez pas de l'arrêter par vous-même.

Réglages du moteur

- Lorsqu'il est correctement réglé, le moteur doit tourner de manière régulière et accélérer sans à-coups. La lame et le fil ne devraient pas tourner lorsque le moteur tourne à vide.
- Pour faire tourner le moteur à vitesse plus élevée, tournez la vis de réglage de vitesse (11) dans le sens des aiguilles d'une montre.
- Pour ralentir la rotation, tournez la vis de réglage dans le sens.

267969_Z1MANPRO1.indd 12 22/11/2012 15:24

Utilisation de la débroussailleuse

AVERTISSEMENT : l'utilisation d'une débroussailleuse peut s'avérer extrêmement dangereuse et demande une certaine technique. Les informations ci-dessous ne sont données qu'à titre indicatif. Si vous n'êtes pas entièrement certain de votre aptitude à utiliser cet appareil en toute sécurité, NE L'UTILISEZ PAS.

Coupe

- Prenez toujours une posture stable, si vous risquez de perdre l'équilibre lors de la coupe, abstenez-vous.
- Pensez soigneusement à la façon la plus sûre de procéder (cf. 'Eviter le recul' ci-dessous). Chaque coupe présente ses propres observations de sécurité. Anticipez toujours ses effets, tenez-vous à l'écart de tout végétal susceptible de tomber vers vous et évitez que la lame ne vienne à se bloquer..
- Utilisez le fil pour couper l'herbe et les broussailles tendres ou pour couper contre un bord dur. Servez-vous de la lame pour couper les broussailles épaisses.
- Le fil de coupe s'usera progressivement. Pour le faire avancer, faites tourner le moteur rapidement et tapez la bobine sur un sol dur.
- Tenez toujours l'appareil fermement.
- En faisant tourner le moteur à pleine vitesse, déplacez la lame ou la bobine dans la végétation à couper. Pour couper de l'herbe, avancez en effectuant un mouvement d'arc de cercle avec la débroussailleuse.
- Laissez le fil ou la lame couper de façon régulière. Ne forcez pas sur l'appareil. Une coupe laborieuse indique que la lame est émoussée.
- Ne laissez pas la lame heurter le sol ou tout autre objet.
- Essayez de couper de façon à ce que les déchets ne soient pas projetés vers vous.
- Relâchez la gâchette d'accélération (2) dès que la coupe est terminée. Le moteur s'usera plus rapidement s'il tourne à vide à pleine vitesse.

Eviter le recul

- Un recul se produit lorsque les dents de la lame « mordent » dans un objet solide. La force de réaction risque de violemment propulser la débroussailleuse contre vous.
- Utilisez toujours une lame affûtée. Les lames émoussées risquent davantage de se coincer.
- Coupez toujours à pleine vitesse. Une vitesse intermédiaire peut ne pas faire pénétrer la lame dans la matière à couper, provoquant blocages et recul.
- Vérifiez qu'il n'y a aucun corps étranger ou objet enfoncé sur la zone de coupe.
- N'essayez pas de couper des matières plus épaisses que celles préconisées pour la lame.
- Pour une meilleure maitrise lors de la coupe de matières épaisses, utilisez le tranchant gauche de la lame. Cela permet à la débrousailleuse de s'écarter de vous plutôt que d'être poussée vers vous.

Instructions d'installation du fil de coupe

1) Œillet (x2)	**5) Bobine**
2) Boîtier	**6) Butoir**
3) Boulon d'axe	**7) Couvercle**
4) Ressort	

Capacité maximale de la bobine

- Fil de 2,0 mm de diam. : 12,2 m
- Fil de 2.4mm de diam. : 8,5 m
- Fil de 2,7 mm de diam. : 7,9 m

NOTA: l'utilisation de fils de coupe de longueurs différentes d'un côté et de l'autre favorisera les vibrations. Assurez-vous que le fil soit uniformément enroulé et sorte des oeillets (1) à des longueurs égales.

1. Enfoncez les ergots du boîtier et faites tourner le couvercle pour le retirer. Retirez également le butoir.
2. Retirez la bobine et le ressort.
3. Nettoyez tous les composants et contrôlez qu'ils ne soient pas abîmés. Remplacez tout élément endommagé.
4. Vérifiez que les oeillets soient bien placés.

AVERTISSEMENT: N'utilisez jamais l'appareil sans les oeillets (1).

5. Passez le fil neuf dans l'oeilleton du centre de la bobine, en faisant ressortir autant de fil d'un côté que de l'autre de l'oeilleton, puis regroupez les deux longueurs d'un même côté. Ne dépassez pas la capacité maximale de la bobine indiquée ci-dessus.
6. En tenant la bobine (5) de manière à ce que les évidements coince-fils soient orientés vers le haut, enroulez le fil dans le sens des aiguilles d'une montre en plaçant votre index entre les deux fils pour bien les séparer.
7. Faites passer chaque extrémité dans- son évidement coince-fil respectif.
8. Placez le ressort (4) sur le boulon d'axe (3) monté dans le boîtier.
9. Les évidements coince-fil étant orientés vers le bas, enfilez l'extrémité de chaque fil dans son oeillet (1) respectif. Attention à ne pas coincer de fil sous la bobine.
10. Placez le butoir (6) au centre de la bobine.
11. Remettez le couvercle (7) en place et encliquetez les rainures du couvercle dans les ergots du boîtier.
12. Tirez brièvement sur chaque fil pour le décoincer de son évidement.
13. Vérifiez que 10 à 12,5 cm de fil ressorte bien de chaque oeillet. Coupez à la longueur voulue si nécessaire.

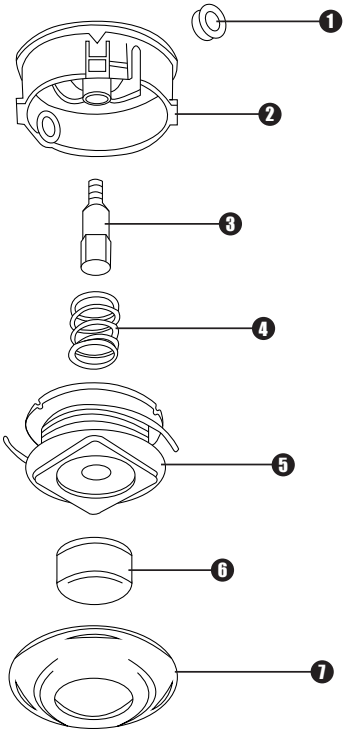

Entretien

AVERTISSEMENT : Arrêtez toujours le moteur et laissez-le refroidir complètement avant toute opération d'entretien.

- Il est recommandé de faire examiner l'appareil par un service d'entretien peu après la première utilisation.
- Ultérieurement, faites entretenir l'outil de manière régulière.
- Ne modifiez aucun composant de l'outil car vous vous priveriez du bénéfice de la garantie en courant de surcroît le risque de vous blesser ou de blesser d'autres personnes alentours.
- Ne faites entretenir l'outil que par un centre agréé.

Bougie

- Vérifiez régulièrement la bougie.
- Enlevez la bougie à l'aide de la clé fournie.
- L'écartement entre les électrodes devrait être réglé à 0,7 mm.
- Si la bougie est encrassée ou noire, le moteur ne fonctionne pas correctement. Vérifiez que le mélange 2 temps et les réglages du moteur sont corrects. Si besoin, nettoyez légèrement les bougies avec une brosse métallique douce ou autre.
- Si l'électrode est très rongée ou corrodée, remplacez-la par une bougie du même type.
- Serrez toujours correctement la bougie avant d'utiliser l'appareil.

Nettoyage

- Gardez votre appareil propre en permanence. La saleté et la poussière useront rapidement les pièces internes, réduisant ainsi la durée de vie de l'appareil.
- Nettoyez le carter de l'appareil avec un chiffon et un produit détergent.
- Le réservoir dispose d'un filtre qui doit être régulièrement nettoyé avec de l'essence pure.
- Enlevez et nettoyez régulièrement le filtre à air. Pour accéder au filtre, dévissez la vis de fixation située sur la partie latérale du carter de la débroussailleuse et enlevez le carter. Nettoyez l'élément du filtre à air avec un produit détergent ménager, séchez et graissez-le avec de l'huile moteur normale. Réinstallez les pièces avant utilisation.

Rangement

- Laissez l'appareil refroidir complètement avant de le ranger.
- Vidangez toute l'essence et toute l'huile.
- Si la débroussailleuse ne doit être remisée pendant une longue période, passez un chiffon huilé sur toutes ses surfaces métalliques. Enlevez la bougie et versez un peu d'huile dans le cylindre. Remettez la bougie en place et tirez sur la poignée du lanceur 2 ou 3 fois pour faire circuler l'huile.
- Conservez la débroussailleuse dans un endroit propre et sec, à l'abri de la chaleur et de la lumière directe du soleil, hors de portée des enfants.

Recyclage des outils à essence, carburant et huile.

- Les outils alimentés par combustion interne par essence ne doivent pas être rejetés avec les ordures ménagères. De tels outils doivent être amenés dans un centre de recyclage pour y être recyclés selon les lois en vigueur de la protection environnementale.
- Essence, huile, et mélanges d'essence et d'huile sont des résidus à risque et doivent être traités comme produits dangereux. Les carburants et l'huile ne doivent donc pas être mélangés avec les ordures ménagères. Ne pas rejeter ces substances correctement ces substances peut être considéré comme un acte criminel. Contactez votre revendeur ou la collectivité chargée de la collecte des déchets pour de plus amples informations concernant le recyclage de ce type de déchet.

Garantie Silverline Tools

Ce produit Silverline bénéficie d'une garantie de 3 ans

Enregistrez ce produit sur le site silverlinetools.com dans les 30 jours suivant l'achat afin de bénéficier de la garantie de 3 ans. La période de garantie commence à partir de la date d'achat figurant sur votre facture d'achat.

Enregistrement de votre achat

Visitez silverlinetools.com, sélectionnez le bouton d'enregistrement et saisissez :

- Vos informations personnelles
- Les informations concernant le produit et l'achat

Vous recevrez le Certificat de garantie en format PDF. Veuillez l'imprimer et le conserver avec votre achat.

Conditions de Garantie des Outils Silverline

La période de garantie prend effet à compter de la date de l'achat en magasin, comme indiqué sur votre facture d'achat.

VEUILLEZ CONSERVER VOTRE FACTURE D'ACHAT.

Si ce produit est défectueux pendant les 30 jours qui suivent l'achat, retournez-le au magasin où vous l'avez acheté, avec votre facture, en expliquant en détail le problème. Le produit sera remplacé ou vous serez remboursé(e).

Si ce produit est défectueux après cette période de 30 jours, retournez-le à :

Silverline Tools Service Centre
PO Box 2988
Yeovil
BA21 1WU, Royaume Uni

Toute demande de service sous garantie doit être soumise pendant la période de garantie.

Avant toute intervention sous garantie, vous devez présenter la facture d'achat originale sur laquelle doivent figurer la date d'achat, votre nom, votre adresse et le lieu d'achat.

Vous devez expliquer en détail la défaillance nécessitant réparation.

Les demandes de service sous garantie faites pendant la période de garantie seront vérifiées par Silverline Tools pour établir si la défaillance du produit est liée à un vice de matériau ou de fabrication.

Les frais de port ne seront pas remboursés. Les articles retournés doivent être convenablement propres et sûrs pour être réparés et devraient être emballés soigneusement pour éviter tout dommage ou toute blessure pendant le transport. Nous pouvons refuser les livraisons qui ne sont pas convenables ou sûres.

Toute intervention sera effectuée par Silverline Tools ou ses agents de réparation agréés.

La réparation ou le remplacement du produit ne dépassera pas la période de garantie.

Les anomalies que nous reconnaissons être couvertes par la garantie seront rectifiées par la réparation de l'outil, sans frais (hormis les frais de port) ou par son remplacement par un outil en parfait état de fonctionnement.

Les pièces ou les outils remplacés deviendront la propriété de Silverline Tools.

La réparation ou le remplacement de votre produit sous garantie vous apporte des avantages ; ces avantages s'ajoutent à vos droits statutaires en tant que consommateur sans les affecter aucunement.

La présente garantie couvre:

La réparation du produit, s'il peut être vérifié, à la satisfaction de Silverline Tools, que les défaillances du produit ont été provoquées par un vice de matériau ou de fabrication au cours de la période de garantie.

Si une pièce n'est plus disponible ou n'est plus fabriquée, Silverline Tools la remplacera par une pièce de rechange opérationnelle.

Utilisation de ce produit dans l'UE.

La présente garantie ne couvre pas:

Silverline Tools ne garantit pas les réparations nécessaires du produit engendrées par :

L'usure normale provoquée par l'utilisation conforme aux instructions d'utilisation, par exemple les lames, les charbons, les courroies, les ampoules, les batteries, etc.

Le remplacement de tout accessoire fourni tel que les forêts, les lames, les feuilles abrasives, les outils de coupes et les autres articles associés.

Les dommages et les défaillances accidentels causés par une utilisation ou un entretien négligent, une mauvaise utilisation, un manque d'entretien ou une utilisation ou une manipulation imprudente du produit.

L'utilisation du produit à des fins autres que son utilisation domestique normale.

Le moindre changement ou la moindre modification du produit.

L'utilisation de pièces et d'accessoires qui ne sont pas des composants véritables de Silverline Tools.

Une installation défectueuse (sauf si l'installation a été réalisée par Silverline Tools).

Les réparations ou les modifications réalisées par des tiers autres que Silverline Tools ou ses agents de réparation agréés.

Les demandes de service autres que le droit de rectifier les défaillances de l'outil indiquées dans ces conditions de garantie ne sont pas couvertes par cette garantie.

Déclaration de conformité CE

Le soussigné: Mr Darrell Morris
Autorisé par: Silverline Tools Ltd
Déclare que le produit:
Description: Débroussailleuse à essence 43 cm³
Code du produit: 267969
Est conforme aux directives suivantes

- Émissions des engins mobiles non routiers 2004/26/CE
- Directive sur les machines 2006/42/CE
- Compatibilité électromagnétique 2004/108/CE
- Émissions sonores dans l'environnement des matériels destinés à être utilisés à l'extérieur des bâtiments 2000/14/CE
- EN ISO11806:-1:2011
- EN ISO14982:2009

La documentation technique est enregistrée par: Silverline Tools

Organismes notifiés: Jiangsu TÜV Product Services LTD

Lieu de la déclaration: Shanghai, Chine

Date : 15/10/12

Signé par :

Directeur

Nom et adresse du fabricant ou de son représentant agréé :

Silverline Tools, Boundary Way, Lufton Trading Estate, Yeovil, Somerset, BA22 8HZ Royaume-Uni

267969_Z1MANPRO1.indd 15 22/11/2012 15:24

Beschreibung der Symbole

Auf dem Leistungsschild des Werkzeugs sind möglicherweise Symbole abgebildet. Sie vermitteln wichtige Informationen über das Produkt oder dienen als Gebrauchsanweisung

Gehörschutz tragen.
Augenschutz tragen.
Atemschutz tragen.
Kopfschutz tragen.

Handschutz tragen.

Bedienungsanleitung sorgfältig lesen.

Produziert giftige Dämpfe!

Erfüllt die entsprechenden rechtlichen Vorschriften und Sicherheitsnormen.

Umweltschutz
Werkzeuge mit Verbrennungsmotoren dürfen nicht mit dem Hausmüll entsorgt werden. Bringen Sie diese zu Ihrem lokalen Recycling- oder Wertstoffhof, und lassen Sie das Gerät dort in Übereinstimmung mit geltenden Umweltschutzanforderungen und -Gesetzen entsorgen.

Technische Daten

Hubraum:.....42,7 cm³
Motor-Bauart: .....Zweitakt
Max. Motorleistung: .....1,25 kW bei 6.500 min^{-1}
Kraftstoff:.....Bleifreies Benzin / Zweitaktmischung (Mischungsverhältnis 40:1)
Kraftstoffbehälterinhalt: .....1 Liter
Zündkerze:.....Typ LD L7T, Elektrodenabstand: 0,7 mm
Max. Drehzahl:.....9.000 min^{-1}
Leerlaufdrehzahl:.....2.800 min^{-1}
Schnittbreite: .....Messer: 255 mm, Faden: 440 mm
Bewertete Vibration: .....3,687 m/s²
Unsicherheit:.....1,5 m/s²
Schalldruckpegel: .....87,7 dB(A)
Schallleistungspegel: .....112 dB(A)
Unsicherheit ..... 3 dB(A)
Gewicht : ..... 9 kg

Der Schallintensitätspegel kann für den Bediener 85 dB(A) übersteigen und Lärmschutzmaßnahmen sind notwendig.

Aufgrund der fortlaufenden Weiterentwicklung unserer Produkte können sich die technischen Daten von Silverline-Produkten ohne vorherige Ankündigung ändern.

Allgemeine Sicherheitshinweise

WARNUNG! Lesen Sie alle Sicherheitshinweise und Anweisungen. *Versäumnisse bei der Einhaltung der Sicherheitshinweise und Anweisungen können elektrischen Schlag, Brand und/oder schwere Verletzungen verursachen.*

Bewahren Sie alle Sicherheitshinweise und Anweisungen für die Zukunft auf.

Arbeitsplatzsicherheit

a) **Halten Sie Ihren Arbeitsbereich sauber und gut beleuchtet.** *Unordnung oder unbeleuchtete Arbeitsbereiche können zu Unfällen führen.*

b) **Arbeiten Sie mit dem Werkzeug nicht in explosionsgefährdeter Umgebung, in der sich brennbare Flüssigkeiten, Gase oder Stäube befinden.**

c) **Halten Sie Kinder und andere Personen während der Benutzung des Werkzeugs fern**. *Bei Ablenkung können Sie die Kontrolle über das Gerät verlieren.*

Sicherheit von Personen

a) **Seien Sie aufmerksam, achten Sie darauf, was Sie tun, und gehen Sie mit Vernunft an die Arbeit mit einem Werkzeug. Benutzen Sie kein Werkzeug, wenn Sie müde sind oder unter dem Einfluss von Drogen, Alkohol oder Medikamenten stehen.** *Ein Moment der Unachtsamkeit beim Gebrauch des Werkzeuges kann zu ernsthaften Verletzungen führen.*

b) **Tragen Sie persönliche Schutzausrüstung und immer eine Schutzbrille.** *Das Tragen persönlicher Schutzausrüstung, wie Staubmaske, rutschfeste Sicherheitsschuhe, Schutzhelm oder Gehörschutz, je nach Art und Einsatz des Werkzeuges, verringert das Risiko von Verletzungen.*

c) **Vermeiden Sie eine unbeabsichtigte Inbetriebnahme**. *Vergewissern Sie sich, dass das Werkzeug ausgeschaltet ist, wenn es nicht verwendet wird, und dass andere evtl. vorhandene Einschaltsperren aktiviert sind.*

d) **Entfernen Sie Einstellwerkzeuge oder Schraubenschlüssel, bevor Sie das Werkzeug einschalten.** *Ein Werkzeug oder Schlüssel, der sich in einem drehenden Geräteteil befindet, kann zu Verletzungen führen.*

e) **Vermeiden Sie eine unnatürliche Körperhaltung. Sorgen Sie für einen sicheren Stand und halten Sie jederzeit das Gleichgewicht.** *Auf diese Weise lässt sich das Elektrowerkzeug in unerwarteten Situationen besser kontrollieren.*

f) **Tragen Sie geeignete Kleidung. Tragen Sie keine weite Kleidung oder Schmuck. Halten Sie Haare, Kleidung und Handschuhe fern von sich bewegenden Teilen.** *Lockere Kleidung, Schmuck oder lange Haare können von sich bewegenden Teilen erfasst werden.*

g) **Wenn Staubabsaug- und -auffangeinrichtungen montiert werden können, vergewissern Sie sich, dass diese angeschlossen sind und richtig verwendet werden.** *Verwendung einer Staubabsaugung kann Gefährdungen durch Staub verringern.*

WARNUNG: Bei der Benutzung mancher Werkzeuge wird der Benutzer Vibrationen ausgesetzt, welche zum Verlust des Berührungssinnes, zu Taubheitsgefühl, Kribbeln und zu einer Verminderung der Handgreifkraft führen können. Langfristige Belastung kann zu chronischen Beschwerden führen. Begrenzen Sie falls nötig die Exposition zu Vibrationen. Beurteilen Sie die Vibrationsbelastung unter Zuhilfenahme der Technischen Daten des jeweiligen Werkzeuges, und bestimmen Sie die zulässige Belastungsdauer und –häufigkeit. Die EU-Direktive 2002/44/EG enthält Informationen über zulässige Vibrationsbelastung am Arbeitsplatz und kann auch auf Heimarbeiten angewandt werden. Beenden Sie die Benutzung eines Werkzeuges sofort, wenn Sie in irgendeiner Art und Weise Unbehagen aufgrund der Vibrationsbelastung fühlen.

WARNUNG: Tragen Sie in Bereichen wo der Lärmpegel 80 dB überschreitet unbedingt angemessenen Gehörschutz, und begrenzen Sie die Belastungsdauer wo nötig. Sollte trotz Gehörschutz Unbehagen irgendeiner Art auftreten, beenden Sie die Arbeit unverzüglich und überprüfen Sie den Gehörschutz auf korrekten Sitz und Funktion, und stellen Sie sicher, dass dieser einen angemessenen Schutz für den Lärmpegel bietet, der von den verwendeten Werkzeugen ausgeht.

Werkzeugbenutzung und -pflege

a) **Pflegen Sie Werkzeuge mit Sorgfalt. Kontrollieren Sie, ob bewegliche Teile einwandfrei funktionieren und nicht klemmen, ob Teile gebrochen oder so beschädigt sind, dass die Funktion des Werkzeuges beeinträchtigt ist. Lassen Sie beschädigte Teile vor dem Einsatz des Gerätes reparieren.** *Viele Unfälle haben ihre Ursache in schlecht gewarteten Werkzeugen.*

b) **Halten Sie Schneidwerkzeuge scharf und sauber.** *Sorgfältig gepflegte Schneidwerkzeuge mit scharfen Schneidkanten verklemmen sich weniger und sind leichter zu führen.*

c) **Verwenden Sie Werkzeugzubehör, Einsatzwerkzeuge usw. entsprechend diesen Anweisungen. Berücksichtigen Sie dabei die Arbeitsbedingungen und die auszuführende Tätigkeit.** *Der Gebrauch von Werkzeugen für andere als die vorgesehenen Anwendungen kann zu gefährlichen Situationen führen.*

Service

a) **Lassen Sie Ihr Werkzeug nur von qualifiziertem Fachpersonal und nur mit Original-Ersatzteilen reparieren.** *Damit wird sichergestellt, dass die Sicherheit des Werkzeuges erhalten bleibt.*

Sicherheitshinweise für Geräte mit Verbrennungsmotoren

Gefährliche Umgebung

- Verwenden Sie Benzinmotorgeräte nie in feuchter oder nasser Umgebung und setzen Sie sie nie dem Regen aus. Sorgen Sie für einen geeigneten und gut ausgeleuchteten Arbeitsbereich.
- Benutzen Sie Benzinmotorgeräte nicht an Orten, wo ein Explosions- oder Brandgefahr aufgrund brennbarer Materialien, entflammbarer Flüssigkeiten, entflammbarer Gase oder entzündbaren Staubs besteht.

Schützen Sie Ihr Gehör

- Tragen Sie immer einen geeigneten Gehörschutz, wenn der Lautstärkepegel des Werkzeugs 80 dB überschreitet. Es liegt in der Verantwortung des Benutzers sicherzustellen, dass auch andere Personen die sich in der Nähe des Arbeitsbereichs aufhalten, ebenfalls ausreichend geschützt sind.

Schützen Sie Ihre Augen

- Verwenden Sie stets einen geeigneten Augenschutz.

Schützen Sie sich vor Vibrationen

- Tragbare Werkzeuge können Vibrationen erzeugen. Diese Vibrationen können gesundheitsschädigend sein. Wärmende Handschuhe können zu einer guten Durchblutung der Finger beitragen. Tragbare Werkzeuge sollten nie über längere Zeiträume ohne Pausen verwendet werden.

Vor dem Anschließen von Zubehör ausschalten

- Vergewissern Sie sich, dass der Motor ausgeschaltet ist, bevor Sie Zubehör am Werkzeug anbringen.
- Wenn das Werkzeug unerwartet anhält, vergewissern Sie sich, dass der Motor nicht läuft, bevor Sie das Werkzeug untersuchen.

Betrieb des Motors

- Lassen Sie den Motor bei neuen Werkzeugen nur mit mäßiger Drehzahl laufen.
- Benutzen Sie erst dann höhere Motordrehzahlen, wenn der Motor vollständig eingelaufen ist.
- Der Motor kann seine maximale Leistung erst nach Beendigung der Einlaufzeit erreichen.
- Prüfen Sie vor dem ersten Gebrauch des Werkzeugs, dass alle Muttern und Schrauben sicher befestigt sind, und ziehen Sie diese gegebenenfalls nach.
- Verwenden Sie keine methanol- oder ethanolhaltigen Kraftstoffe, da diese interne Schäden an Kraftstoffbehälter und -leitungen verursachen können.

Warnhinweis

- Lassen Sie das Gerät niemals unbeaufsichtigt wenn der Motor noch läuft.
- Lassen Sie das Gerät niemals unbeaufsichtigt wenn Teile der Maschine noch heiß sind.

Wartung

- Es wird empfohlen, dass Sie Ihr Werkzeug kurz nach dem ersten Gebrauch warten lassen.
- Bei normalem Gebrauch muss das Werkzeug regelmäßig gewartet werden.
- Versuchen Sie nicht, Komponenten des Werkzeugs zu modifizieren. Der Versuch, das Werkzeug zu verändern, führt zum Verlust des Garantieanspruchs und kann außerdem zu ernsthaften Verletzungen der eigenen oder in der Nähe befindlicher Personen führen.
- Lassen Sie Ihr Werkzeug immer bei einer autorisierten Reparaturwerkstatt warten.

Lagerung

- Reinigen Sie das Gerät nach dem Gebrauch gründlich.
- Achten Sie darauf, dass der Kraftstofftank oder die Kraftstoffleitungen nicht beschädigt werden, wenn das Werkzeug auf den Boden gestellt wird.
- Sorgen Sie dafür, dass das Gerät nicht durch Schläge oder Stöße beschädigt wird, da das Gerät sonst möglicherweise nicht länger den Sicherheitsansprüchen genügt.
- Gerät vor direkter Sonneneinstrahlung geschützt lagern.
- Sorgen Sie dafür, dass Kraftstoff und Öl an einem sicheren Ort und geschützt vor Hitze, direkter Sonneneinstrahlung, allen Zündquellen sowie außer Reichweite von Kindern aufbewahrt werden.
- Wenn das Gerät längere Zeit nicht benutzt werden wird, gehen Sie wie folgt vor:
- Entleeren Sie den Kraftstofftank vollständig.
- Wischen Sie alle Metalloberflächen und Metallkomponenten des Motors zum Schutz vor Korrosion mit einem geölten Lappen ab.
- Entfernen Sie die Zündkerze und geben Sie einige Tropfen Öl in den Zylinder. Ziehen Sie den Starthebel zwei bis drei Mal, um das Öl gleichmäßig zu verteilen.
- Setzen Sie die Zündkerze wieder ein.
- Sorgen Sie dafür, dass Kinder sich keinen Zugang zur Maschine verschaffen können.

DIESES PRODUKT ERZEUGT GIFTIGE ABGASE, SOBALD DER MOTOR LÄUFT. DIESE GASE KÖNNEN FARB- UND GERUCHLOS SEIN. LASSEN SIE DIE MASCHINE NIEMALS IN GESCHLOSSENEN RÄUMEN ODER IN SCHLECHT BELÜFTETEN BEREICHEN LAUFEN, UM DAS RISIKO SCHWERER ODER LEBENSGEFÄHRLICHER

VERLETZUNGEN ZU REDUZIEREN. SORGEN SIE FÜR AUSREICHENDE BELÜFTUNG, WENN IN GRÄBEN ODER IN ANDEREN BEENGTEN RÄUMEN GEARBEITET WIRD.

Sicherheitshinweise für Motorsensen und Rasentrimmer

- Untersuchen Sie den zu bearbeitenden Bereich vor Arbeitsbeginn stets auf versteckte Gegenstände, Zäune, Kabel u.Ä. Sorgen Sie dafür, dass das zu schneidende Material keinerlei Fremdkörper enthält, denn das Berühren von Draht, Beton, Stein oder anderen Materialien kann zu einem plötzlichen Verlust der Kontrolle über das Werkzeug führen. Beginnen Sie den Schneidevorgang erst, wenn Sie sich sicher sind, dass keinerlei Gefahr besteht.
- Tragen Sie angemessene Schutzausrüstung. Bei der Verwendung dieses Geräts müssen Schutzhandschuhe, Augen- oder Gesichtsschutz, eine Staubmaske, Gehörschutz, Schutzhelm und feste Kleidung getragen werden.
- Falls das Gerät blockiert, schalten Sie es sofort aus. Warten Sie, bis der Motor zum völligen Stillstand gekommen ist, bevor Sie verklemmtes Material entfernen.
- Verwenden Sie das Gerät nicht bei Nässe und vergewissern Sie sich vor Arbeitsbeginn, dass das zu schneidende Gras trocken ist.
- Beachten Sie, dass es zu Rückschlag kommen kann, d.h. die Motorsense kann bei fehlerhafter Bedienung unter bestimmten Umständen gegen den Bediener zurückschlagen. Sachgemäße Bedienung und regelmäßige Wartung reduzieren das Rückschlagrisiko beträchtlich.
- Bringen Sie beim Schneiden niemals Arme oder Beine in die Nähe des Messerblatts. Nehmen Sie stets einen stabilen Stand ein und halten Sie ausreichend Abstand zum zu schneidenden Bereich.
- Vergewissern Sie sich vor Beginn der Arbeit, dass umstehende Personen sich in sicherer Entfernung zum Arbeitsbereich befinden. Lassen Sie Kinder und Haustiere niemals in die Nähe des Arbeitsbereichs kommen.

267969_Z1MANPRO1.indd 17 22/11/2012 15:24

- Arbeiten Sie nicht alleine. Es sollte sich immer jemand in der Nähe befinden, der Ihnen im Notfall zu Hilfe kommen kann.
- Überprüfen Sie Ihre eigene körperliche Leistungsfähigkeit. Die Bedienung einer Motorsense, selbst eines kleineren Modells, ist körperlich anstrengend. Beginnen Sie die Arbeit nur, wenn Sie überzeugt sind, dass Sie leistungsfähig und kräftig genug sind, um sie zu Ende zu führen. Verwenden Sie eine Motorsense niemals, wenn Sie müde sind, sich unwohl fühlen oder unter Rauschmittel-, Arzneimittel- oder Alkoholeinfluss stehen.
- Dieses Gerät darf nur in aufrechter Stellung und mit dem Fadenkopf bzw. dem Messerblatt dicht am Boden verwendet werden.
- Gehen Sie beim Tragen des Geräts stets langsam. Frisch geschnittenes Gras oder Strauchwerk sind rutschig und verdecken möglicherweise Stolpergefahren.
- Verwenden Sie nur vorgeschriebene Nylon-Schneidfäden und Spezialmesserblätter. Die Verwendung anderen Schneidzubehörs ist äußerst gefährlich.
- Verwenden Sie dieses Gerät nicht, wenn die Schutzvorrichtungen beschädigt sind oder fehlen.
- Schalten Sie das Gerät vor dem Überqueren von Kieswegen oder Straßen immer aus.

Produktübersicht

1	Wellenkupplung
2	Gashebel
3	Zündschalter
4	Sicherheitsschalter
5	Mählenker
6	Schultergurt
7	Hauptgriff
8	Seilzugstarter
9	Tankdeckel
10	Choke-Hebel
11	Leerlaufeinstellschraube
12	Schutzhaube
13	Spindel

Auspacken des Gerätes

- Vergewissern Sie sich, dass sämtliche Teile Ihrer Motorsense vorhanden und in einwandfreiem Zustand sind.
- Sollten Teile fehlen oder beschädigt sein, lassen Sie diese ersetzen, bevor Sie das Werkzeug verwenden.

Montage der Motorsense

Montage der Welle

1. Lösen Sie den Drehknopf der Kupplungsbefestigung.
2. Schieben Sie die Welle in die Wellenkupplung (1) ein und achten Sie dabei darauf, dass die gemusterte Welle vollständig einrastet.
3. Ziehen Sie den Drehknopf der Kupplungsbefestigung an und vergewissern Sie sich, dass die Welle richtig eingerastet ist und nicht herausrutschen kann.

Montage der Messerschutzhaube

- Befestigen Sie die Schutzhaube (12) mit den mitgelieferten Schrauben an der Motorsense.

Montage des Mählenkers

- Befestigen Sie den Mählenker (5) mit den mitgelieferten Schrauben an der Motorsense.

Montage des Fadenkopfs

HINWEIS: Der Fadenkopf wird linksdrehend auf die Spindel aufgeschraubt.

1. Entfernen Sie die Messerblatthalterung und die Sicherungsmutter.
2. Befestigen Sie die Spindel durch Einstecken eines Sechskantschlüssels in das Verriegelungsloch am Spindelgehäuse.
3. Ziehen Sie den Fadenkopf mit der Hand an, jedoch nicht zu stark.

HINWEIS: Zum Anziehen des Fadenkopfes wird kein Werkzeug benötigt.

Montage des Messerblattes

1. Befestigen Sie die Spindel durch Einstecken eines Sechskantschlüssels in das Verriegelungsloch am Spindelgehäuse.
2. Lösen Sie die Sicherungsmutter durch Drehen im Uhrzeigersinn (Mutter mit Linksgewinde).
3. Setzen Sie das Messerblatt auf die Spindelhalterung und achten Sie dabei darauf, dass die Drehrichtung des Messerblatts der Drehrichtung der Welle entspricht.
4. Ziehen Sie die Sicherungsmutter im Gegenuhrzeigersinn wieder an.

Vor Inbetriebnahme

WARNUNG: Stellen Sie sicher, dass ein geeigneter Feuerlöscher griffbereit ist, wenn dieses Gerät befüllt und betrieben wird!

Befüllen mit Kraftstoff

- Befüllen Sie das Gerät stets an einem sicheren Ort mit Kraftstoff, d.h. in sicherer Entfernung vom Arbeitsbereich und von Wärme- und Zündquellen. Kontakt mit Kraftstoff vermeiden. NICHT RAUCHEN!
- Füllen Sie Kraftstoff nur bei stillstehendem und vollständig abgekühltem Motor ein.
- Der Kraftstoff sollte immer bereits vor dem Einfüllen gemischt sein; Kraftstoff nicht im Kraftstoffbehälter des Gerätes mischen. Mischen Sie nur so viel Kraftstoff an, wie voraussichtlich verbraucht wird. Halten Sie sich an ein Mischungsverhältnis von 40 Teilen bleifreies Benzin auf 1 Teil Zweitaktöl. Verwenden Sie stets spezielles Zweitaktöl.

HINWEIS: Es wird bei Neugeräten empfohlen für die ersten 5 bis 10 Tankfüllungen eine Zweitaktmischung im Mischungsverhältnis 1:25 zu verwenden!

- Nehmen Sie den Tankdeckel (9) ab. Befüllen Sie den Kraftstoffbehälter bis zur Höhe der Füllöffnung mit der Kraftstoffmischung.
- Setzen Sie den Tankdeckel (9) wieder auf.
- Stellen Sie sicher, dass etwaig verschütteter Kraftstoff sorgfältig aufgewischt wird.
- Lassen Sie die Motorsense nicht in dem Bereich an, wo sie mit Kraftstoff befüllt wurde.
- Halten Sie zusätzlichen Kraftstoff vom Arbeitsbereich fern.

HINWEIS: Die Zusammensetzung von Bezin ändert sich über längere Lagerzeiträume hinweig, und eine Verminderung im Oktan-Wert kann zu schlechtem Startverhalten und zu einer Beschädigung des Motors führen. Lagern Sie Treibstoff daher niemals länger als 2 Monate!

Anlassen des Motors

WARNHINWEIS: Dieses Gerät erzeugt giftige Abgase, sobald der Motor läuft. Der Motor darf nie in Innenräumen oder in geschlossenen Räumen angelassen werden. Tragen Sie stets angemessene Schutzausrüstung (siehe „Sicherheitshinweise für Motorsensen und Rasentrimmer“).

1. Setzen Sie das Gerät auf den Boden auf und achten Sie dabei darauf, dass der Fadenkopf keinen Gegenstand berührt.
2. Betätigen Sie die Kraftstoffpumpe, die sich direkt über dem Kraftstoffbehälter auf der Unterseite des Choke-Gehäuses befindet, bis sie mit Kraftstoff gefüllt ist.
3. Stellen Sie den Choke-Hebel (10) auf „OFF“ („Aus“). Falls der Motor schon warm ist, stellen Sie den Choke-Hebel auf „ON“ („Ein“).
4. Stellen Sie den Zündschalter (3) auf „I“.
5. Drücken Sie den Hauptgriff (7) nach unten, um das Gerät stabil zu halten. Ergreifen Sie den Seilzugstarter (8) und ziehen Sie ihn vorsichtig straff.
6. Ziehen Sie zum Anlassen des Motors den Seilzugstarter kräftig an. Wickeln Sie das Anlasskabel nicht um die Hand, sondern führen Sie es stets in das Gehäuse zurück.

7. Der Motor sollte nach wenigen Zügen am Seilzugstarter anlaufen. Betätigen Sie den Gashebel (2), damit der Motor schneller läuft.
8. Stellen Sie bei Warmwerden des Motors den Choke-Hebel (10) auf „ON“. Der Motor wird aufgrund seiner Größe schnell warm, weshalb der Choke nicht lange aktiviert bleiben muss.

HINWEIS: Falls es sich anhört, als ob der Motor abzuwürgen droht, stellen Sie den Choke-Hebel auf „ON“ und bringen Sie den Gashebel in die halb geöffnete Stellung.

HINWEIS: Falls Sie Schwierigkeiten beim Anlassen des Motors haben, bringen Sie den Gashebel in die halb geöffnete Stellung und ziehen Sie gleichzeitig den Seilzugstarter.

Anhalten des Motors

1. Geben Sie den Gashebel (2) frei, so dass der Motor im Leerlauf läuft.
2. Stellen Sie den Zündschalter (3) auf „O“. Der Motor hält nun an.

WARNHINWEIS: Beachten Sie, dass der Fadenkopf bzw. das Messerblatt sich möglicherweise noch einige Zeit nach Anhalten des Motors weiterdrehen. Versuchen Sie nicht, das Messerblatt anzuhalten, sondern lassen Sie es von selbst langsamer werden.

Motoreinstellungen

- Bei korrekter Einstellung sollte der Motor im Leerlauf gleichmäßig laufen und verzögerungsfrei schneller werden. Das Messerblatt bzw. der Fadenkopf sollte sich im Leerlauf nicht drehen.
- Drehen Sie die Leerlaufeinstellschraube (11) im Uhrzeigersinn, um die Leerlaufdrehzahl zu erhöhen.
- Drehen Sie die Leerlaufeinstellschraube zum Reduzieren der Leerlaufdrehzahl im Gegenuhrzeigersinn.

Bedienung der Motorsense

WARNHINWEIS: Die richtige Bedienung einer Motorsense erfordert technisches Geschick. Eine unsachgemäß verwendete Motorsense kann äußerst gefährlich sein. Die nachfolgenden Informationen dienen lediglich zur allgemeinen Orientierung. Falls Sie sich Ihrer Fähigkeit zur Bedienung dieses Geräts nicht vollkommen sicher sind, **VERWENDEN SIE ES NICHT.**

Schneidevorgang

- Achten Sie immer auf einen sicheren Stand. Falls es nicht möglich ist, den zu schneidenden Bereich aus einer sicheren Position zu erreichen, schneiden Sie dort nicht.
- Ermitteln Sie sorgfältig die sicherste Methode zum Schneiden (siehe Abschnitt „Vermeiden von Rückschlag“). Jeder Schnitt mit einer Motorsense ist anders und erfordert jeweils andere Sicherheitserwägungen. Berücksichtigen Sie stets, wie Schnittmaterial sich durch das Schneiden bewegen oder fallen kann. Sorgen Sie dafür, dass das Material nicht auf Sie fallen kann und dass das Messerblatt nicht blockiert.
- Verwenden Sie den Fadenkopf zum Schneiden von Gras und dünnem Buschwerk sowie zum Schneiden an harten Kanten. Verwenden Sie das Messerblatt zum Schneiden von knorrigem Buschwerk.
- Beim Gebrauch des Fadenkopfes nutzt sich der Schneidfaden mit der Zeit ab. Lassen Sie das Gerät zur Fadennachstellung bei hoher Umdrehung laufen und tippen Sie den Fadenkopf auf harten Boden auf.
- Halten Sie die Motorsense stets sicher fest und belassen Sie den Fadenkopf bzw. das Messerblatt immer in Bodennähe
- Lassen Sie den Motor bei Höchstdrehzahl laufen und führen Sie gleichzeitig den Fadenkopf bzw. das Messerblatt durch das zu schneidende Material. Bewegen Sie die Motorsense beim Grasschneiden in einem weiten Bogen, indem Sie sich beim Vorwärtsgehen mit einer Art Pendelbewegung von Seite zu Seite wenden.
- Lassen Sie den Fadenkopf bzw. das Messerblatt sich stetig durch das Material arbeiten. Zum Schneiden sollte kein besonderer Kraftaufwand erforderlich sein. Eine niedrige Schneidgeschwindigkeit weist auf ein stumpfes Messerblatt hin.
- Achten Sie darauf, dass das Messerblatt nicht mit dem Boden in Kontakt gerät oder einen anderen Gegenstand berührt als den, der geschnitten werden soll.
- Achten Sie stets auf die Schneidposition. Versuchen Sie, so zu schneiden, dass Sie nicht von geschnittenem Material getroffen werden können.
- Geben Sie den Gashebel (2) frei, sobald der Schnitt beendet ist. Der Betrieb des Motors mit Höchstdrehzahl bei Nulllast führt zu schnellem Verschleiß des Motors.

Vermeiden von Rückschlag

- Rückschlag wird normalerweise dadurch verursacht, dass die Messerzähne sich in einem festen Gegenstand „verbeißen“. Die daraus resultierenden Reaktionskräfte können dazu führen, dass die Motorsense heftig ausschlägt.
- Verwenden Sie immer ein scharfes Messerblatt. Stumpfe Messerblätter blockieren leichter.
- Schneiden Sie immer bei Höchstdrehzahl. Bei reduzierter Drehzahl schafft es die Motorsense möglicherweise nicht, das Material mit dem Messerblatt zu durchtrennen, was zu Blockieren und Rückschlag führt.
- Inspizieren Sie den Schnittbereich, und stellen Sie sicher, dass sich dort keine versteckten Objekte befinden. Falls das Gerät beim Schneiden plötzlich auf Drähte, Beton, Steine oder andere Materialien trifft, kann dies zum plötzlichen Verlust der Kontrolle über das Werkzeug führen.
- Versuchen Sie nicht, Materialien zu schneiden, die dicker sind als es für das Messerblatt empfohlen ist.
- Verwenden Sie für zusätzliche Kontrolle beim Schneiden stärkeren Materials die linke Kante des Messerblattes. Dadurch bewegt sich die Motorsense von Ihnen weg, anstatt sich auf Sie zuzubewegen.

Anleitung zur Fadenkopfmontage

1) Fadenöse (2 Stck.)
2) Gehäuse
3) Haltestift
4) Druckfeder
5) Fadenspule
6) Druckstück
7) Abdeckung

Maximale Fadenaufnahme der Fadenspule

- 2,0-mm-Fadenstärke: 12,2 m
- 2,4-mm-Fadenstärke: 8,5 m
- 2,7-mm-Fadenstärke: 7,9 m

HINWEIS: Der Betrieb mit Mähfäden ungleicher Länge verstärkt die Vibrationen. Achten Sie stets darauf, dass die Fäden gleichmäßig und stramm aufgewickelt und auf gleiche Länge zu den Fadenösen (1) zugeschnitten sind.

1. Drücken Sie auf die Laschen im Gehäuse (2) und drehen Sie die Abdeckung (7), um sie zu lösen. Nehmen Sie die Abdeckung (7) und das Druckstück (6) ab.
2. Entfernen Sie die Fadenspule (5) und die Druckfeder (4).
3. Reinigen Sie sämtliche Komponenten und untersuchen Sie sie auf Schäden. Ersetzen Sie alle beschädigten Teile.
4. Vergewissern Sie sich, dass sich die Fadenösen (1) an der richtigen Stelle befinden, d.h. bis zum Anschlag in die dafür vorgesehenen Nuten eingeschoben sind.

WARNHINWEIS: Betreiben Sie das Gerät niemals, wenn die Fadenösen (1) nicht montiert sind.

5. Führen Sie den neuen Faden durch das Loch im Flügel an der Rolle der Fadenspule (5), bis beide Fadenenden gleich lang sind. Achten Sie darauf, die maximale Fadenaufnahme (siehe „Maximale Fadenaufnahme der Fadenspule” oben) nicht zu überschreiten.
6. Halten Sie die Fadenspule (5) mit den Klemmnuten nach oben und wickeln Sie beide Fadenenden im Uhrzeigersinn auf die Fadenspule. Halten Sie die beiden Fäden dabei mit einem Finger voneinander getrennt, so dass sie nicht übereinander gewickelt werden.
7. Legen Sie die beiden Fadenenden in die Klemmnuten ein.
8. Setzen Sie die Druckfeder (4) auf den Haltestift (3).
9. Führen Sie die Fadenenden durch die Fadenösen (1) im Gehäuse, wobei die Klemmnuten nach unten zum Gehäuse zeigen müssen. Achten Sie darauf, dass sich der Faden nicht unter der Fadenspule verfängt.
10. Setzen Sie das Druckstück (6) mittig auf die Fadenspule (5).

11. Legen Sie die Abdeckung (7) wieder auf, indem Sie die Laschen korrekt ausrichten und die Abdeckung anschließend drehen, so dass die Laschen in den Schlitzen in der Abdeckung einrasten.
12. Ziehen Sie den Faden aus den Klemmnuten.
13. Vergewissern Sie sich, dass die Fäden in gleicher Länge und jeweils höchstens 100–125 mm aus den Ösen herausreichen. Kürzen Sie die Fadenenden gegebenenfalls entsprechend.

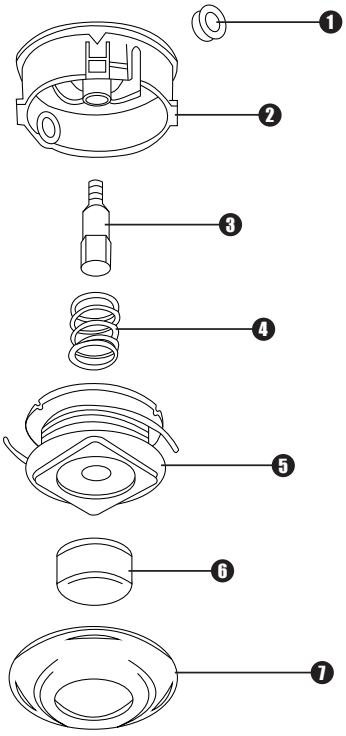

Wartung

WARNHINWEIS: Stellen Sie stets den Motor ab und lassen Sie ihn vollständig abkühlen, bevor Sie Wartungs- oder Reinigungsarbeiten ausführen!

- Es wird empfohlen, dass Sie Ihr Werkzeug kurz nach dem ersten Gebrauch warten lassen. Bei normalem Gebrauchmuss das Werkzeug regelmäßig gewartet werden.
- Versuchen Sie nicht, Komponenten des Werkzeugs zu modifizieren. Der Versuch, das Werkzeug zu verändern, führt zum Verlust des Garantieanspruchs und kann außerdem zu ernsthaften Verletzungen der eigenen oder in der Nähe befindlicher Personen führen.
- Lassen Sie Ihr Werkzeug stets bei einer autorisierten Reparaturwerkstatt warten.

Zündkerze

- Überprüfen Sie die Zündkerze in regelmäßigen Abständen
- Nehmen Sie die Zündkerze mithilfe des mitgelieferten Schraubenschlüssels heraus.
- Der Elektrodenabstand sollte auf 0,7 mm eingestellt werden.
- Sieht die Zündkerze verschmutzt oder verbrannt aus, kann der Motor nicht richtig laufen. Vergewissern Sie sich, dass die richtige Kraftstoffmischung verwendet wird und dass der Motor korrekt eingestellt ist.
- Hat die Elektrode starken Lochfraß oder ist sie erodiert, ersetzen Sie die Zündkerze durch eine neue desselben Typs.
- Ziehen Sie die Zündkerze vor dem Betrieb immer ordnungsgemäß fest.

Reinigung

- Halten Sie Ihr Gerät stets sauber. Schmutz und Staub führen zu schnellem Verschleiß von Innenteilen und verkürzen die Betriebslebensdauer des Geräts.
- Reinigen Sie das Gehäuse des Geräts mit einem Lappen und Reinigungsmittel.
- Der Kraftstoffbehälter enthält einen Filter, der regelmäßig mit frischem Benzin gereinigt werden sollte.
- Den Luftfilter regelmäßig ausbauen und reinigen. Um Zugang zum Filter zu erlangen, lösen Sie die Befestigungsschraube an der Seite des Gerätegehäuses und nehmen Sie die Abdeckung ab. Reinigen Sie das Luftfilterelement mit Haushaltsreiniger, trocknen Sie es und ölen Sie es mit handelsüblichem Maschinenöl. Bauen Sie es vor Verwendung der Motorsense wieder ein.

Lagerung

- Lassen Sie die Motorsense vollständig abkühlen, bevor Sie sie für die Lagerung vorbereiten.
- Lassen Sie den gesamten Kraftstoff und sämtliches Öl ab.
- Wenn das Gerät längere Zeit nicht benutzt werden wird, wischen Sie alle Metalloberflächen und Metallkomponenten des Motors zum Schutz vor Korrosion mit einem geölten Lappen ab. Entfernen Sie die Zündkerze und geben Sie einige Tropfen Öl in den Zylinder. Setzen Sie die Zündkerze wieder ein und ziehen Sie den Starthebel, um das Öl gleichmäßig zu verteilen.
- Die Motorsense an einem sauberen, trockenen Ort vor Hitze und direkter Sonneneinstrahlung geschützt aufbewahren. Sorgen Sie dafür, dass Kinder sich keinen Zugang zur Motorsense verschaffen können.

Recycling und Entsorgung von Werkzeugen mit Verbrennungsmotor, Treib- und Schmierstoffen

- Werkzeuge mit Verbrennungsmotoren dürfen nicht mit dem Hausmüll entsorgt werden. Bringen Sie diese zu Ihrem lokalen Recycling- oder Wertstoffhof, und lassen Sie das Gerät dort in Übereinstimmung mit geltenden Umweltschutzanforderungen und -Gesetzen entsorgen.
- Benzin, Schmiermittel und Benzin-Öl-Gemische sind gefährliche Abfälle und müssen als Sondermüll behandelt und entsorgt werden. Schmiermittel und Treibstoffe dürfen nicht mit dem Hausmüll entsorgt werden. Unsachgemäße Entsorgung von Öl und Treibstoffen könnte in Ihrem Land strafbar sein und als Gesetzesverstoß geahndet werden. Wenden Sie sich für Informationen zur vorschriftsmäßigen Entsorgung an Ihre lokale Entsorgungsbehörde oder ihren Fachhändler.

Silverline Tools Garantie

Dieses Silverline-Produkt wird mit einer 3-Jahres-Garantie angeboten

Registrieren Sie dieses Produkt unter silverlinetools.com innerhalb von 30 Tagen nach dem Kauf, um die 3-Jahres-Garantie zu aktivieren. Der Garantiezeitraum beginnt mit dem Kaufdatum auf Ihrem Kaufbeleg.

Registrierung Ihres Kaufs

Gehen Sie zu: silverlinetools.com, wählen Sie den Link Registrierung und geben Sie Folgendes ein:

- Ihre persönlichen Angaben
- Produktdetails und Kaufinformationen

Sobald dieses Produkt registriert worden ist, wird Ihre Garantiebescheinigung im PDF-Format erzeugt. Bitte drucken Sie sie aus und bewahren Sie sie zusammen mit Ihrem Produkt auf.

Garantiebedingungen für Silverline Tools

Der Garantiezeitraum beginnt mit dem Kaufdatum im Einzelhandel, das auf dem Kaufbeleg angegeben ist.

BITTE BEWAHREN SIE IHREN KAUFBELEG AUF

Falls dieses Produkt innerhalb von 30 Tagen nach dem Kauf einen Defekt aufweisen sollte, bringen Sie es bitte mit Ihrem Kaufbeleg zu dem Fachhändler, bei dem es gekauft wurde, und informieren Sie ihn über die Mängel. Das Gerät wird ersetzt oder der Kaufpreis zurückerstattet.

Falls dieses Produkt nach Ablauf von 30 Tagen nach dem Kauf einen Mangel aufweist, senden Sie es an:

Silverline Tools Service Centre

PO Box 2988

Yeovil

BA21 1WU, Großbritannien

Der Garantieanspruch muss während der Garantiezeit gestellt werden.

Sie müssen den Originalkaufbeleg mit Angabe des Kaufdatums einreichen und Ihren Namen und Ihre Adresse sowie den Ort des Kaufs angeben, bevor etwaige Arbeiten durchgeführt werden können.

Sie müssen genaue Angaben über den zu behebenden Defekt machen.

Alle innerhalb der Garantiefrist gemachten Forderungen werden von Silverline Tools daraufhin überprüft werden, ob es sich bei den Mängeln um einen Material- oder Fertigungsfehler handelt.

Versandkosten werden nicht zurückerstattet. Alle Produkte sollten sich in sauberem und sicherem Zustand befinden und sorgfältig verpackt zur Reparatur eingeschickt werden, um Schäden oder Verletzungen während des Transports zu vermeiden. Die Annahme ungeeigneter oder unsicherer Lieferungen kann von uns verweigert werden.

Alle Arbeiten werden von Silverline Tools oder seinen autorisierten Reparaturwerkstätten durchgeführt.

Die Reparatur oder der Ersatz des Produkts führt nicht zur Verlängerung des Garantiezeitraums.

Mängel, bei denen unsere Prüfung ergibt, dass sie unter die Garantie fallen, werden durch kostenlose Reparatur des Werkzeugs (ohne Versandkosten) oder Ersatz durch ein Werkzeug in einwandfreiem Zustand behoben.

Einbehaltene Werkzeuge oder Teile, die ersetzt wurden, gehen in den Besitz von Silverline Tools über.

Die Reparatur bzw. der Ersatz Ihres Produkts unter dieser Garantie erfolgt zusätzlich zu Ihren gesetzlichen Rechten als Verbraucher und hat keine nachteiligen Folgen auf diese.

Durch die Garantie abgedeckt ist:

Die Reparatur des Produkts, nachdem zur Zufriedenheit von Silverline Tools nachgewiesen wurde, dass der Defekt durch fehlerhaftes Material oder mangelhafte Arbeitsausführung bedingt ist und in den Garantiezeitraum fällt.

Wenn ein Ersatzteil nicht mehr erhältlich ist oder nicht mehr hergestellt wird, kann Silverline Tools es gegen einen funktionellen Ersatz austauschen.

Verwendung des Produkts innerhalb der EU.

Durch die Garantie nicht abgedeckt ist:

Silverline Tools garantiert keine Reparaturen, die durch Folgendes erforderlich geworden sind:

Normale Verschleißerscheinungen, die trotz Verwendung entsprechend der Bedienungsanleitung entstehen, z.B. an Messern, Bürsten, Riemen, Glühbirnen, Batterien usw.

Ersatz von mitgeliefertem Zubehör wie etwa Bohrspitzen, Messern, Sandpapier, Schneidscheiben und anderen zugehörigen Teilen.

Unfallschäden und Fehler, die durch unsachgemäße Verwendung oder Wartung, Missbrauch, Nachlässigkeit oder fahrlässige Bedienung oder Handhabung des Produkts entstanden sind.

Verwendung des Produkts für andere als normale Haushaltszwecke.

Jegliche Veränderungen oder Modifikationen des Produkts.

Die Verwendung von Teilen oder Zubehör, die keine Originalkomponenten von Silverline Tools sind.

Fehlerhafte Montage (außer, wenn von Silverline Tools vorgenommen).

Reparaturen oder Änderungen, die von anderen als Silverline Tools oder seinen autorisieren Reparaturwerkstätten durchgeführt wurden.

Ansprüche, die über die Rechte zur Behebung von Mängeln an dem in diesen Garantiebedingungen genannten Werkzeug hinausgehen.

Konformitätserklärung

Name des Unterzeichners: Mr. Darrell Morris

Bevollmächtigt durch: Silverline Tools

Erklärt, dass das Produkt:

Bezeichnung/Gerätetyp: 43-cm³-Benzin-Motorsense

Bauart / Seriennummer: 267969

Mit den folgenden Richtlinien übereinstimmt:

- Richtlinie über Emissionen von gasförmigen Schadstoffen von mobilen Maschinen und Geräten 2004/26/EG
- Maschinenrichtlinie 2006/42/EG
- Elektromagnetische Verträglichkeit Richtlinie 2006/42/EG
- Richtlinie über Geräuschemissionen bei der Verwendung von Geräten und Maschinen im Freien 2000/14/EG
- EN ISO11806:-1:2011
- EN ISO14982:2009

Techn. Unterlagen hinterlegt bei: Silverline Tools

Bennante Stelle: Jiangsu TÜV Product Services LTD

Ort: Shanghai, China

Datum: 15.10.12

Unterzeichnet von:

Geschäftsführender Direktor

Name und Anschrift des Herstellers oder seines niedergelassenen Bevollmächtigten:

Silverline Tools, Boundary Way, Lufton Trading Estate, Yeovil, Somerset, BA22 8HZ, Großbritannien

Descripción de los Símbolos

Los símbolos siguientes pueden aparecer en la placa de características de su herramienta. Éstos representan información importante sobre el producto o instrucciones relativas a su uso

Lleve protección auditiva
Lleve protección ocular
Lleve protección respiratoria
Lleve casco de seguridad

Lleve guantes de seguridad

Lea el manual de instrucciones

Este producto emite gases tóxicos

Conforme a las normas de seguridad y a la l egislación correspondiente.

Protección Medioambiental
Los productos eléctricos usados no se deben mezclar con la basura convencional. Están sujetos al principio de recogida selectiva. Solicite información a su ayuntamiento o distribuidor sobre las opciones de reciclaje.

Características técnicas

Cilindrada:	42,7 cm³
Tipo de motor:	2 tiempos
Potencia máxima del motor:	1,25 kW a 6.500 r/min
Combustible:	mezcla de gasolina sin plomo/aceite de 2 tiempos (40:1)
Capacidad del depósito de combustible:	1litro
Tipo de bujía:	LD L7T, apertura entre electrodos 0,7 mm
Velocidad sin carga:	9000 min^{-1}
Velocidad en ralentí:	2.800 min^{-1}
Anchura de corte:	Cuchilla de 255 mm Bobina hilo de 440 mm
Vibración ponderada:	3,687 m/s²
Incertidumbre:	1,5 m/s2
Presión sonora:	87,7 dB(A)
Potencia sonora:	112 dB(A)
Incertidumbre:	3 dB(A)
Peso:	9 kg

El nivel de intensidad sonora para el operador puede exceder 85 dB(A) y se recomiendan medidas de protección sonora.

En el marco de nuestro continuo programa de desarrollo de productos, los datos técnicos de los productos Silverline pueden cambiar sin previo aviso.

Instrucciones generales de seguridad

ADVERTENCIA Lea todas las advertencias de seguridad e instrucciones. *El no respetar estas advertencias e instrucciones puede causar descargas eléctricas, incendios y/o lesiones graves.*

Conserve estas instrucciones de seguridad para futuras referencias.

Seguridad en el área de trabajo

a) **Mantenga el área de trabajo limpia y bien iluminada.** *Las áreas desordenadas y oscuras invitan a que se produzcan accidentes.*

b) **No maneje herramientas eléctricas en atmósferas explosivas, como por ejemplo en presencia de líquidos, gases o polvos inflamables.**

c) **Mantenga alejados a los niños y a las personas que estén presentes mientras esté trabajando con una herramienta eléctrica.** *Las distracciones pueden hacerle perder el control de la herramienta.*

Seguridad personal

a) **Manténgase alerta, fíjese en lo que está haciendo y use el sentido común cuando esté utilizando una herramienta eléctrica. No use una herramienta eléctrica si se encuentra cansado o bajo la influencia de drogas, alcohol o medicamentos**. *Un momento de distracción mientras esté utilizando una herramienta eléctrica puede provocar lesiones corporales graves.*

b) **Use equipo de protección personal. Use siempre protección ocular.** *El uso de equipamientos de seguridad tales como máscara antipolvo, calzado de seguridad antideslizante, casco duro y protecciones auditivas adecuadas reducirá el riesgo de lesiones corporales.*

c) **Evite el arranque accidental.** *Asegúrese de que el interruptor está en la posición de apagado antes de enchufar la herramienta.*

d) **Quite toda llave de ajuste o de tuercas antes de encender la herramienta eléctrica.** *Una llave de tuercas o de ajuste que se ha dejado colocada en una parte móvil de la herramienta eléctrica puede causar lesiones corporales.*

e) **No adopte posturas forzadas. Manténgase en posición firme y en equilibrio en todo momento.** *De este modo, podrá controlar mejor la herramienta eléctrica en situaciones inesperadas.*

f) **Vístase adecuadamente. No lleve ropa holgada ni joyas. Mantenga el pelo, la ropa y los guantes alejados de las piezas móviles.** *La ropa holgada, las joyas o el pelo largo pueden quedar atrapados en las piezas móviles.*

g) **Si dispone de conexión a sistemas de extracción y recolección de polvo, asegúrese de que estén conectados y se usen correctamente.** *El uso de estos dispositivos puede reducir los riesgos producidos por la inhalación de polvo.*

ADVERTENCIA: La vibración producida al utilizar herramientas eléctricas durante periodos de tiempo prolongados puede provocar adormecimiento, hormigueo y disminución de tacto en las manos. Utilizar herramientas continuamente durante largos periodos de tiempo puede ocasionar lesiones crónicas. Utilice las indicaciones y los datos de vibración proporcionado por cada fabricante para calcular el tiempo máximo de exposición. De acuerdo con la directiva 2002/44/CE todas las áreas de trabajo deben disponer de información relativa a las vibraciones. PARE inmediatamente su herramienta eléctrica en caso de notar alguna contradicción.

ADVERTENCIA: Se recomiendan usar medidas de protección sonora cuando el nivel de intensidad sonora exceda de 80 dB(A). Compruebe siempre que la protección auditiva esté en buen estado y que el nivel de atenuación sea el correcto dependiendo del tipo de tarea que vaya a realizar.

267969_Z1MANPRO1.indd 22 22/11/2012 15:24

Uso y mantenimiento

a) **Mantenga sus herramientas eléctricas. Revise que no haya piezas en movimiento mal alineadas o trabadas, piezas rotas o cualquier otra condición que pueda afectar el funcionamiento de la herramienta eléctrica. Si encuentra daños, haga reparar la herramienta eléctrica antes de utilizarla.** *Muchos accidentes son causados por herramientas eléctricas que carecen de un mantenimiento adecuado.*

b) **Mantenga las herramientas de corte siempre afiladas y limpias.** *Las herramientas de corte correctamente afiladas son menos propensas a trabarse y son más fáciles de controlar.*

c) **Utilice la herramienta eléctrica, los accesorios y las brocas etc. de acuerdo con estas instrucciones y de la forma prevista para el tipo específico de herramienta eléctrica, teniendo en cuenta las condiciones de trabajo y el trabajo a realizar.** *El uso de la herramienta eléctrica para tareas distintas de aquellas para las que fue diseñada podría causar una situación peligrosa.*

Servicio

a) **Lleve siempre su herramienta eléctrica a un servicio técnico cualificado y utilice únicamente piezas de recambio idénticas.**=

Aspectos de seguridad relativos a la combustión interna

Entorno peligroso

- No utilice herramientas de gasolina en condiciones húmedas o mojadas, ni las exponga a la lluvia. Mantenga el espacio de trabajo adecuado y asegúrese de que el área de trabajo esté bien iluminada.
- No utilice herramientas de gasolina donde exista un riesgo de explosión o de incendio debido a materiales combustibles, líquidos inflamables, gases inflamables o polvo de naturaleza explosiva.

Apague la herramienta antes de instalar accesorios

- Asegúrese de que el motor esté parado antes de conectar accesorios a la herramienta.
- Si la herramienta se detiene de forma imprevista, asegúrese de que el motor no esté funcionando antes de proceder a verificar la herramienta.

Rodaje del motor

- Si la herramienta es nueva, deje que el motor funcione sólo a velocidad moderada.
- No haga funcionar el motor a alta velocidad hasta que haya finalizado su periodo de rodaje completo.
- El motor no será capaz de desarrollar su máxima velocidad antes de que se haya finalizado el periodo de rodaje.
- Cuando use por primera vez la herramienta, tómese el tiempo de verificar que todas las tuercas y tornillos estén apretados con seguridad y proceda a apretarlos si es preciso.
- No use combustibles que contengan metanol o etanol, ya que éstos pueden causar daños en el interior del depósito y las tuberías del combustible.

Advertencia

- Espere siempre a que la máquina se detenga por completo antes de dejarla.
- No deje nunca la máquina desatendida mientras las piezas están todavía calientes.

Servicio

- Se recomienda que se realice una revisión de la herramienta poco después de su primer uso.
- En caso de uso normal, realice el mantenimiento de la herramienta con regularidad.
- No intente modificar ninguno de los componentes de la herramienta. No seguir estas indicaciones, no sólo invalidaría la garantía, sino que además podría causarle lesiones a sí mismo o a otras personas que estén a su alrededor.
- Haga siempre que se realice la revisión de la herramienta en un centro de servicio autorizado.

Almacenamiento

- Cuando haya acabado de utilizar la herramienta, límpiela a fondo.
- Tenga cuidado de no golpear ni cortar el depósito o los tubos de combustible cuando esté en el suelo.
- No deje que la herramienta se caiga: puede dañarse y su uso podría ser peligroso.
- Guarde la herramienta fuera de la luz directa del sol.
- Asegúrese de guardar el combustible y el aceite en un lugar seguro, alejado de las fuentes de calor, de la luz directa del sol, de las fuentes de inflamación, y fuera del alcance de los niños.
- Siempre que no utilice la herramienta durante un periodo prolongado, siga las siguientes instrucciones:
- Vacíe el depósito de combustible completamente.
- Proteja contra la corrosión todas las piezas de metal del motor recubriéndolas de aceite.
- Retire la bujía de encendido, aplique unas gotas de aceite al cilindro y luego accione el arrancador de retroceso 2 ó 3 veces para distribuir de modo uniforme el aceite.
- Vuelva a poner la bujía.
- No almacene nunca la herramienta en lugares donde los niños puedan tener acceso.

ESTA HERRAMIENTA PRODUCE GASES DE ESCAPE TÓXICOS TAN PRONTO. ESTOS GASES PUEDEN SER INCOLOROS E INODOROS. PARA REDUCIR EL RIESGO DE LESIONES GRAVES O MORTALES, NO PONGA NUNCA EN MARCHA EL MOTOR EN ESPACIOS INTERIORES O MAL VENTILADOS. ASEGÚRESE DE QUE HAYA UNA VENTILACIÓN ADECUADA CUANDO TRABAJE EN ZANJAS U OTROS ESPACIOS CERRADOS.

Instrucciones de seguridad para desbrozadoras y cortabordes de hilo

- Compruebe siempre que en la zona de trabajo no haya objetos ocultos como alambrado y cables.
- Use siempre ropa y equipo de seguridad adecuados. Para usar esta herramienta es imprescindible utilizar guantes, gafas o careta de protección, mascarilla contra el polvo, protección auditiva, casco y ropa resistente.
- Si la desbrozadora se atasca, desconéctela de inmediato. Espere a que el motor esté completamente parado antes de intentar eliminar el material atascado.
- No utilice este producto en ambientes húmedos o mojados.
- Esté preparado para una posible acción de retroceso de la herramienta. En algunas circunstancias, la cuchilla de la desbrozadora puede retroceder. Un uso y un mantenimiento adecuados reducirán considerablemente esta posibilidad.
- Nunca debe acercar los brazos ni las piernas a la cuchilla cuando esté cortando.
- Compruebe que las demás personas estén a una distancia segura de su zona de trabajo antes de empezar a cortar.
- No trabaje solo. Asegúrese siempre de que hay alguien cerca para ayudarle en caso de emergencia.
- Evalúe su propio estado físico. El uso de una desbrozadora, incluso si se trata de un modelo de pequeño tamaño, siempre exige un esfuerzo físico. Nunca empiece una tarea a menos que esté seguro de que reúne las condiciones físicas adecuadas para realizarla. Nunca utilice una desbrozadora cuando esté cansado, en bajas condiciones físicas o bajo los efectos de medicamentos de cualquier tipo de alcohol.
- Esta herramienta sólo debe utilizarse en posición vertical, con el cabezal de hilo o la cuchilla lo más cerca posible del suelo.
- Cuando transporte esta herramienta, camine despacio. El césped o la maleza recién cortados son resbaladizos y pueden representar un peligro al andar.
- Utilice únicamente hilo de nilón para cortabordes o cuchillas especializadas.
- No utilice esta herramienta sin su protección o si está dañada
- Pare siempre la herramienta antes de cruzar caminos o carreteras de grava.

Presentación del producto

1	Acoplador del mango
2	Gatillo
3	Interruptor de encendido/apagado
4	Interruptor de seguridad
5	Empuñadura
6	Correa
7	Mango principal
8	Arranque retráctil
9	Tapa del depósito
10	Cebador
11	Tornillo de ajuste
12	Protector
13	Husillo

Desembalaje y montaje

- Desembale e inspeccione la herramienta con cuidado. Familiarícese con todas sus características y funciones.

Montaje de la desbrozadora

- Asegúrese de que el embalaje contiene todas las partes y que están en buenas condiciones. Si faltan piezas o están dañadas, solicite su sustitución antes de utilizar esta herramienta.

Montaje de la protección de la cuchilla

- Asegúrese de que el embalaje contiene todas las partes y que están en buenas condiciones. Si faltan piezas o están dañadas, solicite su sustitución antes de utilizar esta herramienta.

Conexión del mango

1. Afloje el cierre del acoplador.
2. Inserte el mango en el acoplador (1) y asegúrese de que esté colocado adecuadamente.
3. Apriete el cierre y verifique que el mango esté bien acoplado para que no pueda desprenderse.

Montaje del protector de la cuchilla

- Coloque el protector (12) en el husillo de la desbrozadora utilizando los pernos suministrados.

Montaje de la empuñadura

- Coloque la empuñadura (5) en la desbrozadora utilizando los pernos suministrados.

Montaje de la bobina con hilo

NOTA: La bobina con hilo se enrosca hacia la izquierda en el husillo.

1. Desmonte la arandela de la cuchilla y la contratuerca.
2. Fije el husillo haciendo pasar una llave hexagonal por el agujero de bloqueo situado en la carcasa del husillo.
3. Apriete la bobina con hilo a mano sin apretar demasiado.

Montaje de la cuchilla

1. Fije el husillo haciendo pasar una llave hexagonal por el agujero de bloqueo situado en la carcasa del husillo.
2. Afloje la contratuerca haciéndola girar en el sentido horario.
3. Coloque la cuchilla en la arandela del husillo. El sentido de giro de la cuchilla debe corresponder al del husillo.
4. Apriete la tuerca de sujeción haciéndola girar en sentido antihorario.

Antes del usar

ADVERTENCIA: Asegúrese de disponer de un extintor cerca de la zona de trabajo, especialmente cuando realice tareas de llenado y use esta herramienta. Tenga en cuenta posibles materiales inflamables tales como la vegetación seca.

Llenado de combustible

- Siempre llene el depósito en un lugar seguro, alejado de la zona de trabajo y de cualquier fuente de calor o llama. Evite el contacto con el combustible. NO FUME.
- Añada siempre combustible cuando el motor esté parado y completamente frío.
- Antes de proceder al llenado, prepare siempre la mezcla de combustible en otro recipiente. Mezcle sólo la cantidad justa que vaya a utilizar. Utilice 40 partes de gasolina sin plomo por cada parte de aceite de dos tiempos. Utilice siempre aceite de dos tiempos a base de petróleo.

NOTA: Se recomienda utilizar mezcla gasolina/aceite 25:1 durante los 5 – 10 primeros llenados.

- Retire la tapa (9) y llene el depósito con la mezcla de combustible hasta el nivel del agujero de llenado. Vuelva a colocar la tapa.
- Asegúrese de limpiar adecuadamente cualquier resto de gasolina.
- Coloque la desbrozadora lejos de la zona de llenado de combustible antes de encender el motor.
- Aleje siempre de la zona de trabajo todo el combustible que haya sobrado.

NOTA: La calidad del combustible puede deteriorarse con el paso del tiempo y podría dañar el motor de su herramienta. No almacene combustible durante más de 2 meses.

Encendido del motor

ADVERTENCIA: Tenga en cuenta que cuando encienda esta herramienta producirá gases tóxicos. Nunca intente poner en marcha el motor en áreas interiores o en recinto cerrados. Utilice siempre equipo de protección de seguridad adecuado.

1. Coloque la herramienta en el suelo, asegúrese de que la bobina de hilo no esté en contacto con ningún objeto.
2. Presione el cebador de llenado de combustible. Presione el cebador, situado justo encima del depósito de combustible debajo del alojamiento del estárter.
3. Coloque la palanca del cebador (10) en la posición 'OFF'. (Si el motor ya se ha calentado, colóquela en la posición 'ON'.
4. Coloque el interruptor de encendido/apagado (3) en la posición 'I'.
5. Pulse hacia abajo el mango principal (7) para estabilizar la máquina. Tire suavemente del arranque retráctil (8) para eliminar la falta de tensión.
6. Tire del arranque retráctil firmemente. Nunca enrolle el cordón de arranque en la mano, deje siempre que vuelva a su posición inicial suavemente.
7. El motor deberá arrancar después de unos tirones. Apriete el gatillo (2) para acelerar el motor.
8. Mientras se calienta el motor, coloque el cebador (10) en la posición 'ON'. El motor se calentará rápidamente debido a su tamaño, por lo que no será necesario dejar accionado durante mucho tiempo el cebador.

NOTA: Si el motor suena como si se fuera a calar, sitúe el cebador en posición 'ON' y apriete el gatillo a la mitad de recorrido.

NOTA: Si tiene dificultades para arrancar el motor, mantenga el gatillo a mitad de recorrido al mismo tiempo que tira del cebador.

Apagar el motor

1. Suelte el gatillo (2), y deje que el motor funcione a poca potencia.
2. Coloque el interruptor de encendido/apagado (3) en la posición 'O' para apagar el motor.

ADVERTENCIA: Tenga en cuenta que la bobina de hilo o la cuchilla seguirán girando durante unos minutos después de que el motor esté parado. No intente parar la cuchilla, deje que su velocidad vaya disminuyendo gradualmente.

267969_Z1MANPRO1.indd 24 22/11/2012 15:24

Ajustes del motor

- Si el motor está debidamente ajustado, deberá funcionar suavemente y acelerar de manera adecuada. La cuchilla o la bobina de hilo no se deberán mover cuando el motor esté funcionando.
- Para que el motor funcione en vacío a una mayor velocidad, gire el tornillo de ajuste (11) en el sentido horario.
- Para que el motor funcione en vacío a velocidad reducida, gire el tornillo de ajuste en vacío en el sentido antihorario.

Uso de la desbrozadora

ADVERTENCIA: Utilizar una desbrozadora correctamente requiere una habilidad técnica. El uso incorrecto de una desbrozadora puede ser muy peligroso. La información incluida a continuación es sólo a efectos informativos. Si no está completamente seguro de como usar esta herramienta de forma correcta, NO LA UTILICE.

Corte

- Mantenga siempre el equilibrio; si no es posible alcanzar la zona de corte desde una posición segura, no realice el corte.
- Evalúe cuidadosamente la manera más segura de cortar (véase la sección 'Evitar el contragolpe' más abajo). Cada operación de corte es única e implica sus propias medidas de seguridad. Tenga en cuenta que el material a cortar se puede mover o caer. Asegúrese de que el material no salga disparado hacia usted y que la cuchilla no quede atrapada.
- Utilice la bobina de hilo para cortar césped y maleza no muy robusta, o para recortar cerca de un borde duro. Utilice la cuchilla para cortar maleza gruesa.
- El hilo de corte se desgastará gradualmente. Para dejar salir más hilo, haga funcionar el motor a alta velocidad y presione brevemente la bobina de hilo contra el suelo.
- Agarre firmemente la desbrozadora con ambas manos. Mantenga siempre la bobina de hilo o la cuchilla a nivel del suelo.
- Cuando el motor funcione a plena velocidad, mueva la bobina de hilo o la cuchilla por zona de corte. Al cortar césped, mueva la máquina con un movimiento de barrido en arco haciéndola girar de un lado a otro mientras avanza.
- Deje que la bobina de hilo o la cuchilla corten de forma regular. No es necesario utilizar la fuerza para efectuar el corte. Un corte más lento indicará que la cuchilla está desafilada.
- No deje que la cuchilla entre en contacto con el suelo ni con ningún otro objeto distinto del que usted pretende cortar.
- Asegúrese de que al cortar no hayan partículas que salgan disparadas hacia usted.
- Suelte el gatillo (2) en cuanto haya finalizado el corte. El funcionamiento del motor a máxima potencia sin carga causará el desgaste rápido del motor.

Evite el contragolpe

- El contragolpe es una reacción repentina causada por una cuchilla apresada o atascada en objeto sólido. El contragolpe puede hacer que la desbrozadora retroceda violentamente.
- Utilice siempre una cuchilla afilada. Las cuchillas desafiladas tienen más posibilidades de atascarse.
- Corte siempre a máxima velocidad. Cortar a media velocidad hará que la cuchilla no se pueda introducir correctamente en el material, atascándose y retrocediendo violentamente hacia usted.
- Compruebe siempre que no haya objetos ocultos (cables, hormigón, ladrillo) en la zona de corte.
- No intente hacer cortes en un material de grosor superior al recomendado para su cuchilla.
- Para un mayor control al cortar material más grueso, utilice el lado izquierdo de la cuchilla. De esta manera, si ocurre el contragolpe, la desbrozadora saldrá disparada en sentido contrario a usted.

Montaje de la bobina de hilo

1) Agujeros (x2)
2) Carcasa
3) Perno
4) Muelle
5) Bobina
6) Botón de retención
7) Tapa

Capacidad máxima de la bobina

- Hilo de 2,0 mm de diámetro: 12,2 m
- Hilo de 2,4mm de diámetro: 8,5 m
- Hilo de 2,7mm de diámetro: 7,9 m

NOTA: Utilizar un hilo de diferentes longitudes aumentará las vibraciones. Asegúrese de que el hilo se enrolle de manera uniforme y que tengan la misma longitud desde los agujeros (1).

1. Presione las pestañas de la cubierta y gire la tapa para soltarla. Retire la tapa y el botón de retención.
2. Retire la bobina y el muelle.
3. Limpie todos los componentes y compruebe que no estén dañados. Sustituya cualquier pieza dañada.
4. Compruebe que los agujeros estén en la posición correcta.

ADVERTENCIA: Nunca opere la desbrozadora sin los agujeros colocados (1).

5. Introduzca el hilo nuevo a través del anclaje de la bobina hasta que las longitudes sean iguales. No exceda la capacidad máxima de la bobina, consulte las indicaciones dadas más arriba.
6. Sujete la bobina (5), asegurándose de que las ranuras de fijación estén apuntando hacia arriba, rebobine el hilo en sentido antihorario utilizando un dedo para mantener los dos hilos separados.
7. Bloquee cada extremo del hilo en su respectiva ranura de fijación.
8. Coloque el muelle (4) sobre el perno (3).
9. Con las ranuras de fijación mirando hacia abajo de la carcasa, introduzca los extremos del hilo a través de los agujeros (1) situados en la carcasa. Compruebe que el hilo no se enganche debajo de la bobina.
10. Coloque el botón de retención (6) en el centro de la bobina.
11. Vuelva a colocar la tapa (7) alineando las pestañas y a continuación girando la tapa para que las pestañas se enganchen con las ranuras de la tapa.
12. Tire de los hilos para desbloquearlos de las ranuras de fijación.
13. Compruebe que exista un máximo de 10 – 12,5 cm de hilo con la misma longitud desde cada agujero. Recorte los hilos según sea necesario.

267969_Z1MANPRO1.indd 25 22/11/2012 15:24

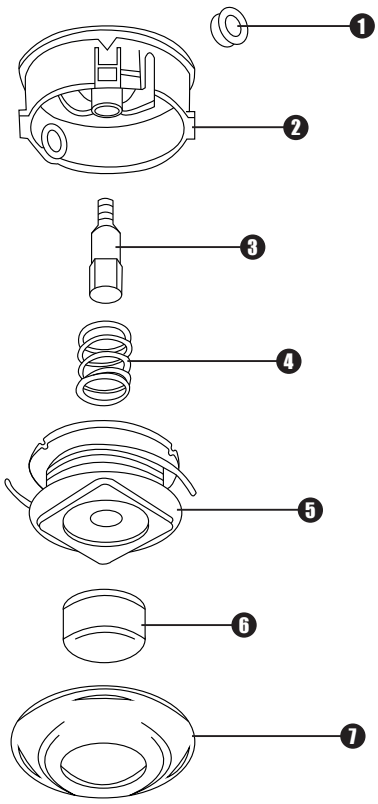

Mantenimiento

ADVERTENCIA: Apague siempre el motor y deje que se enfríe completamente antes de llevar a cabo cualquier operación de limpieza y mantenimiento.

Bujía de encendido

- Compruebe la bujía de encendido con regularidad.
- Desmonte la bujía con ayuda de la llave suministrada.
- La apertura entre electrodos debe ser de 0,7 mm.
- Si la bujía está sucia o quemada, el motor no funcionará adecuadamente. Compruebe que utiliza la mezcla de combustible correcta y que el ajuste del motor es el adecuado. Si es necesario, limpie la bujía con un cepillo de cerdas suaves o similar.
- Si el electrodo está muy corroído o erosionado, sustituya la bujía de encendido por una nueva del mismo tipo.
- Apriete siempre la bujía de encendido adecuadamente antes de utilizar la herramienta.

Limpieza

- Mantenga limpia la herramienta en todo momento. La suciedad y el polvo pueden dar lugar a un desgaste rápido de sus piezas internas y acortar su vida útil.
- Limpie la herramienta con un paño y detergente.
- El depósito de combustible contiene un filtro que hay que limpiar con regularidad con gasolina.
- Desmonte el filtro de aire y límpielo con regularidad. Para acceder al filtro, afloje el tornillo de sujeción situado en el lateral de la desbrozadora y retire la tapa. El filtro de aire se puede limpiar utilizando detergente doméstico, secándolo y volviendo a lubricarlo con aceite para herramientas. Vuelva a montarlo antes de utilizar la desbrozadora.

Almacenamiento

- Deje enfriar completamente la desbrozadora antes su almacenaje.
- Vacíe todo el combustible y aceite.
- Si no va a utilizar la desbrozadora durante un tiempo prolongado, limpie todas las superficies metálicas con un paño untado de lubricante. Desmonte la bujía de encendido y vierta una pequeña cantidad de lubricante en el cilindro. Vuelva a colocar la bujía de encendido y tire del arranque retráctil 2 ó 3 veces para distribuir el lubricante.
- Guarde la desbrozadora en un lugar limpio y seco fuera del alcance de los niños. Aléjela del calor y de la luz solar.

Reciclaje y eliminación de herramientas a gasolina, combustible y aceite.

- Las herramientas a gasolina nunca deben eliminarse junto con la basura convencional. Póngase en contacto con la autoridad local encargada de la gestión de residuos si necesita más información sobre cómo eliminar este tipo de herramientas correctamente.
- Los combustibles, aceites y mezclas compuestas por aceites son residuos peligrosos y deben tratarse como tales. La eliminación inadecuada puede ser tipificada como delito en su país. Póngase en contacto con la autoridad local encargada para gestionar la eliminación de este tipo de residuos adecuadamente.

Garantía de Silverline Tools

Este producto Silverline viene con una garantía de 3 años

Registre el producto en silverlinetools.com antes de que transcurran 30 días a partir de la fecha de compra para poder acogerse a la garantía de 3 años. El periodo de garantía comienza en la fecha de compra que consta en el comprobante.

Registro de la compra

Visite: silverlinetools.com y seleccione el botón de registro, introduciendo:

- Sus datos personales
- Detalles del producto e información de compra

El Certificado de Garantía le será enviado en formato PDF. Imprímalo y guárdelo con el producto.

Condiciones

El periodo de garantía entra en vigor en la fecha de compra que consta en el recibo de ventas.

GUARDE EL RECIBO DE VENTAS

En caso de que el producto se averíe antes de que transcurran 30 días desde la fecha de compra, devuélvalo al distribuidor donde lo compró, junto con el recibo y los detalles de la avería. Recibirá una sustitución o un reembolso.

Si el producto se avería después de que transcurran 30 días desde la fecha de compra, devuélvalo a:

Centro de Servicio de Silverline Tools
PO Box 2988
Yeovil
BA21 1WU, Reino Unido

La reclamación bajo garantía debe presentarse durante el periodo de garantía.

Antes de poder realizar cualquier trabajo de reparación, deberá entregar el recibo de compra original en el que se indica la fecha de compra, su nombre, dirección y el lugar donde lo adquirió.

También deberá indicar claramente los detalles del fallo a reparar.

Las reclamaciones presentadas dentro del periodo de garantía deberán ser verificadas por Silverline Tools con el fin de establecer si las deficiencias son consecuencia de los materiales o de la mano de obra del producto.

Los gastos de transporte no son reembolsables. Todo producto a devolver deberá estar en un estado limpio y seguro para su reparación, debiendo empaquetarse cuidadosamente con el fin de prevenir daños o lesiones durante el transporte. Nos reservamos el derecho a rechazar envíos incorrectos o inseguros.

Todas las reparaciones serán realizadas por Silverline Tools o sus agentes de reparación autorizados.

La reparación o sustitución del producto no prolongará el periodo de garantía.

Los defectos reconocidos por nosotros como cubiertos por la garantía serán corregidos reparando la herramienta, sin cargo alguno (salvo los gastos de envío), o bien sustituyéndola por una herramienta en perfecto estado de funcionamiento.

Las herramientas o piezas retenidas que hayan sido sustituidas serán propiedad de Silverline Tools.

La reparación o sustitución del producto bajo garantía aporta beneficios adicionales a sus derechos legales como consumidor, sin afectarlos.

Qué está cubierto:

La reparación del producto, si se puede comprobar a satisfacción de Silverline Tools que las deficiencias se deben a materiales o mano de obra defectuosos dentro del periodo de garantía.

En caso de que cualquier pieza no estuviera disponible o estuviera fuera de fabricación, Silverline Tools la sustituirá por una pieza funcional.

Uso del producto en la Unión Europea.

Qué no está cubierto:

Silverline Tools no garantiza las reparaciones necesarias como consecuencia de:

Desgaste normal por uso en cumplimiento de las instrucciones de por ejemplo hojas, escobillas, correas, bombillas, baterías, etc...

La sustitución de cualquier accesorio suministrado: brocas, hojas, papel de lija, discos de corte y otras piezas relacionadas.

Daño accidental, averías debidas a uso o cuidado negligente, uso incorrecto, negligencia, funcionamiento o manejo indebido del producto.

El uso del producto para un fin distinto al normal doméstico.

Cualquier cambio o modificación del producto.

El uso de piezas y accesorios que no sean recambios originales de Silverline Tools.

Instalación incorrecta (excepto si fue realizada por Silverline Tools).

Reparaciones o alteraciones realizadas por agentes distintos a Silverline Tools o sus agentes de reparación autorizados.

Las reclamaciones distintas al derecho a corrección de fallos en la herramienta indicados en las presentes condiciones de garantía no están cubiertas por ella.

Declaración de conformidad CE

El abajo firmante: Mr Darrell Morris
Autorizad por: Silverline Tools
Declara que el producto:
Descripción: Desbrozadora de gasolina 43 cm³
Potencia neta instalada: 267969
Está en conformidad con las directivas**:**

- Emisiones de maquinaria móvil no destinada al tráfico viario 2004/26/EC
- Directiva de máquinas 2006/42/CE
- Compatibilidad electromagnética 2004/108/CE
- Emisiones sonoras en el entorno debidas a las máquinas de uso al aire libre 2000/14/CE
- EN ISO11806:-1:2011
- EN ISO14982:2009

La documentación técnica se conserva en: Silverline Tools

Organismo notificado: Jiangsu TÜV Product Services LTD

Lugar de declaración: Shanghai, China

Fecha: 15/10/12

Firma:

Director

Nombre y dirección del fabricante o representante autorizado:

Silverline Tools, Boundary Way, Lufton Trading Estate, Yeovil, Somerset, BA22 8HZ Reino Unido

267969_Z1MANPRO1.indd 27 22/11/2012 15:24

Descrizione dei simboli

La targhetta identificativa del vostro elettroutensile potrebbe riportare dei simboli. Tali simboli sono una rappresentazione grafica che mira a evidenziare importanti informazioni sul prodotto o istruzioni per il suo utilizzo corretto e sicuro.

Indossare protezioni per l'udito
Indossare protezioni per gli occhi
Indossare una protezione per le vie respiratorie
Indossare una protezione per la testa

Indossare protezioni per le mani

Leggere il manuale d'uso

Questo prodotto emette fumi velenosi

Il prodotto è conforme alle vigenti normative e norme di sicurezza applicabili

Protezione Ambientale
I simbolo del cestino barrato indica che i prodotti elettrici non devono essere mischiati con i rifiuti domestici ma conferito ad un centro di raccolta appropriato. Per ulteriori informazioni sul riciclaggio si prega di contattare la Sua amministrazione comune locale o il punto vendita

Caratteristiche tecniche

Motore Cilindrata:	42.7cc
Tipo di motore:	2 tempi
Potenza massima del motore:	1.25kW/6500rpm
Carburante:	Benzina senza piombo/ 2 corsi di miscellazione olio (40:1)
Capacità serbatoio carburante:	1Ltr
Tipo di candela:	LD L7T, gap 0,7 millimetri
Velocità a vuoto:	9000rpm
Velocità minima:	2800rpm
Larghezza di taglio:	lama 255 mm 440 mm bobina
Vibrazione ponderata:	3.687 m / s ²
Incertezza:	1.5m/s²
Pressione sonora:	87.7dB(A)
Potenza sonora:	112dB(A)
Incertezza:	3dB(A)
Peso (kg):	9kg

Il livello di intensità del suono per l'operatore può superare 85dB (A) e le misure di protezione contro il rumore sono necessarie.

Nell'ambito del nostro sviluppo continuo del prodotto, le specifiche dei prodotti Silverline possono subire variazioni senza preavviso.

Norme generali di sicurezza

AVVERTENZA: Leggere ed assimilare tutte le istruzioni. *La non osservanza delle seguenti istruzioni può causare scosse elettriche, incendi e/o lesioni gravi.*

Conservare tutte le avvertenze di pericolo e le istruzioni operative per ogni esigenza futura.

Area di lavoro.

a) **Mantenere l'area di lavoro pulita e adeguatamente illuminata**. *Il disordine e le zone di lavoro non illuminate possono essere fonte di incidenti.*

b) **Non usare gli elettroutensili in presenza di atmosfere esplosive, come liquidi, gas e polveri infiammabili.**

c) **Tenere altre persone e i bambini a distanza di sicurezza durante l'impiego dell'utensile elettrico.** *Eventuali distrazioni potrebbero far perdere il controllo dell'utensile all'operatore.*

Sicurezza elettrica

a) **È importante concentrarsi su ciò che si sta facendo e usare il buon senso quando si utilizza uno strumento alimentato. Non utilizzare uno strumento di potenza quando si è stanchi o sotto l'effetto di droghe, alcol o medicinali.** *Un attimo di distrazione durante la guida di uno strumento alimentato può provocare gravi lesioni personali.*

b) **Utilizzare i dispositivi di protezione. Indossare sempre protezioni per gli occhi.** *Dispositivi di protezione come la maschera antipolvere, scarpe di sicurezza anti-scivolo, casco, oppure protezione acustica nelle condizioni appropriate potrà ridurre il rischio di ferite.*

c) **Evitare l'accensione involontaria.** *Assicurarsi che l'interruttore è in posizione OFF quando non si utilizza lo strumento e fare uso di altre caratteristiche di sicurezza che impediscono l'avviamento involontario.*

d) **Rimuovere qualsiasi chiave di regolazione prima di accendere lo strumento.** *Una chiave lasciata collegata alla parte sinistra di una parte rotante della macchina può provocare lesioni personali.*

e) **Non sbilanciarsi. Tenere i piedi, in equilibrio in ogni momento.** *Questo consente un migliore controllo dello strumento in situazioni impreviste.*

f) **Indossare un abbigliamento adatto. Non indossare abiti larghi o gioielli. Tenere i capelli, i vestiti ed i guanti lontani da pezzi in movimento.** *Vestiti larghi, gioielli o capelli lunghi potranno impigliarsi nelle parti in movimento.*

g) **Se i dispositivi sono previsti per il collegamento di aspirazione della polvere e di raccolta, assicurarsi che gli stessi siano collegati e utilizzati correttamente.** *L'utilizzo di un'aspirapolvere può ridurre i rischi relativi alla polvere.*

ATTENZIONE: l'esposizione dell'utente alle vibrazioni strumento può causare la perdita del senso del tatto, intorpidimento, formicolio e riduzione della capacità di presa. Esposizione a lungo termine può portare ad una condizione cronica. Se necessario, limitare il tempo cui siete esposti a vibrazioni. Utilizzare i dati forniti nella specifica materia di vibrazioni se previsto per calcolare la durata e la frequenza di funzionamento dello strumento. La direttiva 2002/44/CE relativa alle vibrazioni nei luoghi di lavoro possono fornire informazioni utili anche per strumenti di uso domestico. Appena vi iniziate a sentire scomodi a causa delle vibrazioni SMETTERE di usare immediatamente lo strumento.

ATTENZIONE: Indossare sempre protezioni auricolari, dove il livello sonoro supera i 80 dB e limitare il tempo di esposizione, se necessario. Se i livelli sonori diventano scomodi, anche con la protezione auricolare smettere di utilizzare lo strumento immediatamente e controllare la protezione acustica sia montata correttamente e che fornisce il giusto livello di isolamento acustico per il livello del suono prodotto dal tuo strumento.

l'uso dell'utensile e cura

a) **Mantenere gli strumenti. Controllare il funzionamento vincolante delle parti in movimento, la rottura di parti e di ogni altra condizione che possa influenzare il funzionamento dello strumento. In caso di danni, riparate lo strumento prima dell'uso.** *Molti incidenti vengono causati da una scarsa manutenzione.*

b) **Mantenere gli utensili da taglio affilati e puliti.** *Utensili da taglio correttamente mantenuti con bordi affilati, sono meno soggetti al bloccaggio e sono più facili da controllare.*

c) **Utilizzare gli accessori dello strumento, attrezzi, ecc in conformità con le istruzioni, tenendo conto delle condizioni di lavoro e il lavoro da svolgere.** *L'impiego di utensili per usi diversi da quelli consentiti potrà dar luogo a situazioni pericolosi.*

267969_Z1MANPRO1.indd 28 22/11/2012 15:24

Assistenza

a) **Fare controllare lo strumento da personale specializzato utilizzando solo pezzi di ricambio originali. Ciò assicurerà che la sicurezza dell'utensile viene mantenuta.**

Sicurezza combustione interna

Ambiente pericoloso

- Non usare utensili a benzina in ambienti umidi o bagnati, e non esporli alla pioggia. Accertarsi che lo spazio di lavoro attorno all'utensile sia ben illuminato.
- Non usare gli utensili a benzina in ambienti dove esiste un rischio di esplosione o incendio da materiali combustibili, liquidi o gas infiammabili o polveri di natura esplosiva.

Spegnere l'utensile prima di collegare gli accessori

- Accertarsi che il motore sia fermo prima di collegare all'utensile gli accessori.
- Se l'utensile si arresta inaspettatamente, prima di effettuare qualsiasi controllo accertarsi che il motore non sia ancora in funzione

Rodaggio del motore

- Quando l'utensile è ancora nuovo utilizzare il motore solo a regime ridotto.
- Non utilizzare il motore a regimi elevati fino a quando il motore sarà stato rodato completamente.
- Il motore non sarà in grado di sviluppare la massima potenza fino al termine del periodo di rodaggio.
- Al primo utilizzo dell'utensile spegnere il motore e controllare che tutti i dadi e le viti siano saldamente fissate e adeguatamente strette.
- Non usare combustibili contenenti metanolo o etanolo perché potrebbero provocare danni al serbatoio e alle linee di alimentazione.

Avvertenza

- Attendere sempre che l'utensile si arresti completamente prima di allontanarsi.
- Non lasciare mai l'utensile non presidiato quando i suoi componenti sono ancora caldi.

Manutenzione

- Si raccomanda di far eseguire la manutenzione dell'utensile subito dopo il primo utilizzo.
- In condizioni di utilizzo normale far eseguire gli interventi di manutenzione regolarmente.
- Non modificare i componenti di questo utensile. La modifica non solo renderà nulla la garanzia, ma potrebbe provocare infortuni e lesioni all'operatore o alle persone che si trovano nei pressi dell'area di lavoro.
- Eseguire gli interventi di manutenzione solo in un centro di assistenza autorizzato.

Conservazione

- Dopo aver usato l'utensile, pulirlo a fondo.
- Fare attenzione a non colpire, tagliare o danneggiare in alcun modo il serbatoio o le linee di alimentazione del carburante quando si appoggia l'utensile al suolo.
- Non far cadere l'utensile per evitare che resti danneggiato e che diventi poco sicuro.
- Conservare l'utensile lontano dalla luce diretta del sole.
- Accertarsi che il combustibile e l'olio siano conservati in luogo sicuro, lontano da fonti di calore, dalla luce diretta del sole e da fonti di scintille o ignizione, e fuori dalla portata dei bambini.
- Quando l'utensile è a riposo per un lungo periodo di tempo, procedere come segue.
- Svuotare completamente il serbatoio del carburante.
- Proteggere tutte le parti metalliche del motore dalla corrosione con uno strato di olio.
- Rimuovere la candela, versare alcune gocce d'olio nel cilindro e tirare la manopola del motorino di avviamento 2 o 3 volte per distribuire l'olio in modo uniforme nel cilindro.
- Riavviare la candela.
- Non lasciare mai l'utensile in funzione non presidiato.

QUESTO UTENSILE PRODUCE FUMI DI SCARICO VELENOSI SUBITO DOPO CHE IL MOTORE È ACCESO. TALI FUMI POTREBBERO ESSERE PRIVI DI COLORE E ODORE. PER RIDURRE IL RISCHIO DI LESIONI GRAVI O FATALI, NON AVVIARE MAI LA MACCHINA IN AMBIENTI CHIUSI O SCARSAMENTE VENTILATI. ACCERTARSI CHE LA VENTILAZIONE SIA ADEGUATA QUANDO SI OPERA IN CANALI O SPAZI CONFINATI.

Norme di sicurezza relative al decespugliatore a petrolio

- Controllare sempre che nell'area di lavoro non siano presenti oggetti nascosti, steccati, cavi, ecc., e accertarsi sempre prima di iniziare il lavoro che tra il materiale da tagliare non si nascondano corpi estranei. Prima di iniziare accertarsi che il lavoro possa essere svolto con la massima sicurezza.
- Indossare sempre i dispositivi di sicurezza personale appropriati. Per usare questo utensile è necessario indossare guanti, occhiali di sicurezza o protezione per il viso, maschera antipolvere, protezione per le orecchie, casco e indumenti resistenti.
- Se il decespugliatore si inceppa, arrestarlo immediatamente. Attendere fino a quando il motore si arresta completamente prima di eliminare il materiale che ha causato il blocco.
- Non usare l'utensile sul bagnato. Accertarsi che il materiale da tagliare sia asciutto prima di iniziare il lavoro.
- Mantenersi sempre pronti in caso di contraccolpi improvvisi. In alcuni casi, e soprattutto quando l'utensile viene usato in modo errato, il decespugliatore potrebbe subire un contraccolpo violento in direzione dell'operatore. L'uso corretto e la manutenzione adeguata ridurranno significativamente la possibilità che si verifichino tali contraccolpi.
- Non avvicinare mai le mani o i piedi alla lama quando l'utensile è in funzione. Mantenere sempre il corpo a distanza di sicurezza dall'area di taglio e mantenere sempre il massimo equilibrio.
- Controllare che altre persone siano sempre a distanza di sicurezza dall'area di lavoro prima di iniziare a tagliare. Non lasciare mai avvicinare i bambini o gli animali domestici all'area di lavoro.
- Non lavorare mai da soli. Accertarsi che ci sia sempre qualcuno che sia in grado di assistere in caso di emergenza.
- Tenere nella dovuta considerazione le proprie condizioni fisiche. L'uso di un decespugliatore, anche se si tratta di un modello di dimensioni contenute, è un'attività impegnativa dal punto di vista fisico. Non iniziare un lavoro senza essere sicuri di avere energie a sufficienza per portarlo a termine. Non usare mai un decespugliatore quando si è stanchi o indisposti o sotto l'effetto di sostanze alcoliche o stupefacenti.
- Usare l'utensile esclusivamente in posizione eretta, mantenendo il rocchetto o la lama in prossimità del suolo.
- Quando si trasporta l'utensile camminare lentamente. L'erba o i cespugli appena tagliati potrebbero rappresentare un rischio di scivolamento o inciampo.
- Usare esclusivamente il filo di nylon corretto o le apposite lame. L'uso di altri tipi di accessori da taglio è estremamente pericoloso.
- Non usare l'utensile se le protezioni sono danneggiate o mancanti.
- Arrestare sempre l'utensile prima di attraversare sentieri o stradine in ghiaia.

Conoscenza del Prodotto

1	Accoppiamento albero a due segmenti
2	Acceleratore
3	Interruttore di accensione a Grilletto
4	Interruttore di sicurezza
5	Impugnatura a maniglia
6	Cinghia a spalla
7	Maniglia principale
8	Motorino di avviamento a strappo
9	Tappo del serbatoio
10	Valvola dell'aria a leva
11	Viti di regolazione a minimo
12	Protezione guardia
13	Alberino

Disimballagio

- Togliere con cura l'utensile dallo scatolo. Verificare di averlo disimballato completamente. Acquisire la necessaria familiarità con tutte le parti/funzionalità dell'utensile.
- In caso di parti mancanti o danneggiate, sarà necessario far riparare o sostituire tali parti prima di utilizzare il prodotto.

Montaggio del Decespugliatore

- Controllare sempre che nell'area di lavoro non siano presenti oggetti nascosti, steccati, cavi, ecc., e accertarsi sempre prima di iniziare il lavoro che tra il materiale da tagliare.
- Accertarsi che tutte le parti del decespugliatore siano presenti e in condizioni ottimali. In caso contrario, reperire i pezzi mancanti o danneggiati prima di cercare di usare l'utensile.

Collegamento dell'asta

1. Allentare il pomello di serraggio dell'accoppiatore.
2. Infilare l'albero nell'accoppiatore (1) e accertarsi che l'albero sagomato sia ingranato fino in fondo.
3. Stringere il pomello di serraggio dell'accoppiatore e controllare che l'albero sia ingranato a fondo e che non si possa staccare.

Montaggio della protezione per la lama

- La protezione per la lama (12) deve essere montata sulla macchina prima dell'uso.
- La protezione deve essere collegata al decespugliatore con i bulloni forniti.

Montaggio dell'impugnatura a manubrio

- L'impugnatura a manubrio (5) deve essere montata saldamente al decespugliatore prima dell'uso.
- Collegare l'impugnatura al decespugliatore con i bulloni forniti.

Montaggio del rocchetto

1. Il rocchetto si avvita girando a sinistra sul suo alberino.
2. Rimuovere la boccola della lama e il dado di fissaggio.
3. Fissare l'asta inserendo una chiave esagonale nel foro di fissaggio posizionato nella sede dell'asta.
4. Avvitare il rocchetto a mano; non stringere eccessivamente il rocchetto.

NOTA: il rocchetto non deve essere avvitato con un utensile elettrico.

Montaggio della lama

1. Fissare l'asta inserendo una chiave esagonale nel foro di fissaggio posizionato nella sede dell'asta.
2. Allentare il dado di fissaggio girandolo in senso orario (dado a sinistra).
3. Posizionare la lama sulla boccola dell'asta e controllare che la rotazione della lama corrisponda alla direzione di rotazione dell'albero.
4. Stringere il dado di sicurezza girandolo in senso antiorario.

Prima Dell'uso

Rifornimento di carburante

ATTENZIONE: Assicurarsi che un estintore idoneo è disponibile nelle vicinanze e durante il riempimento e il funzionamento di questo strumento. Inoltre ci possono essere sostanze facilmente infiammabili che si possono incontrare in uso come la vegetazione secca.

- Effettuare le operazioni di riempimento del serbatoio in luogo sicuro, lontano dall'area di lavoro e da fonti di calore o di scintille. Evitare il contatto con il carburante. NON FUMARE.
- Rabboccare il carburante solo dopo aver arrestato e lasciato raffreddare completamente il motore.
- Il carburante dovrà essere sempre premiscelato; non miscelare il carburante nel serbatoio. Miscelare solo la quantità di carburante che si intende usare. Usare 40 parti di benzina senza piombo e 1 parte di olio motore a due tempi. Usare sempre olio motore a due tempi di buona qualità

NB: si consiglia di utilizzare una miscela di olio/benzina 25:1 per i primi 5-10 riempimenti man mano che si esegue nel motore.

- Rimuovere il tappo del serbatoio; riempire il serbatoio (9) con la miscela senza superare il livello del foro di riempimento. Richiudere il tappo del serbatoio.
- Assicurarsi che qualsiasi fuoriuscita di combustibile è completamente ripulito e smaltito secondo le leggi ei regolamenti locali.
- Prima di avviare il motore allontanare il decespugliatore dalla zona in cui è stato effettuato il riempimento.
- Tenere sempre riserve di carburante e altri liquidi infiammabili a distanza di sicurezza dall'area in cui si lavora.

NB: Benzina in ottano riduce nel tempo che porta a una mal partenza e possibili danni al motore. Non conservare carburante per più di 2 mesi.

Avviamento

AVVERTENZA: Il tagliabordi produrrà fumi tossici immediatamente dopo l'avvio del motore. Non cercare mai di avviare il motore in interni o in ambienti chiusi. Indossare sempre i dispositivi per la protezione personale raccomandati. Questo utensile richiede l'uso di guanti, occhiali di sicurezza, protezione per le orecchie, maschera per il viso e indumenti resistenti. Si consiglia inoltre l'uso di un casco rigido e di calzature di sicurezza.

1. Appoggiare il tagliabordi al suolo accertandosi che il rocchetto non sia in contatto con altri oggetti.
2. Premere il pulsante di adescamento che si trova sul lato inferiore della sede della valvola dell'aria e al di sopra del serbatoio . Premere il pulsante fino a quando si riempie di carburante.
3. Spostare la leva dell'aria (10) nella posizione 'OFF'. Se il motore è già caldo spostare la leva dell'aria in posizione 'ON'.
4. Spostare l'interruttore di accensione (3) nella posizione 'I'.
5. Premere la maniglia principale (7) verso il basso per bilanciare il taglia bordi. Afferrare il pomello del motorino di avviamento (8), e tirare leggermente per metterlo in tira.
6. Tirare a strappo il pomello del motorino di avviamento per avviare il motore. Non avvolgere mai il cavo di avviamento sulla mano e riaccompagnarlo sempre nel suo alloggiamento dopo l'accensione.
7. Il motore si dovrebbe avviare dopo alcuni strappi dello starter. Premere sul comando dell'acceleratore (2) per accelerare il motore.
8. Quando il motore si sarà scaldato spostare la leva dell'aria (10) in posizione 'ON'. Per le sue dimensioni, il motore si scalderà rapidamente e pertanto si raccomanda di non tenere l'aria tirata troppo a lungo.

NOTA: Se il motore inizia a perdere colpi, spostare la leva dell'aria in posizione 'ON' e premere il grilletto a metà della sua corsa.

NOTA: In caso di difficoltà ad avviare il motore, tenere il grilletto giù a metà corsa e premere sul pomello del motorino di avviamento.

Arresto del motore

1. Rilasciare il grilletto (2) per decelerare e portare il motore al regime minimo.
2. Spostare l'interruttore di accensione (3) nella posizione 'O'.
3. Il motore si arresterà.

267969_Z1MANPRO1.indd 30 22/11/2012 15:24

4. Fare attenzione perché il rocchetto o la lama potrebbero continuare a girare per alcuni istanti anche dopo lo spegnimento del motore. Non cercare di intervenire per arrestare la lama, ma lasciare che si arresti gradualmente da sola.

Regolazione del motore

- Se messo correttamente a punto, il motore dovrebbe mantenere con sicurezza il minimo e accelerare senza esitazioni. Non rimuovere la lama o il rocchetto con il motore al minimo.
- Per alzare il regime minimo ruotare la vite di regolazione del minimo (11) in senso orario.
- Per abbassare il regime minimo ruotare la vite di regolazione del minimo in senso antiorario.

Uso del Decespugliatore

AVVERTENZA: L'uso corretto del decespugliatore richiede una certa perizia tecnica. Se usato in modo errato il decespugliatore può essere estremamente pericoloso. Le seguenti informazioni mirano solo a fornire una guida generale. Si raccomanda di NON USARE l'utensile se non si è certi di poterlo usare con la massima sicurezza.

Taglio

- Sostare sempre su una superficie solida. Se non fosse possibile raggiungere l'area di taglio da una posizione solida e sicura, non tagliare.
- Valutare con cura il metodo di taglio più sicuro (vedi la sezione successiva, 'Come evitare i contraccolpi'). Ogni taglio effettuato con il decespugliatore ha caratteristiche uniche e presenta pertanto problemi di sicurezza che sono applicabili solo a tale situazione. Considerare sempre in che modo il materiale potrebbe spostarsi o cadere dopo il taglio. Accertarsi che il materiale tagliato non venga indirizzato verso l'operatore e che la lama non resti imprigionata.
- Usare sempre l'utensile da taglio corretto per il lavoro da eseguire. Usare il rocchetto per tagliare erba e arbusti bassi e sottili, oppure per un taglio preciso vicino a superfici dure. Usare la lama per arbusti e cespugli più spessi e impegnativi.
- Quando si usa il rocchetto il filo si usura gradualmente. L'utensile è dotato di testina 'batti e vai', per cui per rilasciare altro filo, con il motore al minimo, basta percuotere leggermente al suolo l'estremità inferiore del rocchetto nella testina.
- Sostenere sempre saldamente il decespugliatore. Tenere sempre il rocchetto o la lama vicino al suolo.
- Quando il motore è a pieno regime spostare il rocchetto o la lama sul materiale da tagliare. Quando si taglia l'erba, spostare il decespugliatore da parte a parte con movimento ondulatorio, spostandosi lentamente in avanti.
- Accertarsi che il rocchetto o la lama taglino il materiale senza sforzo. Per effettuare il taglio non dovrebbe essere necessario applicare alcuna forza. Un taglio troppo lento e sotto sforzo indica una lama smussata o non affilata.
- Non lasciare che la lama entri a contatto con il suolo o con qualsiasi altro oggetto a parte il materiale che si intende tagliare.
- Fare attenzione alla posizione di taglio. Orientare l'utensile in modo che il materiale tagliato non prenda la direzione dell'operatore.
- Rilasciare il grilletto (2) immediatamente quando il taglio sarà stato completato. Il funzionamento del motore a pieno regime senza carico provocherà la rapida usura del motore e degli organi di trasmissione.

Come evitare i contraccolpi

- Normalmente il contatto della lama con un oggetto solido provoca un contraccolpo. La risultante forza di reazione provoca lo spostamento violento e inaspettato del decespugliatore, sul quale l'operatore non ha il controllo.
- Usare sempre una lama affilata. Le lame non affilate si bloccano più facilmente.
- Effettuare sempre il taglio con il motore a pieno regime. Quando il motore funziona a regimi più bassi, il decespugliatore potrebbe non avere la potenza necessaria per consentire alla lama di tagliare il materiale e questo potrebbe provocare il blocco della macchina o un contraccolpo.
- Controllare che nell'area di taglio non siano presenti oggetti incastrati. Il contatto con oggetti come cavi, calcestruzzo, mattoni, o altri materiali solidi potrebbe causare l'immediata perdita del controllo della macchina da parte dell'operatore.
- Non cercare di tagliare materiale più spesso del materiale raccomandato per la lama utilizzata.
- Per un maggiore controllo quando si taglia materiale di spessore maggiore, usare il bordo sinistro della lama. In questo modo l'eventuale contraccolpo subito dal decespugliatore sarà diretto in direzione opposta rispetto alla posizione dell'operatore.

Istruzioni del falce fienaia elettrica

1) Occhiello (x2)
2) Custodia
3) Bullone pergolato
4) Molla
5) Bobina
6) Pulsante di sbatto
7) Copertura

Il numero massimo consentito della bobina

- diametro di 2,0 millimetri linea: 12,2 milioni
- diametro di 2,4 millimetri linea: 8,5 m
- diametro di 2,7 millimetri linea: 7,9

NOTA: Il funzionamento con la fienaia di irregolare lunghezza aumenterà le vibrazioni. assicurarsi sempre che la bobina sia ben arrotolata in modo uniforme e tagliata per pari lunghezze dalla Occhielli (1).

1. Premere le linguette della custodia e torsione la copertura di rilascio. Togliere il coperchio e pulsante.
2. Rimuovere la bobina e la molla.
3. Pulire tutti i componenti e controllare per danni. Sostituire tutti gli elementi danneggiati.
4. Controllare che gli occhielli sono nella loro posizione corretta.

ATTENZIONE: Non usare mai la falce senza gli occhielli (1).

5. Far passare la nuova linea attraverso l'ancoraggio a la bobina finché la lunghezza delle righe sono uguali. Non superare la capacità massima della bobina vedi tabella sotto.
6. Tenendo la bobina (5) con il morsetto del foro linea più in alto, spostare la linea in senso orario nella bobina con un dito per mantenere le due linee separate.
7. Bloccare le due estremità della linea nel primo foro del morsetto blocca linea.
8. Posizionare la molla (4) al di sopra il bullone pergolato (3).
9. Con i fori del morsetto blocca linea rivolti verso il basso nella scatola, infilare le estremità della linea attraverso l'occhiello (1) nella custodia. non permettendo alla linea di impigliarsi nella bobina.
10. Posizionare il pulsante a sbatto (6) nel centro della bobina.
11. Sostituire il coperchio (7), allineare le linguette e poi farla girare in modo che le linguette si inseriscono con le fessure del coperchio.
12. Tirare libera la linea dai fori di serraggio.
13. Verificare che un massimo di 100 - 125mm di linea si estende ugualmente da ogni occhiello. Tagliare linea, se necessario.

267969_Z1MANPRO1.indd 31 22/11/2012 15:24

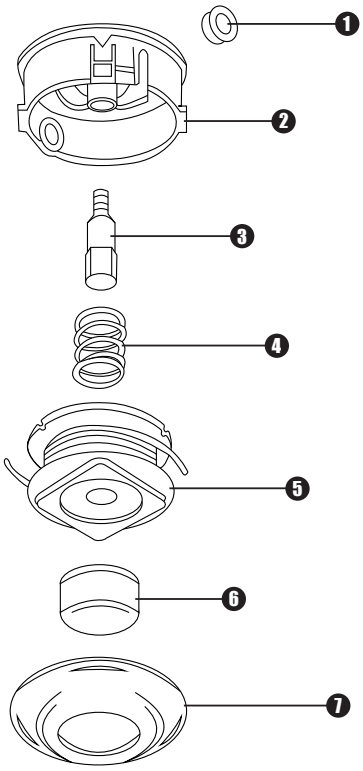

Manutenzione

Arrestare sempre il motore e lasciare che raffreddi completamente prima di eseguire qualsiasi intervento di manutenzione e di pulizia.

Candela

- La candela deve essere pulita regolarmente.
- Rimuovere la candela utilizzando l'apposita chiave fornita in dotazione.
- La distanza tra gli elettrodi dovrà essere di 0,7 mm.
- Se la candela è sporca o bruciata significa che il motore non funziona adeguatamente. Controllare che il combustibile sia stato miscelato correttamente e che il motore sia messo a punto adeguatamente.
- Se l'elettrodo della candela è molto incrostato o eroso, sostituirla con una nuova candela con le stesse caratteristiche tecniche.
- Prima dell'uso controllare sempre che la candela sia completamente avvitata.

Pulizia

- Mantenere la macchina pulita in qualsiasi momento. Lo sporco e la polvere potrebbero rendere più rapida l'usura dei componenti interni e accorciare la durata dell'utensile.
- Pulire il corpo macchina con un panno inumidito con del detergente.
- Il serbatoio contiene un filtro che dovrà essere pulito regolarmente con della benzina pulita.
- Il filtro dell'aria dovrà essere rimosso e pulito regolarmente. Per accedere al filtro svitare la vite di ritegno del vano portafiltro sul fianco del corpo macchina e rimuovere il coperchio. L'elemento del filtro dell'aria può essere pulito con del comune detergente domestico prima di essere asciugato e lubrificato nuovamente con del normale olio per macchina. Rimontare il filtro prima di utilizzare il decespugliatore.

Conservazione

- Lasciare che l'utensile si raffreddi completamente prima di rimetterlo a posto.
- Vuotare l'olio e il combustibile rimasti.
- Se il decespugliatore deve essere conservato per un lungo periodo di tempo, pulire tutte le superfici metalliche con un panno inumidito con dell'olio. Rimuovere la candela e versare una piccola quantità d'olio nel cilindro. Riavvitare la candela e tirare la maniglia di avviamento per distribuire l'olio.
- Conservare l'utensile in un luogo pulito e asciutto, lontano da fonti di calore e dalla luce diretta del sole. Accertarsi che il soffiatore/aspiratore sia conservato al di fuori della portata dei bambini.

Smaltimento

- Gli elettroutensili e le altre attrezzature elettriche ed elettroniche non possono essere smaltite assieme ai normali rifiuti domestici e urbani.
- Prendere contatto con le autorità locali preposte allo smaltimento dei rifiuti per ottenere ulteriori informazioni sulle corrette modalità di smaltimento delle attrezzature.

Garanzia Silverline Tools

Questo prodotto Silverline è protetto da una garanzia di 3 anni

Per attivare la garanzia di 3 anni è necessario registrate il prodotto sul sito silverlinetools.com entro 30 giorni dalla data d'acquisto. La data d'inizio del periodo di garanzia corrisponde alla data d'acquisto riportata sullo scontrino di vendita.

Registrazione dell'acquisto

Accedere al sito: silverlinetools.com e selezionare il tasto Registrazione per inserire:

- Informazioni personali
- Dettagli del prodotto e informazioni sull'acquisto

Il Certificato di Garanzia sarà inviato per posta elettronica nel formato PDF. Si prega di stampare e conservare il Certificato insieme alla ricevuta d'acquisto.

Condizioni Della Garanzia

Il periodo di garanzia decorre dalla data dell'acquisto presso il rivenditore indicata sulla ricevuta d'acquisto.

SI PREGA DI CONSERVARE LA RICEVUTA D'ACQUISTO

Nel caso in cui il prodotto risultasse difettoso entro 30 giorni dalla data d'acquisto, sarà necessario restituirlo al punto vendita presso cui è stato acquistato, presentando la ricevuta e spiegando chiaramente la natura del difetto riscontrato. Il prodotto difettoso sarà sostituito o sarà rimborsato l'importo d'acquisto.

Nel caso in cui il prodotto risultasse difettoso dopo 30 giorni dalla data d'acquisto, sarà necessario inviare una richiesta di indennizzo in garanzia a:

Silverline Tools Service Centre
PO Box 2988
Yeovil
BA21 1WU, GB

Le richieste di indennizzo devono essere presentate durante il periodo della garanzia.

Affinché la richiesta sia approvata, è necessario presentare anche la ricevuta d'acquisto originale, indicante il luogo e la data dell'acquisto del prodotto e il proprio nome e indirizzo.

Sarà necessario inoltre fornire una descrizione dettagliata del guasto riscontrato.

Le richieste effettuate durante il periodo di garanzia saranno verificate da Silverline Tools per stabilire se il difetto del prodotto è dovuto a problemi di materiali o di lavorazione.

Le spese di spedizione non saranno rimborsate. Tutti i prodotti devono essere spediti puliti e in condizioni tali da garantire l'esecuzione della riparazione in modo sicuro. I prodotti devono essere imballati con cura per evitare danni o lesioni durante il trasporto. Silverline Tools si riserva il diritto di non accettare prodotti spediti in condizioni non idonee o non sicure.

Le riparazioni saranno eseguite da Silverline Tools o da un centro di riparazione autorizzato.

La riparazione o la sostituzione del prodotto non estende o rinnova il periodo di garanzia.

Nel caso in cui determini che il prodotto e il difetto riscontrato sono coperti dalla garanzia, Silverline Tools provvederà a riparare l'utensile gratuitamente (esclusi i costi di spedizione) o, a propria discrezione, a sostituirlo con un nuovo utensile.

Gli utensili o le parti trattenuti da Silverline Tools in cambio di un prodotto o componente sostitutivo diventano proprietà di Silverline Tools.

La riparazione o la sostituzione di un prodotto in garanzia estende i diritti del consumatore previsti per legge, senza modificarli.

Cosa copre la garanzia:

La riparazione del prodotto, nel caso in cui Silverline Tools determini che il problema sia dovuto a difetti dei materiali o difetti di lavorazione riscontrati durante il periodo della garanzia.

Nel caso in cui un componente non sia più disponibile o fuori produzione, Silverline Tools si riserva il diritto di sostituirlo con un componente adeguato.

Prodotti acquistati e utilizzati all'interno dell'Unione Europea.

Cosa non copre la garanzia:

La Garanzia Silverline Tools non copre le riparazioni se il difetto è stato causato da:

La normale usura dei componenti per via dell'utilizzo del prodotto come indicato nelle istruzioni d'uso (ad esempio, lame, spazzole, cinghie, lampadine, batterie, ecc.).

La sostituzione di accessori forniti a corredo, come ad esempio punte, lame, fogli abrasivi, dischi di taglio e altri componenti correlati.

I danni accidentali, causati dall'uso improprio, dall'abuso e dalla manipolazione, conservazione e cura inadeguata dell'utensile da parte del proprietario.

L'uso del prodotto per fini non domestici.

La modifica o alterazione del prodotto.

Difetti causati dall'uso di parti e accessori che non siano componenti originali Silverline Tools.

Installazione difettosa (fatto salvo quando l'installazione viene eseguita da Silverline Tools).

Riparazioni o alterazioni eseguite da terze parti che non siano la Silverline Tools o i centri di riparazione autorizzati da quest'ultima.

Silverline Tools non fornisce alcuna garanzia per le richieste formulate per la correzione dei difetti dell'utensile oggetto della garanzia fatto salvo per quanto previsto nelle condizioni di cui sopra.

EC Dechiarazione di Confirmitá

Il sottoscritto: Mr Darrell Morris
come autorizzato di: Silverline Tools
Dichiara che il prodotto:
Descrizione: Decespugliatore a Petrolio 43cm³

Codice di modello: 267969
Si conforma ai seguenti direttivi:

- Direttiva sulle emissione dei motori delle macchine mobili non stradali 2004/26/EC
- Direttiva macchina 2006/42/EC
- Direttiva sulla compatibilità elettromagnetica 2004/108/EC
- Direttiva sulle emissioni acustica ambientale delle machine ed atrezzature destinate a funzionare all'aperto 2000/14/EC
- EN ISO11806:-1:2011 • EN ISO14982:2009

La documentazione tecnica è mantenuta da Silverline Tools

Organismo informato: Jiangsu TUV Product Services LTD

Posto di dichiarazione: Shanghai, China

Data: 15/10/12

Firma:

Direttore

Nome e indirizzo del fabbricante oppure persona autorizzata:
Silverline Tools, Boundary Way, Lufton Trading Estate, Yeovil, Somerset, BA22 8HZ, Regno Unito

267969_Z1MANPRO1.indd 33 22/11/2012 15:24

Beschrijving symbolen

Op het gegevensplaatje van uw gereedschap kunnen zich symbolen bevinden. Deze symbolen belangrijke informatie over het product of instructies voor het gebruik.

Draag gehoorbescherming
Draag een veiligheidsbril
Draag een stofmasker
Draag een veiligheidshelm

Draag handschoenen

Lees de handleiding

Dit product stoot giftige dampen uit

Voldoet aan de relevante wetgeving en veiligheidsnormen

Milieubescherming
Elektrische producten mogen niet worden afgevoerd met het normale huisvuil. Indien de mogelijkheid bestaat, dient u het product te recyclen. Vraag uw gemeente of winkelier om advies betreffende recyclen

Specificaties

Cilinder inhoud:	42,7 cc
Motor type:	tweetakt
Maximaal vermogen:	1,25 kW/6.500 min^{-1}
Brandstof:	Ongelode benzine/2-takt motorolie op synthetische basis (40:1)
Brandstof tank capaciteit:	1 liter
Bougie type:	LD L7T, 0,7 mm gat
Onbelaste snelheid:	9.000 min^{-1}
Stationaire snelheid:	2.800 min^{-1}
Maaibreedte:	255 mm blad/440 mm spoel
Trillingen:	3,687 m/s^2
Onzekerheid:	1,5 m/s^2
Geluidsdruk:	87,7 dB (A)
Geluidsterkte:	112 dB (A)
Onzekerheid:	3 dB (A)
Gewicht:	9 kg

De geluidsintensiteit voor de bediener kan 85 dB (A) overschrijden en de gehoorbescherming is noodzakelijk.

Met het oog op onze aanhoudende productontwikkeling kunnen de specificaties van Silverline producten zonder voorafgaande kennisgeving worden gewijzigd.

Algemene veiligheid

WAARSCHUWING Lees alle bediening- en veiligheidsvoorschriften. *Het niet opvolgen van alle voorschriften die hieronder vermeld staan, kan resulteren in een elektrische schok, brand en/of ernstig letsel.*

Bewaar deze voorschriften voor toekomstig gebruik.

Veiligheid in de werkruimte

a) **Houd de werkruimte schoon en zorg voor een goede verlichting.** *Rommelige en donkere ruimtes leiden vaak tot ongelukken.*

b) **Gebruik het gereedschap niet in explosieve atmosferen, als in de aanwezigheid van vlam bare vloeistoffen, gassen en stof.**

c) **Houd kinderen en omstanders uit de buurt wanneer u elektrisch gereedschap bedient.** *Door afleiding kunt u de controle over het gereedschap verliezen.*

Persoonlijke veiligheid

a) **Blijf alert en gebruik uw gezonde verstand wanneer u elektrisch gereedschap bedient. Gebruik het elektrisch gereedschap niet wanneer u vermoeid bent of onder invloed bent van drugs, alcohol of medicijnen.** *Onoplettendheid tijdens het bedienen van elektrisch gereedschap kan leiden tot ernstig letsel.*

b) **Maak gebruik van persoonlijke bescherming. Draag altijd een veiligheidsbril.** *Passende bescherming voor de omstandigheden, zoals een stofmasker, niet-slippende veiligheidsschoenen een helm of gehoorbescherming, vermindert het risico op persoonlijk letsel.*

c) **Voorkom onopzettelijk starten.** *Zorg ervoor dat de schakelaar in de uit-stand staat wanneer het gereedschap niet gebruikt wordt en maak gebruik van andere voorzorgsmaatregelen om onopzettelijk starten te voorkomen.*

d) **Verwijder alle stel- of moersleutels voordat u het elektrische gereedschap inschakelt.** *Een moer- of stelsleutel die zich op een draaiend onderdeel van het elektrische gereedschap bevindt, kan leiden tot letsel.*

e) **Reik niet te ver. Blijf altijd stevig en in balans staan.** *Zo houdt u meer controle over het elektrische gereedschap in onverwachte situaties.*

f) **Draag geschikte kleding. Draag geen loshangende kleding of sieraden. Houd haren, kleding en handschoenen uit de buurt van bewegende delen.** *Loshangende kleding, sieraden en los hangende haren kunnen vast komen te zitten in bewegende delen.*

g) **Als er onderdelen voor stofafvoer- en stofverzameling worden meegeleverd, sluit deze dan aan en gebruik deze op de juiste wijze.** *Het gebruik van deze onderdelen kan het risico op stof gerelateerde ongelukken verminderen.*

WAARSCHUWING: Bloodstelling aan trilling kan leiden tot gevoelloosheid, tintelen en verminderde grip bekwaamheid. Op de lange termijn kan het leiden tot chronische condities. Limiteer de lengte van blootstelling aan trilling. Gebruik de gegevens in de specificaties van het gereedschap om de gebruiksduur en –frequentie te berekenen. De 2002/44-EEG richtlijn met betrekking tot trilling in de werkruimte bevat mogelijk bruikbare informatie. Bij een oncomfortabel gebruik ten gevolge van trilling stopt u onmiddellijk met het gebruik van het gereedschap.

WAARSCHUWING: Wanneer het geluidsniveau boven de 80 dB reikt is het dragen van gehoorbescherming een must. Wanneer geluidsniveaus, zelfs tijdens het dragen van gehoorbescherming, oncomfortabel hoog zijn, stop dan met het gebruiken van het gereedschap en controleer of het juiste dempingsniveau gegeven wordt.

Gebruik en verzorging

a) **Het onderhouden van gereedschap. Controleer op een verkeerde uitlijning of binden van bewegende onderdelen, beschadiging aan onderdelen en andere condities wat het gebruik beïnvloed. In geval van beschadiging, vervangt u het gereedschap onmiddellijk.** *Vele ongelukken worden veroorzaakt door slecht onderhouden gereedschap.*

b) **Houd snijwerktuigen scherp en schoon.** *Goed onderhouden snijwerktuigen met scherpe messen slaan minder snel vast en zijn gemakkelijker te bedienen.*

c) **Gebruik de accessoires in overeenstemming met deze instructies, waarbij rekening gehouden wordt met de werkomstandigheden en het uit te voeren werk.** *Het gebruik van het gereedschap voor taken, anders dan waarvoor het bestemd is, kan resulteren in gevaarlijke situaties.*

267969_Z1MANPRO1.indd 34 22/11/2012 15:24

Onderhoud

a) **Laat uw gereedschap onderhouden door een gekwalificeerde vakman en gebruik alleen identieke vervangstukken.**

Veiligheid interne verbranding

Gevaarlijke omgeving

- Gebruik benzinegereedschap niet in vochtige of natte omstandigheden, en stel het niet bloot aan regen. Zorg voor voldoende werkruimte en verlichting. Gebruik benzinegereedschap niet op plaatsen met ontploffings- of brandgevaar omwille van brandbaar materiaal, vloeistoffen, gassen of stof van explosieve aard.

Uitschakelen

- Zorg ervoor dat de motor is uitgeschakeld voordat u accessoires op het gereedschap bevestigd. Als het gereedschap onverwacht stopt, wacht dan tot de motor gestopt is met draaien voordat u het gereedschap inspecteert.

Inlopen van de motor

- Laat de motor wanneer het gereedschap nieuw is op een matig toerental draaien.
- Laat de motor pas op volle toeren draaien als hij volledig is ingelopen.
- De motor zal pas aan het eind van de inloopperiode op maximaal vermogen lopen.
- Wanneer u het gereedschap voor het eerst gebruikt, controleer dan of alle bouten en moeren goed zijn aangedraaid en draai ze zo nodig alsnog aan.
- Gebruik geen methanol of ethanol bevattende brandstoffen omdat deze de brandstoftank en de brandstofleidingen intern kan beschadigen.

Waarschuwing

- Laat het gereedschap nooit achter wanneer het ingeschakeld is
- Laat het gereedschap nooit achter wanneer onderdelen heet zijn

Onderhoud

- Wij raden aan om het gereedschap kort na het eerste gebruik een onderhoudsbeurt te laten geven.
- Zorg bij normaal gebruik regelmatig voor een onderhoudsbeurt.
- Modificeer de onderdelen van dit gereedschap niet. Daarmee vervalt niet alleen de garantie maar het kan tevens leiden tot letsel aan uzelf of mensen om u heen.
- Onderhoud moet altijd worden uitgevoerd door een bevoegd persoon.

Opbergen

- Maak het gereedschap na gebruik helemaal schoon.
- Zorg ervoor dat u de brandstoftank en de brandstofleidingen niet beschadigd raken als u het toestel op de grond is geplaatst.
- Laat het gereedschap niet vallen waar schade resulteert in een onveilig gebruik
- Berg het gereedschap buiten bereik van direct zonlicht op.
- Zorg ervoor dat brandstof en olie op een veilige plaats, buiten bereik van hitte, direct zonlicht, ontstekingsbronnen en kinderen worden opgeborgen.
- Doe het volgende als de machine gedurende langere tijd niet in gebruik is:
- Maak de brandstoftank volledig leeg.
- Bescherm alle metalen motoronderdelen tegen roestvorming door ze in te smeren met olie.
- Verwijder de bougie, druppel een kleine hoeveelheid olie in de cilinder en trek 2 of 3 maal aan het startkoord om de olie gelijkmatig te distribueren.
- Breng de bougie weer aan.
- Laat de machine nooit onbeheerd achter wanneer er kinderen bij kunnen.

ZODRA DE MOTOR DRAAIT PRODUCEERT DIT PRODUCT GIFTIGE UITLAATGASSEN. DEZE GASSEN KUNNEN KLEUR- EN GEURLOOS ZIJN. OM HET RISICO OP ERNSTIG OF DODELIJK LETSEL TE VERMINDEREN MAG DE MACHINE NOOIT BINNEN OF IN SLECHT GEVENTILEERDE RUIMTEN WORDEN GEBRUIKT. ZORG VOOR GOEDE VENTILATIE BIJ HET WERKEN IN GREPPELS OF ANDERE BESLOTEN RUIMTEN.

Veiligheid bosmaaier

WAARSCHUWING: Benzine gassen zijn ontvlambaar, rook niet tijdens het gebruik van de bosmaaier

- Controleren of anderen op een veilige afstand van de werkplek staan alvorens met de klus te beginnen.
- De bosmaaier niet in natte omstandigheden gebruiken. Zorg ervoor dat het te snoeien materiaal droog is alvorens met de klus te beginnen
- De bosmaaier niet gebruiken wanneer beschermkappen ontbreken of beschadigd zijn
- De bosmaaier alleen rechtovereind gebruiken, met de haspel of het snijmes dicht bij de grond
- Loop langzaam wanneer u de bosmaaier draagt. Pas gemaaid gras of gesnoeide struiken zijn glad en kunnen hindernissen verbergen
- Uitsluitend authentiek nylon snoeidraad of gespecialiseerde snijmessen gebruiken. Het gebruik van andere soorten snij middelen is zeer gevaarlijk
- Kom niet, met uw armen of benen, in de buurt van het snijmes tijdens het snoeien. Sta altijd in een stabiele houding uit de buurt van de plek waar gesnoeid wordt
- Zet de machine onmiddellijk uit wanneer deze vast loopt. Trek de stekker uit het stopcontact voordat u het probleem op lost
- Wees voorbereid op mogelijke terugslag. Onder sommige omstandigheden, bij onjuist gebruik, kan de bosmaaier terugslaan in de richting van de gebruiker. Door een juist gebruik en onderhoud van het apparaat wordt de kans op terugslag aanzienlijk kleiner
- Werk nooit alleen. Altijd zorgen dat er iemand in de buurt is die kan helpen in geval van nood
- Zet de bosmaaier uit alvorens grindpaden of wegen over te steken
- Werken nooit alleen. Altijd zorgen dat er iemand in de buurt is die je kan helpen in geval van nood
- Je lichamelijke conditie zelf beoordelen. Het gebruik van een bosmaaier, zelfs een kleiner model, is lichamelijk veel eisend. Nooit met een klus beginnen tenzij je overtuigd bent dat je in goede conditie en sterk genoeg bent om de klus te voltooien. De bosmaaier nooit gebruiken wanneer je vermoeid, onwel of onder invloed van verdovende middelen als drugs of alcohol bent
- Het apparaat alleen rechtovereind gebruiken, met de haspel of het snijmes dicht bij de grond
- Loop langzaam wanneer u het apparaat draagt. Pas gemaaid gras of gesnoeide struiken zijn glad en kunnen hindernissen verbergen
- Uitsluitend authentiek nylon snoeidraad of gespecialiseerde snijmessen gebruiken. Het gebruik van andere soorten snij middelen is zeer gevaarlijk
- Het apparaat niet gebruiken wanneer afschermingen ontbreken of beschadigd zijn
- Het apparaat altijd uitzetten alvorens grindpaden of wegen over te steken

267969_Z1MANPRO1.indd 35 22/11/2012 15:24

Productbeschrijving

1	Schacht koppelstuk
2	Gashendel
3	Ontstekingsschakelaar
4	Veiligheidsschakelaar
5	Gebogen handgreep
6	Schouderriem
7	Hoofdhandvat
8	Trekkoord starter
9	Brandstoftankdop
10	Choke hendel
11	Stelschroef stationair draaien
12	Blad beschermkap
13	As

Het uitpakken van uw gereedschap

De as monteren

- Pak uw toestel / gereedschap uit. Inspecteer het en zorg dat u met alle kenmerken en functies vertrouwd raakt.
- Controleer of alle onderdelen aanwezig zijn en in goede staat verkeren. Als er onderdelen ontbreken of beschadigd zijn, zorg dan dat deze vervangen worden voor u dit toestel / gereedschap gebruikt.

Samenstellen van de bosmaaier

- Controleer of alle onderdelen van de bosmaaier aanwezig en onbeschadigd zijn. Als er onderdelen ontbreken of beschadigd zijn, vervang deze alvorens het werktuig in gebruik te nemen

De schacht bevestigen

- Draai de vergrendelknop los.
- Schuif de schacht in het koppelstuk (1) en controleer of de samengestelde schacht volledig vastzit.
- Draai de vergrendelknop van het koppelstuk vast en controleer of de schacht volledig vastzit en er niet uit kan vallen.

De bladbeschermkap monteren

- Bevestig de beschermkap (12) met behulp van de inbegrepen bouten op de schacht.

De handgreep monteren

- Bevestig de handgreep (5) met behulp van de inbegrepen bouten op de bosmaaier.

De haspel monteren

LET OP: De haspel wordt met een linkse schroefdraad op de spil gemonteerd.

1. Verwijderen de mesbus en de borgmoer.
2. Zet de spil vast door een inbussleutel door het richtgat op de spindelbehuizing te steken.
3. Draai de haspel met de hand vast – draai de haspel niet te strak vast.

LET OP: De haspel hoeft niet met een werktuig vastgedraaid te worden.

Het snijmes monteren

1. Zet de spil vast door een inbussleutel door het richtgat op de spindelbehuizing te steken.
2. Draai de borgmoer rechtsom los (linkse schroefdraad).
3. Plaats het snijmes op de spilbus. Zorg hierbij dat de draairichting van het mes overeenkomt met de draairichting van de as.
4. Draai de borgmoer linksom vast.

Voor Gebruik

WAARSCHUWING: Zorg er tijdens het gebruik en vullen van het gereedschap voor dat een brandblusser binnen handbereik is. Denk tevens aan de vlam bare materialen die u mogelijk tijdens gebruik tegen komt als droge bladeren.

Brandstof bijvullen

- Vul de tank op een veilige plek, uit de buurt van de werkplek en van hitte- of ontstekingsbronnen bij. Contact met de brandstof vermijden. NIET ROKEN.
- Pas wanneer de motor stilstaat en volledig afgekoeld is brandstof bijvullen.
- Brandstof hoort vooraf gemengd worden, niet in de brandstoftank. Meng slechts de benodigde hoeveelheid brandstof. Gebruik 40 delen loodvrije benzine per deel tweetaktolie (op synthetische) basis. Gebruik authentieke tweetaktolie.

LET OP: Voor de eerste 5-10 vullingen is het gebruik van een 25:1 brandstof/olie verhouding aangeraden.

- Zorg ervoor dat gemorste brandstof volgens lokale wetten en regulaties schoongemaakt en ontdaan word.
- Plaats de bosmaaier uit de buurt van de bijvulplek alvorens de motor te starten.
- Bewaar brandstof uit de buurt van de werkplek.

LET OP: Brandstof octaan vermindert na verloop van tijd wat leidt tot moeilijk starten van en mogelijke schade aan de motor. Berg brandstof niet voor langer dan 2 maanden op.

De motor starten.

WAARSCHUWING: Deze bosmaaier geeft vanaf het moment dat hij wordt gestart gassen af. Probeer de motor nooit binnenshuis of in een besloten ruimte te starten. Draag de geschikte veiligheidsuitrusting tijdens het gebruik van de bosmaaier – Zie bosmaaier veiligheid.

1. Zet de bosmaaier op de grond neer. Zorg er hierbij voor dat de haspel geen contact maakt met een voorwerp.
2. Knijp de vulballon in tot deze gevuld is met brandstof. Deze bevindt zich vlak boven de brandstoftank aan de onderzijde van de chokebehuizing.
3. Zet de chokehendel (10) op de 'OFF' (uit) stand (Als de motor reeds warm is, zet u de chokehendel op de 'ON' (aan) stand).
4. Stel de ontstekingsschakelaar (3) op 'I'.
5. Druk het hoofdhandvat (7) naar beneden om de bosmaaier te stabiliseren. Pak de trekkoord starter (8) vast en trek zachtjes om het koord strak te spannen.
6. Trek hard aan het koord om de motor te starten. Wikkel het startkoord niet om de hand, geleid het koord terug in de behuizing.
7. Na een aantal keer trekken hoort de motor te starten. Knijp de gashendel (2) in om de motor te versnellen.
8. Wanneer de motor warmloopt, zet u de chokehendel (10) in de 'ON' stand. Door zijn formaat komt de motor snel op temperatuur, en dus is de choke niet lang nodig.

LET OP! Als het klinkt alsof de motor zal afslaan, zet u de choke in de 'ON' stand en knijpt u de gashendel tot halverwege in.

LET OP! Als de motor moeilijk start, knijpt u de gashendel tot halverwege in en trekt u tegelijkertijd aan de trekkoord starter.

De motor uit zetten

1. Laat de gashendel (2) los zodat de motor traag loopt.
2. Zet de ontstekingsschakelaar (3) op 'O' waardoor de motor stopt.

WAARSCHUWING: De haspel en het snijmes draaien na het stoppen van de motor nog enkele seconden door. Laat deze zelf tot stilstand komen.

Motor aanpassingen

- Juist afgesteld, hoort de motor soepel te lopen en te versnellen. Het snijmes en de haspel horen niet te bewegen terwijl de motor traag loopt.
- Om de motor sneller te laten lopen, draait u de stelschroef (11) rechtsom.
- Om de motor langzamer te laten lopen, draait u de stelschroef linksom.

267969_Z1MANPRO1.indd 36 22/11/2012 15:24

Gebruik van de Bosmaaier

WAARSCHUWING: Het gebruik van een bosmaaier is een technische vaardigheid. Onjuist gebruik van een bosmaaier kan zeer gevaarlijk zijn. De onderstaande informatie is uitsluitend als algemeen advies bedoeld. Als u niet volledig zeker bent dat u dit apparaat veilig kunt gebruiken, GEBRUIK HET DAN NIET.

Snoeien

- Zorg ervoor dat u stabiel staat. Als het niet mogelijk is om de snoeiplek op vaste voet te bereiken, snoei dan niet.
- Voorzichtig beoordelen wat de veiligste manier om te snoeien is (zie 'terugslag vermijden' hieronder). Elke snede met een bosmaaier is uniek en brengt aparte veiligheidsoverwegingen met zich mee. Altijd overwegen hoe het materiaal kan bewegen of vallen wanneer het afgesneden is. Voorkom dat het materiaal naar uzelf toe zal vallen en dat het snijmes vast komt te zitten.
- De haspel is geschikt voor gras en dunne struiken of voor snoeien tegen een harde rand. Het snijmes is geschikt voor dikkere struiken.
- Bij gebruik van de haspel zal het snoeidraad langzaam wegslijten. Om meer draad uit te trekken, laat u de motor op hoge snelheid draaien en stoot u de haspel tegen een harde ondergrond .
- Houdt de bosmaaier stevig vast en houdt de spoel/het blad dicht bij de grond.
- Terwijl de motor op volle snelheid draait, beweegt u de haspel of het snijmes door het te snoeien materiaal. Bij het maaien van gras beweegt u de maaier in een boog heen en weer terwijl u naar voren loopt
- Laat de haspel of het snijmes gestaag door het materiaal werken. U hoeft geen kracht uit te oefenen om door het materiaal te snijden. Als het mes langzaam snijdt, is het bot.
- Laat het snijmes niet tegen de grond of voorwerpen komen, anders dan het te snoeien materiaal.
- Ben bewust van de maaierpositie. Probeer te voorkomen dat het afgesneden materiaal naar u toe geworpen wordt.
- Laat de gashendel (2) los zodra de snede gemaakt is. Het op volle snelheid laten draaien veroorzaakt snelle slijtage aan de motor.

Terugslag vermijden

- Terugslag wordt meestal veroorzaakt doordat de tanden van het snijmes in een massief voorwerp 'bijten'. De terugwerkende kracht die hierdoor wordt veroorzaakt kan de bosmaaier hard doen terugslaan zonder dat de gebruiker hier controle over heeft.
- Altijd een scherp snijmes gebruiken. Een bot mes blijft makkelijker steken.
- Altijd op volle snelheid snoeien. Op lagere snelheid komt het snijmes van de bosmaaier moeilijker door het materiaal, waardoor het vast kan komen te zitten of kan terugslaan.
- Controleer het te maaien gebied op verborgen objecten. Het maaien van beton, stenen en andere objecten kan leiden tot plotseling controleverlies.
- Nooit proberen om materiaal door te snijden dat dikker is dan de voor het snijmes aanbevolen maximum dikte.
- Voor betere controle bij het doorsnijden van dikker materiaal, de linkerrand van het snijmes gebruiken. Zo wordt de bosmaaier van je af getrokken in plaats van dat deze naar je toe geduwd wordt.

Spoel instructies

1) Ogen (x2)
2) Behuizing
3) Spil bout
4) Veer
5) Spoel
6) Stootkop
7) Kap

Maximale spoelcapaciteit

- 2,0 mm diameter lijn: 12,2 m
- 2,4 mm diameter lijn: 8,5 m
- 2,7 mm diameter lijn: 7,9 m

LET OP: Het trimmen met een oneven lijnlengte verhoogt de vibratie. Zorg ervoor dat de lijn op gelijke lengte uit de ogen (1) komt.

1. Druk de tabs in de behuizing in en draai de kap om deze te verlossen. Verwijder de kap en de stoot kop.
2. Verwijder de spoel en veer.
3. Maak alle componenten schoon en controleer op schade. Vervang beschadigde delen.
4. Controleer de posities van de ogen.

WAARSCHUWING: Gebruik de bosmaaier nooit zonder de ogen (1).

5. Draadt de nieuwe lijn door het anker in de spoel tot beide lijnlengtes gelijk zijn. Overschrijdt de maximale spoelcapaciteit niet.
6. Houdt de spoel (5) met de klemgleuven omhoog en windt de lijn rechtsom in de spoel waarbij u de lijnen met uw vinger gescheiden houdt.
7. Vergrendel de twee uiteinden in de klemgleuven.
8. Plaats de veer (4) over de spil bout (3).
9. Met de klemsleuven naar beneden wijzend, draadt u de uiteinden van de lijn door de ogen in de behuizing. De lijn mag niet onder de spoel vast komen te zitten.
10. Plaats de stoot kop (6) in het midden van de spoel.
11. Plaat de kap (7) terug door de tabs uit te lijnen en de kap te draaien.
12. Trek de lijn vrij van de klemsleuven.
13. Zorg ervoor dat 100-125 mm lijn uit elk oog hangt. Knip zo nodig op maat.

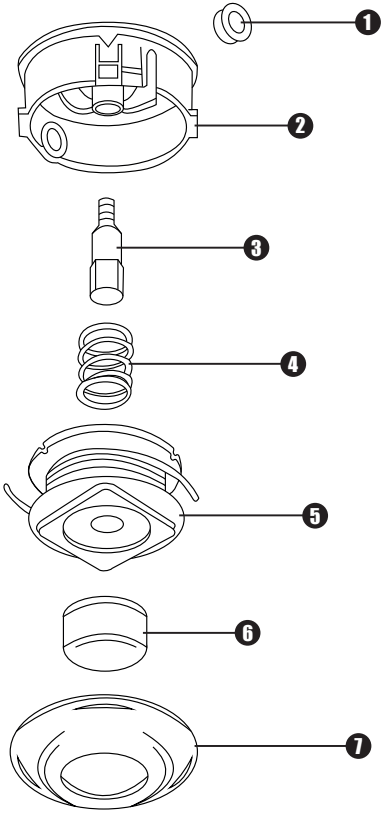

Onderhoud

WAARSCHUWING: Zet de motor af en laat het volledig afkoelen alvorens deze te reinigen of enig onderhoud uit te voeren.

Ontstekingsbougie

- De ontstekingsbougie moet regelmatig gecontroleerd worden.
- Verwijder de ontstekingsbougie voorzichtig met de bijgeleverde steeksleutel.
- De elektrodeafstand moet op 0,7 mm ingesteld zijn.
- Als de bougie vervuild of verbrand is, werkt de motor niet goed. Controleer het brandstofmengsel en de motorafstelling. Maak de bougie wanneer nodig lichtelijk met een geschikte zachte borstel schoo.
- Wanneer er sprake is van zware putvorming of erosie, hoort de bougie door een nieuwe bougie van hetzelfde type vervangen te worden.
- Draai de bougie voor gebruik goed vast.

Schoonmaak

- Houd de bosmaaier te allen tijde schoon. Vuil en stof doen de inwendige onderdelen snel slijten en verkorten de levensduur van het apparaat.
- Maak de behuizing van het apparaat met een doek en een reinigingsmiddel schoon.
- De brandstoftank bevat een filter dat regelmatig met schone benzine gereinigd moet worden.
- De luchtfilter moet regelmatig verwijderd en gereinigd worden. Om bij de filter te komen draait u de borgschroef aan de zijkant van de behuizing van de bosmaaier los verwijdert u de afscherming. Maak het luchtfilterelement met huishoudelijk afwasmiddel schoon, laat het drogen en smeer het opnieuw met normale machineolie. Zet alle onderdelen in elkaar alvorens de bosmaaier weer in gebruik te nemen.

Opberging

- Laat de bosmaaier volledig afkoelen alvorens deze op te bergen.
- Tap alle brandstof en olie af.
- Wanneer u de maaier voor langere tijd opbergt, smeert u alle metalen onderdelen met een vette doek in. Verwijder tevens de bougie, breng enkele druppels olie aan in de cilinder en trek 2 tot 3 keer aan de terugloopstarter om de olie gelijkmatig te verdelen. Breng de bougie opnieuw aan.
- Berg de bosmaaier op een schone, droge plek, buiten bereik van warmtebronnen, direct zonlicht en kinderen op.

Het recyclen van benzine motor gereedschap, brandstof en olie

- Gereedschap aangedreven door benzine motoren mogen niet met het huishoudelijke afval worden weggegooid. Dit soort gereedschap hoort naar het lokale recyclecenter gebracht te worden waar het in overeenstemming met de huidige milieubeschermende regels gerecycled kan worden.
- Benzine, olie en mengsels zijn schadelijk, en horen als schadelijk behandeld te worden. Olie en benzine mogen niet met het huishoudelijke afval worden weggegooid. Het onjuist ontdoen van, wordt in uw land mogelijk gezien als overtreding. Neem contact op met uw lokale instantie of verkoper voor ontdoeprocedure informatie.

Silverline Tools Garantie

Dit Silverline product komt met 3 jaar garantie.

U heeft recht op 3 jaar garantie als u dit product binnen 30 dagen na aankoop op silverlinetools.com registreert. De garantieperiode gaat in vanaf de aankoopdatum op het ontvangstbewijs.

Het gekochte product registreren

Ga naar: silverlinetools.com, klik op de 'Guarantee Registration '(registratie) knop en voer het volgende in:

Uw persoonlijke gegevens

De productinformatie en de aankoopdatum

Het garantiebewijs wordt vervolgens in PDF-formaat aangemaakt. Druk het af en bewaar het bij het product.

Voorwaarden

De garantieperiode gaat in vanaf de datum van aankoop op het ontvangstbewijs.

BEWAAR HET ONTVANGSTBEWIJS OP EEN VEILIGE PLAATS

Als dit product binnen 30 dagen van de aankoopdatum een fout heeft, breng het dan naar de winkelier waar u het heeft gekocht, met uw ontvangstbewijs, en met vermelding van de details van de storing. U kunt om een nieuwe vragen of om uw geld terug.

Als dit product na de periode van 30 dagen een fout heeft, stuur het dan naar:

Silverline Tools Service Centre
PO Box 2988
Yeovil
BA21 1WU, GB

Alle claims moeten binnen de garantieperiode worden ingediend.

U moet het originele ontvangstbewijs geven met de datum van aankoop, uw naam, adres en plaats van aankoop voordat er aan kan worden gewerkt.

U moet nauwkeurige gegevens verschaffen van de fout die verholpen moet worden.

Claims die binnen de garantieperiode worden ingediend, worden door Silverline Tools nagelopen om te kijken of het probleem een kwestie is van de materialen of de fabricage van het product.

De verzendkosten worden niet vergoed. De geretourneerde items moeten voor de reparatie in een redelijk schone en veilige staat verkeren en moeten zorgvuldig worden verpakt om schade en letsel tijdens het vervoer te voorkomen. Ongeschikte en onveilige leveringen kunnen worden afgewezen.

Al het werk wordt uitgevoerd door Silverline Tools of een officiële reparatiedienst.

De garantieperiode wordt niet door de reparatie of vervanging van het product verlengd.

Defecten waarvan wij beschouwen dat ze onder de garantie vallen, worden verholpen door middel van gratis reparatie van het gereedschap (exclusief verzendingskosten) of door vervanging door een gereedschap in perfecte staat van werking.

De ingehouden gereedschappen of onderdelen die zijn vervangen, worden het eigendom van Silverline Tools.

De reparatie of vervanging van het product onder garantie zijn voordelen die bijkomstig zijn aan uw wettelijke rechten als consument, en hebben daar geen invloed op.

Wat is gedekt:

De reparatie van het product, mits naar tevredenheid van Silverline Tools kan worden vastgesteld dat de gebreken het gevolg zijn van defecte materialen of fabrieksfouten binnen de garantieperiode.

Onderdelen die niet meer verkrijgbaar zijn en die niet meer worden vervaardigd worden door Silverline Tools vervangen door een functionele vervanging.

Gebruik van dit product in de EU.

Wat niet is gedekt:

Silverline Tools geeft geen garantie op reparaties als gevolg van:

Normale slijtage veroorzaakt door gebruik in overeenstemming met de bedieningsinstructies zoals zaagbladen, borstels, riemen, gloeilampen, batterijen enz.

De vervanging van geleverde accessoires zoals boortjes, zaagbladen, schuurvellen, snijschrijven en aanverwante producten.

Accidentele schade, storingen veroorzaakt door nalatigheid in gebruik of verzorging, misbruik, verwaarlozing, onvoorzichtige bediening en hantering van het product.

Gebruik van het product voor andere doeleinden dan normaal huishoudelijk gebruik.

Alle soorten wijzigingen en modificaties van het product.

Gebruik van andere onderdelen en accessoires dan de originele onderdelen van Silverline Tools.

Defecte installatie (behalve wanneer geïnstalleerd door Silverline Tools).

Reparaties of wijzigingen die zijn uitgevoerd door anderen dan Silverline Tools of diens officiële reparatiediensten.

Behalve claims voor het recht op correctie van fouten van het gereedschap volgens de bepalingen van deze garantie zijn geen andere claims gedekt.

Eg-Verklaring van Overeenstemming

De ondergetekende: Mr Darrell Morris

Gemachtigd door: Silverline Tools
Verklaart dat
Beschrijving: 43 cc benzine bosmaaier

Artikelnummer: 267969
Voldoet aan de vereisten van de Richtlijn:

- Emmissies van niet voor de weg bestemde mobiele machines 2004/26/EC
- Machinerichtlijn 2006/42/EC
- Elektromagnetische verenigbaarheid 2004/108/EC
- Geluidsemissie van materieel voor gebruik buitenshuis en wijzigingen 2000/14/EC
- EN ISO11806:-1:2011
- EN ISO14982:2009

De technische documentatie wordt bewaard door: Silverline Tools

Keuringsinstantie: Jiangsu TUV Product Services LTD

Plaats van afgifte: Shanghai, China

Datum: 15-10-12

Handtekening:

Directeur

Naam en adres van fabrikant of gemachtigde:

Silverline Tools, Boundary Way, Lufton Trading Estate, Yeovil, Somerset, BA22 8HZ Verenigd Koninkrijk