SISTEM·AIR
SINCE 1993
CENTRAL VACUUM SYSTEMS

www.sistemair.com

MANUALE TECNICO

TECNO STYLE

CE

TECNO Style

MANUALE ISTRUZIONI

- Tipologia: aspirapolvere centralizzato settore civile
- Modello: Tecno Style
- Revisione 1.0.0

INDICE

1	**UTILIZZO DEL MANUALE**	3
2	**DESCRIZIONE DELLA CENTRALE ASPIRANTE**	3
3	**CARATTERISTICHE TECNICHE**	4
4	**CARATTERISTICHE COSTRUTTIVE**	6
	4.1 Assieme TECNO Style MINI	7
	4.2 Assieme TECNO Style 150/250	8
	4.3 Assieme TECNO Style 350/450	9
5	**CARATTERISTICHE DI SICUREZZA**	10
	5.1 Grado di protezione IP	11
	5.2 Grado di isolamento elettrico	11
	5.3 Dichiarazione di assenza di sostanze nocive	11
	5.4 Sicurezze relative ai ripari fissi di chiusura	11
	5.5 Sicurezze relative ai ripari mobili di chiusura	12
	5.6 Targhetta di identificazione	12
6	**USO PREVISTO DELLA MACCHINA**	13
7	**USO NON PREVISTO DELLA MACCHINA**	13
8	**CORREDO E ACCESSORI**	14
9	**INSTALLAZIONE**	15
	9.1 Operazioni preliminari	15
	9.2 Luogo di installazione	15
	9.3 Trasporto e disimballo	16
	9.4 Posizionamento della macchina	17
	9.5 Trasformazione da versione DX (uscita tubi a destra) a versione SX (uscita tubi a sinistra)	17
	9.6 Fissaggio della centrale al muro	19
	9.7 Collegamento della rete tubiera	21
	9.7.1 Collegamento e utilizzo della presa di servizio	22
10	**MESSA IN SERVIZIO DELLA MACCHINA**	22
	10.1 Postazione di comando	22
	10.2 Collegamento elettrico	23
11	**USO DELLA CENTRALE ASPIRANTE**	24
	11.1 Accensione della centrale aspirante	24
	11.2 Utilizzo della centrale aspirante	24

CE

TECNO Style

MANUALE ISTRUZIONI

- Tipologia: aspirapolvere centralizzato settore civile
- Modello: Tecno Style
- Revisione 1.0.0

INDICE

12 MANUTENZIONE 25
12.1 Manutenzione ordinaria 25
12.2 Pulizia camera di aspirazione (cilindro) 26
12.3 Svuotamento contenitore polveri 26
12.4 Raccolta, conferimento e smaltimento delle polveri aspirate 27
12.5 Smaltimento cartuccia filtro 27
13 RIPARAZIONI E RICAMBI 28
13.1 Criteri di intervento 28
13.2 Ricambi consigliati 28
13.3 Messa fuori servizio della centrale aspirante 28
14 EMISSIONE SONORA 29
15 POSIZIONAMENTO IDEALE DELLA CENTRALE PER RIDURNE L'EMISSIONE SONORA 29
16 VIBRAZIONI 29
17 RICERCA GUASTI 30

PRESENTAZIONE

Gentile Cliente,

La TECNOPLUS S.r.l., proprietaria del marchio SISTEM AIR, desidera innanzitutto ringraziarLa per la scelta da Lei effettuata acquistando la Centrale TECNO Style, la nuova centrale aspirante della Linea Tecno, che, con le caratteristiche che troverà descritte nel presente manuale, siamo certi soddisferà le Sue esigenze.
TECNO Style è stata interamente progettata e costruita in totale allineamento con la direttiva macchine 2006/42/CE (recepimento italiano con il D.lgs.17/10), della Direttiva Bassa Tensione 2006/95/CE, della Compatibilità Elettromagnetica 2004/108/CE, con materiali di prima qualità e profondendo particolare impegno mirato alla massima riduzione possibile dei rischi d'infortunio.
Abbiamo quindi redatto il presente manuale allo scopo di fornirLe adeguate istruzioni circa il corretto uso e la corretta manutenzione che sono fondamentali per la sicurezza dell'operatore, per il corretto funzionamento e conseguentemente per la lunga durata della macchina.
La preghiamo pertanto di leggere attentamente e per intero il presente manuale, di attenersi scrupolosamente alle istruzioni in esso contenute e soprattutto, per motivi di sicurezza, di non compiere nessun tipo d'intervento che non sia specificatamente menzionato.

Per l'ottenimento dei migliori risultati, si raccomanda l'uso dei materiali di consumo originali SISTEM AIR. Il marchio di fabbrica SISTEM AIR citato nel presente manuale è un marchio registrato ed appartiene al proprietario TECNOPLUS S.r.l.

1 - INFORMAZIONI GENERALI

1. Utilizzo del manuale

Il manuale di istruzioni è un documento redatto dal costruttore ed è parte integrante della centrale aspirante. Nel caso in cui venga rivenduta, regalata o affittata ad altri, esso dovrà essere consegnato al nuovo utente o proprietario.
Si raccomanda di utilizzarlo e custodirlo con cura durante tutta la vita operativa.
L'obiettivo principale di questo manuale è quello di far conoscere il corretto modo di utilizzo dell'apparecchiatura affinchè si possano ottenere le migliori prestazioni mantenendola in perfette condizioni di lavoro e di sicurezza.
Nessuna parte di questo documento può essere riprodotta, copiata o divulgata con qualsiasi mezzo, senza l'autorizzazione scritta della TECNOPLUS s.r.l. proprietaria del marchio SISTEM AIR. La ditta TECNOPLUS s.r.l. si riserva la possibilità di apportare migliorie o modifiche a questo manuale e all'apparecchio stesso in qualsiasi momento, senza l'obbligo di darne preventivo avviso a terzi.

2. DESCRIZIONE DELLA CENTRALE ASPIRANTE

La costante ricerca applicata ai sistemi centralizzati di aspirazione, coadiuvata dall'alta tecnologia elettronica ha permesso alla TECNOPLUS S.r.l. di realizzare TECNO Style.

Il sistema aspirapolvere centralizzato, adatto ad ogni tipologia abitativa (casa civile, ufficio, albergo, terziario), consiste in una rete tubiera in PVC sottotraccia, a parete o nel controsoffitto, che si dirama nei vari locali e alla cui estremità vengono posizionate le prese di aspirazione.
La centrale aspirante SISTEM AIR, posizionata in un locale di servizio, box auto o altro disimpegno, viene collegata alla rete tubiera di aspirazione.
L'attivazione della centrale avviene inserendo il manicotto del tubo flessibile di pulizia in una qualsiasi presa di aspirazione.
Se la rete tubiera è sprovvista del circuito elettrico, l'attivazione e la disattivazione potrà avvenire mediante un telecomando (accessorio a richiesta).

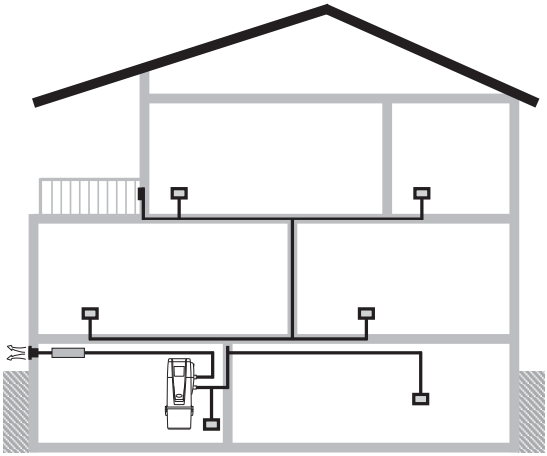

3- CARATTERISTICHE TECNICHE

Modello TECNO Style 150/250/350/450

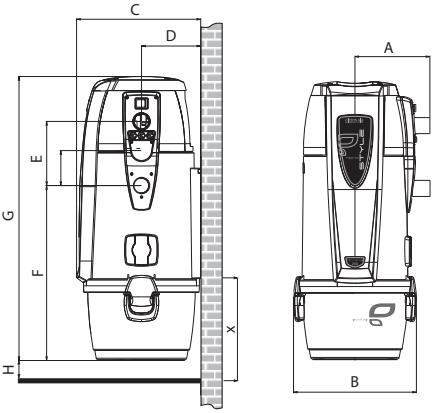

Modello TECNO Style MINI

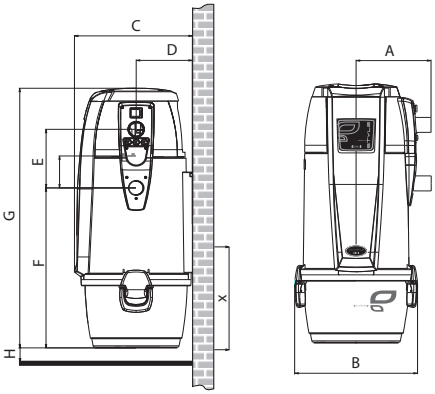

Modello Tecno Style

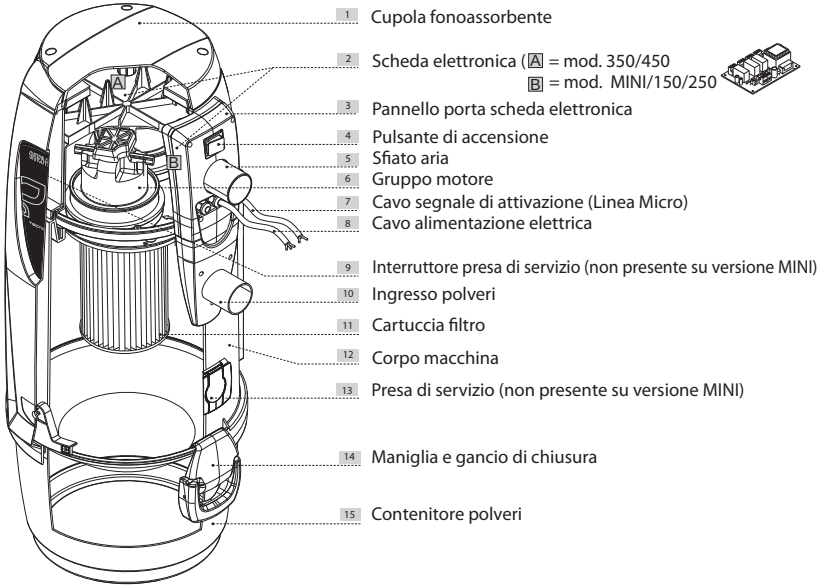

TECNO Style

Modello **Articolo**		TECNO Style MINI	TECNO Style 150	TECNO Style 250	TECNO Style 350	TECNO Style 450
		3107.1TER	**3110.1TER**	**3112.1TER**	**3113.1TER**	**3115.1TER**
Presa aspirante a bordo		NO	SI	SI	SI	SI
Attacco aspirazione	Ø mm	50	50	50	50	50
Grado di protezione	IP	44	44	44	44	44
Alimentazione	V ac	220/240	220/240	220/240	220/240	220/240
Frequenza	Hz	50/60	50/60	50/60	50/60	50/60
Potenza motore	kW	1,25	1,25	1,35	1,9	2,1
Assorbimento	A	5,5	5,5	5,8	8,2	9,5
Alimentazione prese	V dc	12	12	12	12	12
Portata massima aria	m^3/h	200	200	234	309	320
Superficie filtrante	cm^2	3100	6700	6700	6700	6700
Capacità contenitore polveri	l	15	21	21	21	21
Sfiato aria	Ø mm	50	50	50	50	50
Silenziatore scarico aria		SI	SI	SI	SI	SI
Peso	kg	8,5	17	17	19	19
Misura A	mm	210	230	230	230	230
Misura B	mm	325	370	370	370	370
Misura C	mm	345	380	380	380	380
Misura D	mm	168	185	185	185	185
Misura E	mm	108	108	108	195	195
Misura F	mm	315	585	585	585	585
Misura G	mm	650	915	915	915	915
Misura H (min.)	mm	100	100	100	100	100
Misura X (min.)	mm	350	500	500	500	500
Rumorosità inferiore a	dB(A)	70				

4 - CARATTERISTICHE COSTRUTTIVE

Le centrali della linea **TECNO Style** sono costruite con materiali plastici, polipropilene ed ABS, tali da poter resistere agli agenti atmosferici. Sono state progettate e costruite secondo tutti i criteri che le normative vigenti e le direttive comunitarie impongono, senza tralasciare però elementi fondamentali tra cui funzionalità, potenza e capacità di utilizzo.

Superficie massima	Modello	Articolo	P. presa massimo	N. max operatori	Presa aspirante a bordo	Capacità cont. polveri (l)	Superficie filtrante (cm^2)	Alimentazione (V ac)	Potenza motore (kW)	Portata max aria (m^3/h)
Max 150 m^2	TECNO Style MINI	**3107.1TER**	4	1	NO	15	3100	220/240	1,25	200
Max 150 m^2	TECNO Style 150	**3110.1TER**	4	1	SI	21	6700	220/240	1,25	200
Max 250 m^2	TECNO Style 250	**3112.1TER**	7	1	SI	21	6700	220/240	1,35	234
Max 350 m^2	TECNO Style 350	**3113.1TER**	11	1	SI	21	6700	220/240	1,9	309
Max 450 m^2	TECNO Style 450	**3115.1TER**	16	1	SI	21	6700	220/240	2,1	320

Le caratteristiche tecniche principali possono essere così elencate:

- Scocca cilindrica autoportante in polipropilene.
- Protezione e rivestimenti in polipropilene ed ABS.
- Secchio raccolta polveri in polipropilene con maniglie (capacità litri 15/21).
- Vano motore fonoassorbente (valori rumorosità centrali entro i 70 dBA).
- Possibilità di collegamento delle tubazioni sia da destra che da sinistra.
- Gruppo motore-girante, composto da motori elettrici monofase a spazzole a raffreddamento diretto.
- Scheda elettronica di comando a doppia protezione, in tensione ed in corrente.
- Alimentazione delle prese aspiranti con tensione 12 V dc.
- Cartuccia filtro classe filtrazione L in poliestere lavabile con acqua.
- Valvola rompivuoto per evitare che il motore lavori in condizioni critiche
- Sistema Soft Start, specifico per i sistemi di aspirazione.
- Possibilità di collegamento alla serie dei pannelli remoti da incasso, abbinabili a tutti i modelli di centrale.
- Grado di protezione IP44.
- Sensore termico di sicurezza a protezione del motore, con spegnimento e ripristino automatico in caso di anomalia.

La classe di isolamento che caratterizza il prodotto è Classe 2.

4.1 Assieme TECNO Style mod. MINI

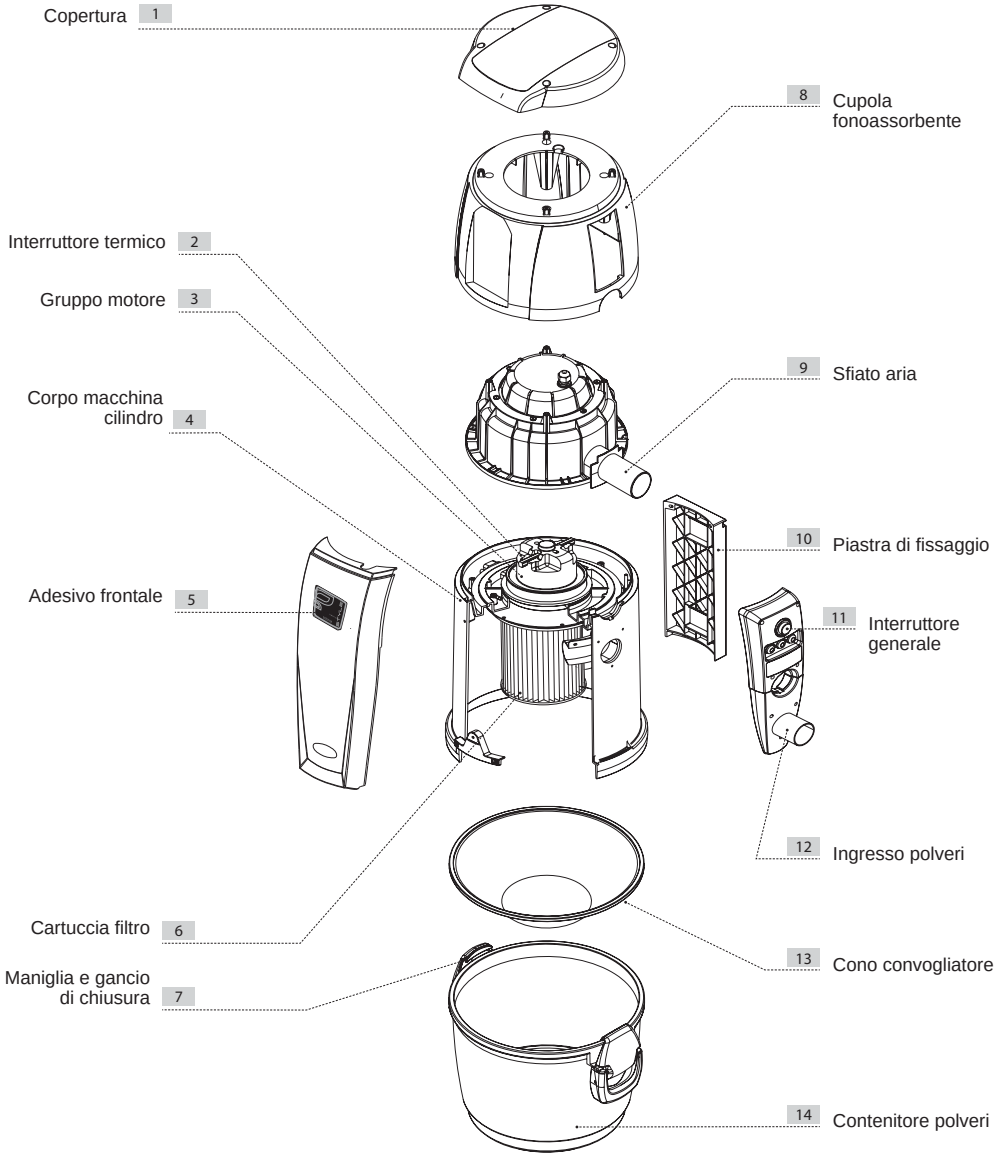

4.2 Assieme TECNO Style mod. 150/250

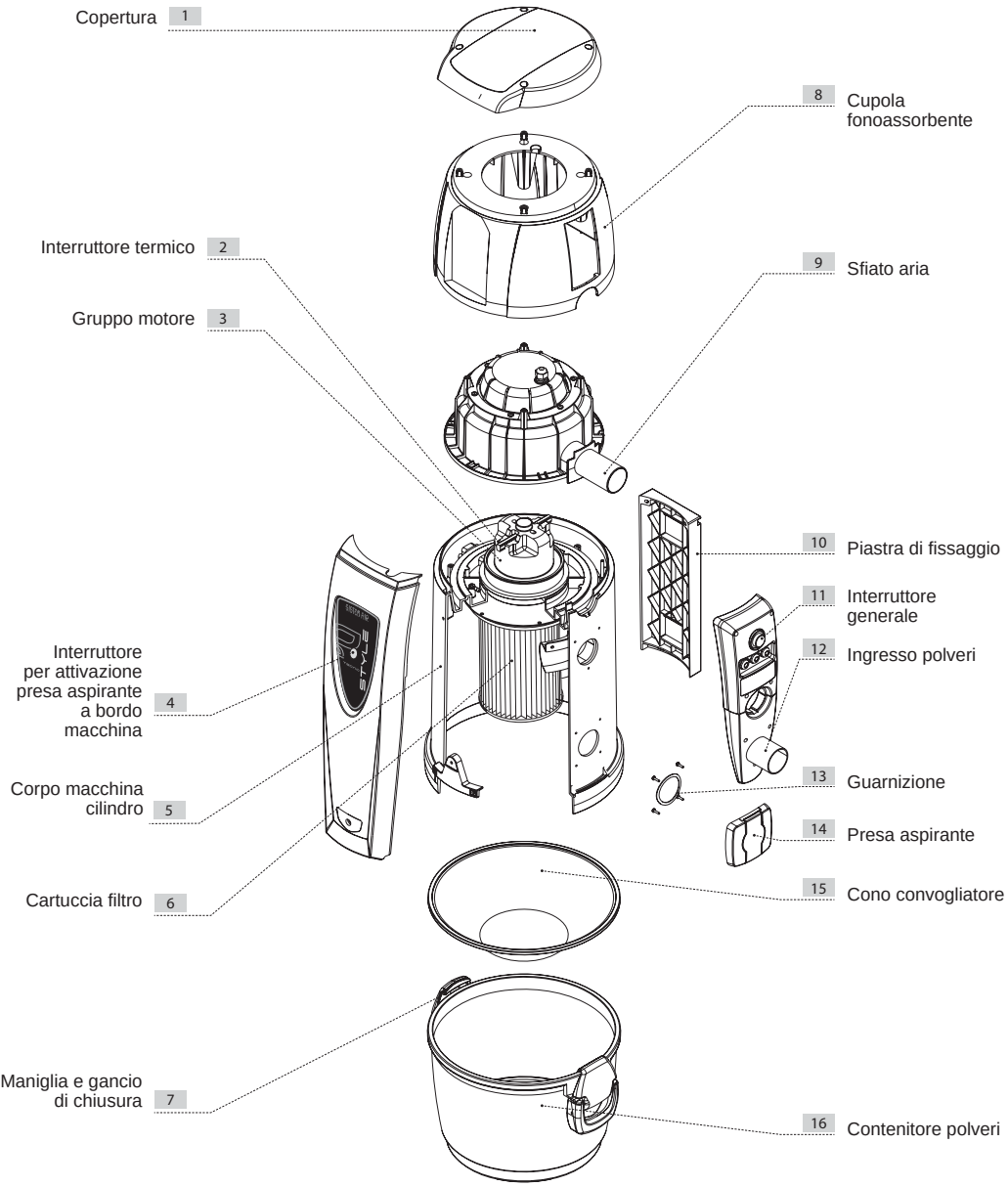

4.3 Assieme TECNO Style mod. 350/450

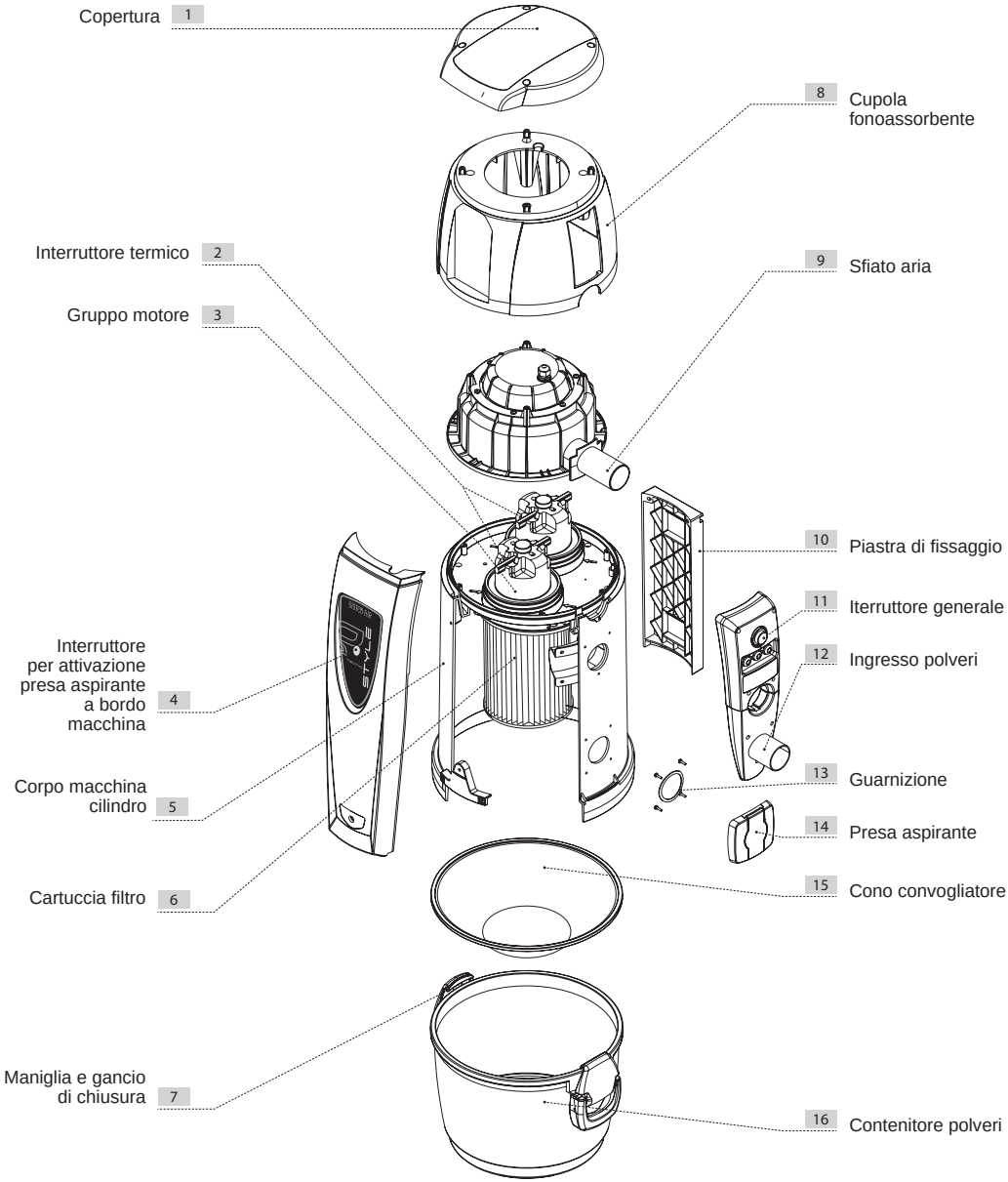

5 CARATTERISTICHE DI SICUREZZA

In considerazione alle norme di sicurezza del testo della Direttiva macchina 2006/42/CE (recepimento italiano con il D.lgs.17/10), della Direttiva Bassa Tensione 2006/95/CE, della Compatibilità Elettromagnetica 2004/108/CE la macchina tipo TECNO Style adotta lo standard stabilito per gli apparecchi elettrici d'uso domestico e similare EN 60335-1 (2008) e la norma di tipo C EN 60335-2-2 (2011), norme particolari per gli aspirapolveri destinati ad applicazioni domestiche e analoghe, la cui tensione nominale non sia superiore a 250 V.

Si raccomanda di leggere attentamente tutte le indicazioni relative all'installazione, uso e manutenzione contenute in questo manuale.
Inoltre occorre sempre seguire le seguenti AVVERTENZE:

- Non utilizzare la macchina per usi impropri.
- Non lasciare che i bambini si avvicinino alla centrale aspirante durante l'uso, né che giochino con essa o con le prese di aspirazione.
- Questo apparecchio non deve essere utilizzato da persone (bambini inclusi) con ridotte capacità psichiche, sensoriali o mentali, oppure da persone senza esperienza e conoscenza, a meno che non siano controllate o istruite all'uso dell'apparecchio da persone responsabili della loro sicurezza.
- I bambini devono essere supervisionati per assicurarsi che non giochino con l'apparecchio.
- Togliere immediatamente l'alimentazione della corrente elettrica nel caso in cui:

  - Il cavo di alimentazione elettrica è consumato o comunque non integro
  - La centrale aspirante è stata esposta a pioggia o ad eccessiva umidità
  - La centrale aspirante ha subito un urto o comunque l'involucro esterno è danneggiato
  - Si sospetta che la centrale aspirante abbia bisogno di manutenzione o di riparazione

- Indossare guanti di protezione e mascherina per eseguire lavori di manutenzione, svuotamento del contenitore polvere, sostituzione e pulizia del filtro.
- Utilizzare solo ricambi originali.
- Non aspirare tessuti, materiale pesante, ceneri o braci ancora in fermento.
- Non aspirare mai liquidi
- Non utilizzare la centrale senza la cartuccia filtro.
- Non ostruire le tubazioni di scarico dell'aria e le prese di raffreddamento del motore.
- Non mettere parti del corpo a contatto con gli accessori per l'aspirazione.
- Non utilizzare più prese di aspirazione contemporaneamente.
- Non lasciare in funzione la centrale quando non la si usa e scollegarla dall'alimentazione elettrica quando si prevede un lungo periodo di inattività.
- Non aspirare polvere di tipologia simile al cemento, detriti di calce, polvere di intonaco, ecc.ecc. si può ostruire in breve tempo la cartuccia filtro e l'impianto di aspirazione.

Infine si ricorda che pittogrammi o segnalazioni di pericolo e di divieto si trovano nelle parti dell'apparecchiatura dove, se non rispettate le condizioni dettate dalle segnalazioni, sicuramente si può incorrere in situazioni di rischio.

AVVERTENZE: la ditta TECNOPLUS S.R.L. declina ogni forma di responsabilità o di garanzia se l'acquirente o chi per esso compie modifiche o accorgimenti seppur minimi al prodotto acquistato.
L'apparecchiatura così concepita e realizzata è in grado di soddisfare al meglio sia come qualità sia come applicazione le esigenze attuali del mercato dell'aspirazione domestica centralizzata.
Tutti i materiali ed i componenti usati per la sua realizzazione soddisfano le norme di sicurezza CE e presso la ditta TECNOPLUS S.R.L. sono depositate le loro certificazioni.

5.1 Grado di protezione IP

IP 44: Apparecchio con protezione contro i corpi solidi di dimensioni superiori a 1 mm e protetto contro gli spruzzi d'acqua.

5.2 Grado di isolamento elettrico

CLASSE II: Apparecchi con doppio isolamento elettrico. Non necessitano di collegamento al circuito di terra dell'impianto elettrico generale.

5.3 Dichiarazione di assenza di sostanze nocive

La TECNOPLUS S.r.l. dichiara che i propri prodotti ed apparecchiature sono realizzate con materiali che rispettano i limiti stabiliti dalle vigenti norme in materia di salvaguardia della salute e dell'ambiente e non contengono sostanze classificate come SVHC (Substance of Very High Concern) in accordo con il regolamento CE 1907/2006 (REACH, ovvero registrazione, valutazione, autorizzazione delle sostanze chimiche; Registration, Evaluation, Authorisation and Restriction of Chemical substances). Anche se nei cicli di lavorazione delle materie prime e dei nostri prodotti non sono impiegate le suddette sostanze, non può comunque essere esclusa la loro presenza nell'ordine di p.p.m. (parti per milione), a causa di micro-inquinamenti delle materie prime.

5.4 Sicurezze relative ai ripari fissi di chiusura

La centrale viene spedita al Cliente completamente montata nel suo corpo principale, inoltre gli organi in movimento (palette della turbina del motore di aspirazione) sono protette da una griglia posta direttamente sull'imbocco della cavità di aspirazione del motore stesso. Tale griglia risulta inaccessibile dall'operatore.
Inoltre l'accesso alle parti elettriche è protetto da copertura amovibili solo tramite fissaggio con viti Torsen, utilizzate anche nella segregazione della cupola fonoassorbente della camera in cui sono posizionati i motori di aspirazione.
Ogni operazione di intervento sulla centralina di controllo e sui motori deve essere eseguita da operatori qualificati e a impianto elettrico sezionato con distacco della spina dalla presa di alimentazione elettrica.

5.5 Sicurezze relative ai ripari mobili di chiusura

Non sono presenti ripari mobili di chiusura, ogni riparo è considerato riparo fisso, fissato tramite viti apposite. TECNOPLUS s.r.l. ricorda che è severamente proibito sostituire le viti utilizzate nella progettazione e costruzione della macchine, con altre di differenti caratteristiche.
TECNOPLUS s.r.l. sospenderà immediatamente la garanzia del prodotto in caso di manomissioni da parte del Cliente.

5.6 Targhetta di identificazione

E' presente sul lato dell'attacco alla rete tubiera la targhetta di identificazione CE. Non rimuovere né danneggiare la targhetta.

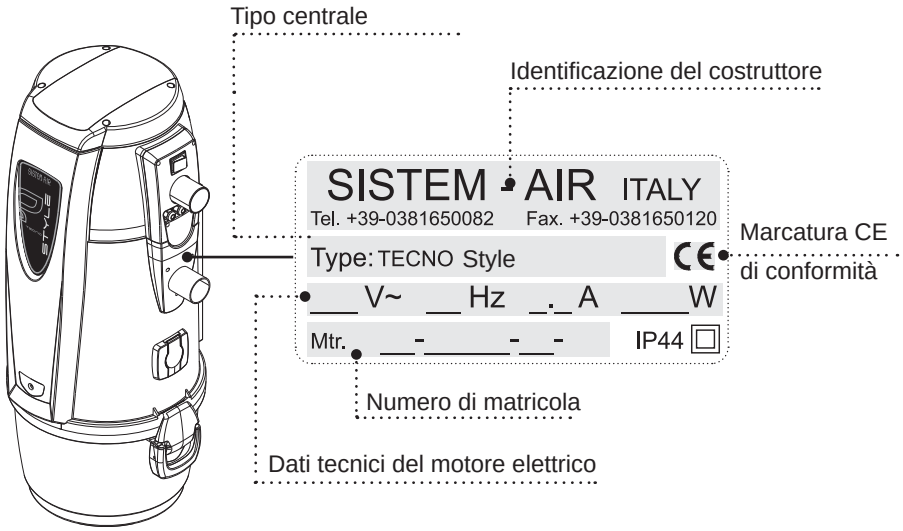

6 - USO PREVISTO DELLA MACCHINA

La centrale aspirante modello TECNO Style è stata progettata per aspirare esclusivamente polvere, corpi solidi di minuscole dimensioni e materiali asciutti.
L'uso previsto è relativo all'utilizzo in ambiente domestico e civile dell'aspiratore centralizzato, collegato ad una rete tubiera di tubi in PVC sottotraccia murale ed alimentato dalla normale rete elettrica domestica.

Viene utilizzata in installazioni di abitazioni civili con le seguenti caratteristiche:
- Superficie da pulire max 450 m²
- Rete tubiera realizzata con tubo da 50 mm di diametro
- Alimentazione 220/240 V ac
- Scarico aria convogliato all'esterno
- Idonea per impianti utilizzati da un singolo operatore
- Adatto ad installazioni in spazi domestici, come ripostigli, centrali termiche, disimpegni e balconi (protetti da intemperie).

7 - USO NON PREVISTO DELLA MACCHINA

E' molto importante NON utilizzare l'apparecchio negli usi seguenti, ritenuti scorretti e pericolosi:
- Non deve essere usata per aspirare tessuti, materiale pesante o incandescente.
- Non aspirare mai liquidi.

Inoltre l'apparecchio non è stato concepito per essere utilizzato in ambienti a pericolo di esplosione, pertanto:
- È vietato aspirare materiali con alto rischio di esplosione (polvere da sparo) o materiali singolarmente inerti ma che, una volta aspirati e miscelati nel contenitore di raccolta polveri, possono provocare reazioni chimiche pericolose.
- È fatto assoluto divieto di utilizzare la centrale aspirante in atmosfere esplosive o al di fuori dei valori standard di temperatura, pressione e umidità.

Non sono consentiti usi diversi da quelli sopraindicati.
Qualsiasi adattamento o modifica della centrale al fine di renderla idonea ad aspirare un particolare tipo di materiale, deve essere approvata per iscritto dal costruttore.
Qualsiasi impiego diverso da quello per cui la centrale è stata costruita, rappresenta una condizione anomala che può arrecare danno al mezzo e costituire un serio pericolo per l'utilizzatore.

8- CORREDO E ACCESSORI

La confezione di vendita della centrale, oltre all'apparecchiatura e al presente manuale, comprende anche il corredo di accessori, composto dai seguenti particolari:

1) N°1 staffa metallica per il fissaggio a parete della centrale
2) N°2 manicotti in gomma per il collegamento alla rete tubiera di aspirazione
3) N°4 fascette metalliche per il fissaggio dei manicotti
4) N°1 targhetta adesiva con il modello di centrale
5) N°1 manuale d'installazione, uso e manutenzione
6) N°1 silenziatore di sfiato in plastica per lo scarico dell'aria

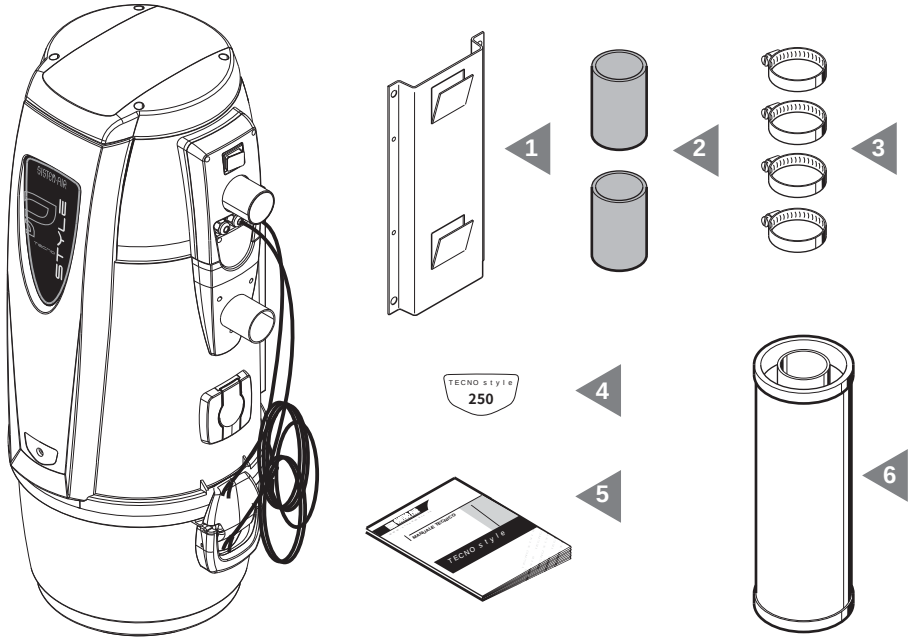

Verificare che la centrale ed i relativi accessori ed il kit corrispondano a quanto ordinato e che non presentino danni evidenti causati dal trasporto.
In caso contrario avvertire immediatamente il Rivenditore.

9 - INSTALLAZIONE

- ATTENZIONE -
QUESTE OPERAZIONI DEVONO ESSERE ESEGUITE DA PERSONALE QUALIFICATO

9.1 Operazioni preliminari

La macchina è spedita completamente montata ed imballata.
Prima di procedere alla messa in servizio della macchina è opportuno effettuare alcuni controlli:

- Verificare l'integrità della confezione
- Verificare che la macchina non presenti danni più o meno evidenti, in particolare controllare che tutte le parti sporgenti risultino integre.
- Verificare il corretto serraggio della cartuccia filtrante.
- Verificare, all'elenco kit ed accessori, che il corredo ed il kit siano completi in ogni loro parte.
- Verificare la presenza del Certificato di Garanzia.

Nel caso si riscontrassero danni, anomalie o mancanze, non procedere all'installazione e rivolgersi al proprio Rivenditore.

9.2 Luogo di installazione

L'utilizzo di una centrale aspirante presuppone l'esistenza di una rete tubiera di aspirazione eseguita da personale qualificato che ne ha già valutato la collocazione migliore.
Di seguito riporteremo le regole principali da seguire per una corretta installazione:

- Se l'apparecchio andrà ad essere collegato ad una rete tubiera su più piani è necessario collocarla nel punto più basso dello stabile.
- Installare l'apparecchio aspirante in locali di servizio (es. box auto o ripostiglio) protetti da intemperie, umidità e da eccessivi sbalzi di temperatura.
- Scegliere un luogo lontano da fonti di calore quali stufe e caloriferi.
- Prevedere dello spazio libero e ben illuminato attorno alla centrale, in modo da rendere agevoli gli interventi di manutenzione e riparazione.

Quando, per particolari esigenze di installazione, la centrale aspirante è collocata nei piani alti dell'edificio rispetto alla rete dei tubi (mansarda, sottotetto, ecc…), occorre espressamente utilizzare una centrale aspirante di categoria superiore rispetto alla superficie effettiva di pulizia.

In caso di dubbi chiedere consiglio al Servizio Assistenza del Costruttore.

9.3 Trasporto e disimballo

Trasportare la centrale ancora con il proprio imballo, in prossimità del luogo di installazione.

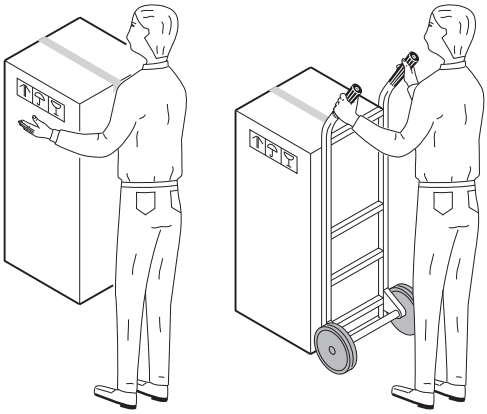

1 Se necessario, utilizzare un carrello di trasporto oppure farsi aiutare da un'altra persona.

Posizionare l'involucro a terra con il lato di apertura rivolto verso l'alto e tagliare il nastro adesivo di chiusura.

2

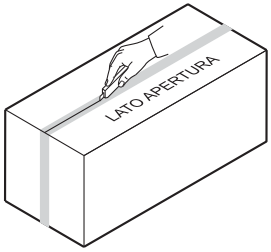

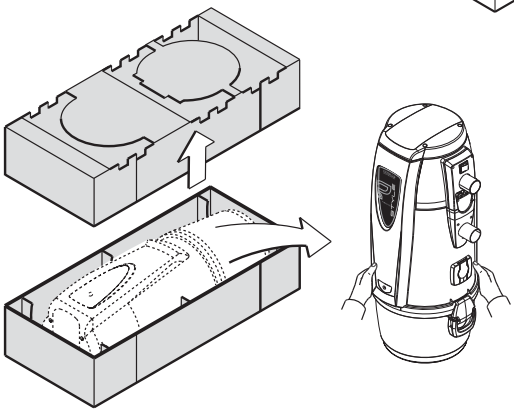

3 Aprire la confezione, togliere il cartone superiore di protezione, sollevare la centrale aspirante ed adagiarla a terra in posizione verticale liberandola poi dal sacchetto protettivo antipolvere.

All'interno del contenitore di raccolta polveri sono inseriti gli accessori ed il modulo di garanzia, aprire quindi il contenitore ed estrarli.
Smaltire l'imballo in cartone in conformità alle leggi vigenti in materia.

9.4 Posizionamento della macchina

Al fine di consentire un corretto uso della macchina e un'agevole manutenzione, si consiglia di mantenere attorno alla stessa gli spazi liberi minimi di 60 cm liberi sui tre lati (escluso il lato di fissaggio al muro).

9.5 Trasformazione da versione DX (uscita tubi a destra) a versione SX (uscita tubi a sinistra)

Normalmente le centrali aspiranti della linea TECNO Style sono fornite con attacco tubi aspirazione e scarico alla destra (versione destra DX), in caso di necessità è possibile trasformarla portando l'attacco tubi a sinistra (versione sinistra SX).

Per eseguire l'operazione è necessario:

Svitare le viti e togliere la piastra di fissaggio posteriore. **1**

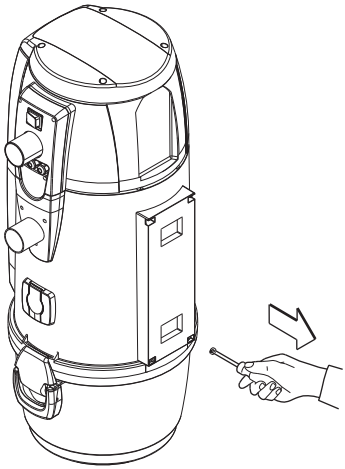

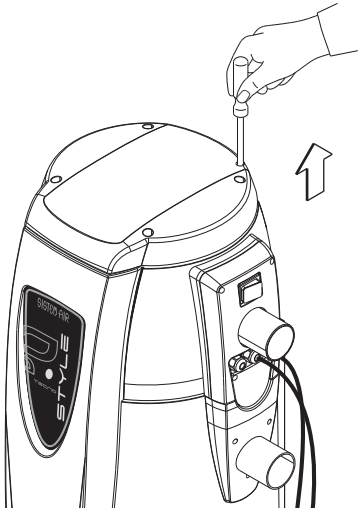

2 Svitare le viti e togliere la copertura superiore.

Rimuovere la targhetta, svitare la vite sottostante e togliere il pannello frontale. **3**

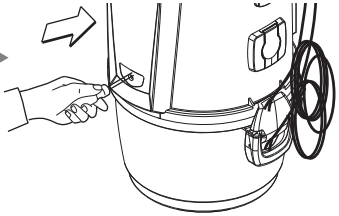

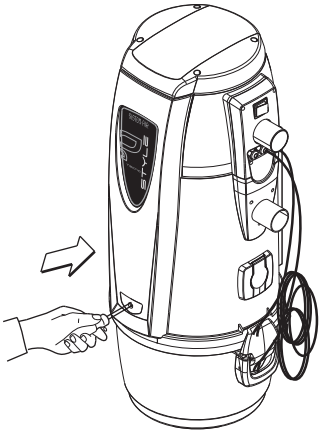

4 Rimontare il pannello sul lato opposto.

Rimontare la calotta superiore, sistemare il cavo elettrico della scheda inserendolo nelle apposite guide e riposizionare il dischetto spugnoso antipolvere in modo da chiudere bene il foro di uscita del cavo. **5**

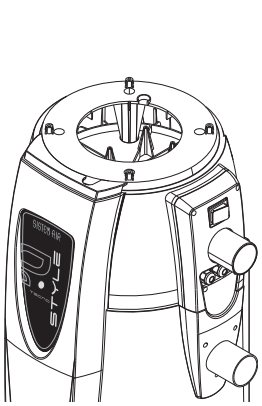

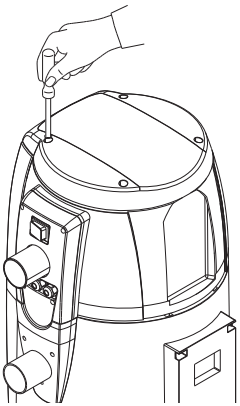

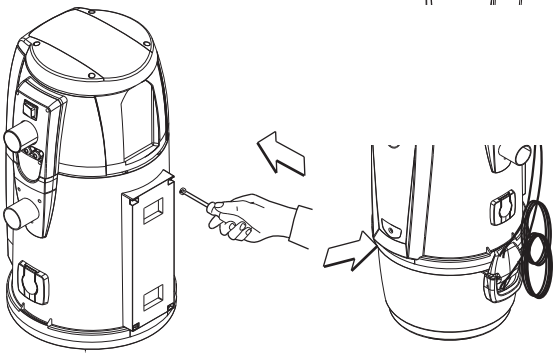

6 Rimontare la piastra di fissaggio, fissare la targhetta adesiva data in dotazione. Serrare le viti.

9.6 Fissaggio della centrale al muro

La centrale aspirante deve essere fissata in modo stabile e permanente ad una parete in muratura utilizzando l'apposita staffa in dotazione ed adeguati tasselli considerando che il peso complessivo da sostenere può arrivare anche a sette/otto volte il peso della centrale stessa.
L'altezza da terra deve consentire un'agevole intervento per lo svuotamento del contenitore raccolta polvere e la sostituzione del filtro.
Posizionare la centrale in modo da avere almeno 60 cm i spazio utile attorno ad essa per agevolare gli interventi di manutenzione straordinaria.
Per eseguire l'operazione è necessario seguire i passi seguenti:

Tracciare i punti di foratura utilizzando la staffa (dima di foratura) in dotazione (se la foratura è già stata eseguita passare al punto successivo)

1

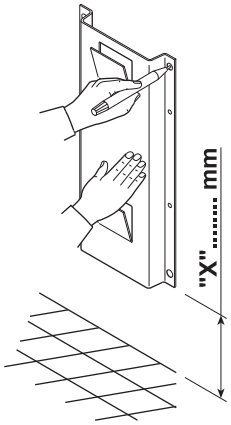

L'altezza da terra è riportata nella seguente tabella:

TECNO Style						
Modello		Tecno Style MINI	Tecno Style 150	Tecno Style 250	Tecno Style 350	Tecno Style 450
Articolo		**3107.1TER**	**3110.1TER**	**3112.1TER**	**3113.1TER**	**3115.1TER**
Misura X (min.)	mm	350	500	500	500	500

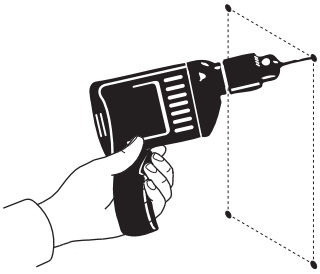

2 Eseguire la foratura

Avvitare le viti nei tasselli e verificare che la staffa risulti ben ancorata al muro. **3**

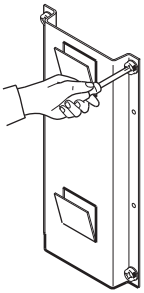

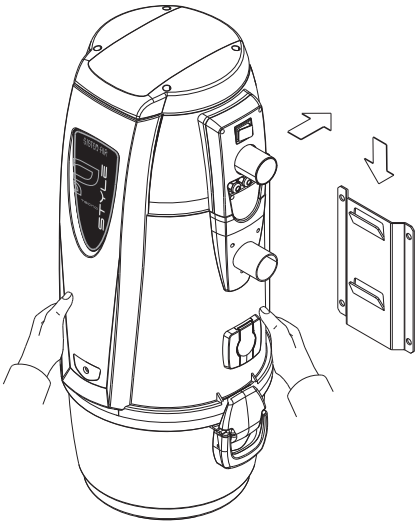

4 Agganciare la centrale aspirante alla staffa di ancoraggio, sollevandola, appoggiandola al muro e facendola scendere fino a farla incastrare nella piastra di fissaggio.

9.7 Collegamento della rete tubiera

1. Utilizzando il manicotto collegare il raccordo di ingresso polveri aspirazione ciclonica della centrale, identificata dalla lettera (A) nella figura, al tubo di aspirazione proveniente dalla rete tubiera.

2. Utilizzando il manicotto collegare il raccordo di sfiato dell'aria della centrale, identificato con la lettera (B), al tubo di scarico dell'aria dell'abitazione.

3. Incollare il silenziatore lettera (C) sul tubo di scarico in prossimità della griglia di sfiato.

Nota: non incollare l'estremità della tubazione della rete tubiera ai raccordi di ingresso polveri e sfiato aria, ma utilizzare sempre i manicotti in dotazione.

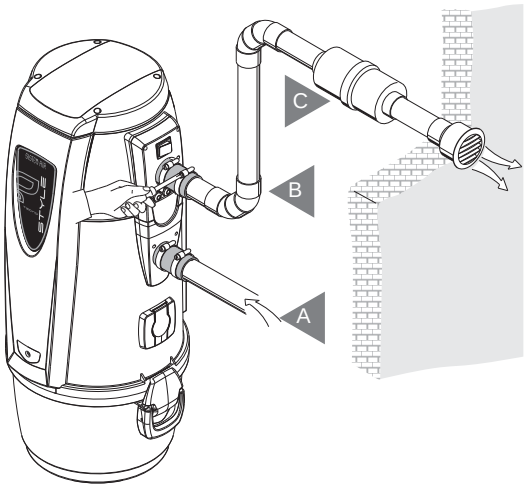

9.7.1 Collegamento e utilizzo della presa di servizio (non presente sulla versione MINI)

1. Inserire direttamente, all'occorrenza, il tubo flessibile (E) aspirante nella presa di servizio (D), identificata nel disegno, dopo averne sollevato il coperchio di chiusura

2. Premere l'interruttore (F) posizionato sul pannello frontale della macchina per avviare e spegnere l'aspirazione

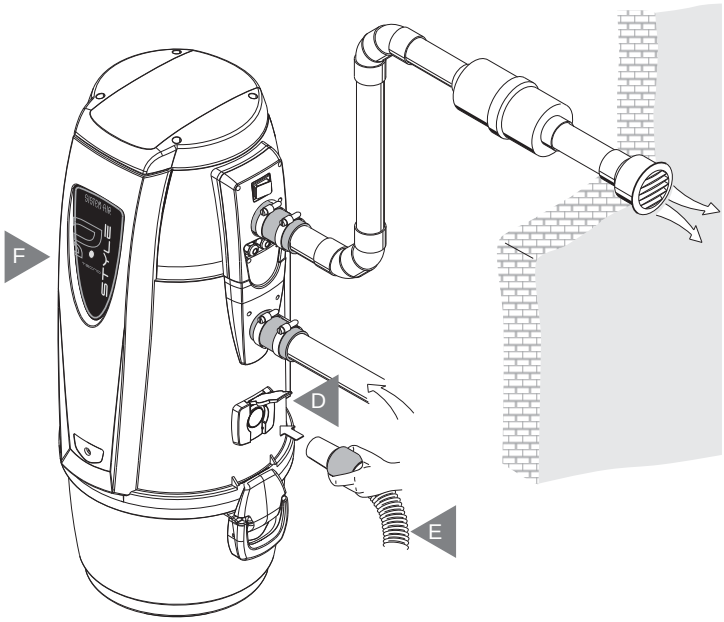

10 MESSA IN SERVIZIO DELLA MACCHINA

10.1 Postazione di lavoro

La postazione di lavoro è delocalizzato nelle varie stanze, grazie alla rete tubiera. L'operatore quindi non viene a contatto con la macchina durante il funzionamento della stessa, se non per le operazioni di messa in servizio, e di uso della centrale aspirante (vedi paragrafo 11).

10.2 Collegamento elettrico

ATTENZIONE: Il collegamento elettrico deve essere eseguito ESCLUSIVAMENTE da personale qualificato.

Prima di effettuare il collegamento elettrico verificare che il voltaggio di alimentazione corrisponda a quello richiesto dalla centrale aspirante (vedi targhetta di identificazione).
Il Costruttore declina ogni responsabilità per danni a persone e/o a cose derivanti dal collegamento ad un impianto elettrico non a norma.

Per eseguire l'operazione procedere nel seguente modo (vedi figura)

- Collegare il cavo di ingresso segnale di attivazione (LINEA MICRO) alle prese di aspirazione.
- Inserire la spina del cavo di alimentazione in uscita dalla centrale nell'apposita presa di corrente.
- Verificare che l'impianto elettrico dell'abitazione sia realizzato secondo le norme tecniche elettriche in vigore
- Si sconsiglia di alimentare la centrale con tensione di alimentazione proveniente da quadri elettrici provvisori (per esempio quadri elettrici di cantiere) per evitare possibili danneggiamenti delle parti elettroniche.

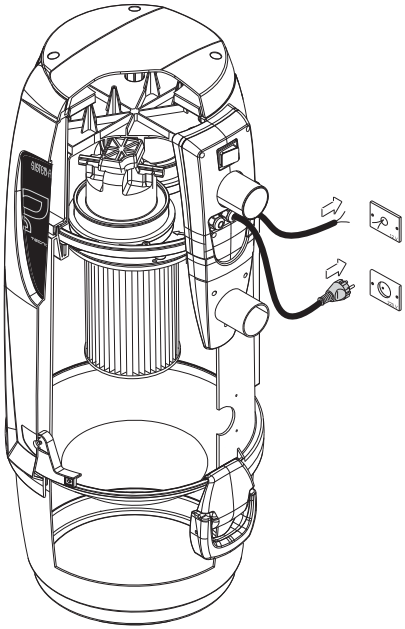

Linea Micro / Prese di aspirazione 12 V dc

Linea Alimentazione 230 V ac

11 USO DELLA CENTRALE ASPIRANTE

La centrale aspirante **TECNO Style**, quando viene messa sotto tensione, ha la possibilità di attivarsi ogni qualvolta si inserisce un tubo flessibile in una delle qualsiasi prese di aspirazione poste nei vari locali.
Questo avviene grazie ad un contatto elettrico posizionato direttamente nella presa che dà il consenso, una volta attivato, ad accendere il motore di aspirazione della centrale.
La manutenzione ordinaria comporta lo svuotamento del contenitore polveri e la regolare pulizia della cartuccia filtro.

11.1 Accensione della centrale aspirante

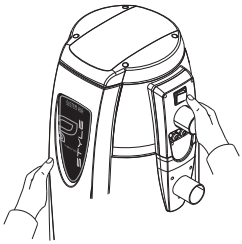

1 Agire premendo il pulsante di accensione. Una spia luminosa si accenderà ad indicare che l'impianto elettrico della macchina è sotto tensione.

11.2 Utilizzo della centrale aspirante

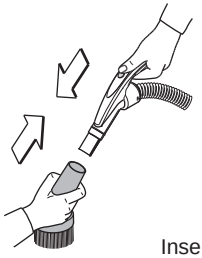

1 Montare sull'impugnatura del tubo flessibile l'accessorio di pulizia idoneo all'utilizzo che se ne vuol fare, in relazione al tipo di sporco, alla superficie da pulire, ecc.ecc.

Inserire l'altra estremità del tubo flessibile nella presa di aspirazione a muro. Così facendo si ha l'attivazione dei motori aspiranti della centrale, grazie all'attivazione del segnale elettrico posto nella presa aspirante stessa.

2

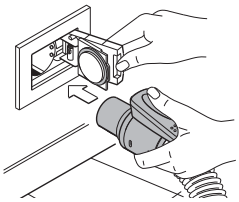

Terminato l'utilizzo togliere il tubo flessibile dalla presa di aspirazione, avendo l'accortezza di accompagnare lo sportello nella sua chiusura nella posizione di riposo. Se lo sportello dovesse essere lasciato libero di richiudersi, provocherà un colpo violento dello stesso contro la presa, in quanto è ancora attivo l'effetto aspirante della centrale e quindi la depressione ne favorirà l'immediata e violenta chiusura.
La centrale aspirante è programmata per impiegare qualche secondo prima di disattivarsi, poichè deve essere completato l'effetto aspirante su tutto il ramo interessato della rete tubiera.

12 - MANUTENZIONE

PRIMA DI EFFETTUARE QUALSIASI INTERVENTO DI MANUTENZIONE È OBBLIGATORIO SCOLLEGARE IL CAVO DI ALIMENTAZIONE DALLA PRESA DI CORRENTE ED INDOSSARE GUANTI E MASCHERINA PROTETTIVI

12.1 Manutenzione ordinaria

In funzione del tempo totale di utilizzo della centrale è necessario effettuare degli interventi di manutenzione al fine di mantenerla sempre efficiente ed evitare gravi danni meccanici:

Tempo di aspirazione (ore)	Tipo intervento	Effettuato da
4	Pulizia cartuccia filtro	Utilizzatore
6	Svuotamento contenitore polveri	Utilizzatore
32	Sostituzione cartuccia filtro	Servizio Assistenza
54	Verifica ostruzione scarico aria	Servizio Assistenza
350	Sostituzione carboncini motore elettrico	Servizio Assistenza

12.2 Pulizia camera di aspirazione (cilindro)

Pulire periodicamente l'involucro esterno della centrale utilizzando un panno morbido inumidito con acqua e sapone neutro.

Attenzione: pulire la centrale solo con acqua o acqua e sapone neutro. L'uso di altri solventi o alcool può arrecare danni. Attendere la completa asciugatura prima di riavviare la centrale.

Raccomandiamo di utilizzare sempre una mascherina idonea per trattenere le polveri disperse nell'aria ed indossare sempre un paio di guanti in lattice per proteggere l'epidermide delle mani.

12.3 Svuotamento contenitore polveri

Spegnere la centrale aspirante agendo sul pulsante ON/OFF di accensione

Smontare il contenitore polveri 1

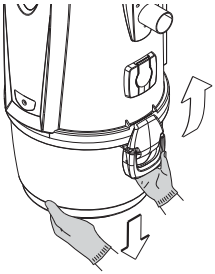

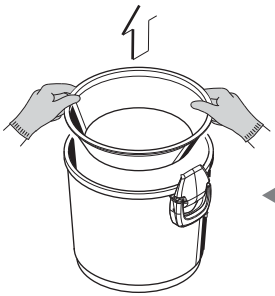

2 Togliere il cono convogliatore

Svuotare il contenitore delle polveri 3

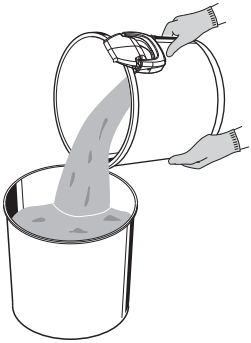

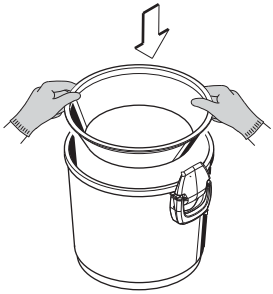

4 Inserire nuovamente nella propria posizione il cono convogliatore

Rimontare il contenitore delle polveri nella propria sede sotto la centrale aspirante e richiudere le leve di chiusura.
Accendere la centrale aspirante agendo sul pulsante ON/OFF di accensione.
Si ricorda infine di prestare attenzione quando si svuota il contenitore: in caso di presenza eccessiva di polveri, prestare attenzione a non gettare il cono convogliatore. Verificare pertanto che il cono convogliatore sia sempre presente e riposizionato correttamente nella propria sede all'interno del contenitore.

12.4 Raccolta, conferimento e smaltimento delle polveri aspirate

Le polveri aspirate e raccolte nel bidone di raccolta ed il sacchetto di raccolta polveri, una volta rimosse dalla centrale, devono essere conferite, in caso di raccolta differenziata, nel bidone verde "secco non riciclabile".

12.5 Smaltimento cartuccia filtro

ATTENZIONE

VERIFICARE SEMPRE IL CORRETTO SERRAGGIO DELLA CARTUCCIA FILTRO, UN ERRATO MONTAGGIO POTREBBE PROVOCARE IL DANNEGGIAMENTO DEL PRODOTTO.

NON UTILIZZARE LA CENTRALE SENZA LA CARTUCCIA FILTRO. PRIMA DI ESEGUIRE QUESTA OPERAZIONE OCCORRE MONTARE UNA CARTUCCIA DI RICAMBIO SULLA CENTRALE.

La cartuccia filtro può essere rigenerata e lavata sotto acqua corrente.
ATTENZIONE: prima di rimontare la cartuccia filtro dopo averla lavata, attendere la completa asciugatura della stessa. NON rimontare la cartuccia con tracce di acqua o umidità sulla sua superficie.

Prima di lavare la cartuccia si consiglia di aspirare sempre lo sporco superficiale con un aspiratore ausiliario o con la presa di servizio, ricordandosi di montare precedentemente una seconda cartuccia nella centrale prima di attivarla.

1

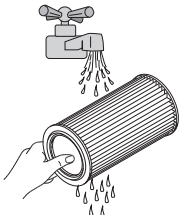

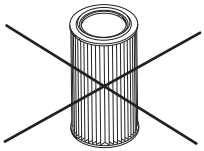

2 Verificare che non vi siano lacerazioni sulla superficie filtrante, nel qual caso la cartuccia risulterebbe inutilizzabile e quindi andrebbe sostituita definitivamente.

13 - RIPARAZIONI E RICAMBI

13.1 Criteri di intervento

È fatto assoluto divieto di intervenire sulla centrale aspirante per riparazioni e/o manutenzioni non espressamente autorizzate su questo manuale.
Tutti gli interventi di riparazione per guasto o malfunzionamento devono essere eseguiti da personale qualificato del Servizio Assistenza.
In caso di interventi da parte di personale non autorizzato, l'eventuale garanzia sul prodotto decade e solleva il costruttore da qualsiasi responsabilità per eventuali danni a persone e/o cose conseguenti a tale intervento.

13.2 Ricambi consigliati

È buona norma procurarsi per tempo quei ricambi soggetti a più rapida usura.
Per garantire l'ottimale e duraturo funzionamento della centrale aspirante si raccomanda l'utilizzo esclusivo di ricambi originali SISTEM-AIR di seguito elencati.

DESCRIZIONE	CODICE RICAMBIO	MODELLO CENTRALE	
Cartuccia filtro	1610.0	STYLE 150 STYLE 250 STYLE 350 STYLE 450	
Cartuccia filtro	1610.5	STYLE MINI	
Sacco e tendi sacco per la raccolta polveri nel contenitore	1614.4	TUTTI	

13.3 Messa fuori servizio della centrale aspirante

Qualora si decidesse di mettere fuori servizio la centrale aspirante, è necessario eseguirlo nel rispetto della nostra salute e dell'ambiente in cui viviamo. Lo smaltimento e/o il riciclaggio di qualsiasi componente della centrale deve essere eseguito in conformità delle leggi vigenti

14 - EMISSIONE SONORA

E' stata eseguita una prova fonometrica misurando la pressione sonora e la potenza acustica della centrale.
Presso la TECNOPLUS S.r.l. è custodito il report della prova.

15 - POSIZIONAMENTO IDEALE DELLA CENTRALE PER RIDURNE L'EMISSIONE SONORA

Per ridurre l'emissione sonora della centrale si può ricorrere ad utili suggerimenti ed accorgimenti, quali:

- Montare la centrale fissandola ad un muro non a cassa vuota, ma muro pieno, preferibilmente in mattoni pieni
- Evitare di montare la centrale su di un muro divisorio interno, ma fissare ad un muro perimetrale esterno
- Eventualmente ricorrere a materiali fonoassorbenti sulle due pareti laterali, se queste sono molto vicine tra loro, in modo da spezzare l'onda sonora ed evitare che si abbiano fenomeni di risonanze tra le due onde che potrebbero rimbalzare sui due muri contrapposti
- Eventualmente insonorizzare anche il soffitto.

16 - VIBRAZIONI

Non è presente contatto mano-braccio o corpo intero tra l'operatore e la macchina durante l'operazione di aspirazione tramite il tubo flessibile, perciò non sono presenti vibrazioni.
Non esiste quindi il rischio relativo.

17 - RICERCA GUASTI

INCONVENIENTE	CAUSA	RIMEDIO
In tutte le prese non si avvia l'aspirazione	Il pulsante di accensione della centrale aspirante è spento	Premere il pulsante di accensione
	Il cavo della linea micro è scollegato	Collegare il cavo di attivazione (sensore)
	È intervenuta la protezione termica del motore	Attendere qualche minuto affinchè il motore si raffreddi
In una sola presa non si attiva l'aspirazione d'aria	Contatti elettrici interrotti o micro interruttore della presa di aspirazione guasto	Chiamare il Servizio Assistenza
L'aspirazione d'aria è scarsa	Utilizzo di più prese contemporaneamente e/o presa di servizio attivata	Utilizzare una solo presa aspirante alla volta
	Tubo flessibile o accessori di pulizia rotti	Verificare l'integrità del tubo flessibile e degli accessori (e nel caso sostituirli)
	Cartuccia filtro sporca	Pulire la cartuccia filtro
	Guarnizione del contenitore polveri danneggiata	Verificare l'integrità
	Ostruzione dei tubi di aspirazione della rete tubiera	Chiamare il Servizio Assistenza
	Ostruzione dello scarico dell'aria	Chiamare il Servizio Assistenza
La centrale rimane sempre in funzione anche con le prese di aspirazione chiuse	Anomalia scheda elettronica	Chiamare il Servizio Assistenza

TECNO STYLE

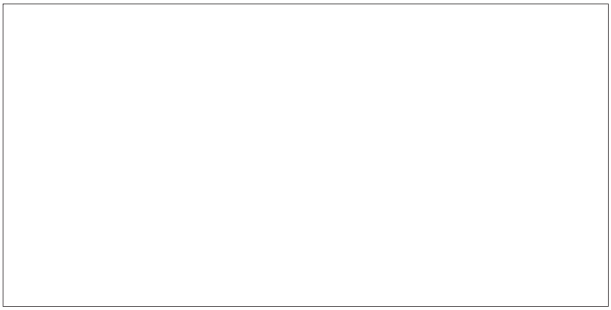

F0920198.01

27020 Gravellona Lomellina (PV) ITALIA - Via Cilavegna, 53 - GPS: N: 45° 19′ 28″ ; E: 8° 45′ 32″
Tel. + 39 0381 650082 - Fax +39 0381 650120 - info@sistemair.com