Centrale di Allarme
TLD212

Manuale Tecnico di
Installazione e Programmazione

ATTENZIONE
Questo manuale contiene informazioni sui limiti dell'utilizzo e funzionamento di questo prodotto nonché i limiti di responsabilità del produttore. Leggere con attenzione l'intero manuale.

Al fine di migliorare il prodotto, tutte le specifiche sono soggette a cambiamenti senza alcun preavviso!

CE

Garanzia

Durante il periodo di garanzia il produttore, a proprio giudizio insindacabile, riparerà o sostituirà tutti i prodotti difettosi che vengano restituiti alla propria fabbrica. Tutti i ricambi sostituiti e/o riparati saranno coperti da garanzia per la rimanenza del periodo di garanzia originale o per 90 (novanta) giorni nel caso in cui il tempo rimanente sia inferiore a 90 (novanta) giorni. L'acquirente originale dovrà immediatamente provvedere a notificare per iscritto al produttore i difetti rilevati; tale notifica deve essere ricevuta dal produttore prima della scadenza del periodo di garanzia.

Garanzia Internazionale

I clienti esteri godranno degli stessi diritti, ma il produttore non sarà responsabile di eventuali spese doganali, tasse o IVA.

Procedura di Garanzia

La garanzia sarà riconosciuta quando il prodotto in questione verrà restituito. Il produttore non accetterà alcun prodotto di cui non sia pervenuta anticipatamente la notifica sopramenzionata.

Condizioni che Annullano la Garanzia

Questa garanzia sarà valida solamente per difetti derivanti da componenti difettosi o possibili errori di manodopera in fase di produzione e durante un uso corretto delle apparecchiature. Non sarà valida per:

- Danni causati da trasporto o spostamenti impropri;
- Danni causati da calamità naturali quali incendio, diluvio, temporale, terremoto o fulmine;
- Danni causati da tensione errata, rottura per incidente o acqua;
- Danni causati da uso in impianti non compatibili, cambiamenti o modifiche non autorizzati oppure da oggetti circostanti;
- Danni causati da dispositivi periferici, tranne nel caso che tale dispositivo periferico sia stato fornito dal produttore;
- Difetti causati da installazioni in ambienti inappropriati;
- Danni causati da uso improprio del prodotto; Danni causati da manutenzione errata o impropria;
- Danni causati da qualsiasi forza esterna, manutenzione errata o utilizzo improprio del prodotto.

Nel caso di un numero di tentativi ragionevole da parte del produttore di riparare il prodotto, coperto da garanzia, la responsabilità del produttore sarà limitata alla sostituzione del prodotto come unica compensazione per violazione della garanzia. Eventuali danni speciali o derivanti da fattori imprevisti non potranno essere considerati violazione di garanzia, violazione di accordo, negligenza o qualsiasi altro principio legale.

Esonero da Responsabilità

Questa garanzia prevarrà sopra qualsiasi altra garanzia, che sia esplicita o implicita (incluse eventuali garanzie implicite proposte dal rivenditore o accordi derivanti da scopi specifici), e sopra qualsiasi altra responsabilità da parte del produttore. Il produttore non accetta, né tanto meno autorizza che qualcuno, agendo autonomamente, modifichi questa garanzia o sostituisca la stessa con un'altra.

Servizi Fuori Garanzia

Il produttore riparerà o sostituirà i prodotti fuori garanzia, che siano stati restituiti alla fabbrica, a proprio giudizio insindacabile. Il produttore non accetterà alcun prodotto di cui non sia pervenuta anticipatamente la notifica sopramenzionata.

Se il produttore lo riterrà opportuno, le apparecchiature saranno riparate e restituite. Per le riparazioni fuori garanzia, il produttore farà riferimento ad un listino prezzi ufficiali, quindi le riparazioni saranno effettuate a pagamento.

Per i prodotti non riparabili, il produttore proporrà un'alternativa equivalente attualmente disponibile. Il costo di tale prodotto alternativo sarà quello attuale di mercato.

INDICE

SEZIONE 1: INSTALLAZIONE

1. Introduzione 4
2. Installazione **5**
2.1 Informazioni Generali 5
2.2 TLD212 Passi di Installazione 5
2.3 CA62 Centrale di Allarme Contenitore in Metallo 6
2.4 TLD212 Centrale di Allarme Contenitore Plastico 7
2.5 TLD212 Centrale di Allarme Ingressi ed Uscite 8
2.6 Collegamento dei Rivelatori TLD212 Centrale di Allarme 9
2.7 Collegamento delle Periferiche CA62 Centrale di Allarme 11
2.7.1 Collegamento Tastiere LED e LCD TLD212 Centrale di Allarme 11
2.7.2 Collegamento Lettore di Prossimità PROX-212 TLD212 Centrale di Allarme 13
2.8 Utilizzo delle Uscite Programmabili PGM1, PGM2 e PGM3 14
2.9 Utilizzo dell'uscita Programmabile SIREN 14
2.10 Collegamento del Comunicatore Digitale Integrato 15
2.11 Installazione del VD60 combinatore vocale TLD212 Centrale di Allarme 15
2.12 Installazione del Modulo LAN AJAX TLD212 Centrale di Allarme 16
2.13 Collegamento del Modulo Espansione Universale Wireless UWE432 TLD212 Centrale di Allarme 16
2.14 Accensione della TLD212 Centrale di Allarme 17
2.14.1 Indicazioni Guasti Tecnici 17

SEZIONE 2: Programmazione

1. Programmazione dei Parametri Software della TLD212 Centrale di Allarme 18
2. Simboli utilizzati in questo manuale 18
3. Programmazione della TLD212 via Tastiera LED o LCD 18
4. Programmazione Remota della TLD212 19
5. Programmazione delle Configurazioni Predefinite nella TLD212 Centrale di Allarme 19
Menù per i Parametri di Programmazione Software della TLD212:
0. Parametri Installatore e Configurazioni Comuni 20
1. Programmazione dei Codici Utente e Manager 26
2. Programmazione delle Zone 28
3. Programmazione delle Uscite PGM e SIREN 35
4. Programmazione AREE 40
6. Programmazione dei Dispositivi di Comunicazione 42
7. Programmazione delle Periferiche 47

SUPPLEMENTI

SUPPLEMENTO A - Tabelle di Programmazione Predefinita (dopo RESET):
TABELLA 1 - Programmazione Installatore 50
TABELLA 2 - Programmazione Manager 58
TABELLA 3 - Programmazione Utente 61
SUPPLEMENTO B - Esempi di Applicazione della Centrale TLD212 62
SUPPLEMENTO C - Informazioni Aggiuntive:
Codificazione degli eventi 65
Tabella dei codici trasmessi in protocollo Contact ID dalla centrale TLD212 67
Tabella dei codici trasmessi in protocollo SIA dalla centrale TLD212 68
Tabella Esadecimale 69
SUPPLEMENTO D - Algoritmi per l'Operazione delle ZONE di tipo Chiave 70
SUPPLEMENTO E - Algoritmo per la Registrazione e Riproduzione dei Messaggi Vocali 72
SUPPLEMENTO F - Schema Generale di Collegamento 74
Risoluzione dei Problemi Tecnici Durante l'Accensione della TLD212 75

SEZIONE 1: INSTALLAZIONE

1. Introduzione

Il sistema di allarme TLD212 è una versione aggiornata della centrale CA60Plus ed è stato progettata per la sicurezza e la protezione di locali residenziali e commerciali. Il sistema si basa sul principio modulare.
La programmazione della TLD212 è possibile da 2 tipi di tastiera (LED o LCD) oppure da remoto attraverso il software ProsTE.
L'impianto di sicurezza sarà gestito attraverso una tastiera o un lettore di prossimità.
Specifiche generali della Centrale di Allarme TLD212:

Ingressi:	• 6 ingressi per il collegamento dei rivelatori (5 in centrale + 1 in tastiera).
Zone:	• 6-12 zone interamente programmabili. • Raddoppio zone in centrale attraverso il collegamento specifico dei rivelatori. • Impostazioni indipendenti per il tipo di bilanciamento di ciascun ingresso - resistenze per singolo o doppio bilanciamento o raddoppio zone.
Aree:	• 2 aree interamente indipendenti nel sistema. • Modalità di inserimento: - Totale (Inserimento di tutte le zone nell'impianto); - Istantaneo (Inserimento parziale - l'utente potrà rimanere in alcune zone; la zona di ingresso sarà inserita e qualsiasi intrusione attiverà immediatamente un allarme); - Notte (Inserimento parziale - l'utente potrà rimanere in alcune zone; la zona di ingresso sarà inserita come ritardata in caso di intrusione). • Gestione del impianto attraverso il lettore di prossimità PROX-212. • Modalità Auto Inserimento per l'inserimento delle aree di sicurezza ad un tempo prestabilito.
Uscite:	• 3 uscite a bassa corrente + 1 uscita ad alta corrente del tipo OC (open collector) programmabili. • Stesse opzioni per la programmazione di tutte le uscite.
Codici:	• Codici accesso da 4 o 6 cifre. • 20 codici Utente, 4 codici Manager, 1 codici Installatore. • Funzione programmabile “codice Coercizione” - genera un allarme panico "silenzioso" nel caso di disinserimento sotto coercizione. • Accesso supervisionato del installatore ai parametri programmati nel sistema.
Registro degli eventi:	• Memoria 256 eventi con data e ora - può essere visualizzata da tastiera o mediante il software ProsTE.
Report ad una Stazione di Monitoraggio:	• Comunicatore digitale integrato per stazione centrale di monitoraggio via linea telefonica. Protocolli standard "Contact ID" e "SIA" sono compatibili. • AJAX - Modulo comunicazione LAN (TCP/IP). • VD60 - Combinatore vocale.
Periferiche:	• Fino a 4 tastiere - LED e/o LCD. • Fino a 2 lettori di prossimità - PROX-212. • Tastiere compatibili con la TLD212: - LED61 - Tastiera LED a 6 zone. - LED212 - Tastiera LED a 12 zone, gestione di fino a 2 Aree (A e B). - LED63VG SE - Tastiera LED a 12 zone, opzione di guida vocale, gestione di fino a 2 Aree (A e B). - LCD62 - Tastiera LCD a 6 zone. - LCD62B - Tastiera LCD ad icone a 6 zone (retroilluminazione blu). - LCD63 VG - Tastiera LCD ad icone a 6 zone con opzione di guida vocale. - LCD63VG SE - Tastiera LCD ad icone a 12 zone, opzione di guida vocale, gestione di fino a 2 Aree (A e B). - LCD212 - Tastiera LCD ad icone a 12 zone, gestione di fino a 2 Aree (A e B). • Tutte le tastiere dispongono di una zona a bordo e tasti di accesso veloce. • Programmazione flessibile dei tasti di funzione per inserimento e disinserimento delle aree nell'impianto.
Programmazione:	• I parametri della centrale possono essere programmati da qualsiasi tastiera (LED o LCD) nell'impianto. • Programmazione via PC con software ProSTE (RS232 bus seriale) o via linea telefonica. • 4 configurazioni predefinite dei parametri per la programmazione base di 3 configurazioni tipiche e 1 configurazione generale.
Specifiche Tecniche:	• Alimentatore - 17 VAC, 17 VA. • Caricabatteria - 13.8 V, 1A, protezione elettronica contro sovvracarica. • Alimentazione secondaria - Batteria Tampone 12 V, 7,2 Ah (non inclusa). • Consumo - fino a 100 mA (centrale). • Alimentazione per rivelatori - 13.8 V, 1A, protezione elettronica contro sovvracarica. • Alimentazione per le periferiche aggiuntive - 13.8 V, 1A, protezione elettronica contro sovvracarica. • Temperatura di Funzionamento - da 0°C a +50°C. • Contenitore Plastico - dimensioni: 315 x 260 x 80 mm. • Peso - 2.42 kg.

2. Installazione

2.1 Informazioni Generali

La centrale TLD212 è stata progettata e testata in maniera conforme agli standard della compatibilità elettromagnetica.

Per realizzare un'installazione idonea, osservare i seguenti consigli:

- Assicurarsi che la centrale di allarme sia collegata bene a massa.
- Isolare i cavi di alta tensione da quelli di bassa tensione utilizzando i diversi fori nel contenitore.
- Evitare il passaggio dei cavi sotto o sopra le schede elettroniche all'interno del contenitore evitando comunque di formare delle spire quando il cavo risulta in eccedenza.
- **NON AGGIUNGERE** alcun relè all'interno del contenitore della centrale, visto che questi potrebbero generare interferenze elettromagnetiche.
  - Utilizzare solamente relè che siano ben isolati.
  - I relè collegati alle uscite O.C. dovranno essere progettati per pilotare tensione non superiore a 12Vdc e con un'impedenza non superiore a 400Ω.
- Il cavo di collegamento tra la centrale e la tastiera è un cavo schermato quadruplo.
  Si consiglia fortemente di non: utilizzare questo cavo per altri collegamenti - linea telefonica, lampeggiatori, sirene o relè.
- Evitare di utilizzare il contenitore come scatola di derivazione per l'alimentazione a 220Vac. É molto importante non utilizzare come linea di alimentazione, quelle linee che alimentano tubi fosforescenti o motori elettrici trifase. Dove non sia possibile isolarsi da queste linee elettriche, è bene utilizzare cavi schermati dove la schermatura viene collegata a massa solo all'interno della centrale.

2.2 TLD212 Passi di Installazione

Durante l'installazione della centrale TLD212, si consiglia di seguire i seguenti passi:

- Pianificare bene il sistema di sicurezza - il tipo, numero e posizione di ciascun rivelatore, la posizione di tutte le periferiche, moduli di comunicazione e le centrale stessa, il tipo e la lunghezza dei cavi, etc.
- Installare tutti gli elementi - la centrale CA62, i rivelatori, le periferiche - tastiere e lettori di prossimità, sirene per interno e/o per esterno. Durante l'installazione, seguire gli schemi di collegamento 2.5 e selezionare il tipo di bilanciamento per le zone - con 1, 2 o 3 resistenze.
  Attenzione: La sequenza di numerazione delle tastiere è molto importante. Necessita seguire strettamente l'ordine da 1 a 4.
  I diversi modelli di tastiere compatibili con la TLD212 ed il relativo collegamento alla centrale viene spiegato in nel paragrafo 2.7.
- Accendere il sistema seguendo i passi nel paragrafo 2.14. Verificare il funzionamento normale del impianto - che ci sia comunicazione tra la centrale e le tastiere e che le indicazioni LED dei rivelatori nell'impianto siano unzionanti in maniera corretta.
- Programmare la configurazione predefinita tipo 0, 1, 2 o 3 - quella più adatta alla propria installazione.
  I dettagli delle configurazioni predefinite sono riportati nelle sezioni supplementari di questo manuale.
- Programmare tutti gli altri parametri necessari per l'installazione della centrale nell'ordine seguente: periferiche, zone, aree, uscite programmabili (PGM), comunicatore, combinatore, codici accesso ed autorizzazioni utenti e manager.
- Testare l'efficienza dell'installazione.

2.3 CA62 Centrale di Allarme Contenitore Metallico

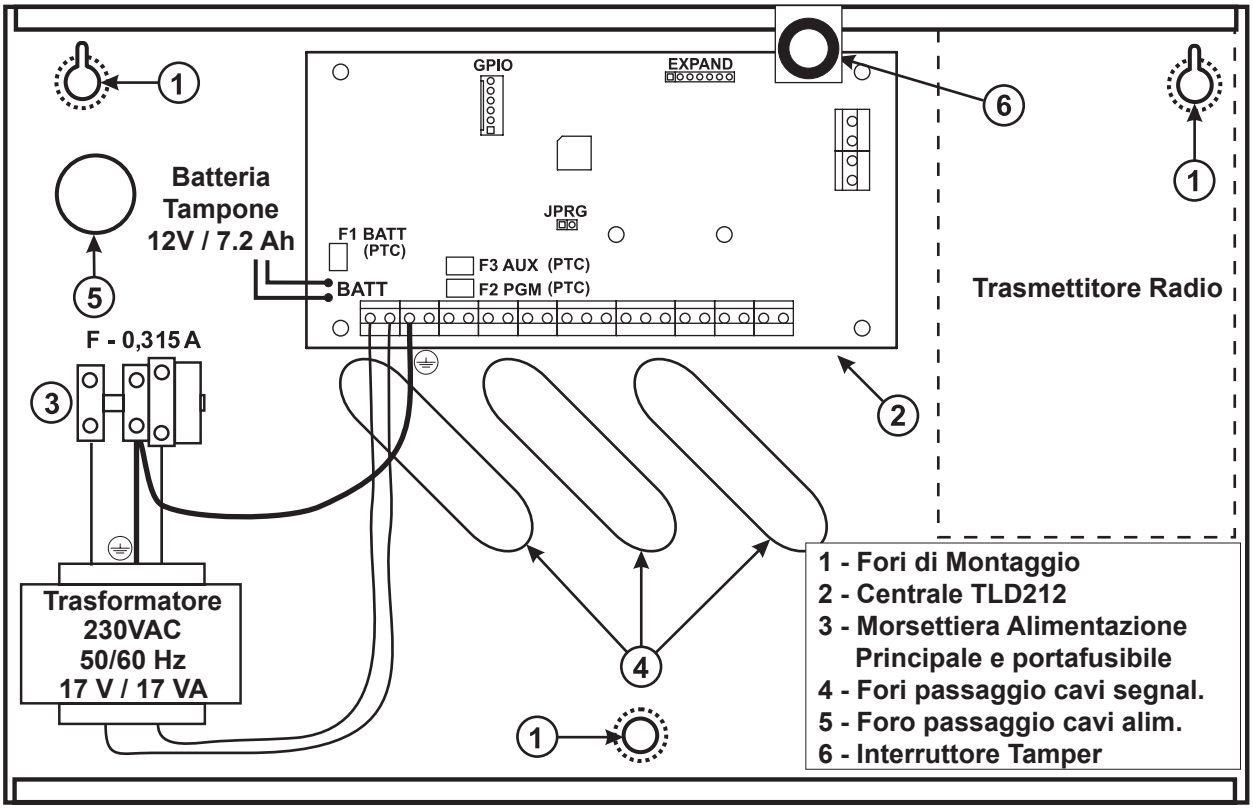

Figura 1. TLD212 Centrale di Allarme montata in contenitore metallico.

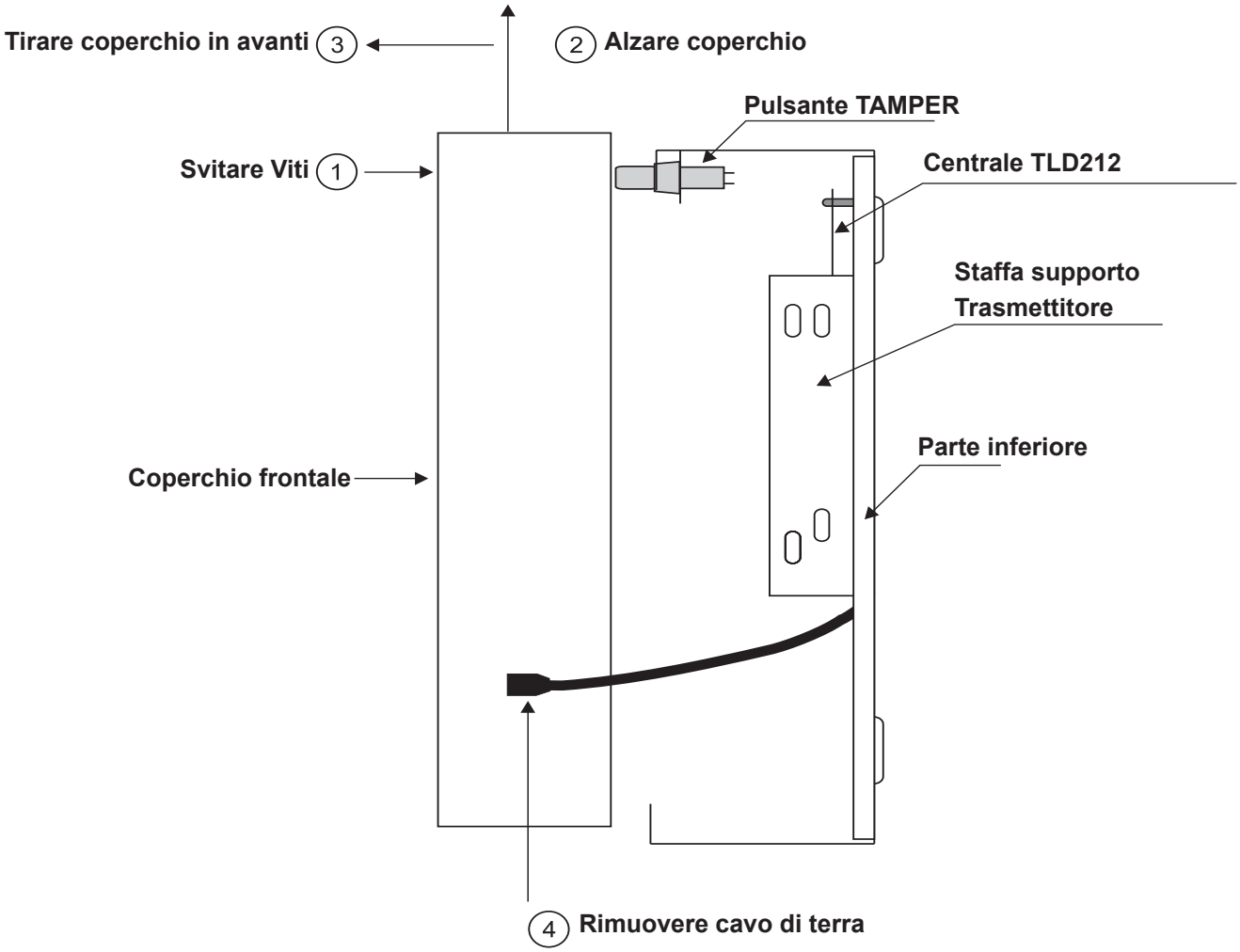

Figura 2. Vista laterale e montaggio del contenitore metallico.

2.4 CA62 Centrale di Allarme Contenitore in ABS

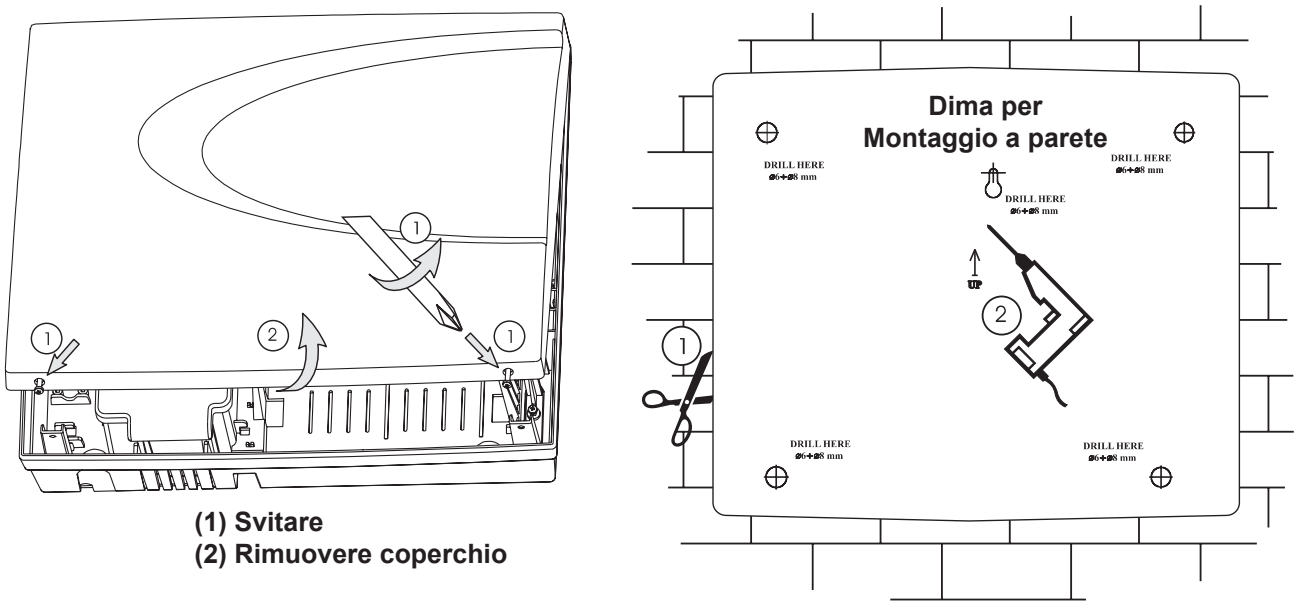

Figura 3. Aprire il contenitore in ABS e la dima per il montaggio a parete.

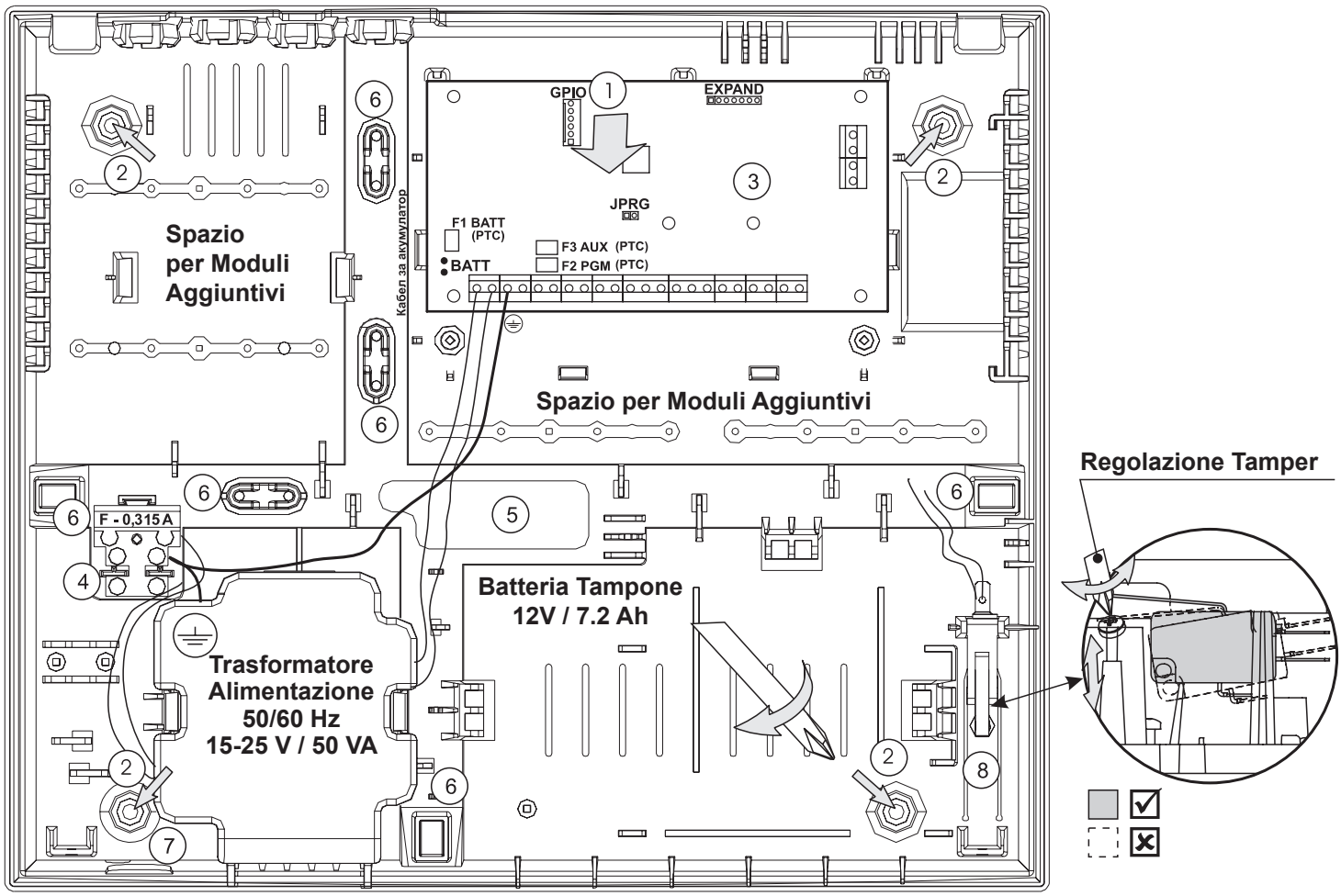

1 - Foro di supporto centrale (dietro PCB)
2 - Fori di montaggio
3 - Centrale TLD212
4 - Morsettiera Alimentazione Principale
5 - Foro passaggio cavi principale
6 - Fori passaggio cavi
7 - For passaggio cavi Alimentazione Principale
8 - Interruttore Tamper Coperchio

Figura 4. TLD212 Centrale di Allarme montata in contenitore ABS.

2.5 TLD212 Centrale di Allarme Ingressi ed Uscite

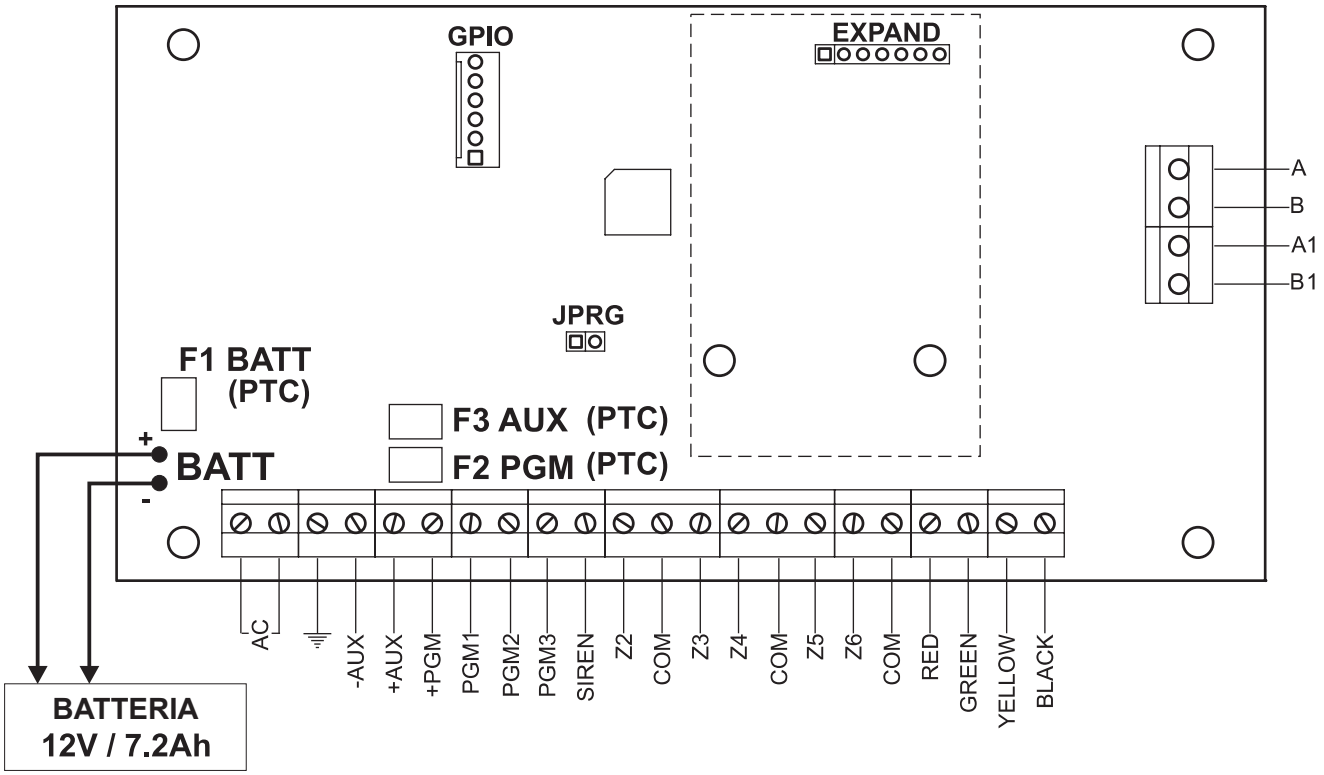

Figura 5. TLD212 centrale di allarme ingressi ed uscite.

Descrizione della morsettiera nella centrale TLD212:

- **AC** - Alimentazione da trasformatore 17V / 17VA
- ⏚ - Messa a Terra
- **AUX** - Alimentazione -PGM per rivelatori fino a 1A
- **+PGM** - Alimentazione per dispositivi aggiuntivi fino a 1A
- **PGM1, PGM2, PGM3** - Uscite programmabili
- **SIREN** - Uscita programmabile sirena (Predefinito - PGM4)
- **Z2, Z3, Z4, Z5, Z6** - Ingressi Zona (Z1 si trova a bordo alla tastiera)
- **COM** - Negativo comune per le zone
- **A, B** - Linea telefonica
- **A1, B1** - Apparecchio telefonico
- **RED, BLACK** - Alimentazione tastiera
- **GREEN, YELLOW** - Interfaccia tra tastiera e centrale
- **F1 BATT** - Fusibile batteria 0.75A, Ripristinabile (PTC)
- **F2 PGM** - Dispositivi aggiuntivi fino a 0.5A fusibile principale, Ripristinabile (PTC)
- **F3 AUX** - Fusibile per l'alimentazione dei rivelatori, uscite programmabili e tastiere 0.5A, Ripristinabile (PTC)
- **BATT** - Cavi per batteria tampone da 12V / 7.2 Ah
- **JPRG** - Ponticello per il RESET hardware ed il ripristino di tutti i parametri predefiniti
- **GPIO** - Interfaccia per la programmazione
- **EXPAND** - Terminale per moduli espansione (Comunicatore Vocale)

2.6 Collegamento dei Rivelatori TLD212 Centrale di Allarme

Questo sistema di sicurezza sarà installato con rivelatori dotati di contatti relè.

Sarà inoltre possibile utilizzare dei rivelatori antincendio con uscita relè.

Il collegamento dei rivelatori agli ingressi zona della centrale potrà essere realizzato in 3 modi diversi. Il tipo di bilanciamento per ciascun ingresso viene programmato separatamente attraverso i MENÙ 2zz6 dove "zz" è il numero della zona - da 02 a 06.

Le possibili opzioni per il collegamento dei rivelatori e per il bilanciamento delle zone sono indicate in Figura 6: a) Collegamento dei rivelatori con una resistenza di bilanciamento, b) Collegamento dei rivelatori con 2 resistenze di bilanciamento e c) Collegamento dei rivelatori con 3 resistenze di bilanciamento (raddoppio zone attraverso il collegamento di 2 gruppi di rivelatori/zone ad un ingresso).

Il raddoppio zone consente il collegamento delle zone 2, 3, 4, 5 e 6 in centrale con 2 gruppi di rivelatori, in quanto il primo gruppo sarà terminato con una resistenza da 1KΩ ed il secondo con una resistenza da 2,2kΩ. Quando si realizza raddoppio zone nell'impianto, il numero della zona per il secondo gruppo di rivelatori sarà il numero della relativa zone + 6.

Utilizzare le resistenze da 1 kΩ che si trovano a corredo per bilanciare le zone. Le resistenze di bilanciamento dovranno essere collegate nel ultimo rivelatore del circuito. Le zone inutilizzate dovranno essere terminate con una resistenza da 1kΩ al terminale in centrale, a prescindere del tipo di bilanciamento zone selezionato. Alternativamente, per terminare le zone inutilizzate, sarà possibile programmarle come **0.Unused** dal menù corrispondente - vedi la descrizione del **MENÙ 2010**.

Alla prima accensione della centrale, sarà necessario programmare il tipo di bilanciamento desiderato. La configurazione predefinita prevede l'utilizzo di solo 1 resistenza.

L'implementazione hardware della Zona 4 in centrale consente operazione in modalità conteggio impulsi, adatta per il rivelatori montati su tapparelle. Gli impulsi saranno contati - 2 a 4 ms per un periodo di 20 secondi. Il primo impulso avvierà il conteggio degli impulsi per 20 secondi. Il numero di impulsi potrà essere impostato dal MENÙ installatore 2047. Un segnale di allarme sarà emesso se questo numero sarà raggiunto entro il periodo di 20 secondi. Altrimenti, il conteggio sarà azzerato dopo il periodo di 20 secondi.

La modalità conteggio impulsi sarà attivata automaticamente se un valore oltre "0" verrà inserito nel MENÙ installatore 2047. L'opzioni di collegamento di un rivelatore per tapparelle alla ZONA 4 è indicata in Figura 6 d).

Le possibili opzioni per il collegamento dei rivelatori di incendio ed il bilanciamento delle zone sono indicate in Fig. 7.

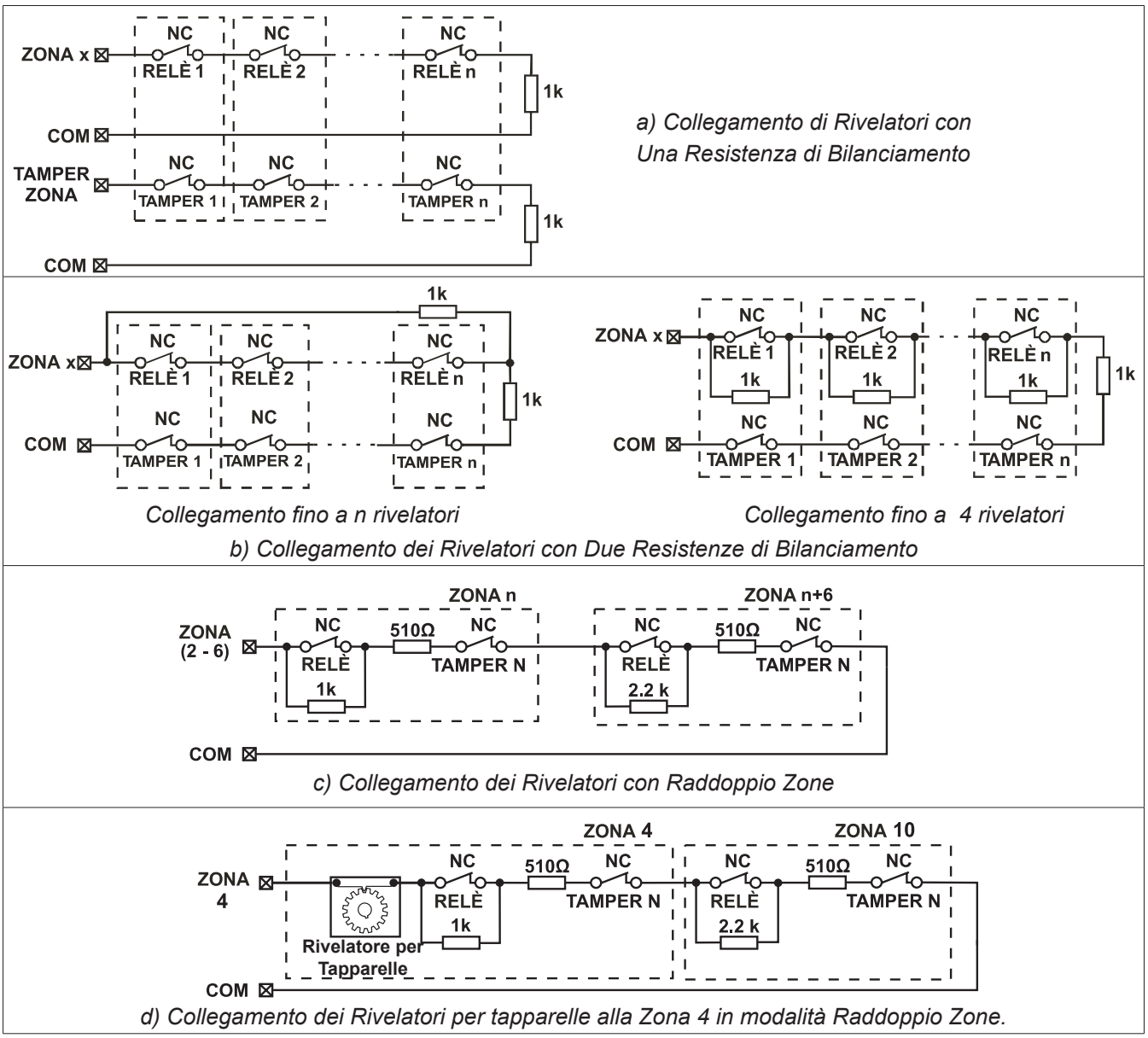

Figura 6. Opzioni per il collegamento dei rivelatori alla centrale di allarme TLD212.

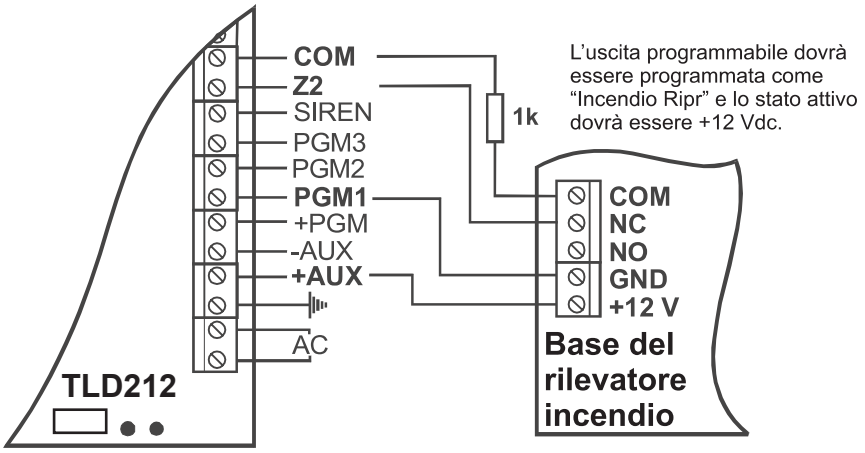

Collegamento di un rivelatore antincendio con una resistenza di bilanciamento

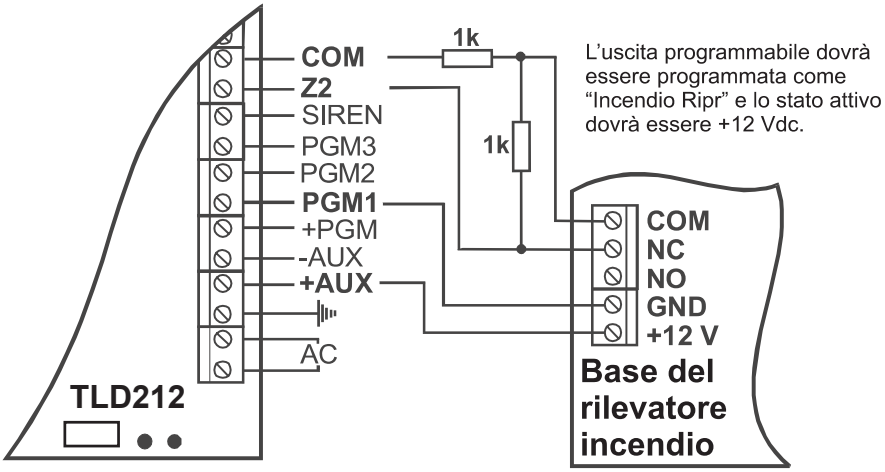

Collegamento di un rivelatore antincendio con due resistenze di bilanciamento

a) Collegamento di un rivelatore antincendio avente base con relè

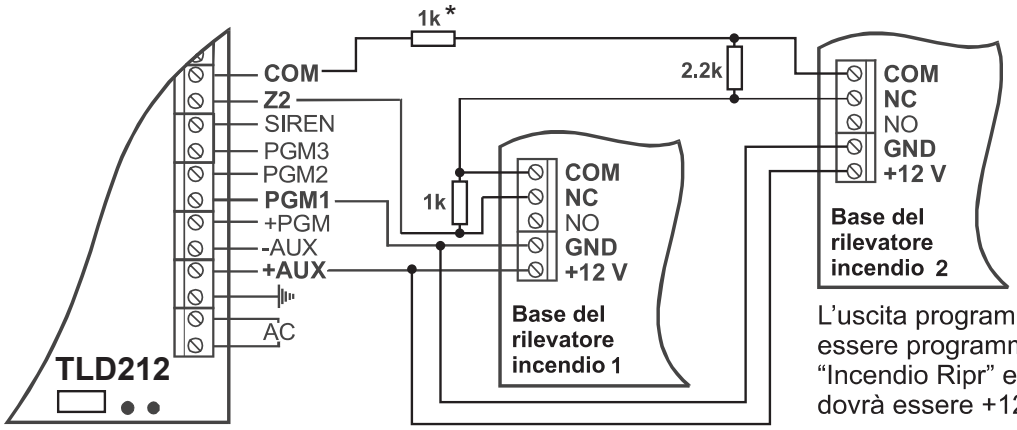

*Sarà possibile utilizzare anche 2 R=510 Ω (si collega ciascuna R a ciascun rivelatore incendio) anziché n. 1 R=1k.

L'uscita programmabile dovrà essere programmata come "Incendio Ripr" e lo stato attivo dovrà essere +12 Vdc.

b) Collegamento di due rivelatori antincendio a una zona raddoppiata.

Figura 7. Collegamento di un rivelatore antincendio alla centrale.

2.7 Collegamento delle Periferiche alla Centrale di Allarme TLD212

2.7.1 Collegamento Tastiere LED e LCD TLD212 Centrale di Allarme

Sarà possibile gestire e programmare la centrale TLD212 attraverso 2 tipi di tastiere:

- Tastiere LED - modelli LED61, LED212, LED63VG SE
- Tastiere LCD - modelli LCD62, LCD62B, LCD63, LCD63SE, LCD212

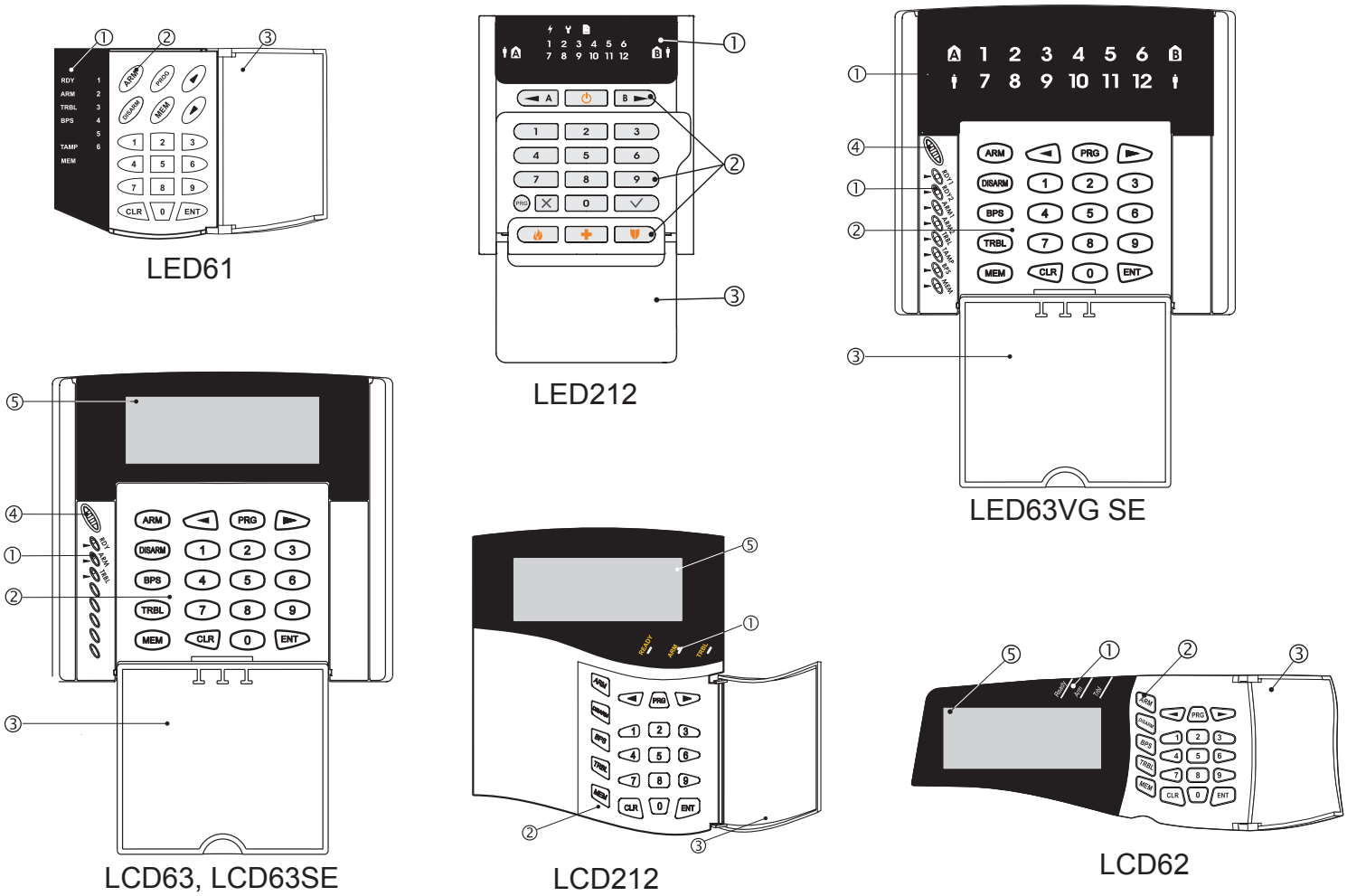

Figura 8. Tastiere LED e LCD.

Legenda Figura 8:

①. LED indicatori di stato.
②. Tasti per la programmazione e la gestione della centrale TLD212.
③. Sportellino protettivo (aperto).
④. Microfono.
⑤. Display LCD.

Attenzione: Il display LCD sarà diverso per i modelli sottelencati:

Modelli: LCD62, LCD62B, LCD63VG

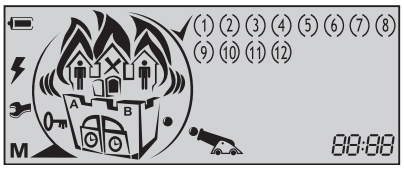

Modelli: LCD63SE, LCD212

Per una descrizione più dettagliata delle varie tastiere, fare riferimento al relativo manuale.

Tutti i modelli di tastiera vengono fabbricati con 4 terminali per il collegamento alla centrale TLD212, nonchè altri 2 terminali per il collegamento alla ZONA 1. **N.B.:** *La tastiera LED61 dispone di 2 cavi da 10cm - neri e bianchi per il collegamento con i terminali ed il collegamento BUS. Questi terminali sono segnalati con i colori rispettivi.*
Nel collegamento delle tastiere alla centrale, i colori dovranno essere rispettati (vedi Figura 9). N.B.*: Il collegamento dovrà essere realizzato come sottodescritto. In alcune tastiere i terminali per il collegamento alla ZONA 1 potrebbero essere posizionati sopra i terminali per il collegamento alla centrale.*

I fili di collegamento zona sono bianchi e neri. La zona nella tastiera **NON DOVRÀ essere bilanciata, (tranne per le tastiere LED212 e LED63VG SE - la zona in tastiera potrà essere bilanciato attraverso il ponticello ZONE EOL - vedi Figura 10b) tanto meno dovrà essere programmata con raddoppio zona**. Nel caso si installassero più tastiere, ciascuna tastiera dovrà avere un numero zona diversa assegnato - 1 o 7. L'apertura di qualsiasi zona in tastiera sarà considerata un'apertura della ZONA 1 o ZONA 7, in funzione della programmazione.

Sarà possibile collegare un massimo di 4 tastiere (a prescindere dal tipo) ad una centrale. Ciascuna tastiera dovrà essere assegnato un indirizzo diverso, posizionando il ponticello rispettivamente (vedi Figura 10). Tale indirizzo assicurerà la corretta identificazione degli eventi TAMPER delle tastiere.

Gli indirizzi delle tastiere saranno assegnati utilizzando i ponticelli. Impostare l'indirizzo seguendo la tabella (vedi Figura 10). Sarà possibile visualizzare l'indirizzo di ciascuna tastiera dal MENÙ 7000 nel menù Installatore (vedi pagina 47).

Il ponticello JT dovrà essere inserito solo se si utilizza una sola tastiera nell'impianto. Nel caso di più tastiere, il ponticello JT dovrà essere inserito nella tastiera più distante dalla centrale (l'ultima tastiera dell'installazione). **Di fabbrica, il ponticello JT sarà inserito.**

Il cavo di collegamento per le tastiere LED61 alla centrale TLD212 non dovrà essere più lungo di 250m e non inferiore a 0.25mm di sezione.

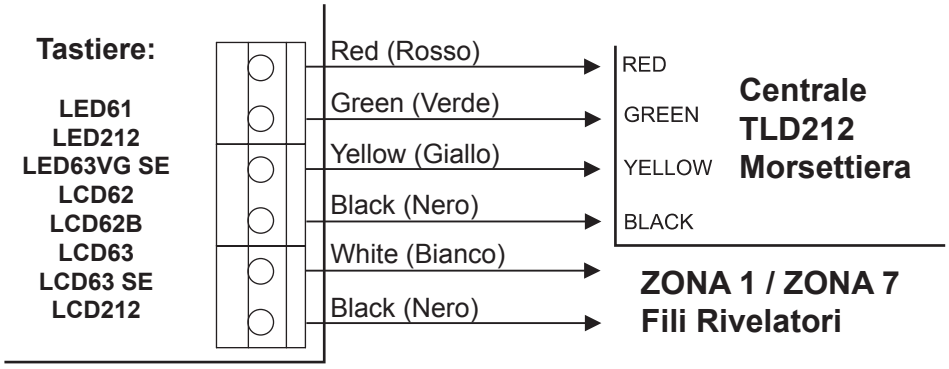

Figura 9. Collegamento delle tastiere alla centrale TLD212.

Jumper \ MENÙ	1	2	3	4
J0	■	□○	■	□○
J1	■	■	□○	□○
J2	■	■	■	■

Legenda:
□○ - Jumper rimosso;
■ - Jumper inserito

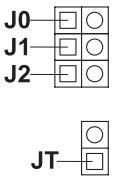

Posizione ponticelli per i modelli:
LED61, LCD62, LCD63, LCD63SE, LCD212

N.B.: Il Jumper JT dovrà essere impostato nell'ultimo dispositivo in linea (più distante dal BUS).

Figura 10a. Tabella per la programmazione degli indirizzi.

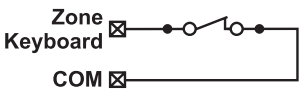

La zona nella tastiera LED non è bilanciata.
Il ponticello EOL della zona è rimosso.
La zona potrà avere due stati:
- *zona chiusa (interruttore chiuso)*
- *zona aperta (interruttore aperto)*

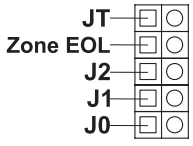

Posizione ponticelli per i modelli:
LED212
LED63VG SE

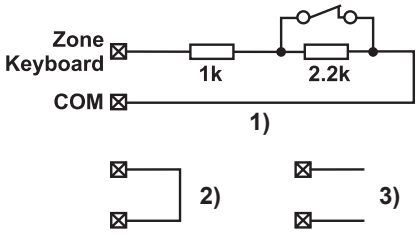

La zona nella tastiera LED è bilanciata.
Il ponticello EOL della zona è inserito.
La zona potrà avere tre stati:
- *zona chiusa (interruttore chiuso) - (1)*
- *zona aperta (interruttore aperto) - (1)*
- *Tamper - (2 e 3)*

N.B.: Il Jumper JT dovrà essere impostato nell'ultimo dispositivo in linea (più distante dal BUS).

Figura 10b. Posizionamento ponticelli e bilanciamento zone per tastiere LED212 e LED63VG SE.

I parametri e le funzioni di ciascun tasto in ogni tastiera potranno essere programmati al MENÙ 70xx, in funzione del indirizzo impostato attraverso il ponticello nella tastiera.

2.7.2 Collegamento Lettore di Prossimità PROX-212 TLD212 Centrale di Allarme

Il lettore di prossimità PROX-212 è stato progettato per facilitare l'inserimento e disinserimento della centrale, e per controllo accessi. Grazie alla distanza minima di lettura, gli indicatori a 3 colori, l'indicatore sonoro, l'uscita integrata, nonché il design accattivante, il PROX-212 è un dispositivo supplementare attraente per il sistema di sicurezza.

Sarà possibile collegare il PROX-212 ai terminali RED, GREEN, YELLOW e BLACK nella centrale TLD212 insieme alle tastiere. Fino a 2 lettori di prossimità potranno essere installati nell'impianto. La programmazione di un indirizzo per ciascun lettore consentirà l'eventuale identificazione di manomissione (TAMPER). Fare riferimento alla Tabella di Programmazione Indirizzi nella Figura 11.

La tessera (o tag) di prossimità consentirà l'inserimento o il disinserimento dell'impianto, nonché il comando di un'elettroserratura attraverso l'uscita integrata. Fare riferimento alla Figura 11 per la struttura interna e le possibili uscite di corrente.

È possibile effettuare un'installazione senza tastiere (solo con lettori di prossimità). In tal caso, però, la programmazione dei parametri e schede, nonché la visualizzazione del registro degli eventi e le indicazioni di guasti, sarà più difficile. Nonostante ciò, sarà possibile utilizzare una tastiera LED o LCD portatile per effettuare tali operazioni.

Fino a 24 tessere (o tag) potranno essere abilitati in un impianto - 1 per ciascuno dei 20 utenti + 4 per gli utenti Manager.

Gli utenti Manager potranno programmare le funzioni delle tessere (o tag).

Le abilitazioni di Inserimento/Disinserimento dovranno essere assegnate per il codice utente corrispondente.

Se l'utente sarà assegnato una tessera (o tag) di prossimità, non sarà possibile assegnarlo ad un codice utente numerico. In tal caso, l'unico comando sarebbe attraverso la tessera/tag di prossimità.

I parametri di ciascun lettore di prossimità potranno essere programmati al MENÙ 71xx, in funzione del indirizzo impostato attraverso il ponticello nel lettore.

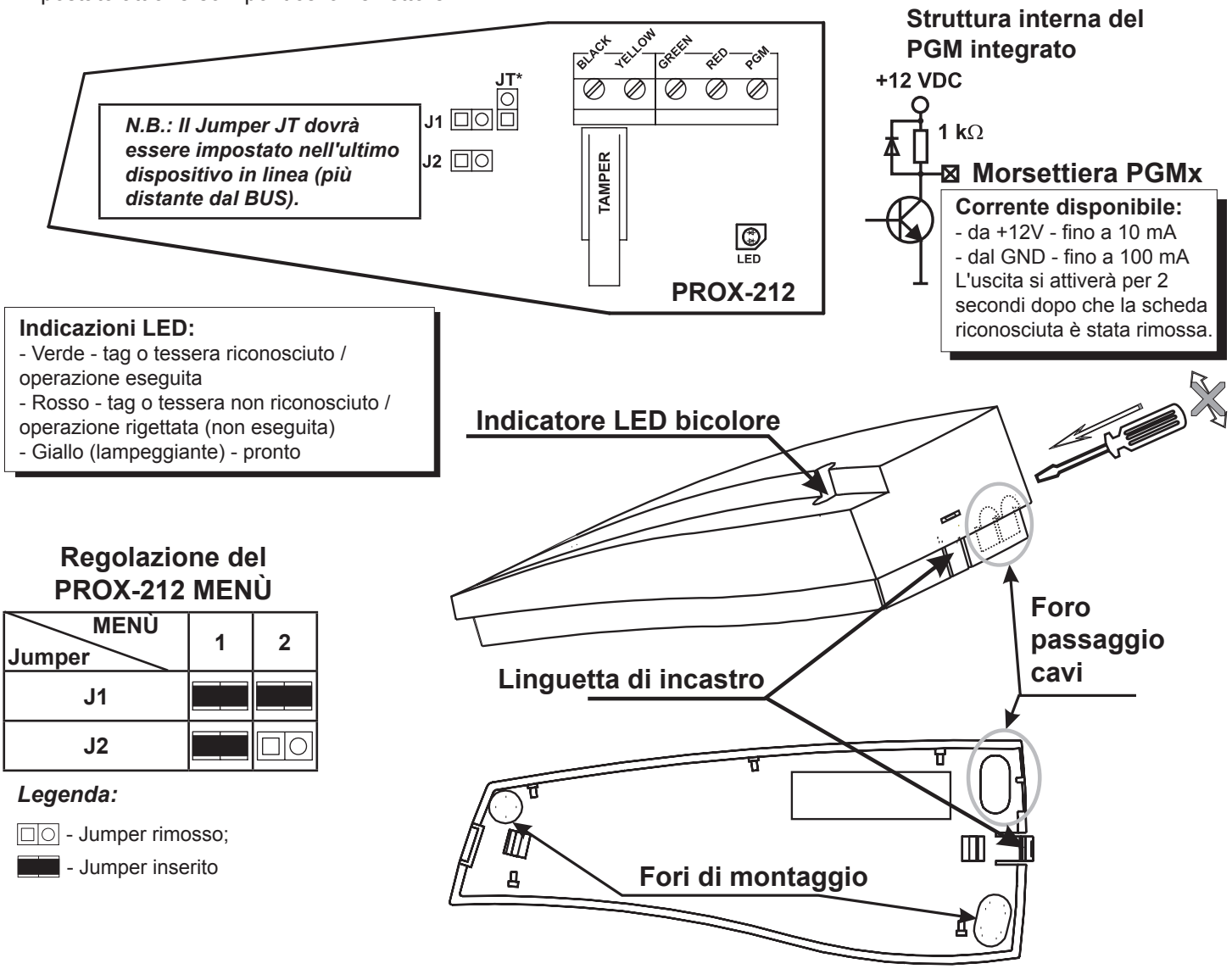

Figura 11. Installazione del lettore di prossimità PROX-212 e schema di collegamento.

2.8 Utilizzo delle Uscite Programmabili PGM1, PGM2 e PGM3

Le uscite PGM1, PGM2 e PGM3 della centrale TLD212 sono programmabili. Per questo motivo, possono essere utilizzate per trasmettere segnali di comando a dispositivi esterni (es. sirente) oppure direttamente ad un dispositivo esterno di bassa potenza (es. relé, LED, etc.).

La struttura interna di tutte le uscite PGM sarà uguale come indicato nella figura 12 a).

La figura 12 b) indica il collegamento del relé ed un diodo LED alla PGM. Questo collegamento è a bassa potenza.

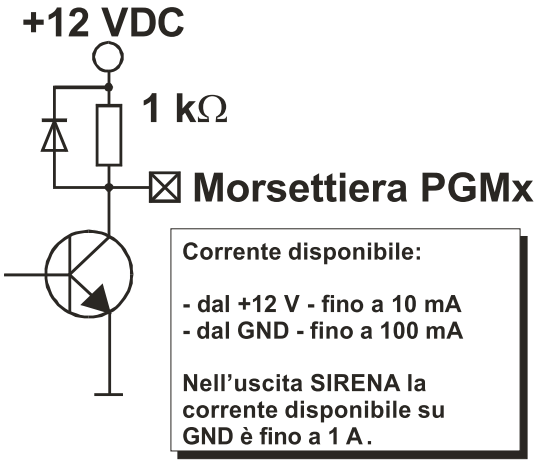

Figura 12. a) Struttura interna delle uscite programmabili PGMx

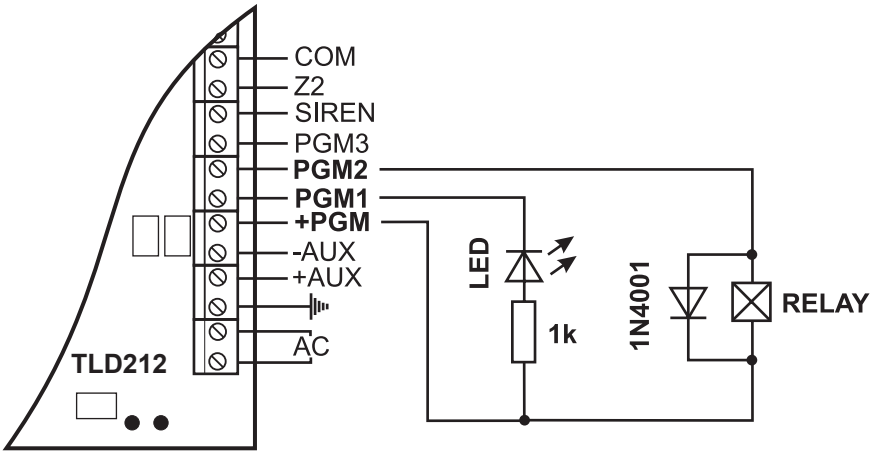

Figura 12. b) LED di controllo e uscite relé PGM1 e PGM2

2.9 Uscita programmabile SIREN (PGM4)

L'uscita SIREN nella centrale TLD212 è programmabile. Nella configurazione predefinita, l'uscita sarà impostata con gli attributi SIREN e la POLARITÀ, i quali potranno essere programmati dal MENÙ 3041. L'uscita sarà attivata in caso di allarme nel sistema.

La struttura interna è identica a qualla indicata nella Figura 12 a). L'uscita potrà erogare fino ad un massimo di 1A.

La Figura 7 indica il corretto collegamento delle sirene SR110E, SR120 e SR200 all'uscita SIREN.

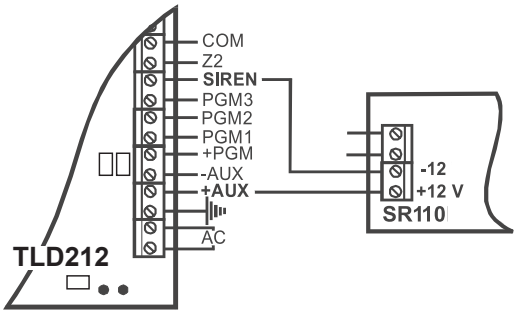

a) Collegamento della sirena SR110 utilizzando 2 fili

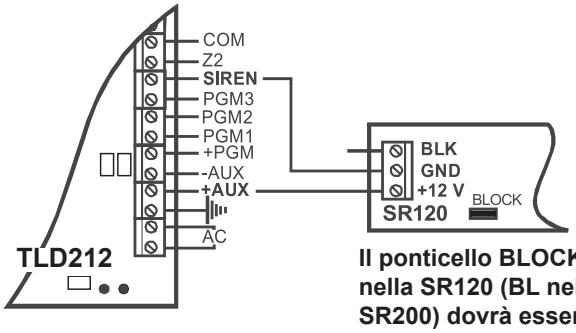

Il ponticello BLOCK nella SR120 (BL nella SR200) dovrà essere inserito.

b) Collegamento delle sirene utilizzando 2 fili

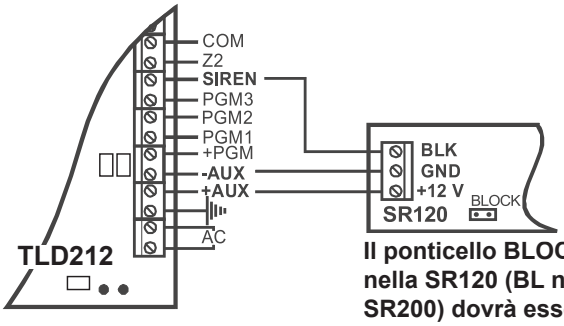

Il ponticello BLOCK nella SR120 (BL nella SR200) dovrà essere rimosso.

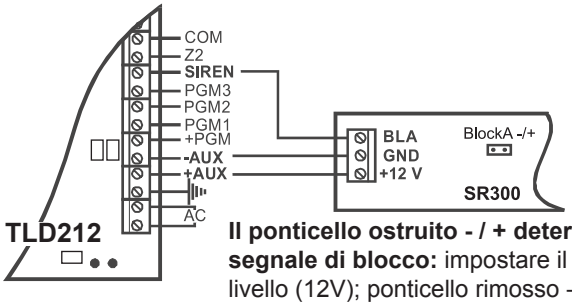

Il ponticello ostruito - / + determina il livello del segnale di blocco: impostare il ponticello - di alto livello (12V); ponticello rimosso - a basso livello (GND).

c) Collegamento delle sirene SR120/SR200/SR300 utilizzando 3 fili.

Figura 13. Comandi delle sirene attraverso l'uscita SIREN.

2.10 Collegamento del Comunicatore Digitale Integrato

Collegare la linea telefonica ai terminali A e B nella centrale TLD212 senza necessità di osservare la polarità (Figura 14).
Collegare l'apparecchio telefonico ai terminali A1 e B1 nella centrale TLD212 senza necessità di osservare la polarità (Figura 14). I parametri del comunicatore digitale dovranno essere programmati dall'installatore. Se non si desidera utilizzare il comunicatore digitale integrato, non sarà necessario installare alcun componente aggiuntivo.
Sarà possibile effettuare il test funzionale del Comunicatore Digitale Integrato da MENÙ 0023 come descritto a pag. 23.

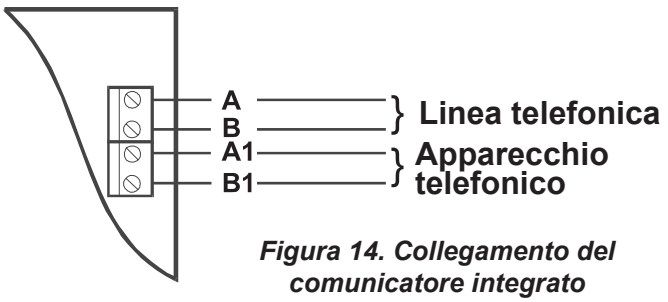

Figura 14. Collegamento del comunicatore integrato

2.11 Installazione del VD60 combinatore vocale TLD212 Centrale di Allarme

Il combinatore telefonico "VD60" potrà essere installato nella centrale TLD212 per consentire la trasmissione di messaggi di allarme all'utente, utilizzando 8 messaggi pre-registrati fino a 4 secondi ciascuno. Sono compatibili 2 tipi di messaggi - per zona o per evento (vedi descrizione di MENÙ 6035).

Togliere l'alimentazione alla centrale prima di collegare la scheda del combinatore al connettore espansione (EXPAND) nella centrale (1). Fissare la scheda sui piedini in plastica pre-montati nella centrale (2). La linea telefonica dovrà essere collegata ai terminali A e B della centrale, senza necessità di rispettare la polarità.

Collegare l'apparecchio telefonico ai terminali A1 e B1 della centrale, senza necessità di rispettare la polarità.

Il combinatore vocale potrà essere utilizzato contemporaneamente con il comunicatore digitale.

Il combinatore vocale dispone di un indicatore di stato LED - PLAY (riprodurre)/REC (registrare) e BUSY (occupato), e di un indicatore LED a cifre che indica il numero del messaggio attuale. Utilizzare il tasto MSG per commutare tra i messaggi. Utilizzare il tasto PLAY per riprodurre i messaggi quando il ponticello REC è rimosso, o per registrare il messaggio quando il ponticello REC è inserito. Sarà possibile registrare messaggi vocali attraverso MENÙ 6030 come descritto in APPENDICE E. Sarà possibile collegare un altoparlante (8-16 ohm) al connettore SP per ascoltare i messaggi registrati.

I parametri del combinatore vocale sono programmabili dal MENÙ Installatore 603x.

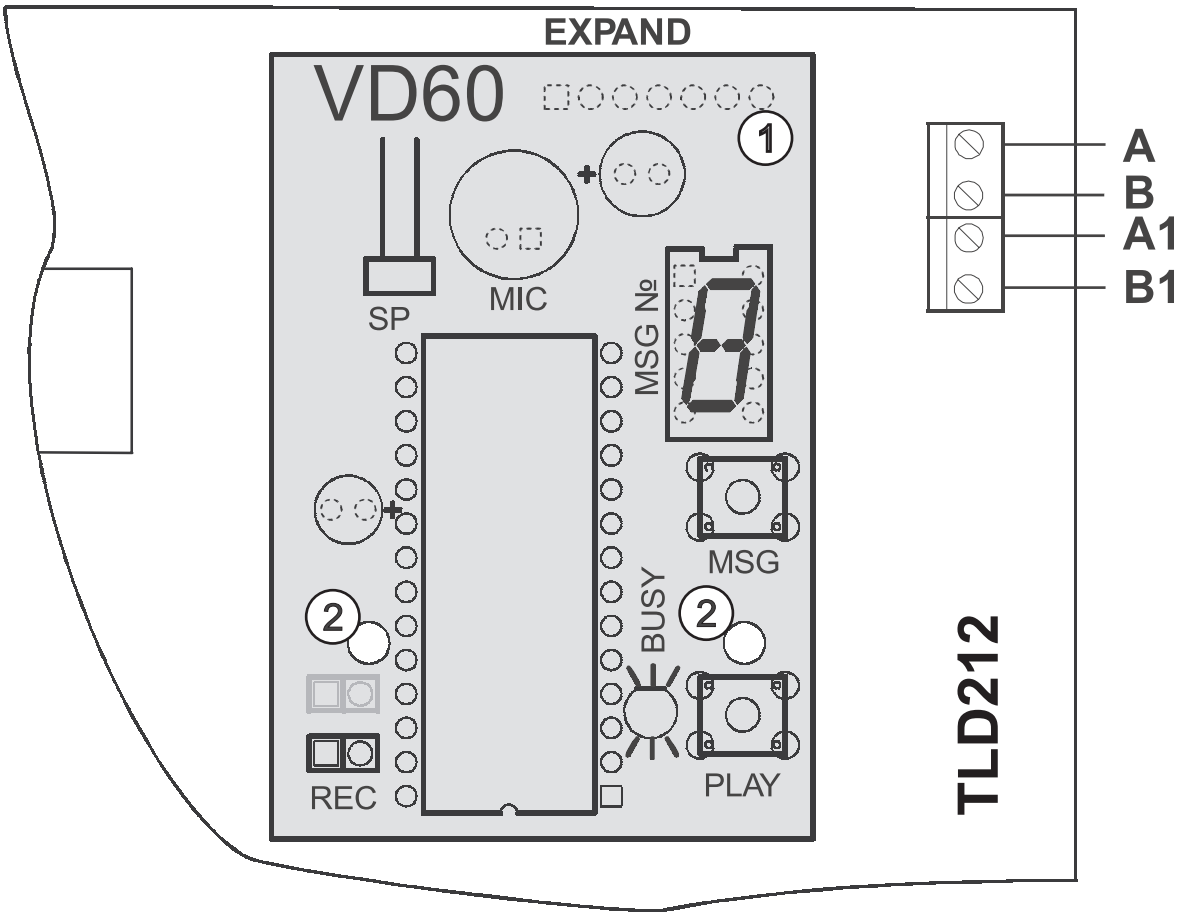

Figura 15. Installazione del Combinatore Telefonico Vocale VD60 (non incluso).

2.12 Installazione del Modulo LAN AJAX TLD212 Centrale di Allarme

Il modulo AJAX è un accessorio aggiuntivo per installazione a bordo alla centrale TLD212 o in qualsiasi altra centrale di sicurezza o antincendio. Il modulo consente la trasmissione via internet alla Stazione Centrale di Monitoraggio o a l'utente. Il modulo AJAX consente il monitoraggio facilitato e la trasmissione degli eventuali eventi di allarme nell'impianto ad una Stazione Centrale di Monitoraggio esistente attraverso il software standard di monitoraggio.

Per ulteriori informazioni, fare rivolgersi al distributore.

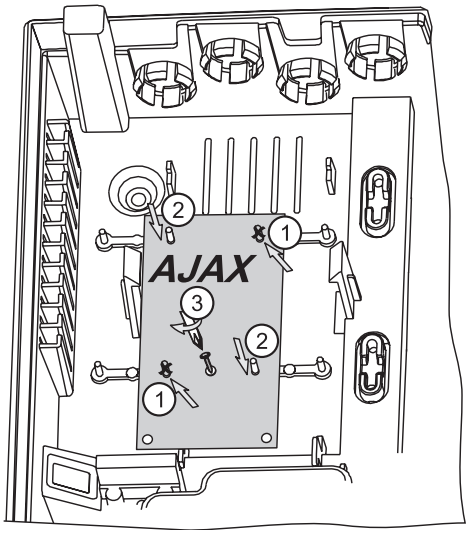

Per l'installazione del modulo LAN AJAX nella TLD212 (contenitore in ABS), fare riferimento alla sequenza indicata nella Figura 16 ed i seguenti passi:

① - Rompere i pin all'interno del contenitore.

② - Fissare i fori di montaggio nei rispettivi pin ed inserire il modulo con attenzione.

③ - Fissare il modulo nel contenitore di plastica utilizzando le viti del kit a corredo.

Figura 16. Installazione del Modulo LAN AJAX.

ATTENZIONE: Il collegamento del modulo LAN AJAX alla centrale DOVRÀ ESSERE EFFETTUATO ad alimentazione tolta ed il ponticello RESET nel modulo AJAX inserito!

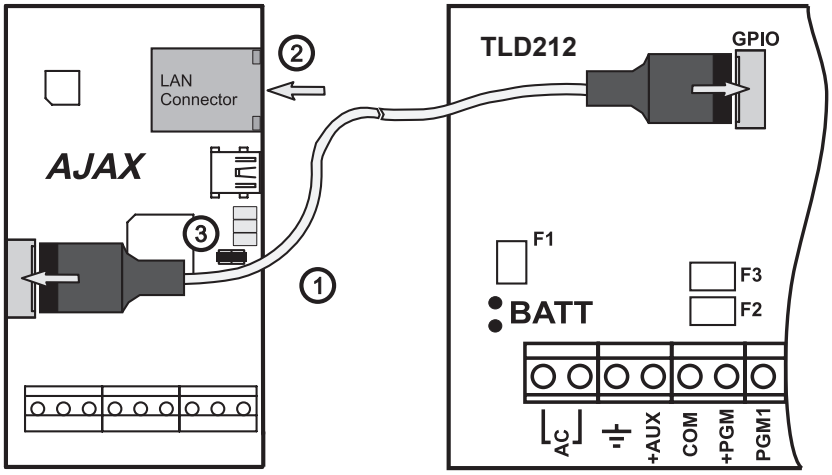

Per il collegamento tra il modulo LAN AJAX e la centrale TLD212, fare riferimento alla Figura 17 ed i seguenti passi:

① - Ad **Alimentazione tolta**, collegare il modulo AJAX alla centrale TLD212 utilizzando il cavo interfaccia (*N.B.: il cavo interfaccia non è incluso nel kit della centrale TLD212.*)

② - Collegare il cavo LAN per il collegamento Internet.

③ - Inserire il ponticello RESET.

④ - Alimentare la centrale ed attendere 5 secondi per poter configurare il modulo e per acquisire i parametri predefiniti di fabbrica.

⑤ - Rimuovere il ponticello RESET.

Figura 17. Collegamento del Modulo LAN AJAX alla centrale TLD212 .

2.13 Collegamento del Modulo Espansione Universale UWE432 TLD212 Centrale di Allarme

Il modulo UWE432 è un dispositivo espansione wireless universale per sistemi di sicurezza filari esistenti. Il modulo UWE432 comunica attraverso un collegamento radio bidirezionale con i dispositivi wireless della serie "AVA". Sarà possibile gestire fino a 32 dispositivi serie "AVA" con il modulo UWE432. **Attenzione: La centrale deve essere programmata per funzionamento in modalità raddoppio zone (al menù 20x6 - da 2 a 7, impostare il parametro "4. Raddoppio"). È necessario inserire un ponticello MODE sulla scheda UWE432!**

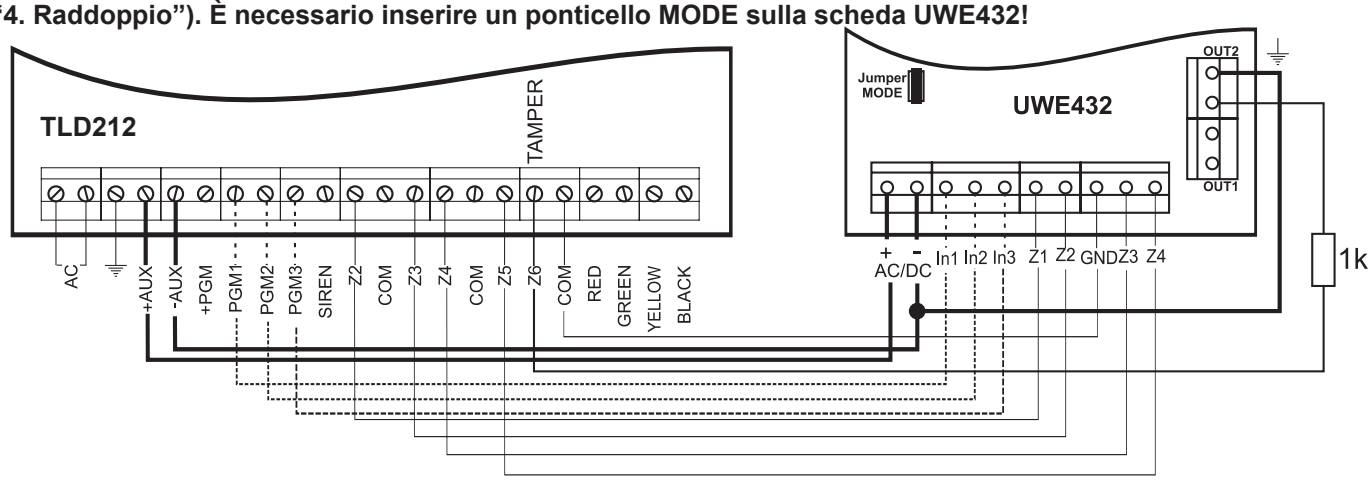

Figura 18. Collegamento del Modulo Espansione Universale Wireless UWE432 alla centrale TLD212.

In1 *- Ingresso per ripristinare rivelatori di fumo wireless (tempo per ripristino ≥ 2 secondi), lo stato attivo verso terra è 0V;* ***In2*** *- Ingresso per supervisione sirena wireless (tempo per ripristino ≥ 2 secondi), lo stato attivo verso terra è 0V;* ***In3*** *- Utilizzato solo se presente il telecomando RC102TE con il modulo ricevitore UWE432; questo ingresso serve a monitorare lo stato della centrale;* ***Out1*** *- Uscita del relè (NO) per stato di Batteria Scarica e Dispositivo wireless Perso;* ***Out2*** *- Uscita del relè (NC) per stato TAMPER dei dispositivi wireless ed il contenitore del UWE432; Collegare ad una zona TAMPER nella centrale.*

Per ulteriori informazioni riguardo alle funzioni e alla programmazione, fare riferimento alle istruzioni di installazione.

2.14 Accensione della TLD212 Centrale di Allarme

Il sistema dovrà essere alimentato solo successivamente all'installazione ed il collegamento di tutti i dispositivi necessari - centrale, tastiera, rivelatori, etc.

Fare riferimento alla seguente procedura per la prima accensione del sistema TLD212:

- **Inserire il ponticello JPRG** (Figura 5) nella centrale TLD212 per impostare tutti i parametri predefiniti di fabbrica.

ATTENZIONE: La centrale TLD212 dispone di 4 configurazioni predefinite diverse. Effettuando un reset hardware del sistema (ponticello JPRG), saranno impostati i parametri predefiniti per la configurazione "0". Nella configurazione predefinita "0", tutte le zone del sistema sono disabilitate (tutte le zone sono impostate come tipo *0. Non utilizzata*), il bilanciamento delle zone è con 1 resistenza, etc. Per i dettagli circa la configurazione predefinita "0", fare riferimento alla SEZIONE 2 - Programmazione.

- **Collegare l'alimentazione principale 220V.** La tastiere emetterà un tono breve o una serie di toni in funzione del modello utilizzato. Nel caso di una tastiera LED, lampeggeranno gli indicatori LED. Nel caso di una tastiera LCD il display si illuminerà in blu o arancione.
- **Rimuovere il ponticello JPRG.** Nella modalità di funzionamento normale - tutti i rivelatori nel sistema sono inattivi e non sono presente segnalazioni TAMPER - il LED RDY si accenderà in verde. L'impianto è ora programmato con la configurazione predefinita "0".

Nel caso di una tastiera LCD, il display apparirà diversamente in funzione del modello utilizzato:

Modelli: LCD62, LCD63

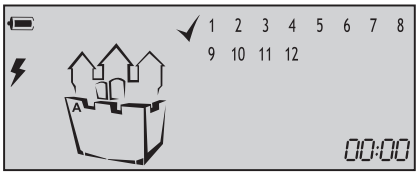

Modelli: LCD63SE LCD212

- **Utilizzare il cavo rosso (+) ed il cavo nero (-) per collegare la batteria tampone alla centrale**.

Se la tastiera è aperta o non è stata installata in maniera corretta, tutti i LED indicatori lampeggeranno e sarà emesso un suono. Nel caso di una zona aperta o un TAMPER aperto per qualsiasi zona, si accenderà il LED corrispondente della zona (nella tastiera LCD il numero della zona sarà chiuso tra parentesi) insieme al LED MEMORY o TAMPER (*nella tastiera LCD si accenderà il LED TRBL e l'icona "chiave inglese" lampeggerà*).

ATTENZIONE!: Qualsiasi evento di manomissione (TAMPER) nell'impianto attiverà la sirena. Per silenziare la sirena, inserire il codice Manager 0000. Il LED corrispondente alla zona rimarrà acceso mentre il LED TAMPER lampeggerà. Rimuovere la condizione - il LED TAMPER rimarrà acceso. Inserire nuovamente il codice Manager 0000 per rimuovere l'evento della memoria.

2.14.1 Indicazioni Guasti Tecnici

Qualsiasi guasto tecnico nella centrale farà accendere l'indicatore "Guasto" (il LED TRBL e/o l'icona "chiave inglese" lampeggeranno a seconda del modello utilizzato). Per visualizzare tali guasti, inserire il codice Manager 0000 e premere il tasto ENTER. Sarà visualizzato sul display la lista dei guasti correnti. Le indicazioni ed il relativo significato sono riportati nella tabella sottostante:

Tastiera LED Numero LED	**Tastiera LCD** Cifra racchiusa tra parentesi	**Guasto tecnico** (LED o icona 🔧 lampeggia)
❶	(1)	Mancanza rete elettrica (220V)
❷	(2)	Batteria scarica
❸	(3)	Fusibile bruciato
❹	(4)	Nessuna linea telefonica
❺	(5)	Comunicazione non disponibile
❻	(6)	TAMPER attivo nell'impianto

Indicazione Guasti (Guasti Tecnici)

SEZIONE 2: PROGRAMMAZIONE

Programmazione dei parametri software della Centrale di Allarme TLD212

Il sistema potrà essere gestito con codici da 4 o 6 cifre. Se si imposta l'utilizzo di codici a 6 cifre dal MENÙ 1001, alla fine di ciascun codice valido saranno aggiunte le cifre "00" automaticamente. Successivamente sarà possibile programmare un codice a 6 cifre.

I rispettivi parametri potranno essere configurati da tastiera LED o LCD oppure da remoto attraverso un PC via linea telefonica utilizzando il software ProSTE.

Simboli utilizzati in questo manuale

Per una presentazione chiara della programmazione utilizzando i 2 tipi di tastiera (LED e LCD), nonchè per una facile interpretazione delle informazioni contenute in questo manuale, saranno utilizzati i seguenti simboli per l'indicazione dei parametri attivi (abilitati) e inattivi (disabilitati) nei menù installatore:

Indicatore	Stato Parametro	LED	LCD
ZONE	Attivo (parametro abilitato)	❶ - Illuminato	(1) - Numero racchiuso in parentesi
	Inattivo (parametro disabilitato)	① - Spento	1 - Numero senza parentesi

Programmazione da Tastiera

Inserire il codice Installatore per attivare la modalità programmazione dei parametri d'installazione della TLD212. Al ripristino dei parametri predefiniti (RESET del sistema), il codice Installatore sarà 7777.

Dopo aver effettuato l'accesso al menù di programmazione, le tastiere utilizzate saranno visualizzate come segue:

- **Tastiere LED** - lampeggeranno contemporaneamente i LED RDY (verde), ARM (rosso), TRBL (giallo) e BPS (rosso). Nella tastiera LED212, le icone "fulmine", "chiave inglese" e "foglio" lampeggeranno contemporaneamente.
- **Tastiere LCD** - lampeggeranno contemporaneamente i LED RDY (verde), ARM (rosso) e TRBL. Il simbolo **READY** lampeggerà insieme al simbolo 0. Nella tastiera LCD63SE, il simbolo ✓ lampeggerà, e sulla torre centrale del castello, sarà acceso il simbolo ✕ .

Nelle tastiere LCD, dopo l'inserimento del codice Installatore, il simbolo 0 lampeggerà al posto del orologio. All'inserimento del MENÙ desiderato, con ogni pressione dei tasti si accenderà la cifra corrispondente ed il simbolo 0 accanto lampeggerà, indicando che il sistema attende l'inserimento della prossima cifra del MENÙ a 4 cifre.

Dopo aver inserito il numero a 4 cifre corrispondente ad un MENÙ valido, sarà emesso un segnale acustico di conferma.

Dopo aver inserito il numero a 4 cifre del MENÙ desiderato, sarà possibile programmare i parametri per lo stesso. Fare riferimento alle informazioni riportate nelle tabelle di questa sezione per la descrizione dettagliata di tutti i MENÙ del sistema. Fare riferimento inoltre alle tabelle riportate nel SUPPLEMENTO A per una guida veloce. Tutti i parametri impostati dovranno essere confermati premendo il tasto **ENT**. Dopo aver visualizzato i parametri programmati, si consiglia di uscire dal relativo menù premendo il tasto CLEAR. Facendo così, il parametro impostato rimarrà invariato. Nel caso l'installatore si dovesse disorientare nel menù Installatore, si consiglia di uscire dal menù premendo 2 volte il tasto CLEAR e quindi ricominciare la programmazione da capo.

ATTENZIONE: Sarà possibile accedere al menù di programmazione della centrale di allarme TLD212 solo ad impianto disinserito! Nel caso di più tastiere (fino a 8) collegate alla centrale, sarà possibile programmare i parametri soltanto dalla tastiere nella quale è stato digitato il codice Installatore. In tutte le altre tastiere sarà indicato che il sistema è in programmazione Installatore, ma non sarà possibile effettuare la programmazione da esse.

Spiegazione delle tabelle sottostanti:

Numero MENÙ

Nome del menù programmazione

Descrizione del menù programmazione

MENÙ 0001 - ABILITAZIONE RESET HARDWARE		
Abilita Reset	Disabilita o abilita il RESET hardware del sistema. **Se non si dispone del codice Installatore e il reset hardware è disabilitato, sarà necessario l'intervento dell'assistenza specializzata.** Sarà possibile commutare lo stato con la pressione di un qualsiasi tasto.	
NO	Il RESET hardware sarà disabilitato.	***Indicazione*** **LED** ① ② ③ ④ ⑤ ⑥ — **LCD** 1 2 3 4 5 6
SI	Il RESET hardware sarà abilitato.	***Indicazione*** **LED** ❶ ❷ ❸ ❹ ❺ ❻ — **LCD** (1) (2) (3) (4) (5) (6)
Valore predefinito - *SI*		

Parametri dil menù programmazione

Valore predefinito per il parametro in questione

Per facilitare la lettura delle tabelle di programmazione, i MENÙ sono raggruppati in 7 sezioni separate:

- ***La prima cifra*** nella struttura del MENÙ indica:
  - 0 - Programmazione dei parametri Installatore ed i parametri comuni del sistema;
  - 1 - Programmazione dei codici di accesso;
  - 2 - Programmazione dei parametri delle zone;
  - 3 - Programmazione delle uscite PGM;
  - 4 - Programmazione delle Aree;
  - 6 - Programmazione dei parametri dei dispositivi di comunicazione;
  - 7 - Programmazione dei parametri delle periferiche.
- ***La seconda e la terza cifre*** nella struttura del MENÙ separano logicamente il numero unitario per ciascuna sezione - per esempio, 01, 02, etc. indicano il numero della zona interessata. Lo stesso preincipio per le sezioni di programmazione dei parametri di codici di accesso, zone, uscite PGM, Aree, comunicatori e periferiche.
- ***La quarta cifra*** nella struttura del MENÙ indica il numero corrispondente al parametro specifico per il risorse del sistema.

Esempio per la lettura di un indirizzo MENÙ:

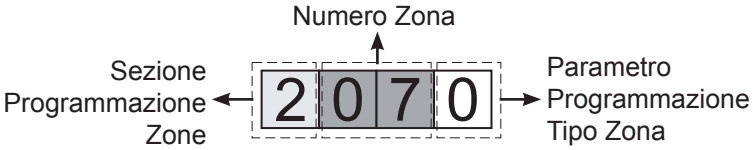

Oltre alle informazioni per l'abilitazione e la disabilitazione dei parametri, per alcuni menù, saranno indicati degli esempi per lo stato e le indicazioni visualizzate sulle tastiere LCD.

Sequenza di base per la programmazione all'interno del menù Installatore:

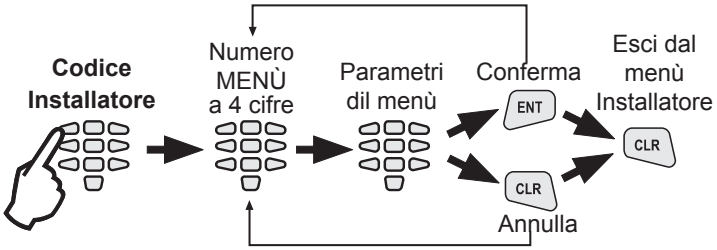

Programmazione Remota della TLD212

Per accedere al sistema attraverso il software ProsTE, occorre un numero identificativo sia per la centrale che per la stazione remota. Al ripristino dei parametri predefiniti, questi numeri saranno uguali (1234). Per consentire accesso dalla stazione remota, inserire il numero identificativo corretto della stazione al **MENÙ 6901** (ID PC).

Nel caso di un ripristino del sistema, avrà inizio un periodo di 24 ore nel quale comunicazione con il sistema attraverso UDL sarà abilitata anche se il parametro "numero di sqilli" sarà azzerato al **MENÙ 6904** (impostando un valore pari a "0", la comunicazione in UDL inizierà dopo 7 squilli). Successivo a questo periodo di 24 ore, la comunicazione con il sistema in UDL sarà abilitata soltanto se il parametro "numero di squilli" impostato nel **MENÙ 6904** sarà diverso da zero.

Se, durante questo periodo di 24 ore, il sistema viene disalimentato (sia l'alimentazione che la batteria tampone), alla prossima accensione, il periodo di 24 ore sarà disabilitato e la comunicazione con il sistema in UDL sarà abilitata soltanto se il parametro "numero di squilli" nel **MENÙ 6904** sarà diverso da zero.

Se si desidera annullare questo periodo di 24 ore, l'installatore dovrà accedere al **MENÙ 6903** e poi uscire dallo stesso premendo il tasto **ENT**(conferma).

Istruzioni dettagliate per il funzionamento del software ProsTE sono disponibili attraverso i file "Help" del programma stesso.

I dettagli riportati in questo manuale fanno riferimento a tutti i parametri per la programmazione remota del sistema.

Programmazione delle Configurazioni Predefinite nella TLD212 Centrale di Allarme

Il sistema dispone di 4 configurazioni predefinite con dei parametri impostati. Nel menù Installatore, al **MENÙ 1000**, inserire il numero della configurazione predefinita (0-3) desiderata - vedi *1. Programmazione dei Codici Utente e Manager*. Alcuni esempi dell'utilizzo delle configurazioni predefinite sono riportati nel *SUPPLEMENTO*.

ATTENZIONE: Dopo il reset hardware completo del sistema, saranno impostati automaticamente i parametri della configurazione predefinita 0!
I parametri della configurazione predefinita 0 sono riportati in dettaglio nella Tabella 1 (SUPPLEMENTO A). Sono descritti inoltre nelle tabelle MENÙ sottostanti.

0. PARAMETRI INSTALLATORE E CONFIGURAZIONI COMUNI

MENÙ 0000 - MODIFICA IL CODICE INSTALLATORE	
Codice Installatore	Da questo menù sarà possibile modificare il codice Installatore. *N.B.: Se si imposta la lunghezza dei codici di accesso a 6 cifre, saranno automaticamente aggiunte le cifre "00" a tutti i codici validi già presenti nel sistema.*
	Indicazione **LED** ① ② ❸ ❹ ❺ ❻ — **LCD** 1 2 (3) (4) (5) (6) I LED 3,4, 5 e 6 sulla tastiera si accenderanno. Questi si spegneranno man mano che verrà digitato il nuovo codice. Il codice dovrà essere digitato 2 volte (per conferma).
Valore predefinito *- 7777*	

MENÙ 0001 - ABILITAZIONE RESET HARDWARE		
Abilita Reset	Disabilita o abilita il RESET hardware del sistema. **Se non si dispone del codice Installatore e il reset hardware è disabilitato, sarà necessario l'intervento dell'assistenza specializzata.** Sarà possibile commutare lo stato con la pressione di un qualsiasi tasto.	
NO	Il RESET hardware sarà disabilitato.	***Indicazione*** **LED** ① ② ③ ④ ⑤ ⑥ — **LCD** 1 2 3 4 5 6
SI	Il RESET hardware sarà abilitato.	***Indicazione*** **LED** ❶ ❷ ❸ ❹ ❺ ❻ — **LCD** (1) (2) (3) (4) (5) (6)
Valore predefinito *- SI*		

MENÙ 0002 - RIPRISTINO DEI PARAMETRI PREDEFINITI (RESET SOFTWARE)	
Impostazioni predefiniti	Ripristino dei parametri predefiniti Premere i tasti 1, 2, 3, 4, 5, 6 in sequenza e confermare con il tasto ENT.

MENÙ 0003 - RIPRISTINO DEL CODICE MANAGER (RIPRISTINO SOFTWARE PARZIALE)	
Reset parziale	Ripristino del codice Manager. Premere i tasti 1, 2, 3, 4, 5, 6 in sequenza e confermare con il tasto ENT. Sarà ripristinato il codice Manager predefinito (0000).

MENÙ 0010 - ABILITAZIONE DELL'INSERIMENTO VELOCE (INSERIMENTO CON 1 TASTO)		
Abilita INS. Veloce	Da questo menù, sarà possibile abilitare il metodo di inserimento veloce, ovvero l'inserimento attraverso la pressione di un solo tasto, senza la necessità di inserire un codice utente. Sarà possibile abilitare questo metodo per AREA A, AREA B o per entrambe le Aree. Premere il numero corrispondente all'Aree per la quale si desidera abilitare la funzione - 1 per AREA A e 2 per AREA B. Premere nuovamente il numero corrispondente per disabilitare la funzione.	
AREA A	Inserimento veloce dell'AREA A senza codice utente abilitato.	***Indicazione*** **LED** ❶ ② ③ ④ ⑤ ⑥ — **LCD** (1) 2 3 4 5 6
AREA B	Inserimento veloce dell'AREA B senza codice utente abilitato.	***Indicazione*** **LED** ① ❷ ③ ④ ⑤ ⑥ — **LCD** 1 (2) 3 4 5 6
Valore predefinito *- AREA A, AREA B*		

MENÙ 0011 - ABILITAZIONE CODICE COERCIZIONE		
Codice Coercizione	Abilita/disabilita il codice coercizione Sarà possibile commutare lo stato con la pressione di un qualsiasi tasto.	
NO	Codice coercizione disabilitato.	***Indicazione*** **LED** ① ② ③ ④ ⑤ ⑥ — **LCD** 1 2 3 4 5 6
SI	Codice coercizione abilitato. Il codice coercizione sarà un codice utente qualsiasi + 1. Per i codici che finiscono in 9, il "+1" sarà 0. Per esempio, il codice coercizione per 1234 = 1235, e per 9999 = 9990.	***Indicazione*** **LED** ❶ ❷ ❸ ❹ ❺ ❻ — **LCD** (1) (2) (3) (4) (5) (6)
Valore predefinito - *NO*		

MENÙ 0012 - ABILITAZIONE BLOCCO TASTIERA IN CASO DI CODICE ERRATO		
Abilita blocco tastiera	Abilita/Disabilita il blocco delle tastiera nel caso di inserimento di un codice di accesso errato. Sarà possibile commutare lo stato con la pressione di un qualsiasi tasto.	
NO	Disabilita il blocco delle tastiere nel caso di inserimento di un codice errato.	***Indicazione*** **LED** ① ② ③ ④ ⑤ ⑥ — **LCD** 1 2 3 4 5 6
SI	Abilita il blocco delle tastiere per 30 secondi dopo 3 consecutivi inserimenti di codici errati. Cioè, per 30 secondi i tasti della tastiera saranno disabilitati e sarà emesso un suono continuo.	***Indicazione*** **LED** ❶ ❷ ❸ ❹ ❺ ❻ — **LCD** (1) (2) (3) (4) (5) (6)
Valore predefinito - *NO*		

MENÙ 0013 - ABILITAZIONE SEGNALAZIONE ACUSTICA DEI GUASTI	
Silenzio Guasti	Da questo menù sarà possibile silenziare le varie segnalazioni acustiche della tastiera dei guasti tecnici. Silenziare la segnalazione premendo il tasto corrispondente al guasto specifico desiderato (1 a 6) - *fare riferimento a 2.14.1 per le indicazioni dei guasti nel sistema.* Premere nuovamente lo stesso tasto per abilitare la segnalazione acustica per il relativo tipo di guasto tecnico. Alla fine della procedura, saranno illuminati solo quei LED corrispondenti ai tipi di guasto tecnico per i quali è prevista una segnalazione acustica. Premere il tasto ENT per confermare i parametri impostati. La procedura per silenziare le segnalazioni acustiche dei guasti sarà uguale per tutti i modelli di tastiere compatibili con la centrale TLD212. *Esempio per silenziare la segnalazione acustica dei guasti con la tastiera LCD62:* 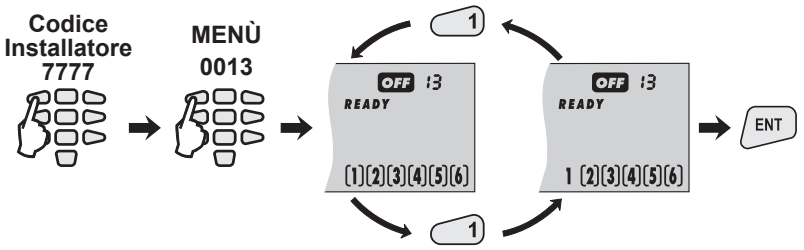
1. Alimentaz	Mancanza della rete elettrica (220V).
2. BATT Scarica	Tensione bassa della batteria tampone, nessuna batteria o fusibile F1 bruciato.
3. Fusibile	Fusibile PGM bruciato.
4. Manc. Lin. Tel.	Mancanza della linea telefonica.
5. Errore Com	Errore di comunicazione con la Stazione Centrale di Monitoraggio.
6. TAMPER	TAMPER aperto nell'impianto.
Valore predefinito - *Alimentazione, BATT Scarica, Fusibile, Manc. Lin. Tel., Errore Com, TAMPER*	

MENÙ 0014 - 220 V D'ALIMENTAZIONE AC INTERRUZIONE		
220 V AC fallimento	Attivazione / disattivazione per la programmazione di indicazione tempo di ritardo in caso di mancanza di alimentazione CA 220 V. Il ritardo è nel range 0 - 180 min ed è impostata su indirizzo 0.018. Lo stato di parametro può essere modificato con pressione del tasto a caso della tastiera. **** Il tempo di ritardo impostato è valido per molle. rev. 4.3 e superiori. Se il soft. rev. del pannello di controllo è di 4,2 o inferiore, "SI" parametro determina ritardo di 30 minuti di tempo per l'indicazione di mancanza di alimentazione.***	
NO	**Indicazione immediata** per 220 AC mancanza di alimentazione V appaiano alle tastiere e trasmissione del messaggio attraverso il suo comunicatore digitale.	***Indicazione*** **LED** ① ② ③ ④ ⑤ ⑥ — **LCD** 1 2 3 4 5 6
SI	**Indicazione del tempo di ritardo** per 220 Abilita mancanza di alimentazione V AC appaiano alle tastiere e trasmissione del messaggio attraverso il suo comunicatore digitale. Il ritardo è nel intervallo 0 - 180 minuti ed è impostata su indirizzo 0.018.	***Indicazione*** **LED** ❶ ❷ ❸ ❹ ❺ ❻ — **LCD** (1) (2) (3) (4) (5) (6)
Valore predefinito - *NO*		

MENÙ 0015 - RITARDO SEGNALAZIONE GUASTA LINEA TELEFONICA	
Ritardo Guasto Linea Telefonica	Sarà impostato un ritardo da 0 a 99 minuti per la segnalazione di un guasto alla linea telefonica (MM). La segnalazione ha un'espressione esadecimale - vedi ***SUPPLEMENTO C***. Inserire due cifre. Nel caso di un periodo inferiore a 10 minuti, la prima cifra dovrà essere 0.
Valore predefinito - *00*	

MENÙ 0016 - SIRENA SU GUASTO TELEFONICO AD IMPIANTO INSERITO		
Sirena su guasto alla linea telefonica	Abilita/Disabilita la segnalazione sonora in caso si guasto alla linea telefonica ad impianto INSERITO - l'uscita SIRENA si attiverà per la durata prestabilita delle sirene. Sarà possibile abilitare la segnalazione separatamente solo per l'AREA A, solo per l'AREA B, o per entrambi contemporaneamente. Sarà possibile commutare lo stato con la pressione di un qualsiasi tasto.	
NO	La segnalazione sonora in caso di guasto alla linea telefonica ad impianto INSERITO sarà disabilitata.	***Indicazione*** **LED** ① ② ③ ④ ⑤ ⑥ — **LCD** 1 2 3 4 5 6
SI	La segnalazione sonora in caso di guasto alla linea telefonica ad impianto INSERITO sarà abilitata. Nel caso di guasto alla linea telefonica in AREA A, AREA B o entrambe, la segnalazione sonora ad impianto INSERITO sarà abilitata. *Nel esempio, il parametro **Sirena su guasto alla linea telefonica** è abilitato per le AREE A e B.*	***Indicazione*** **LED** ❶ ❷ ③ ④ ⑤ ⑥ — **LCD** (1) (2) 3 4 5 6
Valore predefinito - *NO*		

MENÙ 0017 - SEGNALE TAMPER		
Segnale Allarme TAMPER	Da questo menù sarà possibile abilitare/disabilitare il segnale sonora nel caso degli eventi TAMPER ad impianto disinserito. La programmazione di questo menù non inciderà sul segnale TAMPER ad impianto inserito. La programmazione di questo menù inciderà sulle prestazioni dell'uscita programmabile SIRENA. La pressione di un tasto numerico qualsiasi per abilitare/disabilitare questa funzione. Fare riferimento alla tabella per l'indicazione visualizzata sul display della tastiera.	
ABILITATO (suono)	La segnalazione sonora (buzzer tastiere e sirene) per gli eventi TAMPER ad impianto non inserito sarà abilitata.	***Indicazione*** **LED** ❶ ❷ ❸ ❹ ❺ ❻ — **LCD** (1) (2) (3) (4) (5) (6)
DISABLED (silent	La segnalazione sonora (buzzer e sirene) per gli eventi TAMPER ad impianto non inserito sarà disabilitata. Gli eventi TAMPER saranno indicati da un suono continuo emesso dalla tastiera.	***Indicazione*** **LED** ① ② ③ ④ ⑤ ⑥ — **LCD** 1 2 3 4 5 6
Valore predefinito - *ABILITATO*		

MENÙ 0018 - TEMPO DI RITARDO PER INDICAZIONE 220 V AC MANCANZA DI ALIMENTAZIONE	
Indicazione del tempo di ritardo per mancanza di alimentazione CA 220 V	Una indicazione tempo di ritardo per mancanza di alimentazione CA 220 V è impostato su questo indirizzo. Il ritardo è nel intervalli 0 - 180 minuti. Il programma di installazione fissa un numero di due cifre da 00 a 18, come ogni cifra corrisponde a 10 minuti di intervallo. ***Nota: È possibile programmare il tempo di ritardo solo quando il parametro "SI" è impostato su indirizzo 0014.*** *Esempio: per ora un ritardo di 10 minuti, stabilito 01; per il tempo ritardo di 20 minuti, stabilito 02; per 30 minuti - 03, per 120 minuti - 12, ecc.*
Valore predefinito *- 3 (30 minuti)*	

MENÙ 0020 - TEST FUNZIONALE DELLE ZONE (WALK TEST)	
Walk Test	Abilita il testo funzionale delle zone. In questa modalità, il LED (tastiera LED) o il numero (tastiera LCD) corrispondente si lampeggerà a zona attivata (aperta). Durante il test, l'attivazione di ciascuna zona sarà accompagnata da un segnale acustico "Chime" e con un suono continuo per "rigetto" - zona TAMPER aperta. Fino a quando rimane aperta una zona tamper, il numero corrispondente rimarrà attivo - illuminato (tastiera LED) o chiuso tra parentesi (tastiera LCD).

MENÙ 0021 - TEST TASTIERA	
Test tastiera	Prova le operazioni dei LED ed il buzzer della tastiera.

MENÙ 0022 - TEST DELLE USCITE PROGRAMMABILI PGM1, PGM2, PGM3 e SIRENA (PGM4)		
Test Uscite: 1 PGM1 2 PGM1 3 PGM1 4 SIRENA (PGM 4)	Test funzionali delle uscite programmabili attraverso la pressione di un tasto numerico corrispondente all'uscita programmabile. Il numero corrispondente sul display LED o LCD sarà attivato e l'uscita si commuterà a basso livello - 0V. Una seconda pressione del tasto numerico corrispondente renderà l'uscita ad alto livello - 12V.	***Indicazione*** **LED**: ❶ ❷ ③ ❹ ⑤ ⑥ **LCD**: (1) (2) 3 (4) 5 6 *Esempio: Le uscite PGM1, PGM2 e SIREN sono impostati a basso livello - 0V. L'uscita PGM3 è impostato ad alto livello - 12V.*

MENÙ 0023 - DISPLAY STATO COMUNICATORE	
Display stato comunicatore	Le attività del comunicatore potranno essere monitorate da questo menù. *N.B.: Prima di monitorare le attività del comunicatore, occorre inserire un numero telefonico al* ***MENÙ 6010.*** I tasto ARM avvierà la trasmissione dal comunicatore alla stazione centrale di monitoraggio e dal combinatore vocale ai numeri telefonici assegnati. Il tasto 0 farà abortire qualsiasi comunicazione in corso ed eliminerà la coda degli eventi da trasmettere. Il significato degli simboli è riportato sotto. Lo "stato attivo" indica l'illuminazione fissa dei LED (tastiera LED) o il numero racchiuso tra parentesi (tastiera LCD). A seguito di una trasmissione riuscita, sarà emesso un suono di conferma dalla tastiera. Premere il tasto CLEAR per uscire dal **MENÙ 0023**.
1: Tono linea	• LED lampeggia / ( ) per LCD - attesa del tono linea telefonica • stato attivo /❶ o (1)/ - il tono linea è stato rilevato
2: Comp.	• LED lampeggia / ( ) per LCD - composizione in corso del numero telefonico • stato attivo /❷ o (2)/ - numero telefonico già composto
3: Attesa HS (handshake)	• LED lampeggia / ( ) per LCD - in attesa HANDSHAKE dalla stazione centrale • stato attivo /❸ o (3)/ - il segnale handshake necessario è stato individuato
4: Trasmissione dati	• LED lampeggia / ( ) per LCD - trasmissione dati alla stazione centrale in corso • stato attivo /❹ o (4)/ - i dati sono stati trasmessi
5: Attesa "kiss-off"	• LED lampeggia / ( ) per LCD - in attesa conferma dalla stazione centrale • stato attivo /❺ o (5)/ - trasmissione dati alla stazione centrale riuscita
6: Tutto Inviato	• tato attivo /❻ o (6)/ - la procedura di trasmissione è completa e tutti i dati sono stati trasmessi alla stazione centrale con successo

MENÙ 0024 - DISPLAY ELENCO DEGLI EVENTI	
Display ELENCO	Sarà possibile visualizzare gli eventi memorizzati nella memoria indipendente della centrale attraverso le frecce. Il primo evento elencato corrisponde al evento più recente. ***Visualizzazione del elenco degli eventi con la tastiera LED*** La segnalazione ha un'espressione esadecimale - vedi ***SUPPLEMENTO C.*** ***Visualizzazione del elenco degli eventi con la tastiera LCD*** Utilizzare i tasti 1, 2 e 3 per visualizzare le seguenti informazioni rispettivamente: - Tasto 1 - Visualizza le informazioni circa l'ora del evento; - Tasto 2 - Visualizza le informazioni circa l'ora del evento; - Tasto 3 - Visualizza le informazioni circa il codice LOG. Vedi SUPPLEMENTO C per la descrizione dettagliata della ***Codifica degli eventi memorizzati.***

MENÙ 0025 - DISPLAY PROCEDURA UDL	
UDL/ UDL Diretta	Sarà possibile monitorare la procedura Upload / Download da questo menù. Premere il tasto 0 per abortire la comunicazione in corso. Premere il tasto AND per avviare la comunicazione manualmente. Ciò fare in modo tale di ignorare il contatore delle chiamate in ingresso e si procederà direttamente al passo 2. Il significato degli simboli è riportato sotto. Lo "stato attivo" indica l'illuminazione fissa dei LED (tastiera LED) o il numero racchiuso tra parentesi (tastiera Premere il tasto CLEAR per uscire dal **MENÙ 0025**.
1: Squilli	• LED lampeggia / ( ) per LCD - ciascun lampeggio indica una chiamata ricevuta • stato attivo /❶ o (1)/ - il numero di chiamate indicato nel **MENÙ 6904** è stato raggiunto
2: Richiamata	• LED lampeggia / ( ) per LCD - funzione RICHIAMATA in corso • stato attivo /❷ o (2)/ - RICHIAMATA completa
3: Portante	• LED lampeggia / ( ) per LCD - rivelamento portante in corso • stato attivo /❸ o (3)/ - collegamento con PC stabilito
4: Ricezione	• LED lampeggia / ( ) per LCD - ricezione dati dalla stazione centrale in corso • stato attivo /❹ o (4)/ - pacco dati ricevuto
5: Trasmiss.	• LED lampeggia / ( ) per LCD - trasmissione dati alla stazione centrale in corso • stato attivo /❺ o (5)/ - pacco dati trasmesso
6: Fine	• stato attivo /❻ o (6)/ - upload / download completo

MENÙ 0026 TEST HARDWARE DEL COMUNICATORE DIGITALE	
Test HW Comunica-tore	Sarà possibile effettuare un test hardware "passo-passo" del comunicatore digitale da questo menù. Si illuminerà un LED della tastiera per indicare ciascun passo. Non c'è alcun limite di tempo per i vari passi. ***!Durante i test, il comunicatore digitale sarà bloccato e disabilitato!*** Il primo passo del test hardware del comunicatore digitale inizia automaticamente con l'accesso al **MENÙ 0026** La transizione tra i vari passi potrà essere effettuata attraverso la pressione dei rispettivi tasti numerici oppure attraverso le frecce. I LED o il numero racchiuso tra parentesi indicheranno il numero corrispondente al passo in corso:
1: Relè	In questo passo sarà attivato il relè integrato. Di conseguenza, la linea telefonica collegata ai terminali A e B, sarà discontinuata dai terminali A1 e B1 (dove il dispositivo telefonico locale viene collegato). Durante questo passo, la tensione della linea telefonica dovrà essere misurata ai terminali A e B (solitamente un valore tra 40 e 60 Vdc) e ai terminali A1 e B1 (solitamente un valore pare a 0 Vdc).
2: Tono linea	Il comunicatore digitale ha impegnato la linea telefonica. La tensione misurata nei terminali A e B dovrebbe essere tra 7.5 Vdc e 10.5 Vec. Si attiverà contemporaneamente il rivelatore di tono integrato - cioè, un rivelatore di tono linea. Ogni qualvolta verrà identificato un tono di linea, sarà emesso un suono dalla tastiera.
3: Freq. Bassa	Il comunicatore digitale attribuisce una frequenza bassa alla linea telefonica.
4: Freq. Alta	Il comunicatore digitale attribuisce una frequenza alta alla linea telefonica.
5: DTMF	Il comunicatore digitale attribuisce un segnale DTMF.

MENÙ 0030 - IMPOSTAZIONE ORA	
Impostazione ora	Le ore ed i minuti saranno impostati nel formato OO:MM. Nella tastiera LED, l'indicazione sarà di natura esadecimale e le cifre saranno indicate una alla volta. Sarà possibile visualizzare l'ora utilizzando le frecce. Nella tastiera LCD, sarà possibile digitare l'ora ed i minuti direttamente utilizzando i tasti numerici mentre la cifra corrispondente lampeggia.
Valore predefinito *- 00:00 h*	

MENÙ 0031 - IMPOSTAZIONE DATA	
Impostazione data	La data ed il mese saranno impostati nel formato GG.MM. Nella tastiera LED, l'indicazione sarà di natura esadecimale e le cifre saranno indicate una alla volta. Sarà possibile visualizzare la data utilizzando le frecce. Nella tastiera LCD, sarà possibile digitare il giorno ed il mese direttamente utilizzando i tasti numerici mentre la cifra corrispondente lampeggia.
Valore predefinito *- 01:01*	

MENÙ 0040 - ABILIATAZIONE / DISABILITAZIONE CHIME		
Abilitaz. / Disabilitaz. Chime	Da questo menù l'installatore potrà abilitare o disabilitare la segnalazione acustica (Chime) che indica l'apertura di una zona non del tipo ingresso/uscita. Sarà possibile commutare lo stato con la pressione di un qualsiasi tasto.	
SI	Il Chime è abilitato.	***Indicazione*** **LED** ❶ ❷ ❸ ❹ ❺ ❻ **LCD** (1) (2) (3) (4) (5) (6)
NO	Il Chime è disabilitato.	***Indicazione*** **LED** ① ② ③ ④ ⑤ ⑥ **LCD** 1 2 3 4 5 6
Valore predefinito *- NO*		

MENÙ 0099 - SOFTWARE DI REVISIONE REVISIONE	
Software di revisione	L'ingegnere può rivedere il numero di revisione del software corrente del pannello di controllo TLD212 a questo indirizzo. L'indicazione è esadecimale. La revisione del software viene visualizzato come numero a 4 cifre. I numeri sono mostrate una per una, come l'ingegnere usa i tasti freccia per vederle tutte. Il formato della revisione del software è [XX.XX]. *Per esempio: lettura [04.30] significa la revisione del software 4.3.*

1. PROGRAMMAZIONE DEI CODICI UTENTE E MANAGER

MENÙ 1000 - IMPOSTAZIONE DELLE CONFIGURAZIONI PREDEFINITE	
Impostazione configuraz predefinite	La centrale TLD212 dispone di 4 configurazioni predefinite diverse. Inserire un numero da 0 a 3 per selezionare la configurazione predefinita desiderata. Tutti i menù riportati in questo manuale fanno riferimento alla CONFIGURAZIONE PREDEFINITA 0.
Valore predefinito *- 0*	

MENÙ 1001 - PROGRAMMAZIONE DELLA LUNGHEZZA DEI CODICI		
Numero di cifre per i codici	Questo sistema consente l'utilizzo di codici a 4 o a 6 cifre.	
4 cifre	I codici di accesso per l'Installatore, i Manager ed i Utenti saranno composti da 4 cifre.	***Indicazione*** **LED** ① ② ③ ④ ⑤ ⑥ **LCD** 1 2 3 4 5 6
6 cifre	I codici di accesso per l'Installatore, i Manager ed i Utenti saranno composti da 6 cifre.	***Indicazione*** **LED** ❶ ❷ ❸ ❹ ❺ ❻ **LCD** (1) (2) (3) (4) (5) (6)
Valore predefinito *- 4 cifre*		

MENÙ 1010 - AUTORIZZAZIONI DEL CODICE UTENTE 1	
Codice Utente 1	Da questo menù sarà possibile assegnare le autorizzazioni per il CODICE UTENTE 1. Sarà possibile abilitare l'utente per diversi funzioni. Premere il tasto corrispondente alla funzione che si desidera autorizzare. Il LED corrispondente si illuminerà per indicare l'autorizzazione. Premere nuovamente il tasto per disabilitare la funzione Alla fine della procedura, rimarranno illuminati solo i LED corrispondenti alle funzioni autorizzate. Premere il tasto ENTER per confermare le autorizzazioni programmate. ***Indicazione con le impostazioni predefinite*** **LED** ❶ ❷ ❸ ❹ ❺ ❻ — **LCD** (1) (2) (3) (4) (5) (6)
1. DISINSERIMENTO	**Disinserimento del impianto** L'utente sarà autorizzato a disinserire l'impianto.
2. INS PARZ	**Modalità di inserimento che consente all'utente di rimanere in alcune aree dell'impianto** L'utente sarà autorizzato ad inserire quelle zone che non sono state impostate come "PARZIALE".
3. ESCLUS	**Esclusione delle Zone** L'utente sarà autorizzato ad escludere delle zone nell'impianto inserito.
4. PROGRAM	**Programmazione** L'utente sarà autorizzato ad effettuare la programmazione dei parametri del sistema.
5. AREA A	**Area A** L'utente sarà autorizzato a gestire l'Area A (esclusione, inserimento, disinserimento, etc.).
6. AREA B	**Area B** L'utente sarà autorizzato a gestire l'Area B (esclusione, inserimento, disinserimento, etc.).
Valore predefinito *- DISINSERIMENTO, PARZIALE, ESCLUSIONE, PROGRAMMAZIONE, AREA A; Nessun codice*.*	

** N.B.: I codici utente del sistema potranno essere programmati soltanto dal Menù Programmazione Manager.*

Tutti i MENÙ per le autorizzazioni dei vari codici di accesso da 2 a 20 saranno programmati nello stesso modo del MENÙ 1010:

- **MENÙ** 1**02**0 - AUTORIZZAZIONI DEL CODICE UTENTE 2
- **MENÙ** 1**03**0 - AUTORIZZAZIONI DEL CODICE UTENTE 3

...

- **MENÙ** 1**09**0 - AUTORIZZAZIONI DEL CODICE UTENTE 9
- **MENÙ** 1**10**0 - AUTORIZZAZIONI DEL CODICE UTENTE 10

...

- **MENÙ** 1**19**0 - AUTORIZZAZIONI DEL CODICE UTENTE 19
- **MENÙ** 1**20**0 - AUTORIZZAZIONI DEL CODICE UTENTE 20

Nei MENÙ per le autorizzazioni dei codici utenti 2 - 20 non sarà presente alcuna combinazione, e i valori predefiniti per essi sono: DISINSERIMENTO, INSERIMENTO PARZIALE, ESCLUSIONE, PROGRAMMAZIONE, AREA A.

MENÙ 1210 - AUTORIZZAZIONE DEL CODICE MANAGER PRIMARIO	
Manager Primario	Da questo menù sarà possibile assegnare le autorizzazioni per il CODICE MANAGER. Sarà possibile assegnare 2 autorizzazioni. Premere il tasto corrispondente alla funzione che si desidera autorizzare. Il LED corrispondente si illuminerà per indicare l'autorizzazione. Premere nuovamente il tasto per disabilitare la funzione Alla fine della procedura, rimarranno illuminati solo i LED corrispondenti alle funzioni autorizzate. Premere il tasto ENTER per confermare le autorizzazioni programmate. ***Indicazione con le impostazioni predefinite*** **LED** ① ② ③ ④ ❺ ❻ — **LCD** 1 2 3 4 (5) (6)
5. AREA A	**AREA A** Il Manager sarà autorizzato a gestire l'Area A del impianto (esclusione, inserimento, disinserimento, etc.).
6. AREA B	**AREA B** Il Manager sarà autorizzato a gestire l'Area B del impianto (esclusione, inserimento, disinserimento, etc.).
Valore predefinito - *AREA A, AREA B; Codice di Accesso 0000*	

MENÙ 1220 - AUTORIZZAZIONE DEL CODICE MANAGER 1	
Manager 1	Da questo menù sarà possibile assegnare le autorizzazioni per il CODICE MANAGER 1. La programmazione sarà uguale a quella del MENÙ 1210. *Nessun codice è stato programmato.*

MENÙ 1230 - AUTORIZZAZIONE DEL CODICE MANAGER 2	
Manager 2	Da questo menù sarà possibile assegnare le autorizzazioni per il CODICE MANAGER 2. La programmazione sarà uguale a quella del MENÙ 1210. *Nessun codice è stato programmato.*

MENÙ 1240 - AUTORIZZAZIONE DEL CODICE MANAGER 3	
Manager 3	Da questo menù sarà possibile assegnare le autorizzazioni per il CODICE MANAGER 3. La programmazione sarà uguale a quella del MENÙ 1210. *Nessun codice è stato programmato.*

2. PROGRAMMAZIONE DELLE ZONE

I parametri delle zone nel sistema potranno essere programmati dai **MENÙ 2xxx**. I parametri per ciascuna zona vanno programmati separatamente, visto che ciascuna zona dovrà essere abbinata ad una o entrambe le Aree nel sistema.

MENÙ 2000 - NUMERO DI ATTIVAZIONE ZONA PER LA MODALITÀ AUTOESCLUSIONE	
Contatore Autoesclus.	Da questo menù, occorre impostare il numero di attivazioni (cicli di allarme da 0 a 9) che si dovranno compiere per una zona impostata come AUTOESCLUSIONE. Al raggiungimento del numero di attivazioni indicato, la zona in questione sarà automaticamente esclusa. Al successivo disinserimento ed inserimento, la zona sarà inserita.
Valore predefinito *- 6*	

MENÙ 2001 - ABILITAZIONE DELLE ZONE ISTANTANEE		
Abilitazione delle Zone Istantanee	Da questo menù sarà possibile abilitare/disabilitare le Zone Istantanee durante il tempo di uscita. L'abilitazione di questa funzione ridurrebbe le probabilità di falsi allarmi dovuti ad errore da parte dell'utente. Sarà possibile commutare lo stato con la pressione di un qualsiasi tasto.	
NO	Non consente intrusione nelle Zone Istantanee durante il tempo di uscita.	***Indicazione*** **LED** ① ② ③ ④ ⑤ ⑥ **LCD** 1 2 3 4 5 6
SI	Consente intrusione nelle Zone Istantanee durante il tempo di uscita.	***Indicazione*** **LED** ❶ ❷ ❸ ❹ ❺ ❻ **LCD** (1) (2) (3) (4) (5) (6)
Valore predefinito *- NO*		

MENÙ 2010 - ZONA 1 - TIPOLOGIA		
ZONA 1 - Tipologia	Da questo menù sarà possibile impostare la tipologia della Zona. **Per ciascuna zona sarà possibile assegnare una sola tipologia.** Premere il tasto numerico corrispondente al numero della tipologia desiderata. Per le tastiere LED, l'indicazione sarà di tipo esadecimale ed è riportata nella tabella in *SUPPLEMENTO C*. Per le tastiere LCD, le informazioni relative alla tipologia di zona saranno visualizzate sul display in 2 modi - attraverso un numero esadecimale e come numero normale al posto dell'ultima cifra del orologio digitale. *Esempio per la programmazione della Zona 1 come* ***1. Tipo Ingresso/Uscita*** *utilizzando la tastiera LCD62:* 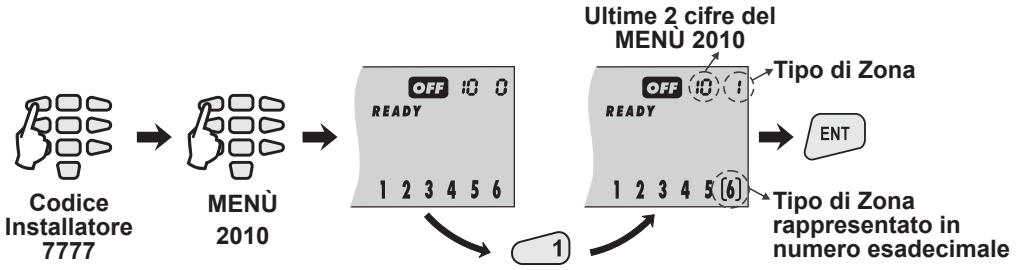 **Le tipologie delle Zone sono:**	
0. Non utilizzata	La Zona non è utilizzata.	***Indicazione*** **LED** ① ② ③ ④ ⑤ ⑥ **LCD** 1 2 3 4 5 6
1. Ingresso / Uscita	**Zona Ingresso - Uscita.** Consente il tempo necessario per inserire e disinserire l'impianto. All'inserimento, l'attivazione dei rivelatori in questa zona non provocherà una condizione di allarme fino alla scadenza del TEMPO DI USCITA. Intrusione in questa zona non provocherà una condizione di allarme fino alla scadenza del TEMPO DI INGRESSO programmato. Durante il tempo di ingresso e di uscita, sarà emesso un tono di avviso dalla tastiera.	***Indicazione*** **LED** ① ② ③ ④ ⑤ ❻ **LCD** 1 2 3 4 5 (6)

descrizione MENÙ 2010 continua sulla pagina 29 ➡

2. Percorso	**Zona monitorata** Questa tipologia di zona sarà attiva solamente ad impianto inserito. La zona funzionerà in modo istantaneo ed attiverà le uscite programmabili di tipo ALLARME e SIRENA, nonchè il comunicatore. L'attivazione di questo tipo di zona durante il tempo di ingresso o uscita non provocherà una condizione di allarme. L'attivazione ad impianto inserito sarà indicata attraverso il lampeggiamento del LED corrispondente alla zona (tastiera LED) o il numero corrispondente racchiuso tra parentesi (LCD) per la durata dell'attivazione della zona.	***Indicazione*** **LED** ① ② ③ ④ ❺ ⑥ **LCD** 1 2 3 4 (5) 6
3. Istantanea	**Zona monitorata** Questa tipologia di zona sarà attiva solamente ad impianto inserito. La zona funzionerà in modo istantaneo ed attiverà le uscite programmabili di tipo ALLARME e SIRENA, nonché il comunicatore. L'attivazione di questo tipo di zona durante il tempo di ingresso o uscita non provocherà una condizione di allarme. L'attivazione della zona ad impianto disinserito sarà indicata attraverso l'illuminazione del numero corrispondente alla zona per la durata dell'attivazione. Una zona del tipo ISTANTANEA potrà essere violata durante il tempo di uscita se, dal **MENÙ 2001** è stato abilitato il parametro "*Abilitare Istantanea*".	***Indicazione*** **LED** ① ② ③ ④ ❺ ❻ **LCD** 1 2 3 4 (5) (6)
4. Incendio	**Zona Istantanea 24 Ore** Questa tipologia di zona consente il collegamento dei sensori antincendio a 12V all'impianto. Questi dispositivi dovranno essere del tipo normalmente chiuso. L'attivazione di questo tipo di zona attiverà l'uscita SIRENA, l'uscita programmabile FIRE (incendio) ed il comunicatore.	***Indicazione*** **LED** ① ② ③ ❹ ⑤ ⑥ **LCD** 1 2 3 (4) 5 6
5. Panico	**Zona panico 24 ore** **Panico Silenzioso (***L'attributo* **2. Silenzioso** *viene impostato dal* **MENÙ 2xx2***, dove xx indica il numero della zona*) - saranno attivate solo l'uscita programmabile PANIC ed il comunicatore. Il LED corrispondente (numero della zona per la tastiera LCD) lampeggerà mentre la zona sarà attiva. Non è prevista alcuna indicazione di memoria. Alla digitazione di un codice utente valido, si illumineranno sia il LED MEMORY che il LED corrispondente alla zona (numero zona per la tastiera LCD). ***Panico Udibile*** - saranno attivate le uscite SIRENA, l'uscita programmabile PANICO ed il comunicatore. Le sirene saranno attivate istantaneamente a prescindere dal tempo di ritardo impostato. L'attivazione di questa zona farà illuminare il LED MEMORY insieme al LED corrispondente alla zona. L'indicatore della memoria potrà essere eliminato digitando un codice utente/manager valido o al prossimo inserimento.	***Indicazione*** **LED** ① ② ③ ❹ ⑤ ❻ **LCD** 1 2 3 (4) 5 (6)
6. Tamper	**Zona Tamper 24 Ore** AL'attivazione di questo tipo di zona ad impianto inserito attiverà l'uscita SIREN, le uscite programmabili TAMPER ed il comunicatore. All'attivazione di questo tipo di zona ad impianto disinserito, e se l'uscita TAMPER è stata programmata come SILENT dal **MENÙ 0017**, sarà emesso un segnale acustico dalla tastiera. L'indicatore della memoria potrà essere eliminato digitando un codice utente/manager valido o al prossimo inserimento.	***Indicazione*** **LED** ① ② ③ ❹ ❺ ⑥ **LCD** 1 2 3 (4) (5) 6
7. Assistenza Medica	**Zona Assistenza Medica 24 Ore** L'assegnazione di questo tipo di zona attiverà le uscite MEDICAL ed il comunicatore. L'attivazione di questo tipo di zona farà illuminare il LED corrispondente nella tastiera (numero zona per la tastiera LCD) a prescindere dallo stato dell'impianto. L'indicatore della memoria potrà essere eliminato digitando un codice utente/manager valido o al prossimo inserimento.	***Indicazione*** **LED** ① ② ③ ❹ ❺ ❻ **LCD** 1 2 3 (4) (5) (6)
8. Chiave	**Zona a Chiave 24 Ore.** Questo tipo di zona consente l'inserimento o il disinserimento della centrale attraverso un ingresso chiave. L'installatore dovrà impostare il tipo di attivazione per la zona: • Ad impulso (*la funzione IMPULSO sarà impostata dal* ***MENÙ 2013***); • Lo stato di impianto inserito/disinserito sarà legato allo stato della zona (*la funzione LATCH sarà impostata dal* ***MENÙ 2013***). Sarà possibile solo l'inserimento Totale. Inoltre, l'inserimento sarà possibile soltanto ad impianto pronto (tutte le zone inattive).	***Indicazione*** **LED** ① ② ❸ ④ ⑤ ⑥ **LCD** 1 2 (3) 4 5 6

descrizione MENÙ 2010 continua sulla pagina 30 ➡

9. Ausiliaria	**Zona Ausiliaria 24 Ore** Se si assegna questo tipo di zona, rispettivamente dovrà essere programmato un numero AUX dal **MENÙ 2xx4**, dove xx indica il numero della zona.	***Indicazione*** **LED** ① ② ❸ ④ ⑤ ❻ **LCD** 1 2 (3) 4 5 (6)
Valore predefinito - *0.Tipo non utilizzato*		

MENÙ 2011 - ZONA 1 - ATTRIBUTI 1		
Zona 1 Attributi 1	Da questo menù sarà possibile impostare i parametri "ATTRIBUTI 1" per ZONA 1. Sarà possibile attribuire più di 1 configurazione ad una zona. Premere il tasto corrispondente alla funzione che si desidera autorizzare. Si illuminerà il LED numerico corrispondente (o il numero sarà racchiuso tra parentesi) per indicare le selezioni abilitate. Premere il tasto numerico nuovamente per disabilitare la selezione. Alla fine di questa procedura, rimarranno illuminati solo i LED (o numeri zona) corrispondenti alle configurazioni abilitati. ***Indicazione con le Valore predefinito*** **LED** ❶ ❷ ③ ④ ⑤ ⑥ — **LCD** (1) (2) 3 4 5 6 **I parametri di "ATTRIBUTI 1" sono:**	
1. Auto Esclusione	Autorizzazione per l'esclusione automatica della zona al raggiungimento del numero di allarmi come impostato nel **MENÙ 2000.**	**Attenzione:** *Questa autorizzazione* ***non è valida*** *per i tipi di zona:* ***Incendio, Panico, Assistenza Medica*** *e* ***Chiave.***
2. Esclusione	Autorizzazione all'esclusione della zona. L'abilitazione di questa funzione per la zona farà in modo che gli utenti o il manager potrà escluderla dall'inserimento.	**Attenzione:** *Questa autorizzazione è valida per tutti tipi di zona tranne* ***Chiave.***
3. Parziale	La zona non sarà inserita in caso di inserimento in modalità STAY (parziale). L'abilitazione di questa funzione per la zona consentirà l'esclusione della zona per l'inserimento "Stay" (parziale).	**Attenzione:** *Questa autorizzazione* ***non è valida*** *fper i tipi di zona:* ***Incendio, Panico, Tamper, Assistenza Medica, Chiave e Ausiliaria.***
4. Forzato	Se, durante l'inserimento, la zona in questione è attiva (aperta), l'Area di appartenenza sarà comunque inserita e, appena si chiude, la zona sarà inserita. *(Se questo attributo è stato selezionato, è prevista un'indicazione speciale nelle tastiere LCD – durante l'INSERIMENTO, la finestra centrale del castello lampeggerà.)*	**Attenzione:** *Questa autorizzazione* ***non è valida*** *per i tipi di zona:* ***Ingresso/Uscita, Percorso*** *e* ***Chiave.***
5. Doppia	Zona di tipo Doppia Segnalazione. L'abilitazione di questa funzione per la zona consentirà la funzione Doppia Segnalazione. La prima segnalazione (rivelamento) nella zona ad impianto inserito sarà l'inizio di un intervallo di 3 minuti. Nel caso di un'altra segnalazione (o nella stessa zona o in un'altra zona configurata con la funzione Doppia Segnalazione) durante questo intervallo, l'impianto andrà in allarme. Inoltre, se la durata dell'attivazione supera 15 secondi, l'impianto andrà in allarme.	**Attenzione:** *Questa autorizzazione* ***non è valida*** *per i tipi di zona:* ***Incendio, Panico, Assistenza Medica*** *e* ***Ausiliaria.***
6. I/U Finale	All'inserimento, la zona si comporterà come una zona Ingresso/Uscita. L'impianto sarà inserito: A) Alla scadenza del tempo di uscita; B) Immediatamente alla chiusura della zona ingresso-uscita.	**Attenzione:** *Questa autorizzazione* ***è valida*** *per il tipo di zona* ***Ingresso/Uscita soltanto.***
Valore predefinito - *Autoesclusione, Esclusione*		

MENÙ 2012 - ZONA 1 - ATTRIBUTI 2	
Zona 1 Attributi 2	Da questo menù sarà possibile impostare i parametri "ATTRIBUTI 2" per ZONA 1. Sarà possibile attribuire più di 1 configurazione ad una zona. Premere il tasto corrispondente alla funzione che si desidera autorizzare. Si illuminerà il LED numerico corrispondente (o il numero sarà racchiuso tra parentesi) per indicare le selezioni abilitate. Premere il tasto numerico nuovamente per disabilitare la selezione. Alla fine di questa procedura, rimarranno illuminati solo i LED (o numeri zona) corrispondenti alle configurazioni abilitati. **I parametri di "ATTRIBUTI 2" sono:**
1. Ritardo Sirena	La sirena sarà attivata alla scadenza del tempo ***Ritardo Sirena***. Il tempo Ritardo Sirena potrà essere programmato dal **MENÙ 4013** (per Area A) e dal **MENÙ 4023** (per Area B).
2. Silenzioso	Ad impianto inserito, la sirena non sarà attivata se la funzione ***Silent*** (Panico Silenzioso) è stata abilitata. Saranno attivate soltanto le uscite programmabili PANIC ed il comunicatore. L'apertura di una zona sarà indicata dal LED lampeggiante o il numero zona racchiuso tra parentesi.
3. Video ad Impianto Inserito	**Videoregistrazione degli eventi di allarme** Nel caso di eventi di allarme, saranno attivate le uscite "VIDEO ON ARMED" per 1 minuto.
4. Scrive su LOG	**Scrive su File LOG** Tutte le attivazioni ed i ripristini della zona, a prescindere dello stato di inserimento, saranno riportati (attraverso dei codici speciali) nella memoria "LOG", visto che questo non incide sulla funzionalità totale del sistema. Cioè, nel caso di un comando di inserimento - l'impianto sarà inserito, nel caso di un comando di disinserimento - l'impianto sarà disinserito. La stessa regola vale per l'invio dei report ad una stazione centrale di monitoraggio.
5. Chime	**Modalità "CHIME"** Ad impianto disinserito, sarà emesso un suono dalla tastiera all'attivazione della zona.
Valore predefinito - *nessun attributo impostato*	

MENÙ 2013 - ZONA 1 - ATTRIBUTI 3		
Zona 1 Attributi 3	Da questo menù, saranno assegnati **soltanto i parametri "ATTRIBUTI 3" per zone del tipo Chiave**. Sarà possibile attribuire più di 1 configurazione ad una zona. Premere il tasto corrispondente alla funzione che si desidera autorizzare. Si illuminerà il LED numerico corrispondente (o il numero sarà racchiuso tra parentesi) per indicare le selezioni abilitate. Premere il tasto numerico nuovamente per disabilitare la selezione. Alla fine di questa procedura, rimarranno illuminati solo i LED (o numeri zona) corrispondenti alle configurazioni abilitati. **I parametri di "ATTRIBUTI 3" sono:**	
1. Impulso / LATCH	**Zona Chiave 24 Ore** ***Se si attribuisce "Pulse"***, ciascun impulso cambierà lo stato del sistema rispettivamente (inserito/disinserito). ***Se si attribuisce Latch***, all'attivazione della zona l'area* sarà inserita. Invece, se la zona sarà nello stato normale di funzionamento, l'area* sarà disinserita. **L'area di appartenenza della zona.* ***Attenzione:*** *Se la zona è stata assegnata ad entrambe le Aree del impianto, il comportamento si baserà sullo stato attuale delle Aree. Nel SUPPLEMENTO D sono riportati degli algoritmi dettagliati del comportamento delle zone di tipo Chiave.*	**Attributo** / ***Indicazione*** (**LED** / **LCD**) Impulso: ① / 1 Latch: ❶ / (1)
2. Totale / Parziale	Questa funzione determina il tipo di inserimento - INSERIMENTO TOTALE o INSERIMENTO PARZIALE.	**Inserimenta** / ***Indicazione*** (**LED** / **LCD**) Totale: ② / 2 Parziale: ❷ / (2)
3. Abilita Disins.	Questa funzione determinerà se la zona disinserirà l'impianto (DISARM ENABLED) o meno (DISARM DISABLED).	**Attributo** / ***Indicazione*** (**LED** / **LCD**) Disabilitato: ③ / 3 Abilitato: ❸ / (3)
Valore predefinito - *Disinserimento Abilitato*		

MENÙ 2014 - ZONA 1 - ATTRIBUTI AUX	
Zona 1 Attributi AUX	Da questo menù, saranno assegnati **soltanto i parametri "ATTRIBUTI AUX" per zone del tipo Ausiliaria**. Da questo menù sarà possibile assegnare soltanto una funzione AUX - da 00 a 11. Se è stato assegnato l'attributo AUX, a zona in allarme sarà generato un messaggio di stato nel file LOG di memoria, il quale potrà essere programmato per un'uscita PGM. La programmazione delle uscite PGM viene descritta nella SEZIONE Programmazione 3. Programmazione Uscite PGM e SIRENA . L'indicazione sarà in formato esadecimale - fare riferimento alla Tabella in SUPPLEMENTO C. **I parametri di "ATTRIBUTI AUX" sono:**
00	**Zona Intrusione - Zona Intrusione 24 Ore** Assegnando questo attributo, la zona sarà attiva a prescindere del tipo di inserimento. La zona si comporterà come tipo ISTANTANEA e saranno attivate le uscite programmabili ALARM e SIRENA, nonché il comunicatore.
01	**Batteria Scarica -** Il livello di carica nella batteria è basso.
02	**Allarme Gas -** Rivelatore di Gas attivato.
03	**Allarme Acqua -** Rivelatore di Acqua attivato.
04	**Alimentazione -** Perdita dell'alimentazione principale.
05	**Guasto Link GSM -** Errore di comunicazione GSM.
06	**Allarme Refrigerante -** Rivelatore di refrigerazione attivato.
07	**Abbassamento Temperatura -** Abbassamento della temperatura nel locale.
08	**Allarme Interruzione Circuito -** Sensore Interruzione Circuito.
09	**Gas in esaurimento -** Rivelatore basso livello di gas attivato.
10	**Alta Temperatura -** Temperatura alta nel locale.
11	**Bassa Temperatura -** Temperatura bassa nel locale.
Valore predefinito *- 00. Attributo Intrusione 24 Ore*	

MENÙ 2015 - ASSEGNAZIONE ZONA 1		
Zona 1 Assegnazione	Da questo menù sarà possibile assegnare la ZONA 1 a qualsiasi delle 2 aree nel sistema. Per attivare il parametro, premere il tasto numerico corrispondente all'area desiderata. Premere nuovamente il tasto numerico per disattivare il parametro. ***N.B.:*** *Sarà possibile assegnare la ZONA ad entrambe le aree nel sistema. In questo caso, per le Zone Ingresso/Uscita e quelle del tipo istantaneo saranno inserite soltanto se entrambe le aree nell'impianto sono inserite. Inoltre, nel caso di allarme in una zona appartenente ad entrambe le aree, saranno presenti eventi per entrambe le aree nel file LOG di memoria.* ***Attenzione:*** *Se la ZONA non è stata assegnata a nessuna delle 2 aree nel sistema, la centrale non effettuerà il monitoraggio né la segnalazione dello stato.*	
1. AREA A	**Area A** La ZONA sarà assegnata all'Area A.	***Indicazione*** **LED** ❶ ② ③ ④ ⑤ ⑥ — **LCD** (1) 2 3 4 5 6
2. AREA B	**Area B** La ZONA sarà assegnata all'Area B.	***Indicazione*** **LED** ① ❷ ③ ④ ⑤ ⑥ — **LCD** 1 (2) 3 4 5 6
Valore predefinito *- AREA A*		

MENÙ 2020 ... 2025 - PROGRAMMAZIONE ZONA 2
La programmazione sarà uguale a quella dei **MENÙ 2010 - 2015**, come tipo, attributi (parametri 1, 2, 3 e AUX) e come assegnazione della ZONA 2. Sarà possibile realizzare il collegamento raddoppio zone per la ZONA 2 - fare riferimento a Figura 6 c. ZONA 2 corrisponde a ZONA 8. Il tipo di collegamento potrà essere programmato al MENÙ 2026, selezionando l'attributo "4. Raddoppio".
Valore predefinito - tipo *Non utilizzato;* ***ATTRIBUTI 1*** *- AUTOESCLUSIONE e ESCLUSIONE;* ***ATTRIBUTI 3*** *- Abilita Disinserimento;* ***ATTRIBUTI AUX*** *- 00. Intrusione 24 Ore;* ***Assegnazione*** *- PART A*

MENÙ 2026 - TIPO DI BILANCIAMENTO PER ZONA 2		
Bilanciamento - ZONA 2	Da questo menù, sarà possibile selezionare il tipo di bilanciamento per la ZONA 2. Ciascuna pressione di un tasto numerico qualsiasi farà commutare il tipo di bilanciamento. Le indicazioni sul display sono riportate nelle tabelle sottostanti. Sarà possibile realizzare il collegamento raddoppio zone per la ZONA 2 - vedi Figura 6 c.	
1. EOL	**Collegamento di una resistenza di bilanciamento.** Con o senza TAMPER nel circuito.	

Collegamento EOL	*Indicazione*	
	LED	**LCD**
Con TAMPER	①	1
Senza TAMPER	❶	(1)

2. Veloce/ Normale	Sensibilità della zona programmabile tra 10 e 250ms.	

Sensibilità	*Indicazione*	
	LED	**LCD**
Normale (250ms)	②	2
Veloce (10ms)	❷	(2)

3. Ritardo all' accensione	All'accensione del impianto, la zona sarà esclusa per un periodo di 120 secondi (onde eliminare dei falsi allarmi durante l'accensione della centrale).	

Ritardo all'Accensioen	*Indicazione*	
	LED	**LCD**
Senza Esclusione Zona	③	3
Esclusione Zona (120 sec)	❸	(3)

4. Raddoppio	**Collegamento raddoppio zona.** Questo parametro sarà assegnato quando si realizza il collegamento del tipo raddoppio zona nell'impianto. L'abilitazione di questo parametro escluderà l'abilitazione di 1.EOL, visto che si presume il collegamento delle resistenze di bilanciamento in questo caso sarà con tamper nel circuito.	

Modalità	*Indicazione*	
	LED	**LCD**
Singola Zona	④	4
Doppia Zona	❹	(4)

Valore predefinito *- nessun attributo impostato*

MENÙ 2030 ... 2036 - PROGRAMMAZIONE ZONA 3
La programmazione sarà uguale a quella dei **MENÙ 2010 - 2015**, come tipo, attributi (parametri 1, 2, 3 e AUX) e come assegnazione della ZONA 3. Sarà possibile realizzare il collegamento raddoppio zone per la ZONA 3 - fare riferimento a Figura 6 c. ZONA 3 corrisponde a ZONA 9. Il tipo di collegamento potrà essere programmato al MENÙ 2036, selezionando l'attributo "4. Doubling".
Valore predefinito - tipo *Non utilizzato;* ***ATTRIBUTI 1*** *- AUTOESCLUSIONE e ESCLUSIONE;* ***ATTRIBUTI 3*** *- Abilita Disinserimento;* ***ATTRIBUTI AUX*** *- 00. Intrusione 24 Ore;* ***Assegnazione*** *- AREA A*

MENÙ 2040 ... 2046 - PROGRAMMAZIONE ZONA 4
La programmazione sarà uguale a quella dei **MENÙ 2010 - 2015**, come tipo, attributi (parametri 1, 2, 3 e AUX) e come assegnazione della ZONA 4. Sarà possibile realizzare il collegamento raddoppio zone per la ZONA 4 - fare riferimento a Figura 6 c. ZONA 4 corrisponde a ZONA 10. Il tipo di collegamento potrà essere programmato al MENÙ 2046, selezionando l'attributo "4. Doubling".
Valore predefinito - tipo *Non utilizzato;* ***ATTRIBUTI 1*** *- AUTOESCLUSIONE e ESCLUSIONE;* ***ATTRIBUTI 3*** *- Abilita Disinserimento;* ***ATTRIBUTI AUX*** *- 00. Intrusione 24 Ore;* ***Assegnazione*** *- AREA A*

MENÙ 2047 - NUMERO DELLE RILEVAZIONI NELLA MODALITÀ CONTEGGIO IMPULSI	
Zona 4 Conteggio Impulsi	Da questo menù sarà possibile impostare il numero di impulsi per la modalità Conteggio Impulsi. L'indicazione sarà in numeri esadecimale, mentre per la tastiera LCD il valore digitato sarà visibile nell'ultima cifra dell'ora. Il valore per il conteggio impulsi potrà essere digitato mentre la cifra lampeggia. Sarà possibile inserire un valore tra 0 e 9 impulsi. Se si desidera utilizzare la zona 4 in modalità normale, inserire un valore pari a 0. La spiegazione della funzione di zona 4 in modalità Conteggio Impulsi viene riportata in dettaglio nel Punto 2.6.
Valore predefinito *- 0*	

MENÙ 2050 ... 2056 - PROGRAMMAZIONE ZONA 5

La programmazione sarà uguale a quella dei **MENÙ 2010 - 2015**, come tipo, attributi (parametri 1, 2, 3 e AUX) e come assegnazione della ZONA 5.
Sarà possibile realizzare il collegamento raddoppio zone per la ZONA 5 - fare riferimento a Figura 6 c. ZONA 4 corrisponde a ZONA 11. Il tipo di collegamento potrà essere programmato al MENÙ 2046, selezionando l'attributo "4. Doubling".

Valore predefinito - tipo *Non utilizzato;* ***ATTRIBUTI 1*** *- AUTOESCLUSIONE e ESCLUSIONE;* ***ATTRIBUTI 3*** *- Abilita Disinserimento;* ***ATTRIBUTI AUX*** *- 00. Intrusione 24 Ore;* ***Assegnazione*** *- PART A*

MENÙ 2060 ... 2066 - PROGRAMMAZIONE ZONA 6

La programmazione sarà uguale a quella dei **MENÙ 2010 - 2015**, come tipo, attributi (parametri 1, 2, 3 e AUX) e come assegnazione della ZONA 6.
Sarà possibile realizzare il collegamento raddoppio zone per la ZONA 5 - fare riferimento a Figura 6 c. ZONA 6 corrisponde a ZONA 12. Il tipo di collegamento potrà essere programmato al MENÙ 2046, selezionando l'attributo "4. Doubling".

Valore predefinito - tipo *Non utilizzato;* ***ATTRIBUTI 1*** *- AUTOESCLUSIONE e ESCLUSIONE;* ***ATTRIBUTI 3*** *- Abilita Disinserimento;* ***ATTRIBUTI AUX*** *- 00. Intrusione 24 Ore;* ***Assegnazione*** *- PART A*

MENÙ 2070 ... 2075 - PROGRAMMAZIONE ZONA 7

La programmazione sarà uguale a quella dei **MENÙ 2010 - 2015**, come tipo, attributi (parametri 1, 2, 3 e AUX) e come assegnazione della ZONA 7.
N.B.: *La ZONA 7 è una zona in tastiera (come la ZONA 1 - vedi punto 2.6). Qualsiasi tastiera potrà essere riconosciuto dalla centrale come ZONA 7. Sarà possibile programmare questa funzione dal* ***MENÙ 7xx0*** *impostando l'attributo* ***4.Keypad Zone*** *(xx = l'indirizzo della tastiera in questione).*

Valore predefinito - tipo *Non utilizzato;* ***ATTRIBUTI 1*** *- AUTOESCLUSIONE e ESCLUSIONE;* ***ATTRIBUTI 3*** *- Abilita Disinserimento;* ***ATTRIBUTI AUX*** *- 00. Intrusione 24 Ore;* ***Assegnazione*** *- PART A*

ATTENZIONE: Le ZONE 8 - 12 saranno attive soltanto nel caso di collegamento in raddoppio zona. In questo caso, ZONA 2 corrisponde a ZONA 8, ZONA 3 - a ZONA 9, etc. Il collegamento del circuito raddoppio zona viene indicato in Figura 6c, ed i rispettivi rivelatori saranno terminati con una resistenza a 2.2 κΩ. Inoltre, per attivare la ZONE 8 - 12, sarà necessario selezionare la funzione **4.Doubling** per la zona corrispondente - fare riferimento alla descrizione della programmazione ZONE 2 - 6.

MENÙ 2080 ... 2086 - PROGRAMMAZIONE ZONA 8

La programmazione sarà uguale a quella dei **MENÙ 2010 - 2015**, come tipo, attributi (parametri 1, 2, 3 e AUX) e come assegnazione della ZONA 8.

Valore predefinito - tipo *Non utilizzato;* ***ATTRIBUTI 1*** *- AUTOESCLUSIONE e ESCLUSIONE;* ***ATTRIBUTI 3*** *- Abilita Disinserimento;* ***ATTRIBUTI AUX*** *- 00. Intrusione 24 Ore;* ***Assegnazione*** *- PART A*

MENÙ 2090 ... 2096 - PROGRAMMAZIONE ZONA 9

La programmazione sarà uguale a quella dei **MENÙ 2010 - 2015**, come tipo, attributi (parametri 1, 2, 3 e AUX) e come assegnazione della ZONA 9.

Valore predefinito - tipo *Non utilizzato;* ***ATTRIBUTI 1*** *- AUTOESCLUSIONE e ESCLUSIONE;* ***ATTRIBUTI 3*** *- Abilita Disinserimento;* ***ATTRIBUTI AUX*** *- 00. Intrusione 24 Ore;* ***Assegnazione*** *- PART A*

MENÙ 2100 ... 2105 - PROGRAMMAZIONE ZONA 10

La programmazione sarà uguale a quella dei **MENÙ 2010 - 2015**, come tipo, attributi (parametri 1, 2, 3 e AUX) e come assegnazione della ZONA 10.

Valore predefinito - tipo *Non utilizzato;* ***ATTRIBUTI 1*** *- AUTOESCLUSIONE e ESCLUSIONE;* ***ATTRIBUTI 3*** *- Abilita Disinserimento;* ***ATTRIBUTI AUX*** *- 00. Intrusione 24 Ore;* ***Assegnazione*** *- PART A*

MENÙ 2110 ... 2115 - PROGRAMMAZIONE ZONA 11

La programmazione sarà uguale a quella dei **MENÙ 2010 - 2015**, come tipo, attributi (parametri 1, 2, 3 e AUX) e come assegnazione della ZONA 11.

Valore predefinito - tipo *Non utilizzato;* ***ATTRIBUTI 1*** *- AUTOESCLUSIONE e ESCLUSIONE;* ***ATTRIBUTI 3*** *- Abilita Disinserimento;* ***ATTRIBUTI AUX*** *- 00. Intrusione 24 Ore;* ***Assegnazione*** *- PART A*

MENÙ 2120 ... 2125 - PROGRAMMAZIONE ZONA 12

La programmazione sarà uguale a quella dei **MENÙ 2010 - 2015**, come tipo, attributi (parametri 1, 2, 3 e AUX) e come assegnazione della ZONA 12.

Valore predefinito - tipo *Non utilizzato;* ***ATTRIBUTI 1*** *- AUTOESCLUSIONE e ESCLUSIONE;* ***ATTRIBUTI 3*** *- Abilita Disinserimento;* ***ATTRIBUTI AUX*** *- 00. Intrusione 24 Ore;* ***Assegnazione*** *- PART A*

3. PROGRAMMAZIONE DELLE USCITE PGM E SIREN

MENÙ 3010 PROGRAMMAZIONE ATTRIBUTI 1 USCITA PROGRAMMABILE PGM1	
PGM 1 Attributi 1	Da questo menù sarà possibile programmare gli eventi "ATTRIBUTI 1" che faranno attivare l'uscita programmabile PGM 1 Sarà consentita anche una combinazione arbitraria di eventi per attivare l'uscita programmabile. L'uscita sarà attivata all'avvenimento di qualsiasi degli eventi programmati e sarà ripristinata quando tutti gli eventi programmati saranno scartati. Premere il tasto numerico corrispondente al attributo (evento) desiderato. Se l'evento è stato selezionato, ciò sarà indicato sulla tastiere attraverso l'illuminazione del LED corrispondente (tastiera LED) o il numero corrispondente racchiuso tra parentesi (tastiera LCD). Premere nuovamente il tasto numerico per disattivare l'evento.
1. ALARM	L'uscita sarà attivata nel caso venga attivata le zone del tipo Ingresso/Uscita, Percorso ed Istantaneo ad impianto inserito, oppure, a prescindere dello stato di inserimento, se la funzione "Zona Intrusione 00.24 Ore" è stata abilitata nel MENÙ 2014. • ***Se la funzione Impulso è stata attribuita*** l'uscita sarà ripristinata all'inserimento di un codice utente, al ripristino della zona attivata o dopo 1 minuto di tempo. • ***Se la funzione Latch è stata attribuita*** l'uscita sarà ripristinata all'inserimento di un codice utente avente diritti di disinserimento o, ad impianto disinserito, dopo la conferma per bloccare il segnale di allarme.
2. PANICO	'uscita sarà attivata nel caso di segnalazione PANICO dalla tastiera. • ***Se la funzione Impulso è stata attribuita*** l'uscita sarà ripristinata all'inserimento di un codice utente o dopo 1 minuto di tempo. • ***Se la funzione Latch è stata attribuita*** l'uscita sarà ripristinata all'inserimento di un codice utente avente diritti di disinserimento o, ad impianto disinserito, dopo la conferma per bloccare il segnale di allarme.
3. TAMPER	L'uscita sarà attivata nel caso di segnalazione TAMPER in qualsiasi zona o periferica, a prescindere dello stato di inserimento. Sarà ripristinata quando i relativi eventi saranno scartati e non dipende dalla funzione Impulso / Latch.
4. INCENDIO	L'uscita sarà attivata nel caso di attivazione di una zona INCENDIO. • ***Se la funzione Impulso è stata attribuita*** l'uscita sarà ripristinata all'inserimento di un codice utente o dopo 1 minuto di tempo. • ***Se la funzione Latch è stata attribuita*** l'uscita sarà ripristinata all'inserimento di un codice utente avente diritti di disinserimento o, ad impianto disinserito, dopo la conferma per bloccare il segnale di allarme.
5. RIPRIST. INCENDIO	L'uscita sarà attivata per 4 secondi dopo l'inserimento di un codice utente valido.
6. ON / OFF	L'uscita sarà attivata dal comando di inserimento totale (Area A e Area B). L'uscita sarà ripristinata al disinserimento di qualsiasi delle Aree (A o B) e non dipende dalla funzione Impulso / Latch.
Valore predefinito - *ALLARME*	

MENÙ 3011 PROGRAMMAZIONE ATTRIBUTI 2 USCITA PROGRAMMABILE PGM1	
PGM 1 Attributi 2	Da questo menù sarà possibile programmare gli eventi "ATTRIBUTI 2" che faranno attivare l'uscita programmabile PGM 1 Sarà consentita anche una combinazione arbitraria di eventi per attivare l'uscita programmabile. L'uscita sarà attivata all'avvenimento di qualsiasi degli eventi programmati e sarà ripristinata quando tutti gli eventi programmati saranno scartati. Premere il tasto numerico corrispondente al attributo (evento) desiderato. Se l'evento è stato selezionato, ciò sarà indicato sulla tastiere attraverso l'illuminazione del LED corrispondente (tastiera LED) o il numero corrispondente racchiuso tra parentesi (tastiera LCD). Premere nuovamente il tasto numerico per disattivare l'evento.
1. AS-SISTENZA MEDICA	L'uscita sarà attivata nel caso di attivazione di una zona ASSISTENZA MEDICA. • ***Se la funzione Impulso è stata attribuita*** l'uscita sarà ripristinata al ripristino di tutte le zone ASSISTENZA MEDICA. • ***Se la funzione Latch è stata attribuita*** l'uscita sarà ripristinata al ripristino di tutte le zone ASSISTENZA MEDICA, all'inserimento di un codice utente avente diritti di disinserimento o, ad impianto disinserito, dopo la conferma per bloccare il segnale di allarme.
2. PS / ESCLU-SIONE	L'uscita sarà attivata all'esclusione di una zona o quando alla zona è stato assegnato un Inserimento Parziale ed Inserimento Istantaneo. L'uscita sarà ripristinata all'inclusione di tutte le zone o al disinserimento.

descrizione MENÙ 3011 continua sulla pagina 36 ➡

3. SIRENA	L'uscita sarà attivata nel caso di allarme nell'impianto. Per tutti i tipi di eventi allarme, la sirena sarà attivata per la durata relativa all'Area (**MENÙ 4012** per Area A e **MENÙ 4022** per Area B) o fino all'inserimento di un codice utente valido. Nel caso di un evento di allarme in una zona INCENDIO, la sirena sarà attivata per una sequenza di impulsi (1 secondo attiva, 1 secondo spenta) fino all'inserimento di un codice utente valido. Con la durata della sirena Incendio impostata nel **MENÙ 4015 e 4025**, l'uscita "SIRENA" sarà ripristinata alla scadenza della stessa durata o all'inserimento di un codice utente valido.
4. TEC. GUASTO	L'uscita sarà attivata nel caso di segnalazioni "BATT Scarica", "Guasto Linea Telefonica" o "Fusibile bruciato". • ***Se la funzione Impulso è stata attribuita*** l'uscita sarà ripristinata all'inserimento di un codice utente, al ripristino della zona attivata o dopo 1 minuto di tempo. • ***Se la funzione Latch è stata attribuita*** l'uscita sarà ripristinata all'inserimento di un codice utente avente diritti di disinserimento o, ad impianto disinserito, dopo la conferma per bloccare il segnale di allarme.
5. IMPULSO / LATCH	Da questo menù sarà possibile assegnare il metodo di attivazione (ripristino) dell'uscita. *Fare riferimento a SUPPLEMENTO D per conoscere gli algoritmi dettagliati riguardo al funzionamento delle Zone del tipo Chiave.*

Attributo	*Indicazione*	
	LED	LCD
Impulso	⑤	5
Latch	❺	(5)

6. POLARITÀ	Da questo menù sarà possibile assegnare il livello attivo per l'attivazione dell'uscita.

Livello Attivo	*Indicazione*	
	LED	LCD
0V	⑥	6
+12V	❻	(6)

Valore predefinito - *POLARITÀ/+12V/*

MENÙ 3012 - ASSEGNAZIONE PGM1	
Assegnazione PGM 1	Da questo menù sarà possibile assegnare l'uscita PGM 1 a qualsiasi delle 2 aree nel sistema. Sarà possibile assegnare l'uscita ad entrambe Aree del impianto contemporaneamente.
1. AREA A	**Area A** L'uscita PGM sarà assegnata all'Area A. (Sarà attivata in caso di eventi nell'Area A.)
2. AREA B	**Area B** L'uscita PGM sarà assegnata all'Area B. (Sarà attivata in caso di eventi nell'Area B.)

Indicazione

LED	LCD
❶ ② ③ ④ ⑤ ⑥	(1) 2 3 4 5 6

Indicazione

LED	LCD
① ❷ ③ ④ ⑤ ⑥	1 (2) 3 4 5 6

Valore predefinito - *AREA A*

MENÙ 3013 - ESTENSIONI PGM 1	
Estensioni PGM 1	Da questo menù sarà possibile assegnare i parametri delle ESTENSIONI PGM1. L'uscita potrà essere attivata nel caso dell'avvenimento di fino a 20 eventi aggiuntivi. L'istallatore dovrà inserire un numero a 2 cifre corrispondente al parametro aggiuntivo desiderato - da 00 a 19. La descrizione dei parametri disponibili è riportata nella tabella sottostante.
00. Nessuna Estensione	Nessun parametro aggiuntivo sarà assegnato all'uscita PGM 1.
01. Batteria Scarica	L'uscita sarà attivata nel caso che la tensione della batteria a tampone scendesse al di sotto di 11,4V, in caso di danno al fusibile "BATT" o in caso di mancanza della batteria. L'uscita sarà ripristinata quando la tensione della batteria raggiungerà un valore pari a 11,8V. Il ripristino dell'uscita non dipende dalla funzione Impulso / Latch.
02. Fusibile Bruciato	L'uscita sarà attivata in caso di un guasto nei fusibili (fusibile PTC attivato). ***- Se la funzione Impulso è stata attribuita*** (MENÙ 3011) l'uscita sarà ripristinata all'inserimento di un codice utente o dopo 1 minuto di tempo. ***- Se la funzione Latch è stata attribuita*** (MENÙ 3011) l'uscita sarà ripristinata al ripristino (o sostituzione) del fusibile.

descrizione MENÙ 3013 continua sulla pagina 37 ➡

03. Guasto Linea Telefonica	L'uscita sarà attivata in caso di guasto alla linea telefonica o mancanza della stessa. I possibili eventi per l'attivazione sono: • linea telefonica mancante • "Tono linea" non rilevata • nessuna comunicazione con la stazione di monitoraggio 1 • nessuna comunicazione con la stazione di monitoraggio 2 Questo parametro non dipende dalla funzione Impulso / Latch. L'uscita seguirà sempre l'evento.
04. ALIMENT. Centrale Allarme Scheda Madre	L'uscita sarà attivata in caso di guasto all'alimentazione principale della centrale (Scheda Madre in centrale).
05. ALIMENT. Da Zona	L'uscita sarà attivata nel caso di attivazione di una ZONA del tipo Ausiliario avente l'attributo ALIMENTAZIONE assegnato - per il controllo dei dispositivi supplementari della centrale, quali, per esempio, alimentatori aggiuntivi. Nel caso di mancata tensione alla ZONA, la centrale invierà un messaggio di guasto.
06. ALLARME TASTIERA	L'uscita sarà attivata nel caso di segnalazione allarme: • per INCENDIO nell'impianto (LED212) • ASSISTENZA MEDICA (LED212) • PANICO (tutte le tastiere) • nel caso di 3 codici errati inseriti consecutivamente • TAMPER da una tastiera • tastiera BLOCCATA
07. ALLARME TASTIERA INCENDIO	L'uscita sarà attivata nel caso di segnalazione INCENDIO dalla tastiera - il tasto INCENDIO della tastiera LED212 ( ) premuto per 3 secondi. ***N.B.:*** *Questo parametro potrà essere programmato soltanto per la tastiera LED212!*
08. ALLARME PANICO TASTIERA	L'uscita sarà attivata nel caso di segnalazione PANICO dalla tastiera - i tasti CLR+ENT premuti contemporaneamente per 3 secondi. ***N.B.:*** *Per la tastiera LED212 sarà possibile programmare questo parametro per il tasto PANICO-* .
09. ALLARME COERCIZ-IONE	L'uscita sarà attivata nel caso di inserimento di un "CODICE COERCIZIONE". Il CODICE COERCIZIONE è un codice personale. L'utente potrà utilizzare il CODICE COERCIZIONE per disinserire l'impianto nel caso fosse sotto coercizione. Al inserimento di un CODICE COERCIZIONE, l'impianto sarà disinserito e un segnale GUASTO sarà inviato alla stazione centrale di monitoraggio. Il CODICE COERCIZIONE per ciascun codice viene generato aumentando l'ultima cifra del codice da 1. Se l'ultima cifra del codice è 9, sarà sostituita da 0. ***Esempio:*** *Codice Utente Personale: 4615 → Codice Coercizione: 4616* *Codice Utente Personale: 4619 → Codice Coercizione: 4610*
10. CHIME	L'uscita sarà attivata nel caso di segnalazione CHIME da una zona con lo stesso attributo assegnato. L'uscita sarà automaticamente ripristinata dopo 2-3 secondi e non dipende dalla programmazione del parametro Impulso / Latch. ***N.B.:*** *L'uscita dipende dall'assegnazione all'AREA - la zona e l'uscita PGM dovranno essere assegnati alla stessa AREA.*
11. ALLARME AUSILIARIA	L'uscita sarà attivata nel caso di segnalazione allarme da zone avente l'attributo AUSILIARIO assegnato e sarà ripristinata alla disattivazione delle stesse.
12. BATTERIA GUASTO	L'uscita sarà attivata nel caso di segnalazione allarme da zone AUSILIARIA avente l'attributo BATT SCARICA assegnato.
13. Trasmetti-tore Wireless Supervi-sione	L'uscita sarà attivata nel caso di segnalazione allarme per la perdita di un trasmettitore wireless da una zona AUSILIARIA avente l'attributo "Guasto Link GSM" assegnato.

descrizione MENÙ 3013 continua sulla pagina 38 ➡

14. Trasmettitore Wireless Batteria Scarica	L'uscita sarà attivata nel caso di segnalazione di batteria scarica o mancante del trasmettitore wireless da una zona AUSILIARIA avente l'attributo "Batteria Scarica" assegnato.
15. AUTO-INSERIMENTO	L'uscita sarà attivata nel caso di assegnazione del attributo "Auto-Inserimento" (Inserimento automatico del impianto) per AREA A (MENÙ 4016), AREA B (MENÙ 4026) o entrambe. L'uscita sarà ripristinata al disinserimento del impianto e non dipende dalla programmazione Impulso / Latch.
16. Video ad Impianto Inserito	L'uscita sarà attivata all'attivazione di una zona avente l'attributo "VIDEO AD IMPIANTO INSERITO" assegnato. "VIDEO AD IMPIANTO INSERITO" implica la presenza di un sistema di videosorveglianza nel locale. Questo parametro sarà valido per la programmazione relativa al MENÙ 3014 (PGM1 ESTENSIONE X1). Quando si utilizza il collegamento raddoppio zona dei rivelatori nell'impianto, vi è un rapporto tra le zone utilizzate - ZONA 1 corrisponde a ZONA 7, ZONA 2 corrisponde a ZONA 8, etc. fino a ZONA 6 che corrisponde a ZONA 12. In questo caso, la zona corrispondente (7 - 12) dovranno essere assegnate al MENÙ 3015 (PGM1 ESTENSIONE X2). L'uscita sarà ripristinata automaticamente dopo 1 minuto e non dipende dai codici utente inseriti o la programmazione Impulso/Latch.
17. Intrusione Zona	L'uscita sarà attivata nel caso di apertura (attivazione) delle ZONE quali numeri sono assegnati a MENÙ 3xx4 o 3xx5. L'uscita sarà disattivata al ripristino delle ZONE assegnate al MENÙ 3xx4 e 3xx5, e non dipende dallo stato di inserimento - l'uscita funzionerà sia ad impianto inserito che ad impianto disinserito.
18. Segnalazione Inserimento Codice	L'uscita sarà attivata: • all'inserimento di un codice • all'inserimento di un CODICE COERCIZIONE • all'avvicinamento di una tessera di prossimità al lettore • alla programmazione di un codice utente selezionato L'uscita sarà automaticamente ripristinata dopo 4-5 secondi e non dipende dallo stato di inserimento e la programmazione del parametro Impulso / Latch.
19. Segnalazione Utilizzo Tessera di Prossimità	L'uscita sarà attivata all'avvicinamento di una tessera di prossimità al lettore. L'uscita sarà automaticamente ripristinata dopo 2-3 secondi e non dipende dalla programmazione del parametro Impulso / Latch. Inoltre, l'uscita non dipende dall'assegnazione AREA del codice ed il lettore di prossimità.

MENÙ 3014 - PGM 1 ESTENSIONI X1	
PGM 1 Estensione X1	Da questo menù, come gli attributi aggiuntivi PGM1, i codici per le estensioni da 16 a 19 assegnati nel MENÙ 3013. Codici utente o numeri di zona da 1 a 6 sono assegnati. Per attivare il parametro, premere il tasto numerico corrispondente. Premere nuovamente il tasto numerico per disattivare il parametro.

MENÙ 3015 - PGM 1 EXTENSION X2	
PGM 1 Estensione X2	Da questo menù, come gli attributi aggiuntivi PGM1, i codici per le estensioni da 16 a 19 assegnati nel MENÙ 3013. Codici utente o numeri di zona da 7 a 12 sono assegnati. Per attivare il parametro, premere il tasto numerico corrispondente. Premere nuovamente il tasto numerico per disattivare il parametro.

MENÙ 3016 - PGM 1 ESTENSIONI X3	
PGM 1 Estensione X3	Da questo menù, come gli attributi aggiuntivi PGM1, i codici per le estensioni da 18 e 19 assegnati nel MENÙ 3013. Codici utente o numeri di zona da 13 a 18 sono assegnati. Per attivare il parametro, premere il tasto numerico corrispondente. Premere nuovamente il tasto numerico per disattivare il parametro.

MENÙ 3017 - PGM 1 ESTENSIONI X4	
PGM 1 Estensione X4	Da questo menù, come gli attributi aggiuntivi PGM1, i codici per le estensioni da 18 e 19 assegnati nel MENÙ 3013. Codici utente o numeri di zona da 19 a 20 sono assegnati. I codici Manager da 1 a 3 e/o Manager Primario sono assegnati. Per attivare il parametro, premere il tasto numerico corrispondente. Premere nuovamente il tasto numerico per disattivare il parametro.

MENÙ 3018 - ID DISPOSITIVO PGM 1 (Tastiere)	
PGM 1 ID Dispositivo	Da questo menù sarà possibile assegnare il numero di una tastiera da 1 a 6 per PGM1 estensione attributo 18 assegnate nel MENÙ 3013. Per attivare il parametro, premere il tasto numerico corrispondente. Premere nuovamente il tasto numerico per disattivare il parametro.

MENÙ 3019 - PGM 1 ID DISPOSITIVO (Tastiere / Lettori di Prossimità)	
PGM 1 ID Dispositivo	Da questo menù sarà possibile assegnare il numero di una tastiera da 7 a 8 e un numero di lettore di prossimità da 1 a 4 per PGM1 estensione attributo 18 e 19 assegnati nel MENÙ 3013. Per attivare il parametro, premere il tasto numerico corrispondente. Premere nuovamente il tasto numerico per disattivare il parametro.

MENÙ 3020 ... 3029 - PROGRAMMAZIONE PGM 2
La programmazione sarà uguale ai menù 3010 a 3019, visto che qui si assegnano gli attributi (1 e 2), assegnazione, estensioni (00 - 19 e X1 - X4) ed il numero ID per PGM2.
Valore predefinito - Attributi 1 *- ALLARME;* ***Attributi 2*** *- POLARITÀ,* ***Assegnazione*** *- AREA A*

MENÙ 3030 ... 3039 - PROGRAMMAZIONE PGM 3
La programmazione sarà uguale ai menù 3010 a 3019, visto che qui si assegnano gli attributi (1 e 2), assegnazione, estensioni (00 - 19 e X1 - X4) ed il numero ID per PGM3.
Valore predefinito - Attributi 1 *- ALLARME;* ***Attributi 2*** *- POLARITÀ,* ***Assegnazione*** *- AREA A*

MENÙ 3040 ... 3049 - PROGRAMMAZIONE DELL'USCITA SIRENA (PGM 4)
La programmazione sarà uguale ai menù 3010 a 3019, visto che qui si assegnano gli attributi (1 e 2), assegnazione, estensioni (00 - 19 e X1 - X4) ed il numero ID per PGM4. ***L'uscita SIRENA si intende da utilizzare per il collegamento della sirena con l'attributo SIRENA dal MENÙ 3041.***
Valore predefinito - Attributi 2 *- POLARITÀ e SIRENA,* ***Assegnazione*** *- AREA A*

4. PROGRAMMAZIONE AREE

Dai **MENÙ** 40xx sarà possibile assegnare gli attributi delle Aree A e B. Ciascuna Area potrà essere inserita e disinserita indipendentemente.

MENÙ 4010 - PROGRAMMAZIONE TEMPO DI USCITA AREA A	
Tempo di Uscita Area A	Sarà assegnato il tempo di uscita per le zone Ingresso/Uscita assegnate all'Area A. Inserire un numero a 2 cifre tra 1 e 99. Se si desidera impostare un intervallo di tempo inferiore a 10 secondi, la prima cifra dovrà essere 0. Nella tastiera LED, l'indicazione sarà di natura esadecimale e le cifre saranno indicate una alla volta. Sarà possibile visualizzare l'ora utilizzando le frecce.
Valore predefinito *- 45 sec.*	

MENÙ 4011 - PROGRAMMAZIONE TEMPO DI INGRESSO AREA A	
Tempo di Ingresso Area A	Sarà assegnato il tempo di ingresso per le zone Ingresso/Uscita assegnate all'Area A. Inserire un numero a 2 cifre tra 1 e 99. Se si desidera impostare un intervallo di tempo inferiore a 10 secondi, la prima cifra dovrà essere 0. Nella tastiera LED, l'indicazione sarà di natura esadecimale e le cifre saranno indicate una alla volta. Sarà possibile visualizzare l'ora utilizzando le frecce.
Valore predefinito *- 15 sec.*	

MENÙ 4012 - PROGRAMMAZIONE DURATA SIRENA AREA A	
Durata Sirena Area A	Sarà assegnata la durata delle sirene associate all'Area A. Inserire un numero a 2 cifre tra 0 e 99 minuti. Se si desidera impostare un intervallo di tempo inferiore a 10 secondi, la prima cifra dovrà essere 0. Nella tastiera LED, l'indicazione sarà di natura esadecimale e le cifre saranno indicate una alla volta. Sarà possibile visualizzare l'ora utilizzando le frecce.
Valore predefinito *- 03 min.*	

MENÙ 4013 - PROGRAMMAZIONE RITARDO SIRENA AREA A	
Ritardo Sirena Area A	Sarà assegnato il ritardo delle sirene associate all'Area A. Inserire un numero a 2 cifre tra 0 e 99 secondi. Se si desidera impostare un intervallo di tempo inferiore a 10 secondi, la prima cifra dovrà essere 0. Nella tastiera LED, l'indicazione sarà di natura esadecimale e le cifre saranno indicate una alla volta. Sarà possibile visualizzare l'ora utilizzando le frecce.
Valore predefinito *- 0 min.*	

MENÙ 4014 - PROGRAMMAZIONE TEMPO AUTO-INSERIMENTO PER AREA A	
Tempo Auto-INSERIMEN-TO Area A	Impostare un tempo (OO:MM) per l'inserimento automatico nell'Area A. ***N.B.:*** *Per rendere effettivo il tempo programmato in questo menù, sarà necessario assegnare l'attributo "3. Auto Arm Enbl" nel MENÙ 4016.*

MENÙ 4015 - DURATA SEGNALAZIONE INCENDIO AREA A		
Durata Segnalazione INCENDIO Area A	Da questo menù sarà possibile impostare la durata della segnalazione allarme per eventi INCENDIO nell'Area A. La programmazione di questo menù inciderà sulle prestazioni dell'uscita programmabile SIRENA. La pressione di un tasto numerico qualsiasi commuterà il tipo di durata della segnalazione sonora. Fare riferimento alla tabella per l'indicazione visualizzata sul display della tastiera.	
Fino alla digitazione di un codice utente valido	La segnalazione INCENDIO continuerà fino a quando non si digita un codice utente o master valido.	***Indicazione*** **LED** ① ② ③ ④ ⑤ ⑥ — **LCD** 1 2 3 4 5 6
Fino alla Durata Sirena in Menù 4012	La durata della segnalazione INCENDIO seguirà il tempo impostato nel menù 4012 DURATA SIRENA.	***Indicazione*** **LED** ❶ ❷ ❸ ❹ ❺ ❻ — **LCD** (1) (2) (3) (4) (5) (6)
Valore predefinito *- Fino alla digitazione di un codice utente valido*		

MENÙ 4016 - PROGRAMMAZIONE DEGLI ATTRIBUTI AREA A		
Attributi Area A	Da questo menù sarà possibile impostare gli attributi dell'Area A. Per attivare i vari attributi, premere il tasto numerico corrispondente (da 1 a 4). Il LED corrispondente si illuminerà per indicare l'attivazione. Premere nuovamente il tasto numerico per disattivare l'attributo. Alla fine di questa procedura, rimarranno illuminati solo i LED (o numeri zona) corrispondenti agli attributi assegnati. Sarà possibile assegnare più attributi da questo menù.	
1. Squittio INS	La sirena si attiverà singolarmente per 1 secondo all'inserimento dell'Area A.	
2. 1. Squittio DISINS	La sirena si attiverà singolarmente per 1 secondo al disinserimento dell'Area A.	
3. Auto-Inserimento Abilitato	Sarà abilitato l'inserimento automatico dell'Area A in funzione di quanto programmato nel MENÙ 4014 Tempo Auto-INSERIMENTO.	**Auto-ins Abilitato** / ***Indicazione*** LED / LCD Disabilitato: ③ / 3 Abilitato: ❸ / (3)
4. Auto Inserimento Totale / Parziale	Inserimento automatico dell'Area A specificando la modalità di inserimento: • Totale • Parziale (l'utente potrà rimanere in alcune zone del locale protetto).	**Attributo** / ***Indicazione*** LED / LCD Totale: ④ / 4 Parziale: ❹ / (4)

MENÙ 4017 - NUMERO IDENTIFICATIVO PER COMUNICAZIONI CON AREA A	
Numero per comunicazioni	Da questo menù sarà possibile stabilire un numero identificativo per le comunicazioni tra l'Area A ed una stazione centrale di monitoraggio. digitare 4 caratteri I caratteri valido saranno da 0 a 9 e simboli da A a F.
Valore predefinito *- FFFF*	

MENÙ 4020 ... 4024 - PROGRAMMAZIONE DEGLI ATTRIBUTI AREA B
La programmazione sarà uguale a quella dei MENÙ 4010 - 4014.
Valori predefiniti *- Uguali a quelli per l'AREA A*

MENÙ 4025 - SEGNALAZIONE INCENDIO AREA B		
Durata Segnalazione INCENDIO Area B	Da questo menù sarà possibile impostare la durata della segnalazione allarme per eventi INCENDIO nell'Area A. La programmazione di questo menù inciderà sulle prestazioni dell'uscita programmabile SIRENA. La pressione di un tasto numerico qualsiasi commuterà il tipo di durata della segnalazione sonora. Fare riferimento alla tabella per l'indicazione visualizzata sul display della tastiera.	
Fino alla digitazione di un codice utente valido	La segnalazione INCENDIO continuerà fino a quando non si digita un codice utente o master valido.	***Indicazione*** **LED**: ① ② ③ ④ ⑤ ⑥ **LCD**: 1 2 3 4 5 6
Fino alla Durata Sirena in Menù 4012.	La durata della segnalazione INCENDIO seguirà il tempo impostato nel menù 4022 DURATA SIRENA.	***Indicazione*** **LED**: ❶ ❷ ❸ ❹ ❺ ❻ **LCD**: (1) (2) (3) (4) (5) (6)
Valore predefinito *- Fino alla digitazione di un codice utente valido*		

MENÙ 4026 e 4027 - PROGRAMMAZIONE DEGLI ATTRIBUTI AREA B
La programmazione sarà uguale a quella dei MENÙ 4016 e 4017.
Valori predefiniti *- Uguali a quelli per l'AREA A*

6. PROGRAMMAZIONE DEI DISPOSITIVI DI COMUNCAZIONE

Nei MENÙ 60xx i parametri comuni dei dispositivi di comunicazione saranno programmati.

N.B.: *Prima di configurare i parametri del comunicatore digitale, eliminare la coda degli eventi in trasmissione dal Menù 0023 premendo una volta il tasto 0.*

MENÙ 6001 - NUMERO DI TENTATIVI DI COMUNCAZIONE	
Numero di tentativi di comunicazione	Da questo menù sarà possibile selezionare il numero di tentativi per il collegamento alla stazione centrale di monitoraggio ed il numero di ripetizioni dei messaggi vocali nel caso di comunicazioni non riusciti o messaggi non confermati. Il valore impostato in questo menù sarà il numero di tentativi effettuati per ciascuna delle linea telefoniche configurate nei menù 6010 e 6020 - per il comunicatore digitale, e nei menù 6031, 6032, 6033 e 6034 - per il combinatore vocale. (***Esempio***: *se il valore impostato è 4 e sono presenti 2 linee telefoniche, il numero di tentativi che saranno effettuati saranno 8 - 4 per ciascuna linea). Qualsiasi messaggio destinato alla stazione centrale di monitoraggio avranno priorità. I tentativi di collegamento alla stazione centrale saranno cessati al raggiungimento del numero impostato. La trasmissione degli eventi inizierà attraverso il combinatore vocale verso i numeri telefonici indicati nei menù 6031 a 6034. La centrale attenderà 2 secondi al termine di ciascun "messaggio individuale" per consentire la recezione della conferma da parte del ricevente.* *Per confermare, il ricevente dovrà premere il tasto 9 sul proprio telefono. Il tempo necessario per trasmettere 1 gruppo di messaggi vocale, senza alcuna conferma, è fino ad 1 minuto. La trasmissione agli altri numeri telefonici avrà inizio dopo la ricezione della conferma dal telefono singolo. Al raggiungimento del numero di tentativi impostati per i messaggi vocali, i tentativi di ulteriori trasmissioni saranno cessati. I tentativi di trasmissione saranno rinnovati prima verso la stazione centrale all'avvenimento del evento successivo.* *Sono consentiti valori tra 0 e 9. Inserire il valore desiderato premendo il tasto numerico corrispondente. Nel caso di un valore pari a 0, la centrale imposterà automaticamente il valore 4 per la stazione centrale ed il valore 2 per il combinatore vocale.*
Valore predefinito *- 0*	

MENÙ 6002 - IMPOSTAZIONE INTERVALLO TRASMISSIONI TEST	
Intervallo Test	Da questo menù sarà possibile impostare l'intervallo per la trasmissione dei messaggi test in ore (OO) da 00 a 99. L'indicazione sarà in formato esadecimale. **Sarà necessario digitare 2 cifre. Nel caso di un periodo inferiore a 10 ore, la prima cifra dovrà essere 0.**
Valore predefinito *- 24 ore*	

MENÙ 6003 - IMPOSTAZIONE ORA INIZIO TRASMISSIONE TEST	
Ora inizio Test	Da questo menù sarà possibile impostare la prima ora nella quale verrà trasmesso il messaggio test alla stazione centrale di monitoraggio. Inserire le Ore ed i Minuti (OO:MM) per impostare l'ora di trasmissione del primo messaggio test. Il test successivo sarà effettuato al intervallo impostato nel MENÙ 6002. L'indicazione sarà in formato esadecimale.
Valore predefinito *- 00:05 h.*	

MENÙ 6010 - PROGRAMMAZIONE DEL NUMERO TELEFONICO 1 PER IL COMUNICATORE	
Numero telefonico 1 per il comunicatore	Programmare il numero telefonico per le comunicazioni con la stazione centrale di monitoraggio - N.ro 1. L'indicazione sarà in formato esadecimale. Il numero telefonico non potrà essere superiore a 16 cifre. Alcune funzioni particolari potranno essere impostate attraverso le seguenti combinazioni: 1. Tasto ARM + 0 - Composizione "decadica". 2. Tasto ARM + 1 - Composizione "DTMF". 3. Tasto ARM + 2 - "pausa" (2 secondi). 4. Tasto ARM + 3 - "Attesa Tono di Linea". 5. Tasto ARM + 4 - "Composizione Silenziosa"; Disabilita "Attesa Tono di Linea". 6. Tasti ARM + 5 - Cancellare il numero telefonico inserito*. **La composizione predefinita è DTMF (multifrequenza) e la funzione "Attesa Tono di Linea" è attiva.** Per salvare il numero telefonico inserito e le funzioni particolari impostate, premere il tasto ENT. ****N.B.:*** *Se non ci sono numeri telefonici inesriti in questo menù, utilizzare questa combinazione di tasti per disabilitare la funzione "Controllo Linea Telefonica".*
Valore predefinito *- nessun numero configurato, composizione DTMF*	

MENÙ 6011 - PROGRAMMAZIONE DEL PROTOCOLLO 1 PER IL COMUNICATORE	
PROTOCOLLO 1	Inserire il numero corrispondente al protocollo desiderato per la stazione centrale N.ro 1, facendo riferimento alla tabella allegata. I simboli validi sono da 1 a 2 dove:

Tasto	Protocollo	*Indicazione*	
		LED	LCD
1	ADEMCO CONTACT ID*	① ② ③ ④ ⑤ ❻	1 2 3 4 5 (6)
2	SIA*	① ② ③ ④ ❺ ⑥	1 2 3 4 (5) 6

* ***N.B.:*** *Fare riferimento alle tabelle nell'APPENDICE C.*

Valore predefinito *- SIA*

MENÙ 6012 - TIPI DI MESSAGGI TRASMESSI DAL COMUNICATORE DIGITALE PER PROT. 1	
Tipo di Messaggio	Da questo menù sarà possibile assegnare i tipi di messaggi che saranno trasmessi alla stazione centrale di monitoraggio attraverso il numero telefonico 1 nel caso di condizioni di allarme. Inoltre, da questo menù, il metodo di trasmissione sarà impostato. Le seguenti opzioni dei report potranno essere impostate: 1. Il messaggio sarà trasmesso ad almeno uno dei due numeri telefonici - Report Alternato. 2. Il messaggio sarà trasmesso indipendentemente ad entrambi i numeri telefonici - Report Diviso. 3. Il messaggio sarà trasmesso ad uno dei numeri telefonici e successivamente duplicato al altro numero telefonico - Report Combinato. ***N.B.:*** *Solo i messaggi selezionati nella programmazione saranno trasmessi al numero telefonico 1. Se si desidera trasmettere dei messaggi al numero telefonico 2, sarà necessario selezionare gli stessi ed assegnarli nel MENÙ 6022. Nel caso non dovesse avere importanza attraverso quale linea vengono trasmessi i messaggi, lasciare il MENÙ 6022 con i valori predefiniti (nessun messaggio assegnato).* *Utilizzare i tasti numerici 1 a 6 per la programmazione. Ciascuna pressione del tasto numerico corrispondente commuterà lo stato del relativo messaggio - report (parametro attivato) o nessun report (parametro disattivato). Alla fine della procedura, saranno illuminati solo quei LED corrispondenti ai messaggi attivi.* ***Con le impostazioni predefinite, il display indicherà:***

LED	LCD
❶ ❷ ❸ ❹ ❺ ❻	(1) (2) (3) (4) (5) (6)

1. ALLARME	Messaggi del tipo ALLARME e TAMPER saranno trasmessi.
2. PANICO	Messaggi del tipo PANICO e l'inserimento di codici coercizione saranno trasmessi.
3. INCENDIO	Messaggi del tipo INCENDIO e TAMPER saranno trasmessi.
4.ON/ OFF+BPS	Messaggi del tipo ESCLUSIONE, ON/OFF e input di programmazione installatore saranno trasmessi.
5. ASSISTENZA MEDICA	Messaggi del tipo ASSISTENZA MEDICA saranno trasmessi.
6. GUASTO	Messaggi del tipo GUASTO e TEST saranno trasmessi.
Valore predefinito *- ALLARME, PANICO, INCENDIO, ON/OFF+BPS, ASSISTENZA MEDICA e GUASTO*	

MENÙ 6020 - PROGRAMMAZIONE DEL NUMERO TELEFONICO 2 PER IL COMUNICATORE	
Numero telefonico 2 per il comunicatore	Programmare il numero telefonico per le comunicazioni con la stazione centrale di monitoraggio - N.ro 2. L'indicazione sarà in formato esadecimale. Il numero telefonico non potrà essere superiore a 16 cifre. Alcune funzioni particolari potranno essere impostate attraverso le seguenti combinazioni: 1. Tasto ARM + 0 - Composizione "decadica". 2. Tasto ARM + 1 - Composizione "DTMF". 3. Tasto ARM + 2 - "pausa" (2 secondi). 4. Tasto ARM + 3 - "Attesa Tono di Linea". 5. Tasto ARM + 4 - "Composizione Silenziosa"; Disabilita "Attesa Tono di Linea". 6. Tasti ARM + 5 - Cancellare il numero telefonico inserito*. **La composizione predefinita è DTMF (multifrequenza) e la funzione "Attesa Tono di Linea" è attiva.** Per salvare il numero telefonico inserito e le funzioni particolari impostate, premere il tasto ENT. ****N.B.:*** *Se non ci sono numeri telefonici inesriti in questo menù, utilizzare questa combinazione di tasti per disabilitare la funzione "Controllo Linea Telefonica".*
Valore predefinito *- nessun numero configurato, composizione DTMF*	

MENÙ 6021 - PROGRAMMAZIONE DEL PROTOCOLLO 2 PER IL COMUNICATORE	
PROTOCOL-LO 2	Inserire il numero corrispondente al protocollo desiderato per la stazione centrale N.ro 2, facendo riferimento alla tabella allegata. I simboli validi sono da 1 a 2 dove:

Tasto	Protocollo	*Indicazione*	
		LED	LCD
1	ADEMCO CONTACT ID*	① ② ③ ④ ⑤ ❻	1 2 3 4 5 (6)
2	SIA*	① ② ③ ④ ❺ ⑥	1 2 3 4 (5) 6

* ***N.B.:*** *Fare riferimento alle tabelle nell'APPENDICE C.*

Valore predefinito *- SIA*

MENÙ 6022 - TIPI DI MESSAGGI TRASMESSI DAL COMUNICATORE DIGITALE PER PROT. 2	
Messaggi	La programmazione sarà uguale a quella del MENÙ 6012.
Valore predefinito *- Nessun messaggio assegnato*	

MENÙ 6030 - REGISTRAZIONE E RIPRODUZIONE DEI MESSAGGI VOCALI	
Program-mazione del Combinatore Vocale VD60	*Da questo menù sarà possibile registrare e riprodurre i messaggi del combinatore vocale.* *Fare riferimento all'APPENDICE E per l'algoritmo dettagliato della registrazione e riproduzione dei messaggi vocali.* **N.B.:** *La registrazione e riproduzione dei messaggi vocale sarà possibile solo se è stato installato il combinatore vocale VD60 nella centrale TLD212 (sulla scheda madre).*

MENÙ 6031 - PROGRAMMAZIONE DEL NUMERO TELEFONICO 1 PER IL COMBINATORE	
Numero telefonico 1 per il combi-natore	Da questo menù sarà possibile assegnare il numero telefonico N.ro 1 per la comunicazione attraverso il combinatore vocale. L'indicazione sarà in formato esadecimale. Il numero telefonico non potrà es-sere superiore a 16 cifre. Alcune funzioni particolari potranno essere impostate attraverso le seguenti combinazioni: 1. Tasto ARM + 0 - Composizione "decadica". 2. Tasto ARM + 1 - Composizione "DTMF". 3. Tasto ARM + 2 - "pausa" (2 secondi). 4. Tasto ARM + 3 - "Attesa Tono di Linea". 5. Tasto ARM + 4 - "Composizione Silenziosa"; Disabilita "Attesa Tono di Linea". 6. Tasti ARM + 5 - Cancellare il numero telefonico inserito*. **La composizione predefinita è DTMF (multifrequenza) e la funzione "Attesa Tono di Linea" è attiva.** Per salvare il numero telefonico inserito e le funzioni particolari impostate, premere il tasto ENT. ***N.B.:*** *Se non ci sono numeri telefonici inesriti in questo menù, utilizzare questa combinazione di tasti per disabilitare la funzione "Controllo Linea Telefonica".*
Valore predefinito *- nessun numero configurato*	

MENÙ 6032 - PROGRAMMAZIONE DEL NUMERO TELEFONICO 2 PER IL COMBINATORE	
Numero telefonico 2 per il combi-natore	Da questo menù sarà possibile assegnare il numero telefonico N.ro 2 per la comunicazione attraverso il combinatore vocale. La programmazione sarà uguale a quella del MENÙ 6031.
Valore predefinito *- nessun numero configurato*	

MENÙ 6033 - PROGRAMMAZIONE DEL NUMERO TELEFONICO 3 PER IL COMBINATORE	
Numero telefonico 3 per il combi-natore	Da questo menù sarà possibile assegnare il numero telefonico N.ro 3 per la comunicazione attraverso il combinatore vocale. La programmazione sarà uguale a quella del MENÙ 6031.
Valore predefinito *- nessun numero configurato*	

MENÙ 6034 - PROGRAMMAZIONE DEL NUMERO TELEFONICO 4 PER IL COMBINATORE	
Numero telefonico 4 per il combi-natore	Da questo menù sarà possibile assegnare il numero telefonico N.ro 4 per la comunicazione attraverso il combinatore vocale. La programmazione sarà uguale a quella del MENÙ 6031.

Valore predefinito *- nessun numero configurato*

MENÙ 6035 - GRUPPI DI MESSAGGI PER TRASMISSIONE ATTRAVERSO IL COMBINATORE VOCALE		
Gruppi di messaggi per il VD60	Da questo menù sarà possibile selezionare il gruppo di messaggi da trasmettere attraverso il combinatore vocale. Le possibili scelte sono 0 e 1. Sarà possibile commutare lo stato del parametro con la pressione di un qualsiasi tasto. Nel SUPPLEMENTO E - Esempi per messaggi vocali, sono riportati alcuni esempi per messaggi vocali relativi alle zone ed agli eventi.	
0 (Zona)	Trasmissione dei messaggi per zona.	***Indicazione*** **LED** ① ② ③ ④ ⑤ ⑥ / **LCD** 1 2 3 4 5 6
1 (Evento)	Trasmissione dei messaggi per evento.	***Indicazione*** **LED** ❶ ❷ ❸ ❹ ❺ ❻ / **LCD** (1) (2) (3) (4) (5) (6)
Valore predefinito *- 1 (Evento)*		

MENÙ 6036 - TRASMETTERE MESSAGGI DAI VOCE DIALER		
Trasmissione di messaggi da VD60	Fermare i messaggi vocali di trasmissione è impostata su questo indirizzo. E 'possibile che l'utente fermare la trasmissione, con inserimento di un codice utente valido. Ogni scatto di un tasto digitale ne modifica il parametro di stato. L'indicazione del display è indicato nelle tabelle.	
NO	Il messaggio di trasmissione può essere interrotta con l'inserimento di codice utente valido.	***Indicazione*** **LED** ① ② ③ ④ ⑤ ⑥ / **LCD** 1 2 3 4 5 6
SI	Il messaggio di trasmissione non può essere fermato - il dialer viene inviato tutti i messaggi vocali necessarie per zone / eventi.	***Indicazione*** **LED** ❶ ❷ ❸ ❹ ❺ ❻ / **LCD** (1) (2) (3) (4) (5) (6)
Valore predefinito *- NO*		

Dai MENÙ 69xx, sarà possibile impostare i parametri per la programmazione upload/download del comunicatore integrato ed il combinatore vocale VD60.

MENÙ 6901 - NUMERO IDENTIFICATIVO DEL PC PER UPLOAD / DOWNLOAD	
ID PC	Da questo menù sarà possibile impostare il numero identificativo (ID) del PC per le funzioni di upload / download. Il numero è composto da 4 cifre. I caratteri validi sono da 0 a 9. Premere il tasto ENT per salvare il numero inserito.
Valore predefinito *- 1234*	

MENÙ 6902 - NUMERO IDENTIFICATIVO DELLA CENTRALE	
ID Centrale	Da questo menù sarà possibile impostare il numero identificativo (ID della centrale per le funzioni upload / download. Il numero è composto da 4 cifre. I caratteri validi sono da 0 a 9. Premere il tasto ENT per salvare il numero inserito.
Valore predefinito *- 1234*	

MENÙ 6904 - NUMERO DI SQUILLI	
Numero di squilli	Impostare il numero di squilli utilizzando i caratteri da 0 a 9. Le funzioni upload / download saranno disabilitate se il valore inserito è 0. **ATTENZIONE: Si consiglia un'impostazione di massimo 7 per questo parametro!**
Valore predefinito *- 7*	

MENÙ 6905 - FUNZIONE SALTO SEGRETERIA		
Salto Segreteria	Da questo menù sarà possibile abilitare/disabilitare la funzione "Salto Segreteria". La pressione di un tasto numerico qualsiasi per abilitare/disabilitare questa funzione. Questa funzione serve nei casi in cui una segreteria telefonica/FAX è collegata alla linea telefonica prima della centrale. In tal caso, sarà necessario abilitare la funzione Salto Segreteria. Nel caso di una chiamata in arrivo, la centrale TLD212 risponderà dopo il numero di squilli impostati nel Menù 6904. Nella segreteria/FAX, il numero di squilli prima della risposta dovrà essere inferiore al valore impostato nel Menù 6904 della centrale. Se la funzione è abilitata, per poter effettuare le operazioni upload/download da remoto, sarà necessario comporre il numero telefonico a cui è collegato l'impianto e riagganciare subito dopo la risposta della segreteria/FAX. Se entro i successivi 4 minuti si richiamerà lo stesso numero, non sarà più la segreteria a rispondere, ma la centrale. Fare riferimento alla tabella per l'indicazione visualizzata sul display della tastiera.	
NO	La funzione "Salto Segreteria" è disabilitata.	***Indicazione*** **LED** ① ② ③ ④ ⑤ ⑥ — **LCD** 1 2 3 4 5 6
SI	La funzione "Salto Segreteria" è abilitata.	***Indicazione*** **LED** ❶ ❷ ❸ ❹ ❺ ❻ — **LCD** (1) (2) (3) (4) (5) (6)
Valore predefinito *- NO*		

7. PROGRAMMAZIONE DELLE PERIFERICHE

Nei MENÙ 70xx sarà possibile programmare i parametri e gli attributi per le tastiere collegate alla centrale. Sarà possibile collegare fino a 4 tastiere nell'impianto.

ATTENZIONE:
Le tastiere LED61, LCD62 e LCD62B NON POTRANNO ESSERE UTILIZZATE PER GESTIRE CONTEMPORANEAMENTE ENTRAMBE LE AREE (A e B).
La gestione contemporanea delle Aree A e B sarà possibile con le tastiere LED212, LED63VG SE, LCD63SE e LCD212.

MENÙ 7000 - VERIFICA INDIRIZZO DELLA TASTIERA	
Indirizzo della Tastiera	Da questo menù sarà possibile verificare l'indirizzo di ciascuna tastiera (impostato attraverso i ponticelli). L'indicazione sarà in formato esadecimale.

MENÙ 7010 - IMPOSTAZIONI TASTIERA 1		
Impostazioni Tastiera 1	Da questo menù sarà possibile impostare i parametri della Tastiera 1. Utilizzare i tasti numerici 1 a 6 per la programmazione. La pressione di un tasto numerico commuterà lo stato del relativo parametro (abilitato / disabilitato). Alla fine della procedura, saranno illuminati solo quei LED corrispondenti ai parametri abilitati. ***N.B.:*** *Nel caso in cui la tastiera non dovesse essere associata a nessuna delle due Aree, non sarà possibile utilizzarla per gestire l'impianto - inserimento, disinserimento, esclusione, etc. In tal caso, sarà possibile accedere soltanto al menù installatore ed effettuare alcune delle impostazioni nel sistema.* ***Con le impostazioni predefinite, il display indicherà:*** **LED** ❶ ② ③ ④ ⑤ ❻ — **LCD** (1) 2 3 4 5 (6)	
1. AREA A	La tastiera sarà assegnata ad AREA A*.	
2. AREA B	La tastiera sarà assegnata ad AREA B**.	
3. Chime disabilitato	Questa e un'impostazione locale della tastiera. Se questa funzione è abilitata, la tastiera non emetterà il suono "Chime".	**Attributo** / ***Indicazione*** LED / LCD OFF: ③ / 3 ON: ❸ / (3)
4. Zona tastiera	Utilizzare questa funzione per assegnare il numero della zona in tastiera - 1 o 7. Se si abilita questa funzione, la zona in tastiera sarà zona numero 7. Fare riferimento alla tabella a destra.	**Zona Tastiera** / ***Indicazione*** LED / LCD ZONA 1: ④ / 4 ZONA 7: ❹ / (4)
5. Panico Silenzioso	Se si abilita questa funzione, la sirena non sarà attivata alla segnalazione PANICO dalla tastiera.	**Attributo** / ***Indicazione*** LED / LCD Disabilitato: ⑤ / 5 Abilitato: ❺ / (5)
6. Zona Abilitata	Questa funzione serve ad abilitare / disabilitare la zona in tastiera.	**Attributo** / ***Indicazione*** LED / LCD Disabilitato: ⑥ / 6 Abilitato: ❻ / (6)
Valore predefinito *- AREA A, Zona Abilitata*		

** L'utente dovrà disporre delle autorizzazioni di gestione dell'Area A, diversamente, il sistema respingerà la funzione.*

*** L'utente dovrà disporre delle autorizzazioni di gestione dell'Area B, diversamente, il sistema respingerà la funzione.*

MENÙ 7011 - TASTO FRECCIA SINISTRA DELLA TASTIERA 1	
Tasto "Freccia Sinistra" Tastiera 1	Da questo menù sarà possibile abilitare la modalità inserimento attraverso il tasto "Freccia Sinistra" della Tastiera 1. Utilizzare i tasti numerici 1 a 6 per la programmazione. La pressione di un tasto numerico commuterà lo stato del relativo parametro (abilitato / disabilitato). Sarà possibile assegnare solo un attributo.
1. INS Totale AREA A	Modalità Inserimento Totale dell'AREA A.
2. INS Parz. AREA A	Modalità Inserimento Parziale dell'AREA A - l'utente potrà rimanere in alcune zone dell'AREA A.
3. INS Parz. AREA B	Modalità Inserimento Parziale dell'AREA B - l'utente potrà rimanere in alcune zone dell'AREA B.
4. INS Inst. AREA A	Inserimento in modalità Istantanea dell'AREA A.
5. INS Inst. AREA B	Inserimento in modalità Istantanea dell'AREA B.
6. Inserimento Specificato	L'Inserimento delle Aree dovrà essere specificato dall'utente: Totale, Parziale o Istantaneo. *Esempio:* Se questa funzione è abilitata, l'inserimento del impianto avverrà come segue: ◄ (freccia sinistra) + 0 - Modalità Inserimento Totale ◄ (freccia sinistra) + 1 - Modalità Inserimento Parziale ◄ (freccia sinistra) + 2 - Modalità Inserimento Istantaneo
Valore predefinito *- Inserimento Specificato*	

MENÙ 7012 - TASTO FRECCIA DESTRA DELLA TASTIERA 1	
Tasto "Freccia Destra" Tastiera 1	Da questo menù sarà possibile abilitare la modalità inserimento attraverso il tasto "Freccia Destra" della Tastiera 1. Utilizzare i tasti numerici 1 a 6 per la programmazione. La pressione di un tasto numerico commuterà lo stato del relativo parametro (abilitato / disabilitato). Sarà possibile assegnare solo un attributo.
1. INS Totale AREA B	Modalità Inserimento Totale dell'AREA B.
2. INS Parz. AREA A	Modalità Inserimento Parziale dell'AREA A - l'utente potrà rimanere in alcune zone dell'AREA A.
3. INS Parz. AREA B	Modalità Inserimento Parziale dell'AREA B - l'utente potrà rimanere in alcune zone dell'AREA B.
4. INS Inst. AREA A	Inserimento in modalità Istantanea dell'AREA A.
5. INS Inst. AREA B	Inserimento in modalità Istantanea dell'AREA B.
6. Inserimento Specificato	L'Inserimento delle Aree dovrà essere specificato dall'utente: Totale, Parziale o Istantaneo. *Esempio:* Se questa funzione è abilitata, l'inserimento del impianto avverrà come segue: ◄ (freccia destra) + 0 - Modalità Inserimento Totale ◄ (freccia destra) + 1 - Modalità Inserimento Parziale ◄ (freccia destra) + 2 - Modalità Inserimento Istantaneo
Valore predefinito *- Inserimento Specificato*	

MENÙ 7013 - TASTO ARM PER TASTIERA 1	
Tasto ARM Tastiera 1	Da questo menù sarà possibile assegnare la funzione del tasto "ARM" della Tastiera 1. ***N.B.:*** *Nella tastiera LED212, il tasto* [⏻] *corrisponde al tasto ARM.* Utilizzare i tasti numerici 1, 2 e 6 per la programmazione. La pressione di un tasto numerico commuterà lo stato del relativo parametro (abilitato / disabilitato). Sarà possibile assegnare solo un attributo.
1. Nessun Inserimento	Il tasto ARM sarà disabilitato per l'inserimento del sistema.
2. INS Totale tutte	Il tasto ARM sarà abilitato per l'inserimento Totale delle Aree alle quali è assegnata. Nella modalità disinserimento, la pressione del tasto ARM disinserirà entrambe le Aree nel sistema.

6. Inserimento Specificato	L'Inserimento delle Aree dovrà essere specificato dall'utente: Totale, Parziale o Istantaneo. *Esempio:* Se questa funzione è abilitata, l'inserimento del impianto avverrà come segue: ARM o ⏻ + 0 - Modalità Inserimento Totale ARM o ⏻ + 1 - Modalità Inserimento Parziale ARM o ⏻ + 2 - Modalità Inserimento Istantaneo **N.B.: Sarà possibile assegnare la procedura di Inserimento Specificato soltanto a quei codici utente che saranno asseganti ad una sola Area.**
Valore predefinito *- Inserimento Specificato*	

MENÙ 7020 ... 7023 - PROGRAMMAZIONE DELLA TASTIERA 2
La programmazione per la Tastiera 2 sarà uguale a quella nei MENÙ 7010 - 7013.
Valore predefinito: ***Configurazione*** *- AREA A, ZONA ABILITATA;* ***Freccia sinistra*** *- INSERIMENTO Specificato;* ***Freccia destra*** *- INSERIMENTO Specificato;* ***Tasto ARM*** *- INSERIMENTO Specificato*

MENÙ 7030 ... 7033 - PROGRAMMAZIONE DELLA TASTIERA 3
La programmazione per la Tastiera 3 sarà uguale a quella nei MENÙ 7010 - 7013.
Valore predefinito: ***Configurazione*** *- AREA A, ZONA ABILITATA;* ***Freccia sinistra*** *- INSERIMENTO Specificato;* ***Freccia destra*** *- INSERIMENTO Specificato;* ***Tasto ARM*** *- INSERIMENTO Specificato*

MENÙ 7040 ... 7043 - PROGRAMMAZIONE DELLA TASTIERA 4
La programmazione per la Tastiera 4 sarà uguale a quella nei MENÙ 7010 - 7013.
Valore predefinito: ***Configurazione*** *- AREA A, ZONA ABILITATA;* ***Freccia sinistra*** *- INSERIMENTO Specificato;* ***Freccia destra*** *- INSERIMENTO Specificato;* ***Tasto ARM*** *- INSERIMENTO Specificato*

Nei MENÙ 71xx sarà possibile programmare i parametri e gli attributi per i lettori di prossimità collegati alla centrale. Sarà possibile collegare fino a 2 tastiere nell'impianto.

MENÙ 7100 - IMPOSTAZIONI DEL LETTORE DI PROSSIMITÀ 1	
Proxi 1 Impostazioni	Da questo menù sarà possibile impostare i parametri del Lettore di Prossimità 1. La pressione di un tasto numerico commuterà lo stato del relativo parametro (abilitato / disabilitato). ***N.B.:*** *Sarà possibile assegnare il Lettore di Prossimità ad entrambe le aree nel sistema. In tal caso, se una tessera abilitata per entrambe le Aree del impianto sarà avvicinata al lettore, lo stato di inserimento per entrambe le Aree sarà commutato in funzione dello stato attuale. Se lo stato attuale di una delle Aree è "inserita" e lo stato dell'altra Area è "disinserita", l'avvicinamento della tessera farà in modo di disinserire l'Area attualmente inserita. Al prossimo avvicinamento della tessera, entrambe le Aree saranno inserite.* ***Con le impostazioni predefinite, il display indicherà:*** **LED** ❶ ② ③ ④ ⑤ ⑥ — **LCD** (1) 2 3 4 5 6
1. AREA A	Il Lettore di Prossimità è assegnato all'Area A. ***N.B.:*** *Se il Lettore di Prossimità è stato assegnato solo all'Area A, l'avvicinamento di una tessera che dispone dei diritti rispettivi commuterà lo stato attuale dell'Area A (se inserita, sarà disinserita, se disinserita, sarà inserita).*
2. AREA B	Il Lettore di Prossimità è assegnato all'Area B. ***N.B.:*** *Se il Lettore di Prossimità è stato assegnato solo all'Area B, l'avvicinamento di una tessera che dispone dei diritti rispettivi commuterà lo stato attuale dell'Area B (se inserita, sarà disinserita, se disinserita, sarà inserita).*
Valore predefinito *- AREA A*	

MENÙ 7110 - IMPOSTAZIONI DEL LETTORE DI PROSSIMITÀ 2
La programmazione per il Lettore di Prossimità 2 sarà uguale a quella nel MENÙ 7100.
Valore predefinito: *AREA A*

SUPPLEMENTO A - Tabelle di programmazioni predefinite

Tutti i paraemtri, attributi, codici e valori nel sistema saranno programmati nello stesso modo.

Sequire la seguente sequenza per effettuare le programmazioni:

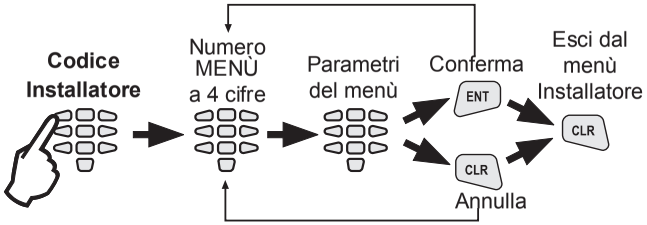

TABELLA 1: Menù Installatore - CONFIGURAZIONI PREDEFINITE 0, 1, 2 e 3

MENÙ	MENÙ	CONFIGURAZIONE PREDEFINITA 0						CONFIG. PREDEF. 1	CONFIG. PREDEF. 2	CONFIG. PREDEF. 3
		LED 1	LED 2	LED 3	LED 4	LED 5	LED 6			
0. PARAMETRI INSTALLATORE ED IMPOSTAZIONI COMUNI										
0000	Codice Installatore(**7777**)			Cifra 1	Cifra 2	Cifra 3	Cifra 4	7777	7777	7777
0001	Abilita Reset Hardware	NO - LED spenti			SI - LED illuminati			SI	SI	SI
0002	Ripristino Software	Premere i tasti da 1 a 6 in sequenza seguito dal tasto ENTER								
0003	Ripristino Parziale	Premere i tasti da 1 a 6 in sequenza seguito dal tasto ENTER								
0010	Abilita Inserimento Veloce	Area A	Area B					A e B	A e B	A e B
0011	Abilita Codice Coercizione	NO - LED spenti			SI - LED illuminati			NO	NO	NO
0012	Abilita Blocco Tastiera	NO - LED spenti			SI - LED illuminati			NO	NO	NO
0013	Abilita Segnalazione Acustica dei Guasti	1. Alimentaz.	2. BATT scarica	3. FUSIBILE	4. Manc. Linea Telefonica	5. Errore Communicaz.	6. TAMPER	1, 2, 3, 4, 5, 6	1, 2, 3, 4, 5, 6	1, 2, 3, 4, 5, 6
0014	AC Ritardo	NO (indicazione istantanea) - LED spenti			SI (indicazione del tempo in ritardo) - LED luce			NO	NO	NO
0015	Rit. Segn. Guasto Lin. Tel.	Number 00 to 99 min → **00 min**.						15 min	15 min	15 min
0016	Sirena Guasto Tel. Imp. Ins.	Area A	Area B							
0017	Segnale Tamper	TAMPER udibile disabilitato ad Impianto Disinserito - LED spenti			TAMPER udibile abilitato ad Impianto Disinserito - LED illuminati			Abilitato	Abilitato	Abilitato
0018	Tempo di ritardo ingresso AC	Un ritardo indicazione del tempo per 220 AC mancanza di alimentazione V nel range 0 - 180 min. Il programma di installazione fissa un numero di due cifre da 00 a 18, come ogni cifra corrisponde a 10 minuti di intervallo. ***Valore predefinito*** → 30 min.						30 min	30 min	30 min
0020	Walk test	ZONA 1	ZONA 2	ZONA 3	ZONA 4	ZONA 5	ZONA 6	ZONA 1- 6	ZONA 1- 6	ZONA 1- 6
0021	Test Tastiera	Test delle indicazioni tastiera								
0022	Test Uscite Programmabili	PGM1	PGM2	PGM3	PGM4			PGM 1 - 4	PGM 1 - 4	PGM 1 - 4
0023	Display stato Communicatore	1. Tono Linea	2. Composiz.	3. Attesa HS	4. Trasm. Dati	5. Attesa kiss-off	6. Tutto inviato	Passi 1- 6	Passi 1- 6	Passi 1- 6
0024	Display Elenco degli Eventi	Visualizzazione Memoria Eventi								
0025	Display Procedura UDL	1. Squillo	2. Richiamata	3. Portante	4. Ricezione	5. Trasmissione	6. Fine	Passi 1- 6	Passi 1- 6	Passi 1- 6
0026	Test HW Communicatore	1. Relè	2. Tono linea	3. Freq. bassa	4. Freq. Alta	5. DTMF “3”		Passi 1- 5	Passi 1- 5	Passi 1- 5
0030	Imposta Ora	Impostazione ora (OO:MM). Valore predefinito dopo RESET → **00:00**.								
0031	Imposta Data	Impostazione Data (GG.MM). Valore predefinito dopo RESET → **01.01**.								

0040	Abilita/Disabilita Chime	NO - LED spenti			SI - LED illuminati			NO	NO	NO
0099	Software di revisione	L'ingegnere può rivedere il numero di revisione del software corrente del pannello di controllo TLD212 a questo indirizzo.								
1. PROGRAMMAZIONE DEI CODICI UTENTE E MANAGER										
1000	Configurazioni Predefinite	Digitare il numero corrispondente alla configurazione predefinita desiderata (0 a 3). Valore dopo RESET → **0.**								
1001	Lughezza Codici	4 cifre - LED spenti			6 cifre - LED illuminati			4 cifre	4 cifre	4 cifre
1010	Codice Utente 1 (- - - -)	DISINSERIM	INS PARZIALE	ESCLUSIONE	PROGRAM	Area A	Area B	(1111), A	(1111), A	(1111), A
1020	Codice Utente 2 (- - - -)	DISINSERIM	INS PARZIALE	ESCLUSIONE	PROGRAM	Area A	Area B	(- - - -), A	(- - - -), A	(- - - -), A
1030	Codice Utente 3 (- - - -)	DISINSERIM	INS PARZIALE	ESCLUSIONE	PROGRAM	Area A	Area B	(- - - -), A	(- - - -), A	(- - - -), A
1040	Codice Utente 4 (- - - -)	DISINSERIM	INS PARZIALE	ESCLUSIONE	PROGRAM	Area A	Area B	(- - - -), A	(- - - -), A	(- - - -), A
1050	Codice Utente 5 (- - - -)	DISINSERIM	INS PARZIALE	ESCLUSIONE	PROGRAM	Area A	Area B	(- - - -), A	(- - - -), A	(- - - -), A
1060	Codice Utente 6 (- - - -)	DISINSERIM	INS PARZIALE	ESCLUSIONE	PROGRAM	Area A	Area B	(- - - -), A	(- - - -), A	(- - - -), A
1070	Codice Utente 7 (- - - -)	DISINSERIM	INS PARZIALE	ESCLUSIONE	PROGRAM	Area A	Area B	(- - - -), A	(- - - -), A	(- - - -), A
1080	Codice Utente 8 (- - - -)	DISINSERIM	INS PARZIALE	ESCLUSIONE	PROGRAM	Area A	Area B	(- - - -), A	(- - - -), A	(- - - -), A
1090	Codice Utente 9 (- - - -)	DISINSERIM	INS PARZIALE	ESCLUSIONE	PROGRAM	Area A	Area B	(- - - -), A	(- - - -), A	(- - - -), A
1100	Codice Utente 10 (- - - -)	DISINSERIM	INS PARZIALE	ESCLUSIONE	PROGRAM	Area A	Area B	(- - - -), A	(- - - -), A	(- - - -), A
1110	Codice Utente 11 (- - - -)	DISINSERIM	INS PARZIALE	ESCLUSIONE	PROGRAM	Area A	Area B	(- - - -), A	(- - - -), B	(- - - -), B
1120	Codice Utente 12 (- - - -)	DISINSERIM	INS PARZIALE	ESCLUSIONE	PROGRAM	Area A	Area B	(- - - -), A	(- - - -), B	(- - - -), B
1130	Codice Utente 13 (- - - -)	DISINSERIM	INS PARZIALE	ESCLUSIONE	PROGRAM	Area A	Area B	(- - - -), A	(- - - -), B	(- - - -), B
1140	Codice Utente 14 (- - - -)	DISINSERIM	INS PARZIALE	ESCLUSIONE	PROGRAM	Area A	Area B	(- - - -), A	(- - - -), B	(- - - -), B
1150	Codice Utente 15 (- - - -)	DISINSERIM	INS PARZIALE	ESCLUSIONE	PROGRAM	Area A	Area B	(- - - -), A	(- - - -), B	(- - - -), B
1160	Codice Utente 16 (- - - -)	DISINSERIM	INS PARZIALE	ESCLUSIONE	PROGRAM	Area A	Area B	(- - - -), A	(- - - -), B	(- - - -), B
1170	Codice Utente 17 (- - - -)	DISINSERIM	INS PARZIALE	ESCLUSIONE	PROGRAM	Area A	Area B	(- - - -), A	(- - - -), B	(- - - -), B
1180	Codice Utente 18 (- - - -)	DISINSERIM	INS PARZIALE	ESCLUSIONE	PROGRAM	Area A	Area B	(- - - -), A	(- - - -), B	(- - - -), B
1190	Codice Utente 19 (- - - -)	DISINSERIM	INS PARZIALE	ESCLUSIONE	PROGRAM	Part 1	Area B	(- - - -), A	(- - - -), B	(- - - -), B
1200	Codice Utente 20 (- - - -)	DISINSERIM	INS PARZIALE	ESCLUSIONE	PROGRAM	Area A	Area B	(- - - -), A	(- - - -), B	(- - - -), B
1210	Manager Primario (**0000**)					Area A	Area B	(0000); A, B	(0000); A, B	(0000); A, B
1220	Manager 1 (- - - -)					Area A	Area B	(- - - -)	(- - - -), A	(- - - -), A
1230	Manager 2 (- - - -)					Area A	Area B	(- - - -)	(- - - -), B	(- - - -), B
1240	Manager 3 (- - - -)					Area A	Area B	(- - - -)	(- - - -)	(- - - -)

(- - - -) indica che il codice per il relativo utente non è presente nella programmazione predefinita.

- Default settings at hardware or software RESET. The default CONFIGURATION 0 is set by default.

Continua ⬇

MENÙ	MENÙ	CONFIGURAZIONE PREDEFINITA 0						CONFIG. PREDEF. 1	CONFIG. PREDEF. 2	CONFIG. PREDEF. 3
		LED 1	LED 2	LED 3	LED 4	LED 5	LED 6			
2000	AUTOESCL. counter	Digitare un numero da 0 a 9. Valore dopo RESET → 6						6	6	6
2001	Enable Instant	NO - LED spenti			SI - LED illuminati			NO	NO	NO
2010	ZONA 1 tipo	**0. NON USATA** \ 1. Ingresso-Uscita \ 2. PERCORSO \ 3. INSTANT \ 4. INCENDIO \ 5. PANICOO \ 6. TAMPER \ 7. ASSISTENZA MEDICA \ 8. CHIAVE \ 9. AUSILIARIA						1. Entry-Exit	1. Entry-Exit	1. Entry-Exit
2011	ZONA 1 ATTRIBUTI 1	1.AUTOESCL.	2. ESCL.	3. PARZIALE	4. FORZATO	5. DOPPIA	6. I/U FINALE	2. ESCL.	2. ESCL.	2. ESCL.
2012	ZONA 1 ATTRIBUTI 2	1. Rit. Sirena	2. Silenz.	3. VideoAdImpIns	4. Scrive LOG	5. Chime				
2013	ZONA 1 ATTRIBUTI 3	1. Imp. / Latch	2. Tot / Parz.	3. Abilita Disins				3.Abil Disins	3.Abil Disins	3.Abil Disins
2014	ZONA 1 ATTRIBUTI AUX	**Intrus. 24 Ore** \ 01. Batteria Scarica \ 02. Allarme Gas \ 03. Allarme Acqua \ 04. Alimentazione\ 05. Guasto Link GSM Link \ 06. Allarme Refrigerante \ 07. Abbassamento Temperatura \ 08. Allarme Interruzione Circuito \ 09. Gas in esaurimento \ 10. Alta Temp. \ 11. Bassa Temp.						Intrus. 24 Ore	Intrus. 24 Ore	Intrus. 24 Ore
2015	ZONA 1 Assegnazione	Area A	Area B					Area A	Area A	Area A e B
2020	ZONA 2 tipo	Selezionare il tipo da assegnare alla ZONA 2 (0 - 9). Valore dopo RESET → **0. NON USATA**						2. PERCORSO	2. PERCORSO	2. PERCORSO
2021	ZONA 2 ATTRIBUTI 1	1.AUTOESCL.	2. ESCL.	3. PARZIALE	4. FORZATO	5. DOPPIA	6. I/U FINALE	2 e 3	2 e 3	2 e 3
2022	ZONA 2 ATTRIBUTI 2	1. Rit. Sirena	2. Silenz.	3. VideoAdImpIns	4. Scrive LOG	5. Chime				
2023	ZONA 2 ATTRIBUTI 3	1. Imp. / Latch	2. Tot / Parz.	3. Abilita Disins				3.Disins Abil	3.Disins Abil	3.Disins Abil
2024	ZONA 2 ATTRIBUTI AUX	Selezionare l'attributo AUX per ZONA 2 (00 - 11).Valore dopo RESET → **Intrus. 24 Ore**						00	00	00
2025	ZONA 2 Assegnazione	Area A	Area B					Area A	Area A	Area A e B
2026	ZONA 2 Hardware	1. EOL	2. Veloce/Norm	3.Rit.Accens.	4.Raddoppio					
2030	ZONA 3 tipo	Selezionare il tipo da assegnare alla ZONA 3 (0 - 9). Valore dopo RESET → **0. NON USATA**						3. INSTANT	3. INSTANT	3. INSTANT
2031	ZONA 3 ATTRIBUTI 1	1.AUTOESCL.	2. ESCL.	3. PARZIALE	4. FORZATO	5. DOPPIA	6. I/U FINALE	2 e 3	2 e 3	2 e 3
2032	ZONA 3 ATTRIBUTI 2	1. Rit. Sirena	2. Silenz.	3. VideoAdImpIns	4. Scrive LOG	5. Chime				
2033	ZONA 3 ATTRIBUTI 3	1. Imp. / Latch	2. Tot / Parz.	3. Abilita Disins				3.Abil Disins	3.Abil Disins	3.Abil Disins
2034	ZONA 3 ATTRIBUTI AUX	Selezionare l'attributo AUX per ZONA 3 (00 - 11).Valore dopo RESET → **Intrus. 24 Ore**						00	00	00
2035	ZONA 3 Assegnazione	Area A	Area B					Area A	Area A	Area A
2036	ZONA 3 Hardware	1. EOL	2. Veloce/Norm	3.Rit.Accens.	4.Raddoppio					
2040	ZONA 4 tipo	Selezionare il tipo da assegnare alla ZONA 4 (0 - 9). Valore dopo RESET → **0. NON USATA**						3. ISTANT.	1. ingresso-Uscita	3. ISTANT.
2041	ZONA 4 ATTRIBUTI 1	1.AUTOESCL.	2. ESCL.	3. PARZIALE	4. FORZATO	5. DOPPIA	6. I/U FINALE	2 e 3	2 e 3	2 e 3
2042	ZONA 4 ATTRIBUTI 2	1. Rit. Sirena	2. Silenz.	3. VideoAdImpIns	4. Scrive LOG	5. Chime				
2043	ZONA 4 ATTRIBUTI 3	1. Imp. / Latch	2. Tot / Parz.	3. Abilita Disins				3.Disins Abil	3.Disins Abil	3.Disins Abil
2044	ZONA 4 ATTRIBUTI AUX	Selezionare l'attributo AUX per ZONA 4 (00 - 11).Valore dopo RESET → **Intrus. 24 Ore**						00	00	00
2045	ZONA 4 Assegnazione	Area A	Area B					Area A	Part B	Area A
2046	ZONA 4 Hardware	1. EOL	2. Veloce/Norm	3.Rit.Accens.	4.Raddoppio					
2047	ZONA 4 contatore	Enter a number from 0 to 9. Valore dopo RESET → **0**						0	0	0

Continua ⬇

2050	ZONA 5 tipo	Selezionare il tipo da assegnare alla ZONA 5 (0 - 9). Valore dopo RESET → **0. NON USATA**						5. PANICO	2. Percorso	3. IST.
2051	ZONA 5 ATTRIBUTI 1	1. AUTOESCL.	2. ESCL.	3. PARZIALE	4. FORZATO	5. DOPPIA	6. I/U Finale	2	2 e 3	2
2052	ZONA 5 ATTRIBUTI 2	1. Rit. Sirena	2. Silenz	3. VideoAdImpIns	4. Scrive LOG	5. Chime				
2053	ZONA 5 ATTRIBUTI 3	1. Imp. / Latch	2. Tot./Parz.	3. Abil. Disins.				3.Abil Disins	3.Abil Disins	3.Abil Disins
2054	ZONA 5 ATTRIBUTI AUX	Selezionare l'attributo AUX per ZONA 5 (00 - 11).Valore dopo RESET → **Intrus. 24 Ore**						00	00	00
2055	ZONA 5 Assegnazione	Area A	Area B					Area A	Part B	Area B
2056	ZONA 5 Hardware	1. EOL	2. Veloce/Norm	3.Rit. Accens.	4.Raddoppio					
2060	ZONA 6 tipo	Selezionare il tipo da assegnare alla ZONA 6 (0 - 9). Valore dopo RESET → **0. NON USATA**						6. TAMPER	3. IST.	3. IST.
2061	ZONA 6 ATTRIBUTI 1	1. AUTOESCL.	2. ESCL.	3. PARZIALE	4. FORZATO	5. DOPPIA	6. I/U Finale		2 e 3	2
2062	ZONA 6 ATTRIBUTI 2	1. Rit. Sirena	2. Silenz	3. VideoAdImpIns	4. Scrive LOG	5. Chime				
2063	ZONA 6 ATTRIBUTI 3	1. Imp. / Latch	2. Tot./Parz.	3. Abil. Disins.				3.Abil Disins	3.Abil Disins	3.Abil Disins
2064	ZONA 6 ATTRIBUTI AUX	Selezionare l'attributo AUX per ZONA 6 (00 - 11).Valore dopo RESET → **Intrus. 24 Ore**						00	00	00
2065	ZONA 6 Assegnazione	Area A	Area B					Area A	Part B	Area B
2066	ZONA 6 Hardware	1. EOL	2. Veloce/Norm	3.Rit. Accens.	4.Raddoppio					
2070	ZONA 7 tipo	Selezionare il tipo da assegnare alla ZONA 7 (0 - 9). Valore dopo RESET → **0. NON USATA**						0. Non Usata	0. Non Usata	0. Non Usata
2071	ZONA 7 ATTRIBUTI 1	1. AUTOESCL.	2. ESCL.	3. PARZIALE	4. FORZATO	5. DOPPIA	6. I/U Finale	2	2	2
2072	ZONA 7 ATTRIBUTI 2	1. Rit. Sirena	2. Silenz	3. VideoAdImpIns	4. Scrive LOG	5. Chime				
2073	ZONA 7 ATTRIBUTI 3	1. Imp. / Latch	2. Tot./Parz.	3. Abil. Disins.				3.Abil Disins	3.Abil Disins	3.Abil Disins
2074	ZONA 7 ATTRIBUTI AUX	Selezionare l'attributo AUX per ZONA 7 (00 - 11).Valore dopo RESET → **Intrus. 24 Ore**						00	00	00
2075	ZONA 7 Assegnazione	Area A	Area B					Area A	Area A	Area A
2080	ZONA 8 tipo	Selezionare il tipo da assegnare alla ZONA 8 (0 - 9). Valore dopo RESET → **0. NON USATA**						0. Non Usata	0. Non Usata	0. Non Usata
2081	ZONA 8 ATTRIBUTI 1	1. AUTOESCL.	2. ESCL.	3. PARZIALE	4. FORZATO	5. DOPPIA	6. I/U Finale	2	2	2
2082	ZONA 8 ATTRIBUTI 2	1. Rit. Sirena	2. Silenz	3. VideoAdImpIns	4. Scrive LOG	5. Chime				
2083	ZONA 8 ATTRIBUTI 3	1. Imp. / Latch	2. Tot./Parz.	3. Abil. Disins.				3.Abil Disins	3.Abil Disins	3.Abil Disins
2084	ZONA 8 ATTRIBUTI AUX	Selezionare l'attributo AUX per ZONA 8 (00 - 11).Valore dopo RESET → **Intrus. 24 Ore**						00	00	00
2085	ZONA 8 Assegnazione	Area A	Area B					Area A	Area A	Area A
2090	ZONA 9 tipo	Selezionare il tipo da assegnare alla ZONA 9 (0 - 9). Valore dopo RESET → **0. NON USATA**						0. Non Usata	0. Non Usata	0. Non Usata
2091	ZONA 9 ATTRIBUTI 1	1. AUTOESCL.	2. ESCL.	3. PARZIALE	4. FORZATO	5. DOPPIA	6. I/U Finale	2	2	2
2092	ZONA 9 ATTRIBUTI 2	1. Rit. Sirena	2. Silenz	3. VideoAdImpIns	4. Scrive LOG	5. Chime				
2093	ZONA 9 ATTRIBUTI 3	1. Imp. / Latch	2. Tot./Parz.	3. Abil. Disins.				3.Abil Disins	3.Abil Disins	3.Abil Disins
2094	ZONA 9 ATTRIBUTI AUX	Selezionare l'attributo AUX per ZONA 9 (00 - 11).Valore dopo RESET → **Intrus. 24 Ore**						00	00	00
2095	ZONA 9 Assegnazione	Area A	Area B					Area A	Area A	Area A
2100	ZONA 10 tipo	Selezionare il tipo da assegnare alla ZONA 10 (0 - 9). Valore dopo RESET → **0. NON USATA**						0. Non Usata	0. Non Usata	0. Non Usata
2101	ZONE10 ATTRIBUTI 1	1. AUTOESCL.	2. ESCL.	3. PARZIALE	4. FORZATO	5. DOPPIA	6. I/U Finale	2	2	2
2102	ZONE10 ATTRIBUTI 2	1. Rit. Sirena	2. Silenz	3. VideoAdImpIns	4. Scrive LOG	5. Chime				
2103	ZONA 10 ATTRIBUTI 3	1. Imp. / Latch	2. Tot./Parz.	3. Abil. Disins.				3.Abil Disins	3.Abil Disins	3.Abil Disins
2104	ZONA 10 ATTRIBUTI AUX	Selezionare l'attributo AUX per ZONA 10 (00 - 11).Valore dopo RESET → **Intrus. 24 Ore**						00	00	00
2105	ZONA 10 Assegnazione	Area A	Area B					Area A	Area A	Area A

Continua ⬇

MENÙ	MENÙ	CONFIGURAZIONE PREDEFINITA 0						CONFIG. PREDEF. 1	CONFIG. PREDEF. 2	CONFIG. PREDEF. 3
		LED 1	LED 2	LED 3	LED 4	LED 5	LED 6			
2111	ZONA 11 ATTRIBUTI 1	1.AUTOESCL.	2. ESCL.	3. PARZIALE	4. FORZATO	5. DOPPIA	6. I/U Finale	2	2	2
2112	ZONA 11 ATTRIBUTI 2	1. Rit. Sirena	2. Silenz	3. VideoAdImplns	4. Scrive LOG	5. Chime				
2113	ZONA 11 ATTRIBUTI 3	1. Imp. / Latch	2. Tot./Parz.	3. Abil. Disins.				3.Abil Disins	3.Abil Disins	3.Abil Disins
2114	ZONA 11 ATTRIBUTI AUX	Selezionare l'attributo AUX per ZONA 11 (00 - 11).Valore dopo RESET → **Intrus. 24 Ore**						00	00	00
2115	ZONA 11 Assegnazione	Area A	Area B					Area A	Area A	Area A
2120	ZONA 12 tipo	Selezionare il tipo da assegnare alla ZONA 12 (0 - 9). Valore dopo RESET → **0. NON USATA**						0. Non Usata	0. Non Usata	0. Non Usata
2121	ZONA 12 ATTRIBUTI 1	1.AUTOESCL.	2. ESCL.	3. PARZIALE	4. FORZATO	5. DOPPIA	6. I/U Finale	2	2	2
2122	ZONA 12 ATTRIBUTI 2	1. Rit. Sirena	2. Silenz	3. VideoAdImplns	4. Scrive LOG	5. Chime				
2123	ZONA 12 ATTRIBUTI 3	1. Imp. / Latch	2. Tot./Parz.	3. Abil. Disins.				3.Abil Disins	3.Abil Disins	3.Abil Disins
2124	ZONA 12 ATTRIBUTI AUX	Selezionare l'attributo AUX per ZONA 12 (00 - 11).Valore dopo RESET → **Intrus. 24 Ore**						00	00	00
2125	ZONA 12 Assegnazione	Area A	Area B					Area A	Area A	Area A
3. PGM AND SIREN OUTPUTS PROGRAMMING										
3010	PGM 1 Parametri 1	1. ALLARME	2. PANICO	3. TAMPER	4. INCENDIO	5. RIPR INCEN	6. ON / OFF	6	6	6
3011	PGM 1 Parametri 2	1. MEDICAL	2. PS/ESCL.	3. SIRENA	4. GUAST TEC	5. PULSE/LATCH	6. POLARITÀ	6	6	6
3012	PGM 1 Assegnazione	Area A	Area B					Area A	Area A	Area A
3013	PGM 1 Estenzione	**00. Nessuna Estenz.** \ 01. Batteria Scarica \ 02. Allarme Gas \ 03. Allarme Acqua \ 04. Alimentazione\ 05. Guasto Link GSM Link \ 06. Allarme Refrigerante \ 07. Abbassamento Temperatura \ 08. Allarme Interruzione Circuito \ 09. Gas in esaurimento \ 10. Alta Temp. \ 11. Bassa Temp. 12. Guasto Batteria \ 13. Mancata Supervisione Trasmettitore Wireless \ 14. Batteria Scarica Trasmettitore Wireless \ 15. Auto-INS \ 16. Video ad Impianto Inserito \ 17. Intrusione ZONA \ 18. Segnalazione Inserimento Codice \ 19. Segnalazione Utilizzo Tessera Prox.						00	00	00
3014	PGM 1 Estenzione X1	Codice/ZONA 1	Codice/ZONA 2	Codice/ZONA 3	Codice/ZONA 4	Codice/ZONA 5	Codice/ZONA 6			
3015	PGM 1 Estenzione X2	Codice/ZONA 7	Codice/ZONA 8	Codice/ZONA 9	Cod./ZONA 10	Cod./ZONA 11	Cod./ZONA 12			
3016	PGM 1 Estenzione X3	Codice 13	Codice 14	Codice 15	Codice 16	Codice 17	Codice 18			
3017	PGM 1 Estenzione X4	Codice 19	Codice 20	Manager	Manager 1	Manager 2	Manager 3			
3018	PGM 1 ID Dispositivo	Tastiera 1	Tastiera 2	Tastiera 3	Tastiera 4	Tastiera 5	Tastiera 6			
3019	PGM 1 ID Dispositivo	Tastiera 7	Tastiera 8	Lettore Prox 1	Lettore Prox 2	Lettore Prox 3	Lettore Prox 4			
3020	PGM 2 Parametri 1	1. ALLARME	2. PANICO	3. TAMPER	4. INCENDIO	5. RIPR INCEN	6. ON / OFF	1, 3	1, 3	1, 3
3021	PGM 2 Parametri 2	1. MEDICAL	2. PS/ESCL.	3. SIREN	4. GUAST TEC	5. PULSE/LATCH	6. POLARITÀ	6	6	6
3022	PGM 2 Assegnazione	Area A	Area B					Area A	Area A	Area A
3023	PGM 2 Estenzione	Selezionare un numero di estenzione per PGM 2 (00 - 19). Valore dopo RESET → **00. No Estenzione**						00	00	00
3024	PGM 2 Estenzione X1	Cod./ ZONA 1	Cod./ ZONA 2	Cod./ ZONA 3	Cod./ ZONA 4	Cod./ ZONA 5	Cod./ ZONA 6			
3025	PGM 2 Estenzione X2	Cod./ ZONA 7	Cod./ ZONA 8	Cod./ ZONA 9	Cod./ ZONA 10	Cod./ ZONA 11	Cod./ ZONA 12			
3026	PGM 2 Estenzione X3	Cod. 13	Cod. 14	Cod. 15	Cod. 16	Cod. 17	Cod. 18			
3027	PGM 2 Estenzione X4	Cod. 19	Cod. 20	Manager	Manager 1	Manager 2	Manager 3			

Continua ⬇

3028	PGM 2 ID Dispositivo	Tastiera 1	Tastiera 2	Tastiera 3	Tastiera 4	Tastiera 5	Tastiera 6			
3029	PGM 2 ID Dispositivo	Tastiera 7	Tastiera 8	Lettore Prox 1	Lettore Prox 2	Lettore Prox 3	Lettore Prox 4			
3030	PGM 3 Parametri 1	1. ALLARME	2. PANICO	3. TAMPER	4. INCENDIO	5. RIPR INCEN	6. ON / OFF			
3031	PGM 3 Parametri 2	1. MEDICAL	2. PS/ESCL.	3. SIREN	4. GUAST TEC	5. PULSE/LATCH	6. POLARITÀ	4, 6	4, 6	4, 6
3032	PGM 3 Assegnazione	Area A	Area B					Area A	Area A	Area A
3033	PGM 3 Estenzione	Selezionare un numero di estenzione per PGM 3 (00 - 19). Valore dopo RESET → **00. No Estenzione**						00	00	00
3034	PGM 3 Estenzione X1	Cod./ ZONA 1	Cod./ ZONA 2	Cod./ ZONA 3	Cod./ ZONA 4	Cod./ ZONA 5	Cod./ ZONA 6			
3035	PGM 3 Estenzione X2	Cod./ ZONA 7	Cod./ ZONA 8	Cod./ ZONA 9	Cod./ ZONA 10	Cod./ ZONA 11	Cod./ ZONA 12			
3036	PGM 3 Estenzione X3	Cod. 13	Cod. 14	Cod. 15	Cod. 16	Cod. 17	Cod. 18			
3037	PGM 3 Estenzione X4	Cod. 19	Cod. 20	Manager	Manager 1	Manager 2	Manager 3			
3038	PGM 3 ID Dispositivo	Tastiera 1	Tastiera 2	Tastiera 3	Tastiera 4	Tastiera 5	Tastiera 6			
3039	PGM 3 ID Dispositivo	Tastiera 7	Tastiera 8	Lettore Prox 1	Lettore Prox 2	Lettore Prox 3	Lettore Prox 4			
3040	SIREN (PGM4) Parametri 1	1. ALLARME	2. PANICO	3. TAMPER	4. INCENDIO	5. RIPR INCEN	6. ON / OFF			
3041	SIREN (PGM4) Parametri 2	1. MEDICAL	2. PS/ESCL.	3. SIREN	4. GUAST TEC	5. PULSE/LATCH	6. POLARITÀ	3, 6	3, 6	3, 6
3042	SIREN (PGM4) Assegnazione	Area A	Area B					Area A		
3043	SIREN (PGM4) Estenzione	Selezionare un numero di estenzione per PGM 4 (00 - 19). Valore dopo RESET → **00. No Estenzione**						00	00	00
3044	SIREN (PGM4) Estenzione X1	Cod./ ZONA 1	Cod./ ZONA 2	Cod./ ZONA 3	Cod./ ZONA 4	Cod./ ZONA 5	Cod./ ZONA 6			
3045	SIREN (PGM4) Estenzione X2	Cod./ ZONA 7	Cod./ ZONA 8	Cod./ ZONA 9	Cod./ ZONA 10	Cod./ ZONA 11	Cod./ ZONA 12			
3046	SIREN (PGM4) Estenzione X3	Cod. 13	Cod. 14	Cod. 15	Cod. 16	Cod. 17	Cod. 18			
3047	SIREN (PGM4) Estenzione X4	Cod. 19	Cod. 20	Manager	Manager 1	Manager 2	Manager 3			
3048	SIREN (PGM4) ID Dispositivo	Tastiera 1	Tastiera 2	Tastiera 3	Tastiera 4	Tastiera 5	Tastiera 6			
3049	SIREN (PGM4) ID Dispositivo	Tastiera 7	Tastiera 8	Lettore Prox 1	Lettore Prox 2	Lettore Prox 3	Lettore Prox 4			
4. PROGRAMMAZIONE AREE										
4010	Tempo Uscita Area A	Enter Tempo Uscita for Area A (0-99 sec). Valore dopo RESET → **45**.						45	45	45
4011	Tempo Ingresso Area A	Enter Tempo Ingresso for Area A (0-99 sec). Valore dopo RESET → **15**.						15	15	15
4012	Tempo Sirena Area A	0-99 min. Valore dopo RESET → **3**.						3	3	3
4013	Rit. Sirena Area A	0-99 min. Valore dopo RESET → **0**.						0	0	0
4014	Tempo Auto INS Area A	Enter time (HH:MM) for Automatic ARM of Area A. Valore dopo RESET → **00:00**.						00:00	00:00	00:00
4015	Durata Incendio Area A	Fino ad inserimento Cod. utente valido - LED spenti			Tempo Sirena nel MENÙ 4012 - LED illuminati			Cod. Valido	Cod. Valido	Cod. Valido
4016	ATTRIBUTI Area A	1. Sqwk INS	2. Sqwk DISINS	3. AutoIns Abil	4. Ins Tot. / parz.					
4017	Account Comunicazione Area A	Account Comunicazione per Area A - 4 cifre (da 0 a 9 + simboli A a F). Valore dopo RESET → **FFFF.**						9999	9999	9999

Continua ⬇

MENÙ	MENÙ	CONFIGURAZIONE PREDEFINITA 0						CONFIG. PREDEF. 1	CONFIG. PREDEF. 2	CONFIG. PREDEF. 3
		LED 1	LED 2	LED 3	LED 4	LED 5	LED 6			
4021	Tempo Ingresso Area B	Enter Tempo Ingresso for Area B (0-99 sec). Valore dopo RESET → **15**.						15	15	15
4022	Tempo Sirena Area B	0-99 min. Valore dopo RESET → **3**.						3	3	3
4023	Rit. Sirena Area B	0-99 min. Valore dopo RESET → **0**.						0	0	0
4024	Tempo Auto INS Area B	Enter time (HH:MM) for Automatic ARM of Area B. Valore dopo RESET → **00:00**.						00:00	00:00	00:00
4025	Durata Incendio Area B	Fino ad inserimento Cod. utente valido - LED spenti			Tempo Sirena nel MENÙ 4022 - LED illuminati			Cod. Valido	Cod. Valido	Cod. Valido
4026	ATTRIBUTI Area B	1. Sqwk INS	2. Sqwk DISINS	3. AutoIns Abil	4. Ins Tot. / PAR-ZIALE					
4027	Account Comunicazione Area B	Account Comunicazione per Area B - 4 cifre (da 0 a 9 + simboli A a F). Valore dopo RESET → **FFFF.**						9999	9999	9999
6. PROGRAMMAZIONE DEI DISPOSITIVI DI COMUNICAZIONE										
6001	Tentativi di Comunicazione	From 0 to 9 attempts. Valore dopo RESET -> **0**, meaning 4 attempts						0, 4 attempts	0, 4 attempts	0, 4 attempts
6002	Intervallo test	Inserire l'intervallo per il periodo di test - da 00 a 99 ore. Valore dopo RESET → **24**.						24	24	24
6003	Ora inizio test	Inserire l'ora inizio per il test (HH:MM). Valore dopo RESET → **00:05**.						00:05	00:05	00:05
6010	Numero telefonico 1	Lungh. max. numero tel. - 16 cifre, compos. ad impulsi=ARM+0, Compos. DTMF=ARM+1, pausa=ARM+2, Abilita Rilev. tono linea=ARM+3, Disabilita Rilev. tono linea =ARM=4, cancellare numero=ARM+5. Valore predefinito dopo RESET -> **nessun numero**.						nessun num. tel.	nessun num. tel.	nessun num. tel.
6011	Protocollo Comunicazione 1	Inserire il numero protocollo desiderato (1 - Contact ID; 2-SIA). Valore dopo RESET → **2-SIA**.						2	2	2
6012	Messaggi	1. ALLARME	2. PANICO	3. FIRE	4. ON/OFF+BPS	5. MEDICAL	6. TROUBLE	da 1 a 6	da 1 a 6	da 1 a 6
6020	Numero telefonico 2	Lungh. max. numero tel. - 16 cifre, compos. ad impulsi=ARM+0, Compos. DTMF=ARM+1, pausa=ARM+2, Abilita Rilev. tono linea=ARM+3, Disabilita Rilev. tono linea =ARM=4, cancellare numero=ARM+5. Valore predefinito dopo RESET -> **nessun numero**.						nessun num. tel.	nessun num. tel.	nessun num. tel.
6021	Protocollo Comunicazione 2	Inserire il numero protocollo desiderato (1 - Contact ID; 2-SIA). Valore dopo RESET → **2-SIA**.						2	2	2
6022	Messaggi	1. ALLARME	2. PANICO	3. INCENDIO	4. ON/OFF+Escl	5. ASS Medica	6.GUASTO			
6030	Programmazione VD60	Records and Playback voice message into voice dialer VD60								
6031	Combinatore VD60 Numero telefonico 1	Lungh. max. numero tel. - 16 cifre, compos. ad impulsi=ARM+0, Compos. DTMF=ARM+1, pausa=ARM+2, Abilita Rilev. tono linea=ARM+3, Disabilita Rilev. tono linea =ARM=4, cancellare numero=ARM+5. Valore predefinito dopo RESET -> **nessun numero**.						nessun num. tel.	nessun num. tel.	nessun num. tel.
6032	Combinatore VD60 Numero telefonico 2	Lungh. max. numero tel. - 16 cifre, compos. ad impulsi=ARM+0, Compos. DTMF=ARM+1, pausa=ARM+2, Abilita Rilev. tono linea=ARM+3, Disabilita Rilev. tono linea =ARM=4, cancellare numero=ARM+5. Valore predefinito dopo RESET -> **nessun numero**.						nessun num. tel.	nessun num. tel.	nessun num. tel.
6033	Combinatore VD60 Numero telefonico 3	Lungh. max. numero tel. - 16 cifre, compos. ad impulsi=ARM+0, Compos. DTMF=ARM+1, pausa=ARM+2, Abilita Rilev. tono linea=ARM+3, Disabilita Rilev. tono linea =ARM=4, cancellare numero=ARM+5. Valore predefinito dopo RESET -> **nessun numero**.						nessun num. tel.	nessun num. tel.	nessun num. tel.
6034	Combinatore VD60 Numero telefonico 4	Lungh. max. numero tel. - 16 cifre, compos. ad impulsi=ARM+0, Compos. DTMF=ARM+1, pausa=ARM+2, Abilita Rilev. tono linea=ARM+3, Disabilita Rilev. tono linea =ARM=4, cancellare numero=ARM+5. Valore predefinito dopo RESET -> **nessun numero**.						nessun num. tel.	nessun num. tel.	nessun num. tel.

Continua ⬇

6035	Eventi VD60	0 - ALLARME/ TAMPER per ZONA			1 - ALLARME, PANICO, TAMPER, INCENDIO, ASSISTENZA MEDICA, ALIMENT, BATT SCARICA			1	1	1
6036	Messaggio di trasmissione VD60	NO - LED spenti (Messaggio di trasmissione può essere interrotta)			SI - led ON (Messaggio di trasmissione continua)			NO	NO	NO
6901	Numero ID PC per UDL	4 Cifre (da 0 a 9). Valore dopo RESET → **1234**.						1234	1234	1234
6902	Numero ID centrale per UDL	4 Cifre (da 0 a 9). Valore dopo RESET → **1234**.						1234	1234	1234
6904	Numero di squilli	Inseire il numero di squilli da 1 a 9. Valore dopo RESET -> **7**.						7	7	7
6905	Salto segreteria	NO - LED spenti			SI - LED illuminati			NO	NO	NO
7. PROGRAMMAZIONE DELLE PERIFERICHE										
7000	Tastiera MENÙ	Display on each Tastiera its MENÙ as configured with its jumpers.								
7010	Tastiera 1 Impostazioni	1. Area A	2. Area B	3. Disab. Chime	4. Zona Tast..	5. Panico Sil.	6. Abilita Zona	1, 6	1, 6	1, 2
7011	Tastiera 1 freccia sinistra	1. INS totale Area A	2. INS PAR-ZIALE Area A	3. INS PAR-ZIALE Area B	4. INS Istant. Area A	5. INS Istant. Area B	6. INS Specifico	6	1	1
7012	Tastiera 1 freccia destra	1. INS totale Area B	2. INS PAR-ZIALE Area A	3. INS PAR-ZIALE Area B	4. INS Istant. Area A	5. INS Istant. Area B	6. INS Specifico	6	1	1
7013	Tastiera 1 Tasto ARM	1. NO INS	2. INS tot. tutti				6. INS Specifico	6	6	6
7020	Tastiera 2 Impostazioni	1. Area A	2. Area B	3. Disab. Chime	4. Zona Tast..	5. Panico Sil.	6. Abilita Zona	1, 6	2	1, 6
7021	Tastiera 2 freccia sinistra	1. INS totale Area A	2. INS PAR-ZIALE Area A	3. INS PAR-ZIALE Area B	4. INS Istant. Area A	5. INS Istant. Area B	6. INS Specifico	6	6	6
7022	Tastiera 2 freccia destra	1. INS totale Area B	2. INS PAR-ZIALE Area A	3. INS PAR-ZIALE Area B	4. INS Istant. Area A	5. INS Istant. Area B	6. INS Specifico	6	1	6
7023	Tastiera 2 Tasto ARM	1. NO INS	2. INS tot. tutti				6. INS Specifico	6	6	6
7030	Tastiera 3 Impostazioni	1. Area A	2. Area B	3. Disab. Chime	4. Zona Tast.	5. Panico Sil.	6. Abilita Zona	1, 6	1,6	1, 6
7031	Tastiera 3 freccia sinistra	1. INS totale Area A	2. INS PAR-ZIALE Area A	3. INS PAR-ZIALE Area B	4. INS Istant. Area A	5. INS Istant. Area B	6. INS Specifico	6	6	6
7032	Tastiera 3 freccia destra	1. INS totale Area B	2. INS PAR-ZIALE Area A	3. INS PAR-ZIALE Area B	4. INS Istant. Area A	5. INS Istant. Area B	6. INS Specifico	6	6	6
7033	Tastiera 3 Tasto ARM	1. NO INS	2. INS tot. tutti				6. INS Specifico	6	6	6
7040	Tastiera 4 Impostazioni	1. Area A	2. Area B	3. Disab. Chime	4. Zona Tast.	5. Panico Sil.	6. Abilita Zona	1, 6	1,6	1, 6
7041	Tastiera 4 freccia sinistra	1. INS totale Area A	2. INS PAR-ZIALE Area A	3. INS PAR-ZIALE Area B	4. INS Istant. Area A	5. INS Istant. Area B	6. INS Specifico	6	6	6
7042	Tastiera 4 freccia destra	1. INS totale Area B	2. INS PAR-ZIALE Area A	3. INS PAR-ZIALE Area B	4. INS Istant. Area A	5. INS Istant. Area B	6. INS Specifico	6	6	6
7043	Tastiera 4 Tasto ARM	1. NO INS	2. INS tot. tutti				6. INS Specifico	6	6	6
7100	Lettore Prox 1 Impostazioni	Area A	Area B					Area A	Area A	Area A
7110	Lettore Prox 2 Impostazioni	Area A	Area B					Area A	Area A	Area A

Continua ⬇

SUPPLEMENTO A - Tabelle Programmazioni Predefinite

TABELLA 2: Menù Manager - CONFIGURAZIONI PREDEFINITE 0, 1, 2 e 3

MENÙ	MENÙ	CONFIGURAZIONE PREDEFINITA 0						CONFIG. PREDEF. 1	CONFIG. PREDEF. 2	CONFIG. PREDEF. 3
		LED 1	LED 2	LED 3	LED 4	LED 5	LED 6			
000	Accesso da Remoto	1. DISINSER.	2. INSERIM.	3. Cod Accesso	4. Programmaz	5. Vis. LOG	6. Esclusione	2, 4, 5	2, 4, 5	2, 4, 5
001	Accesso Installatore	DISABILITATO - LED spenti			ABILITATO - LED Illuminati			ABILITATO	ABILITATO	ABILITATO
002	Comunicatore Test Manuale	Trasmissione dei messaggi test alla stazione centrale di monitoraggio attraverso il combinatore vocale VD60.								
009	Blocco Accesso UDL	Inserire il numero di codici accesso consentiti (INS / DISINS / ESCLUS. / ID PC) per UDL ed il periodo di 24 ore. Inserire un numero da 00 a 99. Valore predefinito dopo RESET **- 10 tentativi.** Al raggiungimento del numero di codici accesso consentiti, il sistema sarà bloccato - non sarà più consentita la comunicazione UDL. La comunicazione UDL sarà ripristinata a 00.00 h (ora sistema).								
010	Codice utente 1 (- - - -)	Inserire il codice a 4 o 6 cifre (in funzione delle impostazioni nel MENÙ 1001 - Menù Installatore)						1111	1111	1111
011	Codice utente 1 Autorizz.	1. DISINSER.	2. INS PARZ	3. ESCLUS	4. PROGRAM	5. Area A	6. Area B	da 1 a 5	da 1 a 5	da 1 a 5
012	Memorizzazione Tess. Prox.	Avvicinare la tessera al lettore di prossimità.								
013	Cancellazione Tess. Prox.	Premere il tasto ENTER per cancellare la tessera.								
020	Codice utente 2 (- - - -)	Inserire il codice a 4 o 6 cifre (in funzione delle impostazioni nel MENÙ 1001 - Menù Installatore)						(- - - -)	(- - - -)	(- - - -)
021	Codice utente 2 Autorizz.	1. DISINSER.	2. INS PARZ	3. ESCLUS	4. PROGRAM	5. Area A	6. Area B	da 1 a 5	da 1 a 5	da 1 a 5
022	Memorizzazione Tess. Prox.	Avvicinare la tessera al lettore di prossimità.								
023	Cancellazione Tess. Prox.	Premere il tasto ENTER per cancellare la tessera.								
030	Codice utente 3 (- - - -)	Inserire il codice a 4 o 6 cifre (in funzione delle impostazioni nel MENÙ 1001 - Menù Installatore)						(- - - -)	(- - - -)	(- - - -)
031	Codice utente 3 Autorizz.	1. DISINSER.	2. INS PARZ	3. ESCLUS	4. PROGRAM	5. Area A	6. Area B	da 1 a 5	da 1 a 5	da 1 a 5
032	Memorizzazione Tess. Prox.	Avvicinare la tessera al lettore di prossimità.								
033	Cancellazione Tess. Prox.	Premere il tasto ENTER per cancellare la tessera.								
040	Codice utente 4 (- - - -)	Inserire il codice a 4 o 6 cifre (in funzione delle impostazioni nel MENÙ 1001 - Menù Installatore)						(- - - -)	(- - - -)	(- - - -)
041	Codice utente 4 Autorizz.	1. DISINSER.	2. INS PARZ	3. ESCLUS	4. PROGRAM	5. Area A	6. Area B	da 1 a 5	da 1 a 5	da 1 a 5
042	Memorizzazione Tess. Prox.	Avvicinare la tessera al lettore di prossimità.								
043	Cancellazione Tess. Prox.	Premere il tasto ENTER per cancellare la tessera.								
050	Codice utente 5 (- - - -)	Inserire il codice a 4 o 6 cifre (in funzione delle impostazioni nel MENÙ 1001 - Menù Installatore)						(- - - -)	(- - - -)	(- - - -)
051	Codice utente 5 Autorizz.	1. DISINSER.	2. INS PARZ	3. ESCLUS	4. PROGRAM	5. Area A	6. Area B	da 1 a 5	da 1 a 5	da 1 a 5
052	Memorizzazione Tess. Prox.	Avvicinare la tessera al lettore di prossimità.								
053	Cancellazione Tess. Prox.	Premere il tasto ENTER per cancellare la tessera.								
060	Codice utente 6 (- - - -)	Inserire il codice a 4 o 6 cifre (in funzione delle impostazioni nel MENÙ 1001 - Menù Installatore)						(- - - -)	(- - - -)	(- - - -)
061	Codice utente 6 Autorizz.	1. DISINSER.	2. INS PARZ	3. ESCLUS	4. PROGRAM	5. Area A	6. Area B	da 1 a 5	da 1 a 5	da 1 a 5
062	Memorizzazione Tess. Prox.	Avvicinare la tessera al lettore di prossimità.								
063	Cancellazione Tess. Prox.	Premere il tasto ENTER per cancellare la tessera.								
070	Codice utente 7 (- - - -)	Inserire il codice a 4 o 6 cifre (in funzione delle impostazioni nel MENÙ 1001 - Menù Installatore)						(- - - -)	(- - - -)	(- - - -)
071	Codice utente 7 Autorizz.	1. DISINSER.	2. INS PARZ	3. ESCLUS	4. PROGRAM	5. Area A	6. Area B	da 1 a 5	da 1 a 5	da 1 a 5

072	Memorizzazione Tess. Prox.	Avvicinare la tessera al lettore di prossimità.								
073	Cancellazione Tess. Prox.	Premere il tasto ENTER per cancellare la tessera.								
080	Codice utente 8 (- - - -)	Inserire il codice a 4 o 6 cifre (in funzione delle impostazioni nel MENÙ 1001 - Menù Installatore)						(- - - -)	(- - - -)	(- - - -)
081	Codice utente 8 Autorizz.	1. DISINSER.	2. INS PARZ	3. ESCLUS	4. PROGRAM	5. Area A	6. Area B	da 1 a 5	da 1 a 5	da 1 a 5
082	Memorizzazione Tess. Prox.	Avvicinare la tessera al lettore di prossimità.								
083	Cancellazione Tess. Prox.	Premere il tasto ENTER per cancellare la tessera.								
090	Codice utente 9 (- - - -)	Inserire il codice a 4 o 6 cifre (in funzione delle impostazioni nel MENÙ 1001 - Menù Installatore)						(- - - -)	(- - - -)	(- - - -)
091	Codice utente 9 Autorizz.	1. DISINSER.	2. INS PARZ	3. ESCLUS	4. PROGRAM	5. Area A	6. Area B	da 1 a 5	da 1 a 5	da 1 a 5
092	Memorizzazione Tess. Prox.	Avvicinare la tessera al lettore di prossimità.								
093	Cancellazione Tess. Prox.	Premere il tasto ENTER per cancellare la tessera.								
100	Codice utente 10 (- - - -)	Inserire il codice a 4 o 6 cifre (in funzione delle impostazioni nel MENÙ 1001 - Menù Installatore)						(- - - -)	(- - - -)	(- - - -)
101	Codice utente 10 Autorizz.	1. DISINSER.	2. INS PARZ	3. ESCLUS	4. PROGRAM	5. Area A	6. Area B	da 1 a 5	da 1 a 5	da 1 a 5
102	Memorizzazione Tess. Prox.	Avvicinare la tessera al lettore di prossimità.								
103	Cancellazione Tess. Prox.	Premere il tasto ENTER per cancellare la tessera.								
110	Codice utente 11 (- - - -)	Inserire il codice a 4 o 6 cifre (in funzione delle impostazioni nel MENÙ 1001 - Menù Installatore)						(- - - -)	(- - - -)	(- - - -)
111	Codice utente 11 Autorizz.	1. DISINSER.	2. INS PARZ	3. ESCLUS	4. PROGRAM	5. Area A	6. Area B	1 a 5	1 a 4 e 6	1 a 4 e 6
112	Memorizzazione Tess. Prox.	Avvicinare la tessera al lettore di prossimità.								
113	Cancellazione Tess. Prox.	Premere il tasto ENTER per cancellare la tessera.								
120	Codice utente 12 (- - - -)	Inserire il codice a 4 o 6 cifre (in funzione delle impostazioni nel MENÙ 1001 - Menù Installatore)						(- - - -)	(- - - -)	(- - - -)
121	Codice utente 12 Autorizz.	1. DISINSER.	2. INS PARZ	3. ESCLUS	4. PROGRAM	5. Area A	6. Area B	1 a 5	1 a 4 e 6	1 a 4 e 6
122	Memorizzazione Tess. Prox.	Avvicinare la tessera al lettore di prossimità.								
123	Cancellazione Tess. Prox.	Premere il tasto ENTER per cancellare la tessera.								
130	Codice utente 13 (- - - -)	Inserire il codice a 4 o 6 cifre (in funzione delle impostazioni nel MENÙ 1001 - Menù Installatore)						(- - - -)	(- - - -)	(- - - -)
131	Codice utente 13 Autorizz.	1. DISINSER.	2. INS PARZ	3. ESCLUS	4. PROGRAM	5. Area A	6. Area B	1 a 5	1 a 4 e 6	1 a 4 e 6
132	Memorizzazione Tess. Prox.	Avvicinare la tessera al lettore di prossimità.								
133	Cancellazione Tess. Prox.	Premere il tasto ENTER per cancellare la tessera.								
140	Codice utente 14 (- - - -)	Inserire il codice a 4 o 6 cifre (in funzione delle impostazioni nel MENÙ 1001 - Menù Installatore)						(- - - -)	(- - - -)	(- - - -)
141	Codice utente 14 Autorizz.	1. DISINSER.	2. INS PARZ	3. ESCLUS	4. PROGRAM	5. Area A	6. Area B	1 a 5	1 a 4 e 6	1 a 4 e 6
142	Memorizzazione Tess. Prox.	Avvicinare la tessera al lettore di prossimità.								
143	Cancellazione Tess. Prox.	Premere il tasto ENTER per cancellare la tessera.								
150	Codice utente 15 (- - - -)	Inserire il codice a 4 o 6 cifre (in funzione delle impostazioni nel MENÙ 1001 - Menù Installatore)						(- - - -)	(- - - -)	(- - - -)
151	Codice utente 15 Autorizz.	1. DISINSER.	2. INS PARZ	3. ESCLUS	4. PROGRAM	5. Area A	6. Area B	1 a 5	1 a 4 e 6	1 a 4 e 6
152	Memorizzazione Tess. Prox.	Avvicinare la tessera al lettore di prossimità.								
153	Cancellazione Tess. Prox.	Premere il tasto ENTER per cancellare la tessera.								

(- - - -) indica che il codice per il relativo utente / manager non è presente nella programmazione predefinita.

- Le impostazioni predefinite dopo RESET hardware o software. La CONFIGURAZIONE 0 sarà impostata.

Continua ⬇

MENÙ	MENU	CONFIGURAZIONE PREDEFINITA 0						CONFIG. PREDEF. 1	CONFIG. PREDEF. 2	CONFIG. PREDEF. 3
		LED 1	LED 2	LED 3	LED 4	LED 5	LED 6			
160	Codice utente 16 (- - - -)	Inserire il codice a 4 o 6 cifre (in funzione delle impostazioni nel MENÙ 1001 - Menù Installatore)						(- - - -)	(- - - -)	(- - - -)
161	Codice utente 16 Autorizz.	1. DISINSER.	2. INS PARZ	3. ESCLUS	4. PROGRAM	5. Area A	6. Area B	1 a 5	1 a 4 e 6	1 a 4 e 6
162	Memorizzazione Tess. Prox.	Avvicinare la tessera al lettore di prossimità.								
163	Cancellazione Tess. Prox.	Premere il tasto ENTER per cancellare la tessera.								
170	Codice utente 17 (- - - -)	Inserire il codice a 4 o 6 cifre (in funzione delle impostazioni nel MENÙ 1001 - Menù Installatore)						(- - - -)	(- - - -)	(- - - -)
171	Codice utente 17Autorizz.	1. DISINSER.	2. INS PARZ	3. ESCLUS	4. PROGRAM	5. Area A	6. Area B	1 a 5	1 a 4 e 6	1 a 4 e 6
172	Memorizzazione Tess. Prox.	Avvicinare la tessera al lettore di prossimità.								
173	Cancellazione Tess. Prox.	Premere il tasto ENTER per cancellare la tessera.								
180	Codice utente 18 (- - - -)	Inserire il codice a 4 o 6 cifre (in funzione delle impostazioni nel MENÙ 1001 - Menù Installatore)						(- - - -)	(- - - -)	(- - - -)
181	Codice utente 18 Autorizz.	1. DISINSER.	2. INS PARZ	3. ESCLUS	4. PROGRAM	5. Area A	6. Area B	1 a 5	1 a 4 e 6	1 a 4 e 6
182	Memorizzazione Tess. Prox.	Avvicinare la tessera al lettore di prossimità.								
183	Cancellazione Tess. Prox.	Premere il tasto ENTER per cancellare la tessera.								
190	Codice utente 19 (- - - -)	Inserire il codice a 4 o 6 cifre (in funzione delle impostazioni nel MENÙ 1001 - Menù Installatore)						(- - - -)	(- - - -)	(- - - -)
191	Codice utente 19 Autorizz.	1. DISINSER.	2. INS PARZ	3. ESCLUS	4. PROGRAM	5. Area A	6. Area B	1 a 5	1 a 4 e 6	1 a 4 e 6
192	Memorizzazione Tess. Prox.	Avvicinare la tessera al lettore di prossimità.								
193	Cancellazione Tess. Prox.	Premere il tasto ENTER per cancellare la tessera.								
200	Codice utente 20 (- - - -)	Inserire il codice a 4 o 6 cifre (in funzione delle impostazioni nel MENÙ 1001 - Menù Installatore)						(- - - -)	(- - - -)	(- - - -)
201	Codice utente 20 Autorizz.	1. DISINSER.	2. INS PARZ	3. ESCLUS	4. PROGRAM	5. Area A	6. Area B	1 a 5	1 a 4 e 6	1 a 4 e 6
202	Memorizzazione Tess. Prox.	Avvicinare la tessera al lettore di prossimità.								
203	Cancellazione Tess. Prox.	Premere il tasto ENTER per cancellare la tessera.								
210	Codice Manager (0000)	Inserire il codice a 4 o 6 cifre (in funzione delle impostazioni nel MENÙ 1001 - Menù Installatore)						(0000)	(0000)	(0000)
211	Codice Manager Autorizz.					5. Area A	6. Area B	5 e 6	5 e 6	5 e 6
212	Memorizzazione Tess. Prox.	Avvicinare la tessera al lettore di prossimità.								
213	Cancellazione Tess. Prox.	Premere il tasto ENTER per cancellare la tessera.								
220	Codice Manager 1 (0000)	Inserire il codice a 4 o 6 cifre (in funzione delle impostazioni nel MENÙ 1001 - Menù Installatore)						(- - - -)	(- - - -)	(- - - -)
221	Codice Manager 1 Autorizz.					5. Area A	6. Area B		5	5
222	Memorizzazione Tess. Prox.	Avvicinare la tessera al lettore di prossimità.								
223	Cancellazione Tess. Prox.	Premere il tasto ENTER per cancellare la tessera.								
230	Codice Manager 2 (0000)	Inserire il codice a 4 o 6 cifre (in funzione delle impostazioni nel MENÙ 1001 - Menù Installatore)						(- - - -)	(- - - -)	(- - - -)
231	Codice Manager 2 Autorizz.					5. Area A	6. Area B		6	6
232	Memorizzazione Tess. Prox.	Avvicinare la tessera al lettore di prossimità.								
233	Cancellazione Tess. Prox.	Premere il tasto ENTER per cancellare la tessera.								

Continua ⬇

240	Codice Manager 3 (0000)	Inserire il codice a 4 o 6 cifre (in funzione delle impostazioni nel MENÙ 1001 - Menù Installatore)						(- - - -)	(- - - -)	(- - - -)
241	Codice Manager 3 Autorizz.					5. Area A	6. Area B			
242	Memorizzazione Tess. Prox.	Avvicinare la tessera al lettore di prossimità.								
243	Cancellazione Tess. Prox.	Premere il tasto ENTER per cancellare la tessera.								
300	Visualizzare Memoria LOG	Visualizzazione degli eventi nella memoria (LOG)								
400	Abilita CHIME	NO - LED spenti			SI - LED Illuminati			NO	NO	NO
500	ESCLUSIONE ZONE	Premere il numero corrispondente alla ZONA che si desidera escludere. Utilizzare i tasti numerici 1 - 9 e le combinazioni ARM+0 (Zona 10), ARM+1 (Zona 11) e ARM+2 (Zona 12),								
600	Impostazione ora	Impostazione ora (OO:MM). Valore dopo RESET → **00:00**.						00:00	00:00	00:00
601	Impostazione data	Impostazione data (GG:MM). Valore dopo RESET → **01:01**.						01:01	01:01	01:01

SUPPLEMENTO A - Tabelle Programmazioni Predefinite

TABELLA 3: Menù Utente - CONFIGURAZIONI PREDEFINITE 0, 1, 2 e 3

MENÙ	MENÙ	CONFIGURAZIONE PREDEFINITA 0						DEFAULT CONFIG. 1	DEFAULT CONFIG. 2	DEFAULT CONFIG. 3
		LED 1	LED 2	LED 3	LED 4	LED 5	LED 6			
0	Modifica proprio codice (- - - -)	Inserire il codice a 4 o 6 cifre (in funzione delle impostazioni nel MENÙ 1001 - Menù Installatore)						(1111)	(1111)	(1111)
1	Visualizzazione Memoria LOG	Visualizzazione degli eventi nella memoria (LOG)								
2	Abilita CHIME	NO - LED spenti			SI - LED Illuminati			NO	NO	NO
3	ESCLUSIONE ZONE	Premere il numero corrispondente alla ZONA che si desidera escludere. Utilizzare i tasti numerici 1 - 9 e le combinazioni ARM+0 (Zona 10), ARM+1 (Zona 11) e ARM+2 (Zona 12),								

(- - - -) indica che il codice per il relativo utente / manager non è presente nella programmazione predefinita
N.B.: Nella Tabella 3 sono riportate le impostazioni predefenite per il menù Utente accessibile attraverso il Codice Utente 1.

- Le impostazioni predefinite dopo RESET hardware o software. La CONFIGURAZIONE 0 sarà impostata.

SUPPLEMENTO B

ESEMPI DI IMPIANTI DI SICUREZZA APPLICANDO LA CENTRALE TLD212

Di seguito sono riportati alcuni esempi per illustrare l'applicazione delle configurazioni predefinite di fabbrica.

I simboli utilizzati negli esempi sottostanti sono::
MC - Contatto Magnetico;
PIR - Rivelatore ad Infrarosso Passivo;
KBD - Tastiera;
CA62 - Centrale;
Zone n - Numero Zona.

CONFIGURAZIONE PREDEFINITA 1

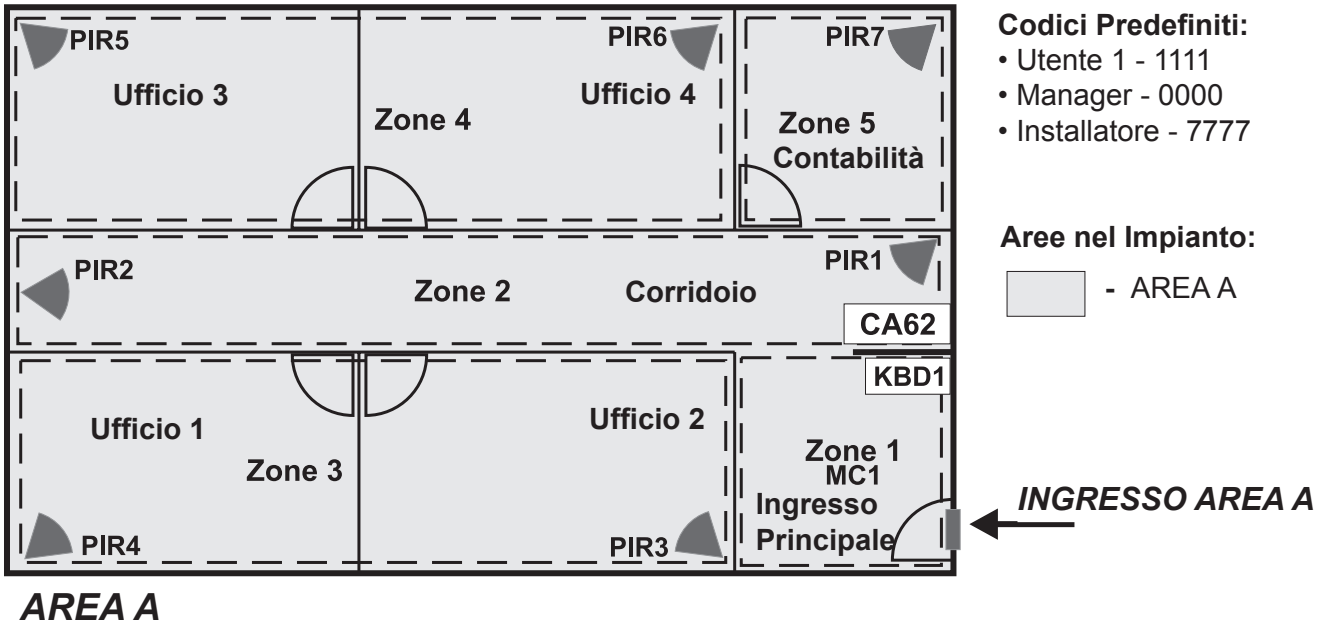

Codici Predefiniti:
- Utente 1 - 1111
- Manager - 0000
- Installatore - 7777

Aree nel Impianto:

- AREA A

Informazioni Generali per CONFIGURAZIONE PREDEFINITA 1:

- Zone - 6
- 1 Area - A
- 1 Tastiera (Modelli compatibili: LED61, LED212, LCD62, LCD63)

Tabella di Programmazione abbreviata per CONFIGURAZIONE PREDEFINITA 1:

Zona	Tipo	Attributi	Area	Rivelatori	Stanza	Comandi
1	Ingresso/ Uscita	Esclusione, Disins Abilitato	A	MC1	Ingresso Principale	KBD1
2	Percorso	Esclusione, Disins Parz. Abilitato	A	PIR1, PIR2	Corridoio	KBD1
3	Istantaneo	Esclusione, Disins Parz. Abilitato	A	PIR3, PIR4	Ufficio 1 Ufficio 2	KBD1
4	Istantaneo	Esclusione, Disins Parz. Abilitato	A	PIR5, PIR6	Office 3 Office 4	KBD1
5	Panico	Esclusione, Disins Parz. Abilitato	A	PIR7	Contabilità	KBD1
6	Tamper	Disinserimento Abilitato	A	TAMPER da tutti i rivelatori	Tutte le Stanze	KBD1

CONFIGURAZIONE PREDEFINITA 2

AREA A

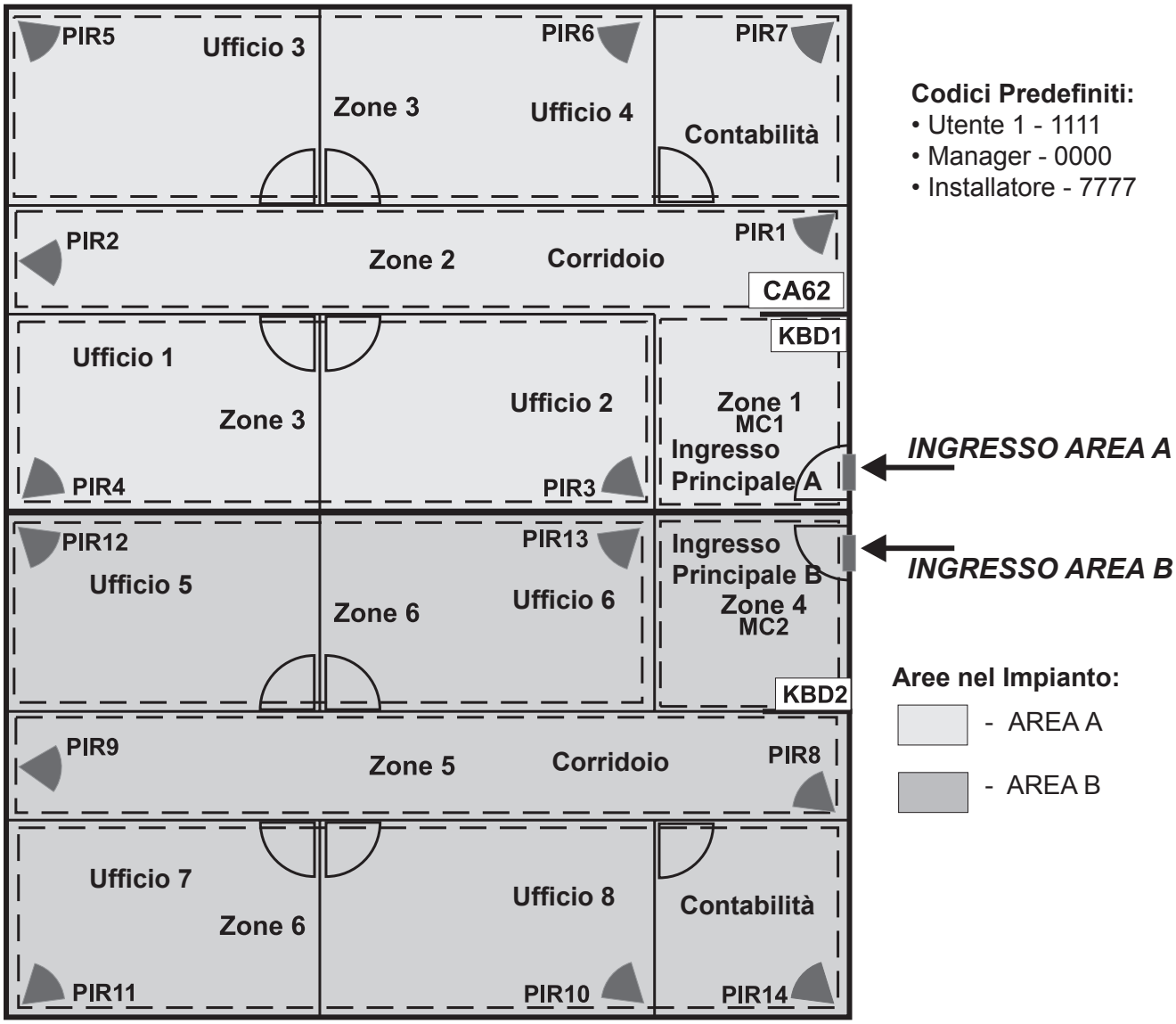

AREA B

Codici Predefiniti:
- Utente 1 - 1111
- Manager - 0000
- Installatore - 7777

Aree nel Impianto:
- AREA A
- AREA B

Informazioni Generali per CONFIGURAZIONE PREDEFINITA 2:
- Zone - 6
- 2 Aree Indipendenti - A e B
- 2 Tastiere (Modelli compatibili: LED61, LED212, LCD62, LCD63)

Tabella di Programmazione abbreviata per CONFIGURAZIONE PREDEFINITA 2:

Zona	Tipo	Attributi	Area	Rivelatori	Stanza	Comandi
1	Ingresso/ Uscita	Esclusione, Disins Abilitato	A	MC1	Ingresso Principale A	KBD1
2	Percorso	Esclusione, Disins Parz. Abilitato	A	PIR1, PIR2	Corridoio	KBD1
3	Istantaneo	Esclusione, Disins Parz. Abilitato	A	PIR3, PIR4, PIR5, PIR6, PIR7	Uffici 1 a 4, Contabilità	KBD1
4	Ingresso/ Uscita	Esclusione, Disins Parz. Abilitato	B	MC2	Ingresso Principale B	KBD2
5	Percorso	Esclusione, Disins Parz. Abilitato	B	PIR8, PIR9	Corridoio	KBD2
6	Istantaneo	Esclusione, Disins Parz. Abilitato	B	PIR10, PIR11, PIR12, PIR13, PIR14	Uffici 5 a 8, Contabilità	KBD2

***CONFIGURAZIONE PREDEFINITA* 3**

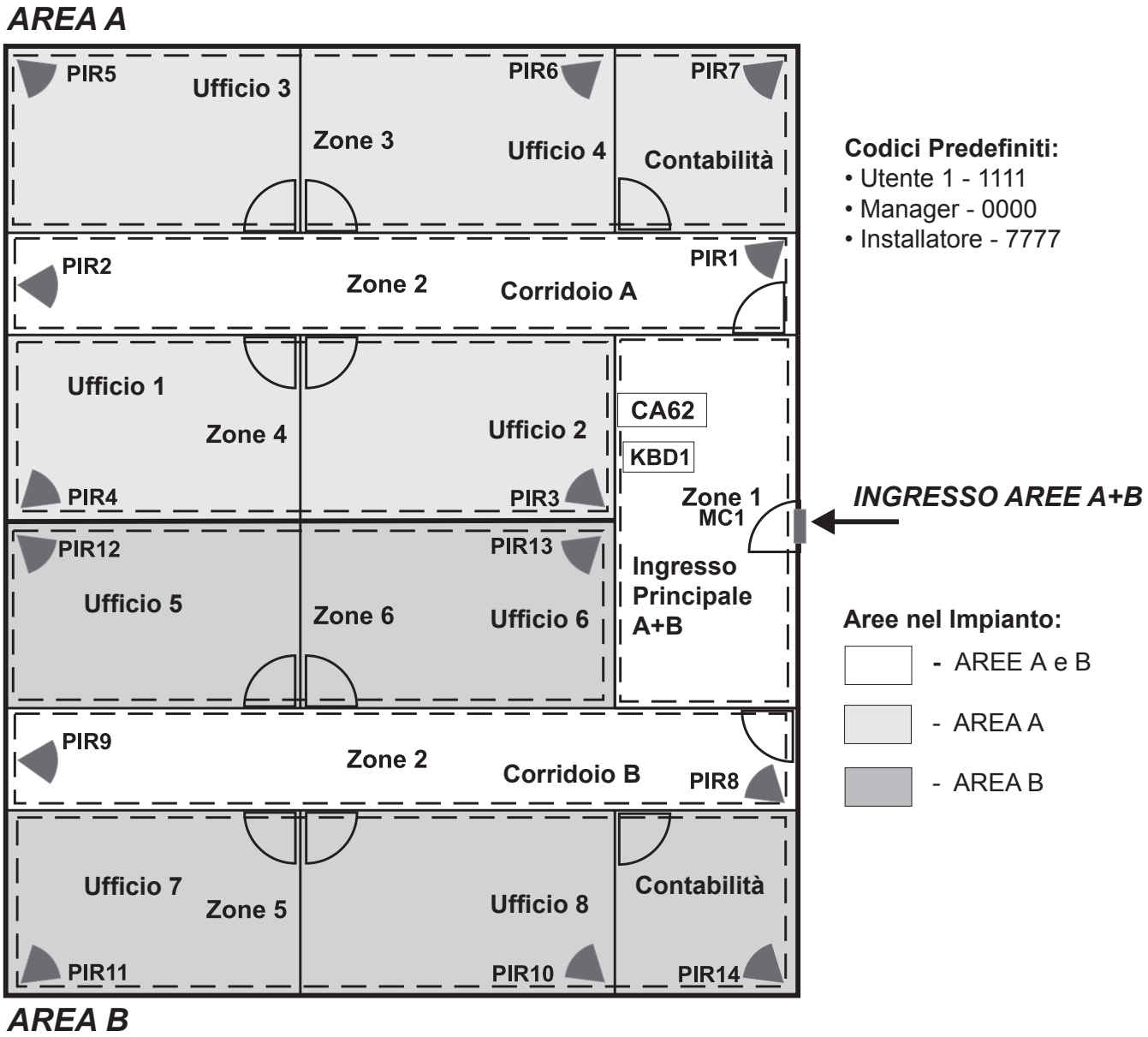

General information for DEFAULT CONFIGURATION 3:

- Zone - 6 (2 comuni, 2 in AREA A, 2 in AREA B)
- 2 Aree - A e B
- 1 tastiera (Modelli compatibili: LED212, LCD63SE, LCD212)

Tabella di Programmazione abbreviata per CONFIGURAZIONE PREDEFINITA 3:

Zona	Tipo	Attributi	Area	Rivelatori	Stanza	Comandi
1	Ingresso/ Uscita	Esclusione, Disins Abilitato	A e B	MC1	Ingresso Principale A+B	KBD1
2	Percorso	Esclusione, Disins Parz. Abilitato	A e B	PIR1, PIR2, PIR8, PIR 9	Corridoi A e B	KBD1
3	Istantaneo	Esclusione, Disins Parz. Abilitato	A	PIR5, PIR6, PIR7	Uffici 3 e 4, Contabilità	KBD1
4	Istantaneo	Esclusione, Disins Parz. Abilitato	A	PIR3, PIR4	Uffici 1 e 2	KBD1
5	Istantaneo	Esclusione, Disins Parz. Abilitato	B	PIR10, PIR11, PIR14	Uffici 7 e 8, Contabilità	KBD1
6	Istantaneo	Esclusione, Disins Parz. Abilitato	B	PIR12, PIR13	Uffici 5 e 6	KBD1

SUPPLEMENTO C - Informazioni Aggiuntive

Codificazione degli eventi in memoria

Sarà possibile visualizzare gli eventi nella Memoria LOG nel MENÙ 0024 (menù Installatore), nel MENÙ 300 (menù Manager), e MENÙ 1 (menù Utente), premesso che l'utente abbia l'autorizzazione di visualizzare il LOG.

Per visualizzare l'evento precedente, premere il tasto ▼. Per visualizzare l'evento successivo, premere il tasto ▲. Per visualizzare le informazioni aggiuntive, premere ENTER. Premere nuovamente ENTER per ritornare alla lista degli eventi.

Fare riferimento alla tabella sottostante, la quale indica la codificazione nel sistema e la relativa indicazione LED. Sono riportate tutte le combinazioni dei LED, il significato della combinazione ed il numero associato all'evento per facilitare la lettura della lista degli eventi.

LED Indicazione	Numero di evento	Descrizione Evento
①②③④⑤❻	1	Impianto in Allarme / Zone Trigger AUX attributo “24h Burglary”
①②③④❺⑥	2	Fine dell’Allarme / Fine zona AUX attributo “24h Burglary”
①②③④❺❻	3	Allarme Incendio
①②③❹⑤⑥	4	Fine dell’Allarme Incendio
①②③❹⑤❻	5	Allarme Panico
①②③❹❺⑥	6	Fine dell’Allarme Panico
①②③❹❺❻	7	Allarme Tamper
①②❸④⑤⑥	8	Fine dell’Allarme Tamper
①②❸④⑤❻	9	Allarme Assistenza Medica
①②❸④❺⑥	10	Fine dell’Allarme Assistenza Medica
①②❸④❺❻	11	Esclusione Zona
①②❸❹⑤⑥	12	Annullamento Esclusione Zona
①②❸❹⑤❻	13	Esclusione Zona Incendio
①②❸❹❺⑥	14	Annullamento Esclusione Zona Incendio
①②❸❹❺❻	15	Esclusione Zona Panico
①❷③④⑤⑥	16	Annullamento Esclusione Zona Panico
①❷③④⑤❻	17	Esclusione Zona Tamper
①❷③④❺⑥	18	Annullamento Esclusione Zona Tamper
①❷③④❺❻	19	Esclusione Zona Assistenza Medica
①❷③❹⑤⑥	20	Annullamento Esclusione Zona Ass. Medica
①❷③❹⑤❻	21	Disinserimento Impianto
①❷③❹❺⑥	22	Disinserimento Impianto da Remoto
①❷③❹❺❻	23	Disinserimento Impianto da Pulsante
①❷❸④⑤⑥	24	Inserimento Impianto
①❷❸④⑤❻	25	Inserimento Impianto da Remoto
①❷❸④❺⑥	26	Inserimento Impianto da Pulsante
①❷❸④❺❻	27	Inserimento Impianto Veloce
①❷❸❹⑤⑥	28	Accesso al Menù (Installatore)

①❷❸❹⑤❻	29	Uscita dal Menù (Installatore)
①❷❸❹❺⑥	30	Disinserimento Impianto sotto Coercizione
①❷❸❹❺❻	31	Guasto sulla Linea Telefonica
❶②③④⑤⑥	32	Ripristino della Linea Telefonica
❶②③④⑤❻	33	Errore di Comunicazione
❶②③④❺⑥	34	Test Automatico
❶②③④❺❻	35	Test Manuale
❶②③❹⑤⑥	36	Fusibile Bruciato
❶②③❹⑤❻	37	Fusibile Ripristinato
❶②③❹❺⑥	38	Ripristino (Reset) del Sistema
❶②③❹❺❻	39	Mancanza della Rete Elettrica (220V)
❶②❸④⑤⑥	40	Ripristino della Rete Elettrica (220V)
❶②❸④⑤❻	41	Batteria Scarica o Non Presente
❶②❸④❺⑥	42	Ripristino della Batteria
❶②❸④❺❻	43	Zona con attributo “Scrive LOG” (MENÙ 2xx2) attivata
❶②❸❹⑤⑥	44	Restored zone with attribute “Scrive LOG” (MENÙ 2xx2) attivata
❶②❸❹⑤❻	45	Zona con attributo AUX “Intrusione 24 ore” (MENÙ 2xx4) attivata
❶②❸❹❺⑥	46	Zona con attributo AUX “Batteria Scarica” (MENÙ 2xx4) attivata
❶②❸❹❺❻	47	Zona con attributo AUX “Allarme Gas” (MENÙ 2xx4) attivata
❶❷③④⑤⑥	48	Zona con attributo AUX “Allarme Acqua” (MENÙ 2xx4) attivata
❶❷③④⑤❻	49	Zona con attributo AUX “Alimentazione” (MENÙ 2xx4) attivata
❶❷③④❺⑥	50	Zona con attributo AUX “Guasto Link GSM” (MENÙ 2xx4) attivata
❶❷③④❺❻	51	Zona con attributo AUX “Allarme Refrigerante” (MENÙ 2xx4) attivata
❶❷③❹⑤⑥	52	Zona con attributo AUX “Abbassamento Temperatura” (MENÙ 2xx4) attivata
❶❷③❹⑤❻	53	Zona con attributo AUX “Allarme Interruzione Circuito” (MENÙ 2xx4) attivata
❶❷③❹❺⑥	54	Zona con attributo AUX “Gas in esaurimento” (MENÙ 2xx4) attivata
❶❷③❹❺❻	55	Zona con attributo AUX “Temperatura Alta” (MENÙ 2xx4) attivata
❶❷❸④⑤⑥	56	Zona con attributo AUX “Temperatura Bassa” (MENÙ 2xx4) attivata
❶❷❸④⑤❻	57	Zona con attributo AUX “Batteria Scarica” (MENÙ 2xx4) ripristinata
❶❷❸④❺⑥	58	Zona con attributo AUX “Allarme Gas” (MENÙ 2xx4) ripristinata
❶❷❸④❺❻	59	Zona con attributo AUX “Allarme Acqua” (MENÙ 2xx4) ripristinata
❶❷❸❹⑤⑥	60	Zona con attributo AUX “Alimentazione” (MENÙ 2xx4) ripristinata
❶❷❸❹⑤❻	61	Zona con attributo AUX “Guasto Link GSM” (MENÙ 2xx4) ripristinata
❶❷❸❹❺⑥	62	Zona con attributo AUX “Allarme Refrigerante” (MENÙ 2xx4) ripristinata
❶❷❸❹❺❻	63	Zona con attributo AUX “Abbassamento Temperatura” (MENÙ 2xx4) / Allarme Interruzione Circuito / Gas in esaurimento / Alta Temperatura / Bassa Temperatura ripristinata

Tabella codici di trasmissione dalla TLD212 con protocollo Contact ID

Codice	Descrizione
100 - Allarme Assistenza Medica	Assistenza Medica
110 - Allarme Incendio	Allarme Incendio
120 - Allarme Panico	Allarme Panico
121 - Codice Coercizione	Codice inserito sotto coercizione
130 - Allarme Intrusione	Allarme
133 - Intrusione 24 Ore	Zona del tipo Intrusione 24 Ore
137 - Allarme Tamper	Allarme Tamper
138 - Apertura Zona "Scrive LOG"	Zona avente attributo "Scrive LOG" attivata
151 - Rilevatore Gas	Rilevatore Gas Attivato
152 - Refrigerante	Sensore Refrigerazione Attivato
153 - Perdita di Calore	Perdita di Calore (sensore di calore attivato)
154 - Allarme Acqua	Rilevatore Acqua attivato
155 - Interruzione di Circuito	Interruzione di Circuito
157 - Gas in Esaurimento	Gas in Esaurimento
158 - Temperatura Alta	Alta Temperatura nel Locale
159 - Temperatura Bassa	Bassa Temperatura nel Locale
300 - Guasto di Sistema	Guasto nel Sistema
301 - Alimentazione	Mancanza rete 220V (alimentazione principale
302 - Batteria scarica	Batteria tampone scarica
305 - RESET Sistema	Reset dei parametri predefiniti di sistema
311 - Batteria mancante	Mancanza batteria tampone
330 - Guasto GSM link	Comunicazione GSM non riuscita
338 - Chiusura Zona "Scrive LOG"	Zona avente attributo "Scrive LOG" chiusa
351 - Teleco Fail	Guasto Linea Telefonica
354 - Comunicazione non Riuscita	Errore di Comunicazione
401 - Apertura/Chiusura da utente	Inserimento/Disinserimento da utente
407 - Inserimento/Disinserimento Remoto	Inserimento/Disinserimento da remoto
408 - Inserimento Veloce	Inserimento Veloce (senza codice)
409 - Apertura/Chiusura Chiave	Inserimento/Disinserimento da Zona Chiave
571 - Esclusione Incendio	Esclusione di una Zona Incendio
572 - Esclusione 24 Ore	Esclusione di una Zona Intrusione 24 Ore
573 - Esclusione Intrusione	Esclusione di una Zona Ingresso/Uscita, Percoro o Istantanea
601 - Report TEST Manuale	Segnale TEST Manuale
602 - Report TEST Periodico	Segnale TEST Periodico
627 - Accesso Menù Programmazione	Accesso al menù programmazione (Installatore)
628 - Uscita Menù Programmazione	Uscita dal menù programmazione (Installatore

Tabella dei codici messaggi trasmessi in protocollo SIA dalla centrale TLD212

Codice		Descrizione
AR	Ripristino AC	Alimentazione 220Vac ripristinata
AT	Mancanza AC	Alimentazione 220Vac mancante
BA	Allarme Intrusione	Allarme
BB	Esclusione Intrusione	Esclusione di una zona del tipo Ingresso/Uscita, Percorso o Istantanea
BH	Ripristino Intrusione	Ripristino allarme
BU	Ripristino Esclusione Intrusione	Ripristino dopo esclusione zona Ingresso/Uscita, Percorso o Istantanea
CL	Inserimento Veloce	Inserimento Veloce (senza codice)
CL	Inserimento da Utente	Inserimento da utente
CQ	Inserimento Remoto	Inserimento da remoto
CS	Inserimento da Chiave	Inserimento da chiave
FA	Allarme Incendio	Allarme incendio
FB	Esclusione Incendio	Esclusione di una zona del tipo Incendio
FH	Ripristino Incendio	Ripristino successivo ad allarme Incendio
FU	Ripristino Esclusione Incendio	Ripristino dopo esclusione di una zona del tipo Incendio
GA	Rivelatore Gas	Rivelatore gas attivo nei locali
GH	Ripristino Gas in Esaurimento	Ripristino segnalazione gas in esaurimento
GR	Ripristino Rivelatore Gas	Ripristino rivelatore gas
GT	Gas in Esaurimento	Segnalazione gas in esaurimento
HA	Codice Coercizione	Codice digitato sotto coercizione
IA	Interruzione Circuito	Interruzione Circuito
IR	Ripristino Interruzione Circuito	Ripristino interruzione circuito
KA	Temperatura Alta	Temperatura alta nei locali
KR	Ripristino Temperatura Alta	Temperatura normale ripristinata nei locali
LB	Accesso Modalità Programmazione	Accesso effettuato al menù programmazione installatore
LX	Uscita Modalità Programmazione	Uscita dal menù programmazione installatore
MA	Allarme Assistenza Medica	Allarme assistenza medica
MB	Esclusione Assistenza Medica	Esclusione di una zona del tipo assistenza medica
MH	Ripristino Assistenza Medica	Ripristino dopo allarme assistenza medica
MU	Ripristino Esclusione Ass. Medica	Ripristino dopo esclusione di una zona del tipo assistenza medica
NR	Ripristino Guasto Link GSM	Ripristinato link comunicazione GSM
NT	Guasto Link GSM	Guasto link comunicazione GSM
OP	Disinserimento da Utente	Disinserimento da utente
OQ	Disinserimento da Remoto	Disinserimento da remoto
OS	Disinserimento da Chiave	Disinserimento da chiave
PA	Allarme Panico	Allarme panico
PB	Esclusione Panico	Esclusione di una zona del tipo panico
PH	Ripristino Panico	Ripristino panico
PU	Ripristino Esclusione Panico	Ripristino dopo l'esclusione di una zona del tipo panico
RP	Report TEST Periodico	Segnale TEST periodico
RX	Report TEST Manuale	Segnale TEST manuale
TA	Allarme Tamper	Allarme tamper
TB	Esclusione Tamper	Esclusione di una zona del tipo tamper
TH	Ripristino Tamper	Ripristino dopo allarme tamper
TU	Ripristino Esclusione Tamper	Ripristino dopo l'esclusione di una zona del tipo tamper
UA	Apertura Zona Scrive su LOG	Apertura di una zona "Scrive su LOG"
UH	Chiusura Zona Scrive su LOG	Ripristino di una zona "Scrive su LOG"
WA	Perdita Acqua	Attivazione rivelatore perdita acqua
WR	Ripristino Perdita Acqua	Ripristino rivelatore perdita acqua

YC	Errore Comunicazione	Errore di comunicazione
YK	Ripristino Linea Telefonica	Ripristino linea telefonica
YM	Batteria Scarica	Batteria scarica
YP	Fusibile Bruciato	Fusibile bruciato
YQ	Ripristino Fusibile	Fusibile ripristinato
YR	Ripristino Batteria	Batteria ripristinata
YS	Guasto Linea Telefonica	Guasto linea telefonica
YT	Batteria Mancante	Nessuna batteria
YW	RESET Sistema	Parametri del sistema ripristinati ai valori predefiniti di fabbrica
ZA	Refrigerante Perdita di Calore Temperatura Bassa	Rivelatore refrigerante attivato Rivelatore di calore attivato Temperatura bassa nei locali
ZR	Ripristino Refrigerante Ripristino Perdita di Calore Ripristino Temperatura Bassa	Ripristino rivelatore refrigerante Ripristino rivelatore di calore Ripristino temperatura normale nei locali

Tabella di Programmazione Esadecimale

Valore	LED 3 ... 6				Combinazione Tasti
	LED3	LED4	LED5	LED6	
0	○	○	○	○	0
1	○	○	○	●	1
2	○	○	●	○	2
3	○	○	●	●	3
4	○	●	○	○	4
5	○	●	○	●	5
6	○	●	●	○	6
7	○	●	●	●	7
8	●	○	○	○	8
9	●	○	○	●	9
A	●	○	●	○	ARM + 0
B	●	○	●	●	ARM + 1
C	●	●	○	○	ARM + 2
D	●	●	○	●	ARM + 3
E	●	●	●	○	ARM + 4
F	●	●	●	●	ARM + 5

Legenda:

○ **-** LED spento.

● **-** LED illuminato.

“ARM + 1” indica la pressione del tasto “ARM” seguito dal tasto “1” in successione.

SUPPLEMENTO D - Algoritmi per il Funzionamento delle ZONE di tipo Chiave

L'algoritimo del funzionamento delle zone chiave è riportato nelle tabbelle sottostante, in funzione della programmazione nel ***MENÙ 2013*** parametro - ***Impulso o Latch***. Il funzionamento dell'Area (o Aree) e la sirena (o sirene) viene descritto sul lato destro delle tabbelle. Il funzionamento è strettamente legato allo stato dei parametri specifici indicati sul lato sinistro della tabbella. Per seguire il funzionamento di un'Area e/o sirena, l'installatore dovrà conoscere lo stato attuale del sistema e quali attributi e parametri sono stati già programmati.

Algoritmo per funzionamento Zone Chiave, parametro Latch abilitato, zona assegnata ad UNA sola Area

Stato INSerim. Area	Stato Sirena	Funzionamento all'attivazione zona		Funzionamento a disattivazione zona	
		Partititon	Sounder	Partition	Sounder
DISINSERITA	OFF	INSERIMENTO	-	-	-
DISINSERITA	ON	INSERIMENTO	STOP	-	-
INSERITA	OFF	-	-	DISINSERIMENTO	-
INSERITA	ON	-	-	DISINSERIMENTO	STOP

Algoritmo per funzionamento Zone Chiave, parametro Impulso Latch, zona assegnata a DUE Aree

Stato INS. Area A	Stato INS. Area B	Sirena A	Sirena B	Operation at zone activating				Operation at zone de-activating			
				Area A	Area B	Sirena A	Sirena B	Area A	Area B	Sirena A	Sirena B
Disins.	Disins.	OFF	OFF	Inserim.	Inserim.	-	-	-	-	-	-
Disins.	Disins.	ON	OFF	Inserim.	Inserim.	STOP	-	-	-	STOP	-
Disins.	Disins.	OFF	ON	Inserim.	Inserim.	-	STOP	-	-	-	STOP
Disins.	Disins.	ON	ON	Inserim.	Inserim.	STOP	STOP	-	-	STOP	STOP
Inserita	Disins.	OFF	OFF	-	Inserim.	-	-	Disinser.	-	-	-
Inserita	Disins.	ON	OFF	-	Inserim.	STOP	-	Disinser.	-	STOP	-
Inserita	Disins.	OFF	ON	-	Inserim.	-	STOP	Disinser.	-	-	STOP
Inserita	Disins.	ON	ON	-	Inserim.	STOP	STOP	Disinser.	-	STOP	STOP
Disins.	Inserita	OFF	OFF	Inserim.	-	-	-	-	Disinser.	-	-
Disins.	Inserita	ON	OFF	Inserim.	-	STOP	-	-	Disinser.	STOP	-
Disins.	Inserita	OFF	ON	Inserim.	-	-	STOP	-	Disinser.	-	STOP
Disins.	Inserita	ON	ON	Inserim.	-	STOP	STOP	-	Disinser.	STOP	STOP
Inserita	Inserita	OFF	OFF	-	-	-	-	Disinser.	Disinser.	-	-
Inserita	Inserita	ON	OFF	-	-	STOP	-	Disinser.	Disinser.	STOP	-
Inserita	Inserita	OFF	ON	-	-	-	STOP	Disinser.	Disinser.	-	STOP
Inserita	Inserita	ON	ON	-	-	STOP	STOP	Disinser.	Disinser.	STOP	STOP

Algoritmo per funzionamento Zone Chiave, parametro Impulso abilitato, zona assegnata ad UNA sola Area

Attributo Abilita Disinser.	Stato INSerimento Area	Stato Sirena	Funzionamento a ricezione impulso dalla zona	
			Area	Sirena
Abilitato	DISINSERITA	OFF	INSERIMENTO	-
Abilitato	DISINSERITA	ON	-	STOP
Abilitato	INSERITA	OFF	DISINS.	-
Abilitato	INSERITA	ON	DISINS.	STOP
Disabilitato	DISINSERITA	OFF	INSERIMENTO	-
Disabilitato	DISINSERITA	ON	-	STOP
Disabilitato	INSERITA	OFF	-	-
Disabilitato	INSERITA	ON	-	STOP

Algoritmo per funzionamento Zone Chiave, parametro Impulso abilitato, zona assegnata a DUE Aree

Attributo Abilita Disinser.	Stato INSerimento Area A	Stato INSerimento Area B	Stato Sirena Area A	Stato Sirena Area B	Funzionamento a ricez. impulso dalla zona			
					Are A	Area B	Sirena Area A	Sirena Area B
Abilitato	DISINSER.	DISINSER.	OFF	OFF	INSER.	INSER.	-	-
Abilitato	DISINSER.	DISINSER.	ON	OFF	-	-	STOP	-
Abilitato	DISINSER.	DISINSER.	OFF	ON	-	-	-	STOP
Abilitato	DISINSER.	DISINSER.	ON	ON	-	-	STOP	STOP
Abilitato	INSERITA	DISINSER.	OFF	OFF	DISINS.	-	-	-
Abilitato	INSERITA	DISINSER.	ON	OFF	DISINS.	-	STOP	-
Abilitato	INSERITA	DISINSER.	OFF	ON	-	-	-	STOP
Abilitato	INSERITA	DISINSER.	ON	ON	DISINS.	-	STOP	STOP
Abilitato	DISINSER.	INSERITA	OFF	OFF	-	DISINS.	-	-
Abilitato	DISINSER.	INSERITA	ON	OFF	-	-	STOP	-
Abilitato	DISINSER.	INSERITA	OFF	ON	-	DISINS.	-	STOP
Abilitato	DISINSER.	INSERITA	ON	ON	-	DISINS.	STOP	STOP
Abilitato	INSERITA	INSERITA	OFF	OFF	DISINS.	DISINS.	-	-
Abilitato	INSERITA	INSERITA	ON	OFF	DISINS.	DISINS.	STOP	-
Abilitato	INSERITA	INSERITA	OFF	ON	DISINS.	DISINS.	-	STOP
Abilitato	INSERITA	INSERITA	ON	ON	DISINS.	DISINS.	STOP	STOP
Disabilitato	DISINSER.	DISINSER.	OFF	OFF	INSER.	INSER.	-	-
Disabilitato	DISINSER.	DISINSER.	ON	OFF	-	-	STOP	-
Disabilitato	DISINSER.	DISINSER.	OFF	ON	-	-	-	STOP
Disabilitato	DISINSER.	DISINSER.	ON	ON	-	-	STOP	STOP
Disabilitato	INSERITA	DISINSER.	OFF	OFF	-	INSER.	-	-
Disabilitato	INSERITA	DISINSER.	ON	OFF	-	-	STOP	-
Disabilitato	INSERITA	DISINSER.	OFF	ON	-	-	-	STOP
Disabilitato	INSERITA	DISINSER.	ON	ON	-	-	STOP	STOP
Disabilitato	DISINSER.	INSERITA	OFF	OFF	INSER.	-	-	-
Disabilitato	DISINSER.	INSERITA	ON	OFF	-	-	STOP	-
Disabilitato	DISINSER.	INSERITA	OFF	ON	-	-	-	STOP
Disabilitato	DISINSER.	INSERITA	ON	ON	-	-	STOP	STOP
Disabilitato	INSERITA	INSERITA	OFF	OFF	-	-	-	-
Disabilitato	INSERITA	INSERITA	ON	OFF	-	-	STOP	-
Disabilitato	INSERITA	INSERITA	OFF	ON	-	-	-	STOP
Disabilitato	INSERITA	INSERITA	ON	ON	-	-	STOP	STOP

SUPPLEMENTO E
Algoritmo per Registrazione/Ascolto messaggi

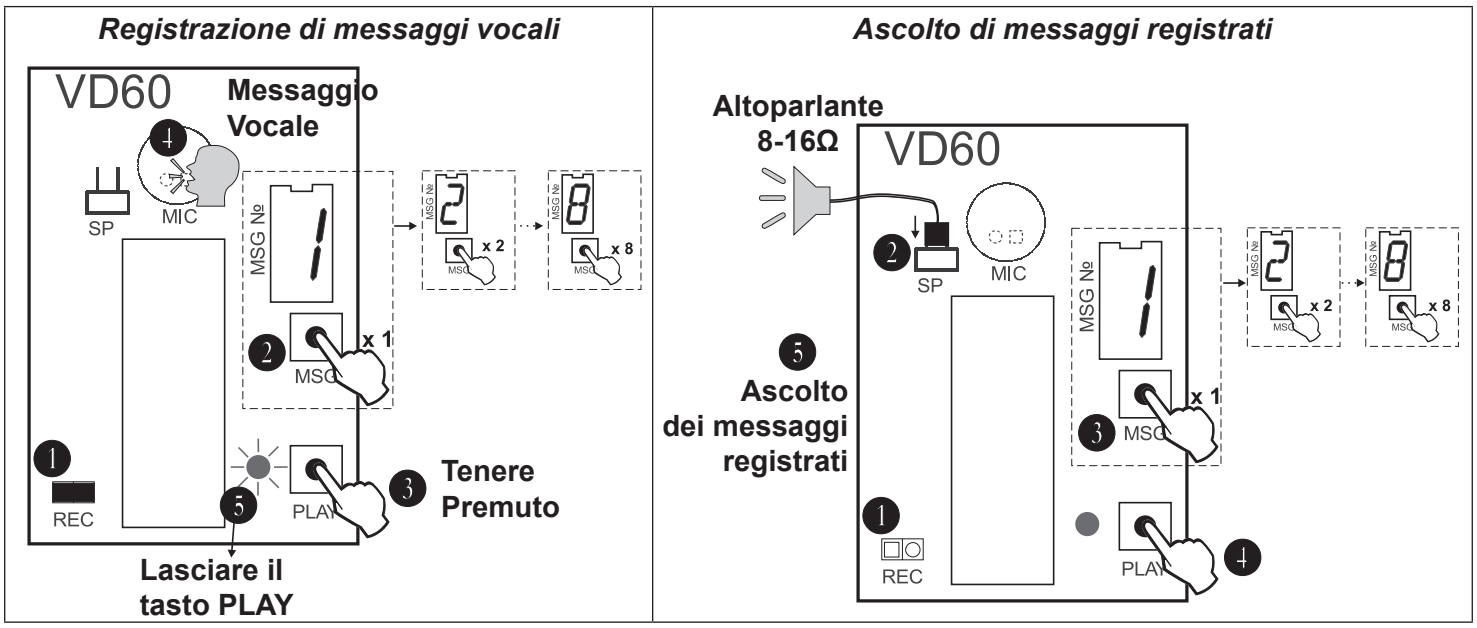

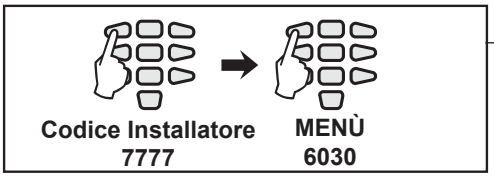

La registrazione ed ascolto dei messaggi vocali potrà essere effettuato dal MENÙ 6030 nel menù programmazione Installatore.

Seguire i passi descritti nell'algoritmo per registrare ed ascoltare i messaggi vocali.

Nelle seguenti tabbelle, sono riportati degli esempi di messaggi vocali comuni.

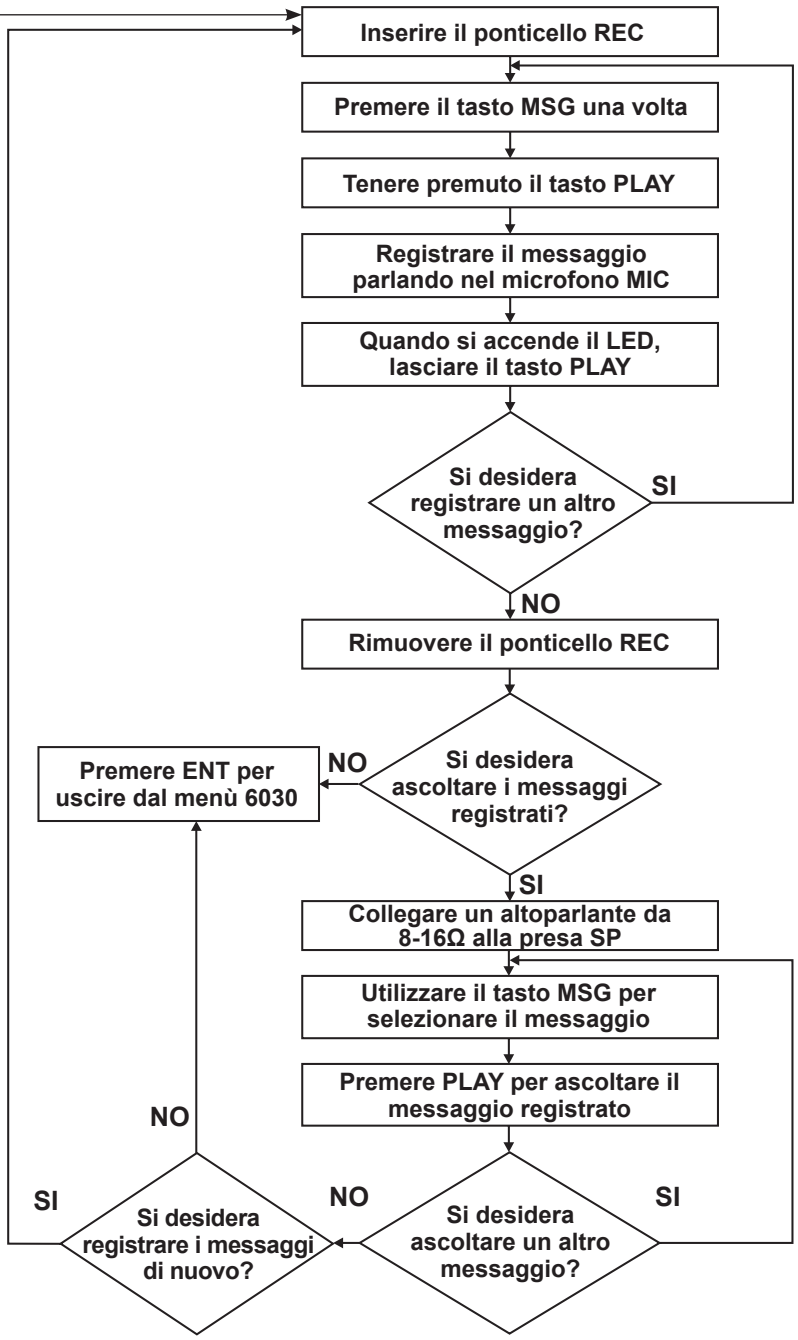

Esempi di messaggi vocali

MESSAGGI PER ZONA (MENÙ 6035 impostato come '0')		
Messag.	**Evento**	**Esempio**
1	Allarme o tamper da Zona 1.	“ Allarme da Zona 1” o “Allarme Zona ingresso”
2	Allarme o tamper da Zona 2.	“Allarme da Zona 2” o “Allarme in corridoio”
3	Allarme o tamper da Zona 3.	“Allarme da Zona 3” o “Allarme nella stanza dei bambini”
4	Allarme o tamper da Zona 4.	“Allarme da Zona 4” o “Allarme in sala pranzo”
5	Allarme o tamper da Zona 5.	“Allarme da Zona 5” o “Allarme nella stanza da letto”
6	Allarme o tamper da Zona 6.	“Allarme da Zona 6” o “Manomissione dell'impianto”
7	Disinserimento in coercizione.	“Codice coercizione digitato”
8	Messaggio personale.	“Messaggio per Mario Rossi”

MESSAGGI PER EVENTO (MENÙ 6035 impostato come '1')		
Messag.	**Evento**	**Esempio**
1	Allarme nell'impianto	“Allarme Intrusione”
2	Allarme Panico	“Allarme Panico o Codice Coercizione digitato”
3	Allarme Tamper	“Manomissione dell'impianto”
4	Allarme Incendio	“Incendio”
5	Allarme Assistenza Medica	“Assistenza Medica Richiesta”
6	Mancanza AC	“Alimentazione principale interrotta”
7	Batteria scarica	“La batteria è scarica”
8	Messaggio comune	“Messaggio per Mario Rossi”

SUPPLEMENTO F - Schema generale di collegamento

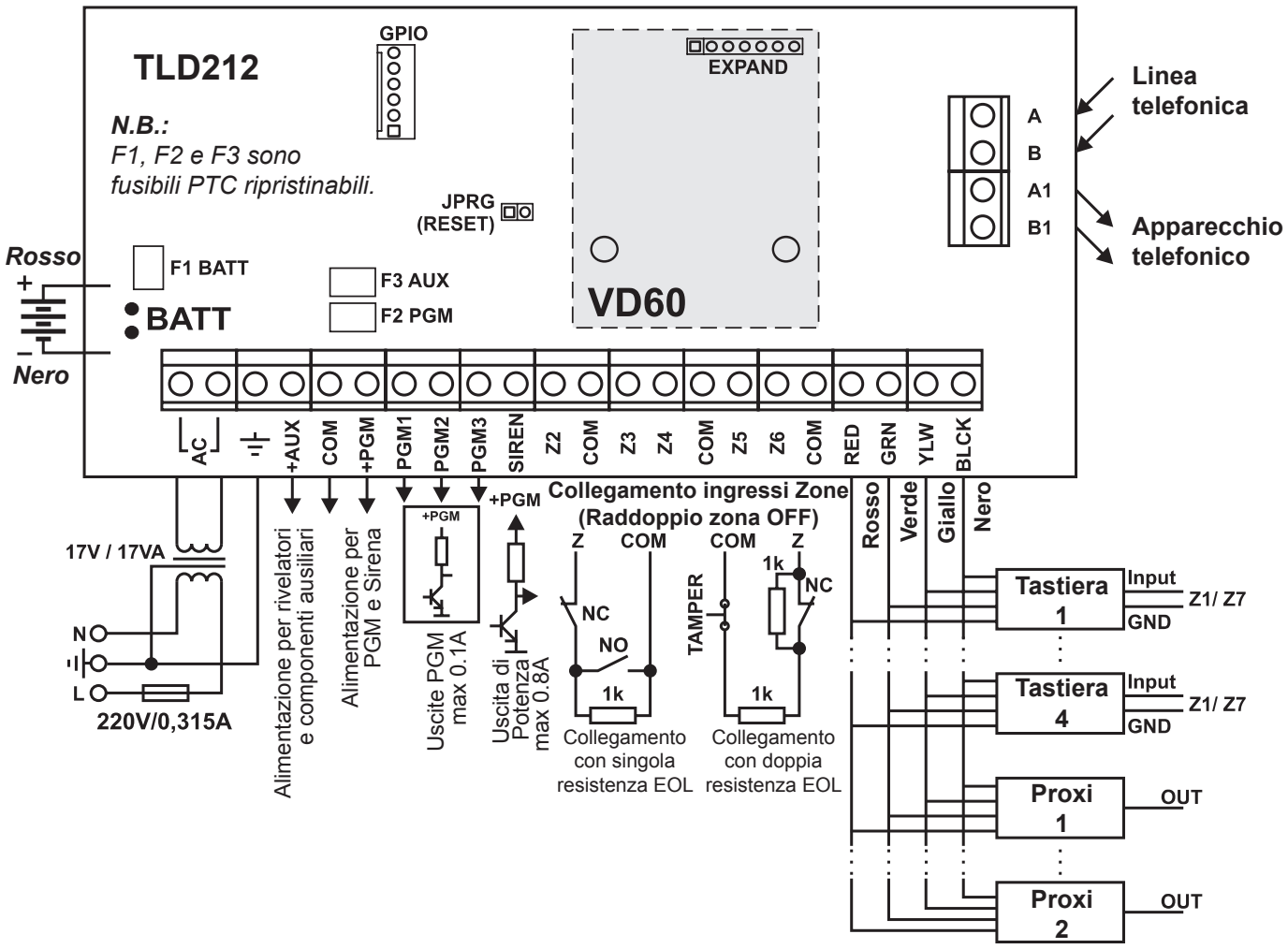

Collegamento ingressi Zone Raddoppio Zone ON - Impost. MENÙ 20n6

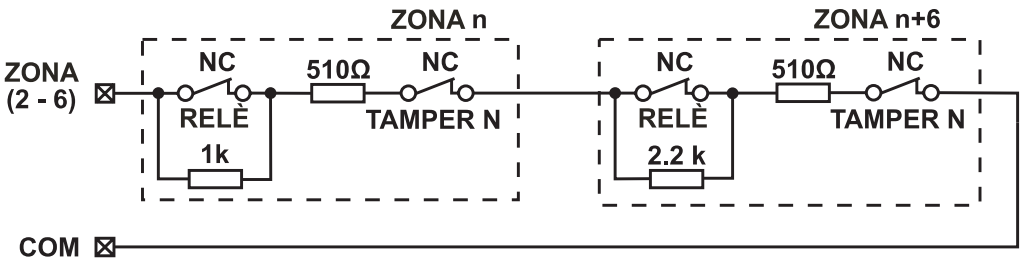

Collegamento dei Rivelatori per tapparelle alla Zona 4 in modalità Raddoppio Zone. Il numero di impulsi potrà essere impostato dal MENÙ 2047.

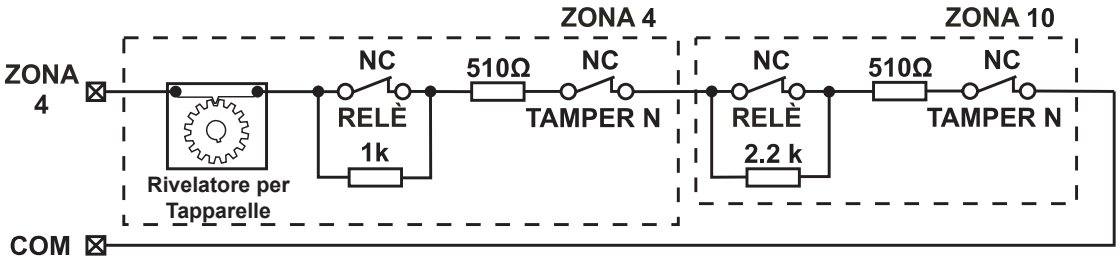

Risoluzione dei problemi durante l'accensione della centrale TLD212

Nel caso di guasto tecnico ❶ - ***Nessuna alimentazione 220V***, *seguire i seguenti passi per risolvere il problema:*

- ➢ Togliere l'alimentazione principale;
- ➢ Verificare l'integrità del fusibile alimentazione principale F - 0.63A. Nel caso fosse bruciato, sostituirlo con uno nuovo. Diversamente, se il fusibile non è danneggiato, verificare il collegamento tra i cavi di alimentazione principale e la centrale.
- ➢ Ripristinare l'alimentazione principale.
- ➢ Attendere 3 minuti e, se successivo a questo periodo la centrale non si ripristina al funzionamento normale, rivolgersi all'installatore.

Nel caso di guasto tecnico ❸ - ***Fusibile bruciato***, *seguire i seguenti passi per risolvere il problema:*

- ➢ Togliere l'alimentazione principale;
- ➢ Togliere l'alimentazione secondaria (aprire la centrale TLD212 e togliere il cavo nero collegato alla batteria tampone;
- ➢ Attendere 1 minuto per consentire ai fusibili ripristinabili (PTC) F1, F2 e F3 di ripristinarsi - vedi Figura 5.
- ➢ Ripristinare l'alimentazione principale.
- ➢ Collegare il cavo nero dalla centrale alla batteria tampone.

Via G.M. Giulietti, 8 - 20132 Milan - Italy
Tel.: +39 02 27 201 352 r.a. - +39 02 25 92795
Fax: +39 02 25 93 704
mail: info@teledata-i.com
www.teledata-i.com

Dubai Airport Free Zone - 3rd East Wing,
4th Floor - PO Bo. 54620 Dubai UAE
Phone +971 (0)4 2149670
Fax +971 (0) 4 214 9501
mail: info@teledata-i.com
www.teledata-i.com

TLD212, Rev. A, 11/2010