CAPITOLO 1

DATI IDENTIFICATIVI DELLA MACCHINA

1.1 INTRODUZIONE

Grazie per aver scelto una spremiagrumi di produzione AAT s.p.a.
Nel ringraziarVi per la preferenza accordataci Vi consigliamo di leggere questo manuale per poter eseguire correttamente le operazioni di installazione, controllo o manutenzione allo scopo di mantenere in perfetta efficienza la Vostra macchina.
Il manuale contiene tavole, disegni e schemi che Vi permetteranno di familiarizzare con la macchina in tutti i suoi dettagli.
Vi preghiamo di segnalarci le Vostre osservazioni nel caso qualche spiegazione sia stata omessa o non sia esauriente. Ne terremo conto per migliorare il carattere funzionale di questo manuale.

1.2 TARGHETTA DI IDENTIFICAZIONE

Per le operazioni di manutenzione e revisione non previste in questo manuale, e comunque per ogni Vostro problema di carattere tecnico, il nostro Ufficio Assistenza è a Vostra completa disposizione per informazioni o per concordare l'azione necessaria.
Nel contattare l'Ufficio Assistenza, Vi preghiamo di fornire i dati indicati nella targhetta di identificazione applicata sulla macchina e riportata in *Fig.1.1*.

Fig.1.1 - Targhetta di identificazione

1.3 CENTRI DI ASSISTENZA

In caso di necessità o problema che richieda un nostro intervento potete contattare il seguente centro autorizzato all'assistenza tecnica in garanzia ed alla manutenzione delle macchine:

AAT SPA
Blocco Palma I, Z.I. - 95030 CATANIA
Telefono: 0039 095 291233 Fax: 0039 095 291117
E-mail : info@oranfresh.com
www.oranfresh.com

Filiali

ROMA
Via Sannicandro di Bari n° 8/10 - 00193 ROMA
Telefono: 0039 06 22446984 Fax: 0039 06 22446988
E-mail : inforoma@oranfresh.com

MILANO
Via Moncenisio n° 79 - 20089 ROZZANO (MI)
Telefono:0039 02 57510449 Fax:0039 02 57510457
E-mail:infomilano@oranfresh.com

1.4 CONDIZIONI DI GARANZIA

1. La AAT s.p.a. garantisce l'ottima qualità del materiale e la buona costruzione della macchina.
2. La durata della garanzia é di 12 mesi dalla data di installazione e si intende valida per tutte quelle parti che presentino difetti di materiale e fabbricazione, le quali saranno sostituite gratuitamente, con esclusione delle spese di intervento.
3. La garanzia é valida solo presentando la scheda di registrazione al tecnico al momento dell'intervento e in ogni caso se il fax simile della scheda di registrazione debitamente compilata e firmata viene inviata alla AAT s.p.a. entro 14 gg. dalla data di installazione.
4. La riparazione o la sostituzione di pezzi, durante il periodo di garanzia, non comporta un prolungamento del termine di scadenza della garanzia stessa. La garanzia é valida solo se vengono effettuate riparazioni o sostituzione ricambi da Centri Assistenza Tecnica Autorizzata AAT s.p.a.
5. La garanzia non é valida per danni derivati da cattivo uso o da un utilizzo non conforme a quanto indicato nel manuale di istruzione, errata installazione, installazione non a norme, cause di forza maggiore.
6. Nessuno é autorizzato a modificare i termini della presente garanzia ne a rilasciarne altri verbali o scritti.
7. Prestazioni fuori garanzia.
   Trascorsi i termini di durata della garanzia, l'assistenza tecnica viene effettuata addebitando all'utente le eventuali parti di ricambio sostituite e tutte le spese di mano d'opera, viaggio e trasporto materiali sulla base delle tariffe previste dai listini regionali di categoria.
8. Per qualsiasi controversia il foro competente é quello di CATANIA.

SCHEDA DI REGISTRAZIONE

Data installazione | Modello | N° matricola

ACQUIRENTE

Nome/Ragione sociale

Indirizzo | C.A.P. | Città | Prov.

Telefono

Timbro e Firma

Rivenditore

CAPITOLO 2

GENERALITA'

2.1 DICHIARAZIONE DI CONFORMITA'

La macchina è stata costruita nel rispetto degli standard internazionali e delle norme igienico-sanitarie applicabili alle macchine alimentari. In particolare la AAT s.p.a. attesta, attraverso la Dichiarazione di Conformità fornita insieme alla macchina, che la spremiagrumi OR M5 countertop è stata progettata e costruita secondo quanto indicato dalla Direttiva 89/392/CE (Direttiva Macchine) e conformente alle norme summenzionate ad essa applicabili.
La AAT s.p.a. attesta inoltre che la spremiagrumi OR M5 countertop è stata approvata dagli organismi di controllo UL e NSF.

2.2 OSSERVAZIONI PRELIMINARI

- Le illustrazioni e i disegni che mostrano la macchina sono da considerarsi solo come riferimento generale e non sono necessariamente precise in ogni particolare;
- Le dimensioni e le specifiche della macchina, date in questo Manuale, non sono vincolanti e possono essere variate senza preavviso;
- I disegni e tutti gli altri documenti forniti come parte di questa macchina sono proprietà della AAT s.p.a. e non devono essere consegnati a terzi senza autorizzazione scritta da parte della AAT s.p.a.
- Il manuale include le istruzioni di tutti gli accessori montati sulla macchina base.
- **La macchina è coperta da garanzia come da contratto d'acquisto. Durante il periodo di garanzia, qualsiasi intervento per riparazione, non autorizzato dalla AAT s.p.a. farà automaticamente decadere la stessa.**

2.3 NORME GENERALI DI SICUREZZA

- QUESTE NORME DI SICUREZZA SONO STATE COMPILATE NEL VOSTRO INTERESSE. Una stretta osservanza delle regole ridurrà i rischi di infortunio sia a voi che agli altri.
- NON tentare di muovere, installare od operare con la macchina senza aver letto e compreso questo manuale.
- Assicurarsi che tutti i ripari e le coperture di sicurezza siano in posizione PRIMA di avviare la macchina;
- NON lasciare mai utensili, parti meccaniche o altro materiale improprio sulla macchina o al suo interno;
- nel caso in cui si dovesse verificare un malfunzionamento, spegnere la macchina. **MAI INTERVENIRE SULLA MACCHINA IN FUNZIONE**;
- PRIMA di riavviare il ciclo produttivo in seguito ad operazioni di manutenzione o riparazione,

assicurarsi che tutti i ripari e le coperture protettive siano correttamente installate;
- essere sempre prudenti, ricordare che la Vostra sicurezza e quella dei Vostri collaboratori dipende da Voi;
- nello spostare o sollevare i componenti della macchina, assicurarsi che vengano rispettate tutte le norme relative a tali operazioni.

2.4 AVVERTENZE ED ATTENZIONI PARTICOLARI

- Il personale che opera con questa macchina deve essere a conoscenza ed osservare scrupolosamente le norme generali di sicurezza. La mancata osservanza delle norme può causare lesioni al personale e danneggiare i componenti della macchina;
- le operazioni di manutenzione devono essere eseguite con la macchina ferma. La spina di alimentazione deve essere staccata,
- l'utilizzatore deve assicurarsi che tutte le istruzioni contenute nel manuale siano strettamente seguite;
- ogni manomissione effettuata per qualsiasi ragione sul sistema di sicurezza, è a rischio e responsabilità dell'utilizzatore;
- non tentare mai di escludere le sicurezze o renderle inefficienti;
- la sicurezza di macchine usate congiuntamente alla spremiagrumi, se non fornite dalla AAT s.p.a. direttamente, è di responsabilità del cliente.
- L'osservanza di tutte le indicazioni date, sono indispensabili per il corretto funzionamento della macchina e comunque devono essere rispettati dal cliente.
- Inoltre per l'installazione devono essere tenute in considerazione le condizioni ambientali.
- Devono essere rispettate anche le leggi nazionali, che regolano l'uso di questi tipi di macchine.

ATTENZIONE

La nostra società declina ogni responsabilità per danni derivanti dalla non osservanza dei suddetti avvertimenti.

CAPITOLO 3

DESCRIZIONE DELLA MACCHINA E DATI TECNICI

3.1 DESCRIZIONE DELLA MACCHINA

La spremiagrumi OR M5 *countertop (Pos.1 Fig.3.1)* é stata progettata e costruita per consentire la spremitura di agrumi in ciclo automatico.
Gli agrumi, inseriti nel convogliatore di carico *(Pos.2 Fig.3.1)*, sono convogliati all'interno della macchina dove avviene il taglio e la spremitura degli stessi.
La spremuta é convogliata in un contenitore posizionato sull'apposito supporto *(Pos.3 Fig.3.1)* e le bucce spremute sono scaricate nell'apposito cassetto*(Pos.4 Fig.3.1)*.
E' consigliabile usare arance di prima qualità che abbiano un rapporto zuccheri/acidi non inferiore a 8:1.
La superficie esterna degli agrumi deve essere pulita, anche se l'impiego di arance non lavate e/o trattate con cera e fungicidi non altera la qualità della spremuta dato che la buccia non viene mai a contatto con il succo.

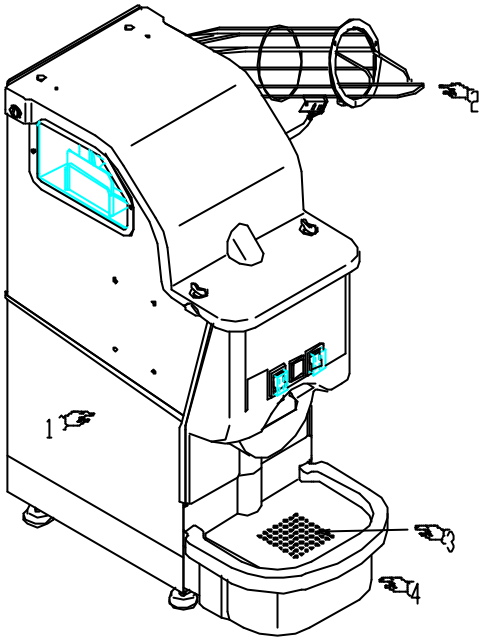

Fig.3.1

ATTENZIONE

Le foglie ed i piccioli sporgenti devono essere rimossi dagli agrumi prima dell'inserimento nel convogliatore di carico.

ATTENZIONE

E' consigliato l'uso di agrumi sferici. Agrumi ovalizzati determinano inceppamenti e malfunzionamenti.
La pezzatura degli agrumi deve essere compresa tra il calibro 160 e 108 (diametro da 62 a 74 mm).
L'utilizzo di agrumi di tale calibro assicura la massima efficienza della macchina.

3.2 DATI TECNICI

3.2.1 DIMENSIONI E PESI:

Dimensioni	A profondità =	560 mm
	B larghezza =	240 mm
	C altezza =	670 mm
Peso netto	43	kg
Peso (con imballo)	45	kg

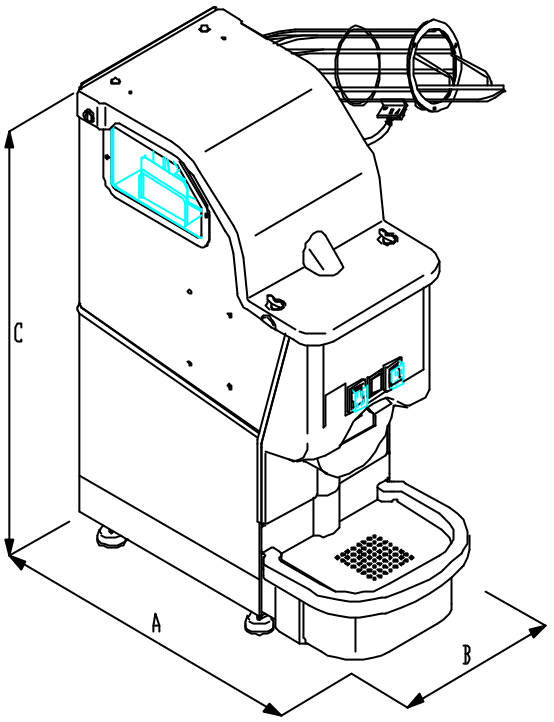

Fig.3.2

3.2.2 CARATTERISTICHE TECNICHE:

Alimentazione elettrica :	220 - 240 V 50/60Hz monofase + terra
Potenza motore :	250 W
Compatibilità elettromagnetica:	Conforme a VDE 0843/IEC801 cablaggio in accordo a EN55011
Alimentazione idrica :	1/2" G
Calibro arance :	ø compreso tra 62 e 74 mm
Capacità convogliatore di carico	N° 6 agrumi
Capacità cassetto scarico bucce	N° 26 agrumi
Capacità di processo	60 l/h

3.2.3 RUMORE

Livello equivalente della pressione acustica ponderata ad 1 metro: 62 dBA.
Livello Max. della pressione acustica istantanea ponderata C nei posti di lavoro: inferiore a 120 dB/20uPa.

3.2.4 LIMITI AMBIENTALI DI LAVORO

La macchina è abilitata a lavorare nei seguenti limiti ambientali:

- Temperatura : da 10°C a 45°C;
  Se comunque la temperatura scende al di sotto dei 10°C ed in prossimita' dello 0°C, sia a macchina installata che disinstallata, devono essere attivate tutte le procedure necessarie perche' non si generino processi di condensa all' interno della macchina. AAT S.P.A non risponde di eventuali danni dovuti a questo tipo di problema.
- Umidità : dal 20% al 95%.

CAPITOLO 4

INSTALLAZIONE

4.1 DISIMBALLAGGIO E CONTROLLI DI CONSEGNA

La spremiagrumi OR M5 *countertop* è spedita in un imballo di cartone. Si consiglia il disimballo vicino alla posizione di lavoro.
L'imballo comprende quanto elencato sul foglio "Packing list".
Quando l'imballo è stato posizionato correttamente, procedere al disimballo come segue:

a. Rimuovere i punti metallici di fissaggio dell'imballo e aprire la parte superiore.
b. Togliere dall'imballo i componenti.
c. Controllare che il contenuto dell'imballo corrisponda a quanto indicato nei documenti di spedizione.
d. Assicurarsi che tutte le coperture ed i pannelli siano stati correttamente fissati e che non vi siano parti allentate.
e. Se qualche parte/componente dovesse risultare mancante, fermate la procedura di disimballo e notificate immediatamente la mancanza alla AAT s.p.a.
f. Se la spremiagrumi OR M5 è stata danneggiata durante il trasporto, informate immediatamente la Compagnia di Assicurazione e non procedete oltre il disimballaggio finchè non sarete autorizzati dalla Compagnia stessa.

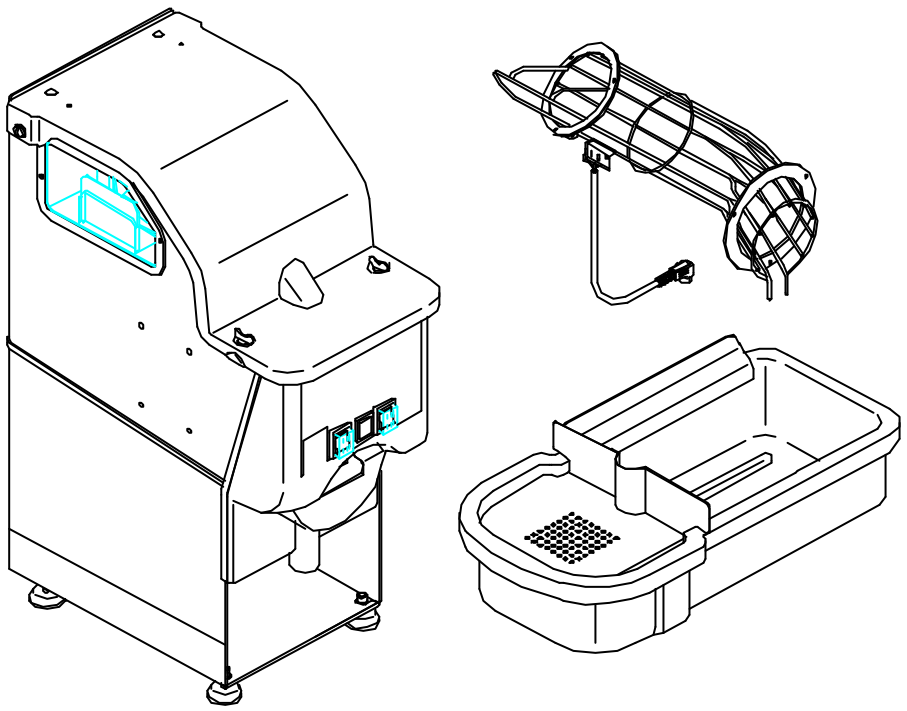

Fig.4.1

ATTENZIONE

Lo smaltimento dell'imballo deve avvenire secondo le norme vigenti nel paese di installazione della macchina.

4.2 POSIZIONAMENTO E MONTAGGIO

ATTENZIONE

E' responsabilità dell'aquirente attrezzare l'area di lavoro secondo le normative vigenti e i requisiti di sicurezza.

ATTENZIONE

Non sono previsti punti di aggancio per il sollevamento della spremiagrumi. Il sollevamento deve essere effettuato con l'ausilio di più persone.

Per il montaggio procedere nel seguente modo:

- posizionare la spremiagrumi OR M5 *countertop (Pos.1 Fig.4.2)* sul banco di lavoro ed agire sui piedi regolabili *(Pos.2 Fig.4.2)* fino ad ottenere la perfetta messa in bolla;
- agire sulle chiusure a farfalla *(Pos.3 Fig.4.2)* per sganciare il coperchio superiore e sollevarlo;
- sollevare la leva che fuoriesce dalla macchina *(Pos.4 Fig.4.2)* ed inserirla nell'anello del convogliatore *(Pos.5 Fig.4.2)*;
- fissare il convogliatore *(Pos.5 Fig.4.2)* alla macchina *(Pos.1 Fig.4.2)* con i pomelli in dotazione *(Pos.6 Fig.4.2)*;
- inserire la spina del cavo *(Pos.7 Fig.4.2)* nel connettore posizionato sul fianco della macchina;
- inserire il cassetto di scarico *(Pos.8 Fig.4.2)* nella parte inferiore della macchina *(Pos.1 Fig.4.2)*;
- togliere la protezione posizionata sulla lama taglia arance *(Pos.9 Fig.4.2)*;
- abbassare il coperchio superiore ed agire sulle chiusure a farfalla *(Pos.3 Fig.4.2)* per agganciarlo alla macchina *(Pos.1 Fig.4.2)*.

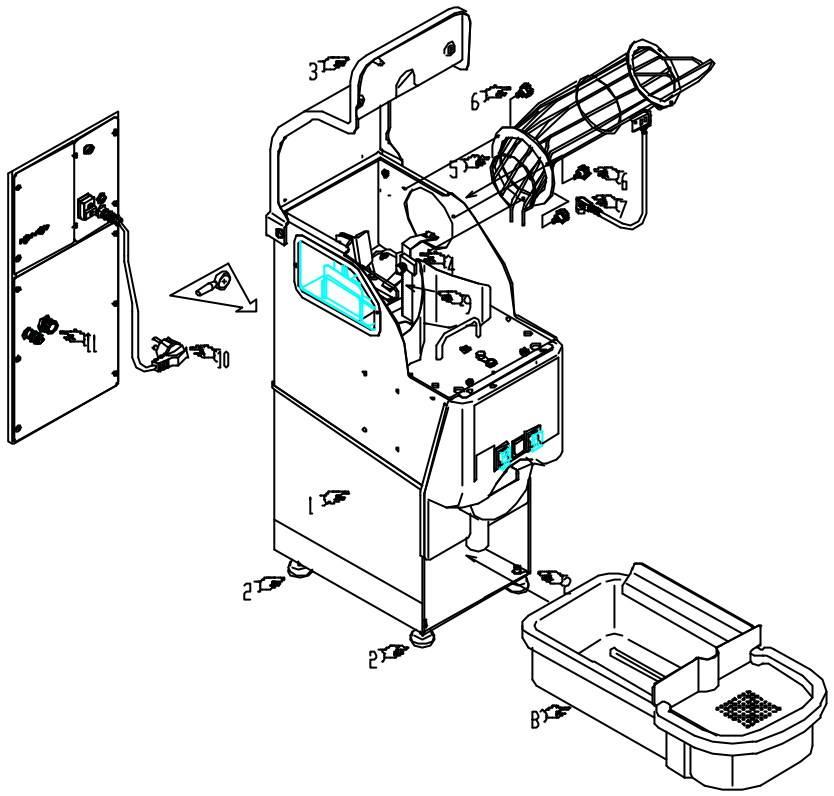

FIG. 4.2

4.3 COLLEGAMENTO ELETTRICO

• I componenti della macchina sono protetti elettricamente da corto circuiti (con protezioni appropriate). Si consiglia derivare la potenza da una presa posta a valle di un interruttore con protezione termica e fusibili ultra-rapidi di amperaggio adeguato.

ATTENZIONE

Verificare che la tensione sia compresa tra 220 e 240 V e che la presa sia dotata di messa a terra efficiente. Una messa a terra inefficiente causa il malfunzionamento della macchina.

• Inserire la spina *(Pos.10 Fig.4.2)* nella presa.

4.4 COLLEGAMENTO IDRICO

Collegare la macchina alla rete idrica mediante il raccordo maschio da 1/2" G *(Pos.11 Fig.4.2)* posizionato sul retro della macchina.

CAPITOLO 5

MESSA IN FUNZIONE

5.1 VERIFICHE PRELIMINARI

Prima di avviare la macchina *(Pos.1 Fig.5.1)* agire sulle chiusure a farfalla *(Pos.2 Fig.5.1)* per sganciare il coperchio superiore, sollevarlo, ed eseguire le seguenti verifiche:

- accertarsi che la levetta di fissaggio della piastra porta coltello sia in posizione ON *(Pos.3 Fig.5.1):*

ATTENZIONE

Se la levetta di fissaggio della piastra porta coltello é in posizione OFF *(Pos.3 Fig.5.1)* la macchina, durante la produzione, può subire gravi danni.

ATTENZIONE

Fare attenzione al coltello installato sulla piastra porta coltello.
Prestare particolare attenzione nel maneggiare la piastra porta coltello e nell'intervenire sulla macchina quando il coperchio superiore *(Pos.2 Fig.5.1)* è aperto.

- verificare che il coltello sia correttamente installato *(Pos.5 Fig.5.1);*
- abbassare il coperchio superiore ed agire sulle chiusure a farfalla *(Pos.2 Fig.5.1)* per agganciarlo alla macchina *(Pos.1 Fig.5.1).*
- verificare che il cassetto di scarico *(Pos.6 Fig.5.1)* sia vuoto e correttamente inserito nella parte inferiore della macchina *(Pos.1 Fig.5.1)*;

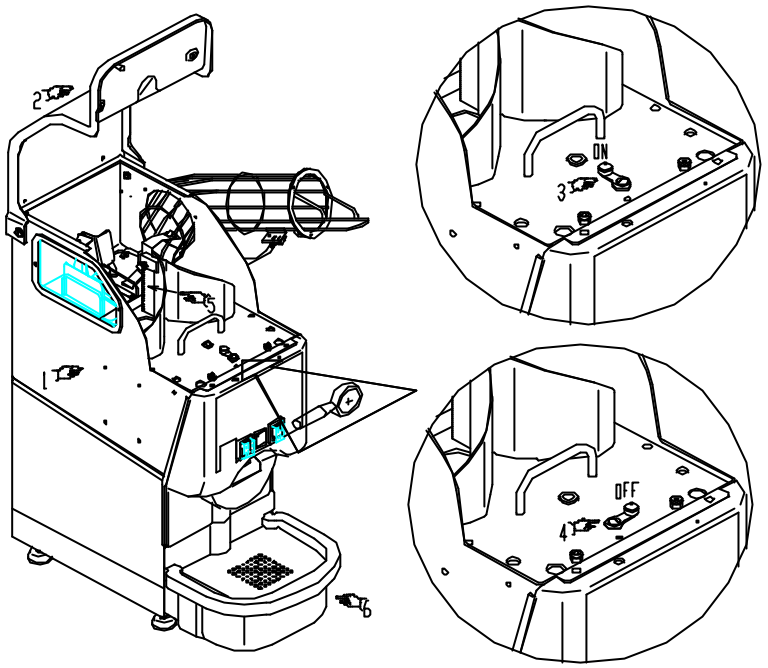

Fig.5.1

5.2 CICLO OPERATIVO

Per di avviare la macchina eseguire le seguenti operazioni:

- posizionare sul porta bicchiere un opportuno contenitore *(Pos.1 Fig.5.2)*;
- premere l'interruttore *(Pos.2 Fig.5.2)* e accertarsi che l'indicatore luminoso rosso sia acceso;
- posizionare l'interruttore *(Pos.3 Fig.5.2)* su "SPREMITURA";
- inserire gli agrumi nel convogliatore;

La macchina si avvia automaticamente e procede alla spremitura degli agrumi inseriti.
La macchina continua a funzionare per circa 10 secondi dopo la spremitura dell'ultimo agrume.

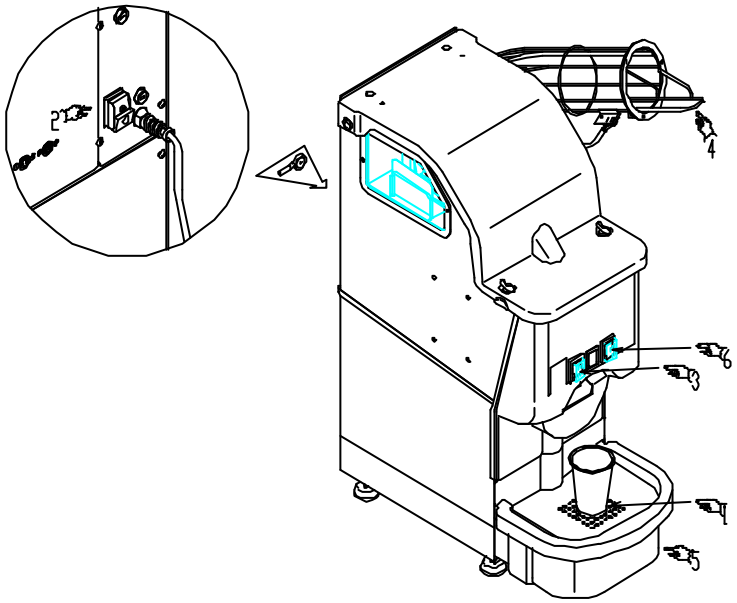

Fig.5.2

ATTENZIONE

Sollevando il coperchio della macchina l'interruttore di sicurezza, posizionato all'interno del pannello frontale, ne provoca l'arresto immediato. E' assolutamente vietato far funzionare la macchina intervenendo manualmente sull'interruttore di sicurezza.

5.3 SCARICO RESIDUI DI SPREMITURA

I residui di spremitura sono convogliati nel cassetto di scarico *(Pos.5 Fig.5.2)*.
Il riempimento del cassetto di scarico *(Pos.5 Fig.5.2)* comporta l'emissione di un segnale acustico e lo spegnimento della macchina.
E' consigliabile, dopo il primo segnale acustico, muovere il cassetto di scarico *(Pos.5 Fig.5.2)* con movimento alternato per distribuire i residui di spremitura in modo ottimale.
Al successivo segnale acustico procedere allo svuotamento del cassetto *(Pos.5 Fig.5.2)*.
Prima di svuotare il cassetto posizionare l'interruttore *(Pos.3 Fig.5.2)* in posizione off.
L'avvisatore acustico si tacita solo dopo lo svuotamento del cassetto *(Pos.5 Fig.5.2)*.

5.4 CICLO DI LAVAGGIO

Durante il tempo di lavoro della spremiagrumi é necessario effettuare la pulizia interna mediante l'attivazione del ciclo automatico di lavaggio.
Prima di effettuare il ciclo di lavaggio verificare che non ci siano agrumi sul convogliatore o all'interno della macchina.
Per attivare il ciclo di lavaggio premere il pulsante *(Pos.6 Fig.5.2)* .
Il ciclo di lavaggio non ha una durata definita ma resta in funzione fino a che il pulsante *(Pos.6 Fig.5.2)* é premuto.
Le acque di lavaggio sono convogliate nel cassetto di scarico.

ATTENZIONE

Il cassetto di scarico contiene i residui di spremitura e l'acqua di lavaggio.
Lo svuotamento del cassetto va eseguito con particolare attenzione.

CAPITOLO 6

MANUTENZIONE

6.1 MANUTENZIONE ORDINARIA

ATTENZIONE

Prima di eseguire le operazioni di pulizia e manutenzione assicurarsi che l'alimentazione elettrica sia disattivata.

6.1.1 OPERAZIONI GIORNALIERE

Adottare le seguenti istruzioni consentirà un efficace utilizzo della macchina:

- dopo 10-15 bicchieri di spremuta effettuare il ciclo di lavaggio della macchina, **vedi cfr. 5.4 CICLO DI LAVAGGIO,** per 5-6 secondi;

A fine giornata o dopo 100 bicchieri di spremuta eseguire la pulizia della macchina agendo nel seguente modo:

- agire sulle chiusure a farfalla *(Pos.1 Fig.6.1)* per sganciare il coperchio superiore e sollevarlo;
- posizionare la levetta di fissaggio della piastra porta coltello in posizione OFF *(Pos.2 Fig.6.1):*
- smontare la piastra porta coltello *(Pos.3 Fig.6.1)* impugnando l'apposita maniglia, sollevandone la parte anteriore e in contemporanea tirarla;

ATTENZIONE

Fare attenzione al coltello installato sulla piastra porta coltello.
Prestare particolare attenzione nel maneggiare la piastra porta coltello e nell'intervenire sulla macchina quando il coperchio superiore *(Pos.2 Fig.5.1)* è aperto.

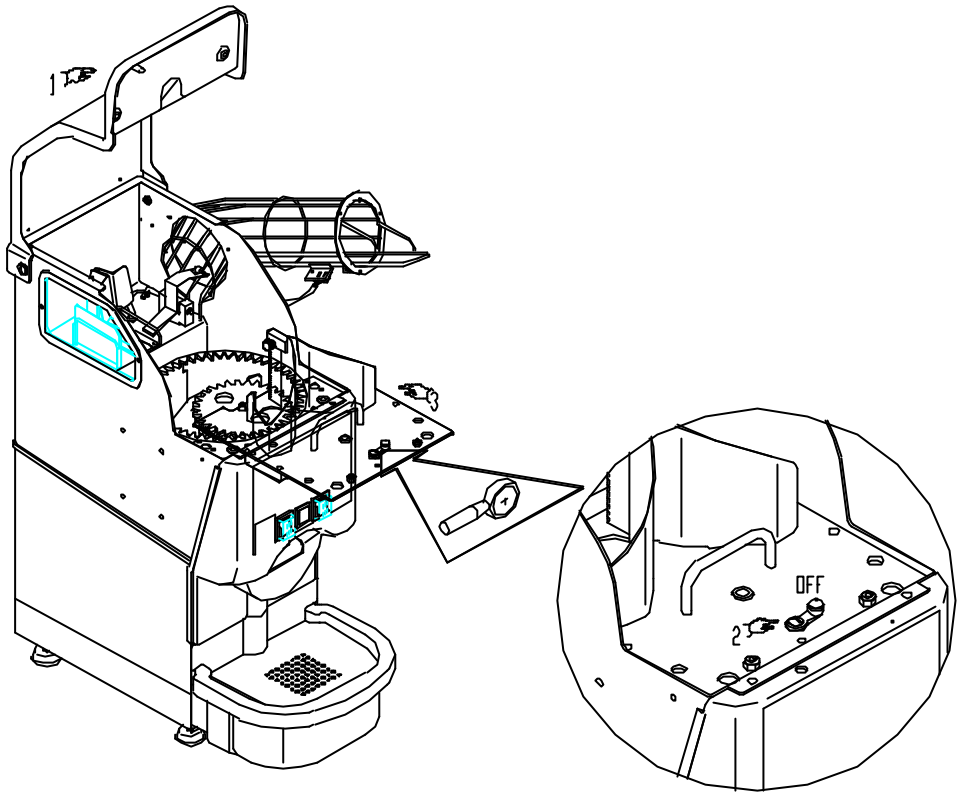

Fig.6.1

- estrarre, con movimento verso l'alto, il cilindro spremitore interno *(Pos.2 Fig.6.2)* afferrandolo mediante i due fori superiori;
- estrarre, con movimento verso l'alto, il cilindro spremitore esterno *(Pos.1 Fig.6.2)*;
- estrarre, con movimento verso l'alto, la scivola di plastica *(Pos.3 Fig.6.2)*;
- pulire accuratamente i componenti smontati con un getto d'acqua;
- collegare la pistola idraulica *(Pos.4 Fig.6.2)* mediante innesto rapido *(Pos.5 Fig.6.2)* e procedere al lavaggio delle parti interne della macchina;
- pulire con acqua il cassetto di scarico *(Pos.6 Fig.6.2)*;
- pulire accuratamente il convogliatore *(Pos.7 Fig.6.2)* ed il cadenzatore *(Pos.8 Fig.6.2)* dalle incrostazioni di cera che rendono ruvida la superficie di scorrimento;
- pulire accuratamente il beccuccio fuoriuscita succo e la copertura di plastica sottostante, utilizzando la pistola *(Pos.1 Fig.6.1A)* e la spazzola *(Pos.2 Fig.6.1A)* in dotazione.

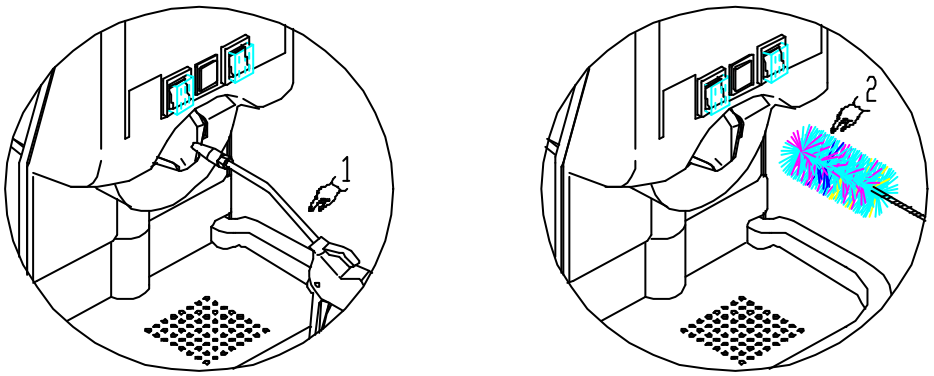

Fig.6.1A

- spruzzare una soluzione detergente/ sanitizzante all'interno della macchina con l'apposito spruzzatore fornito in dotazione; lasciare agire la soluzione per alcuni minuti e successivamente risciacquare utilizzando la pistola idraulica.

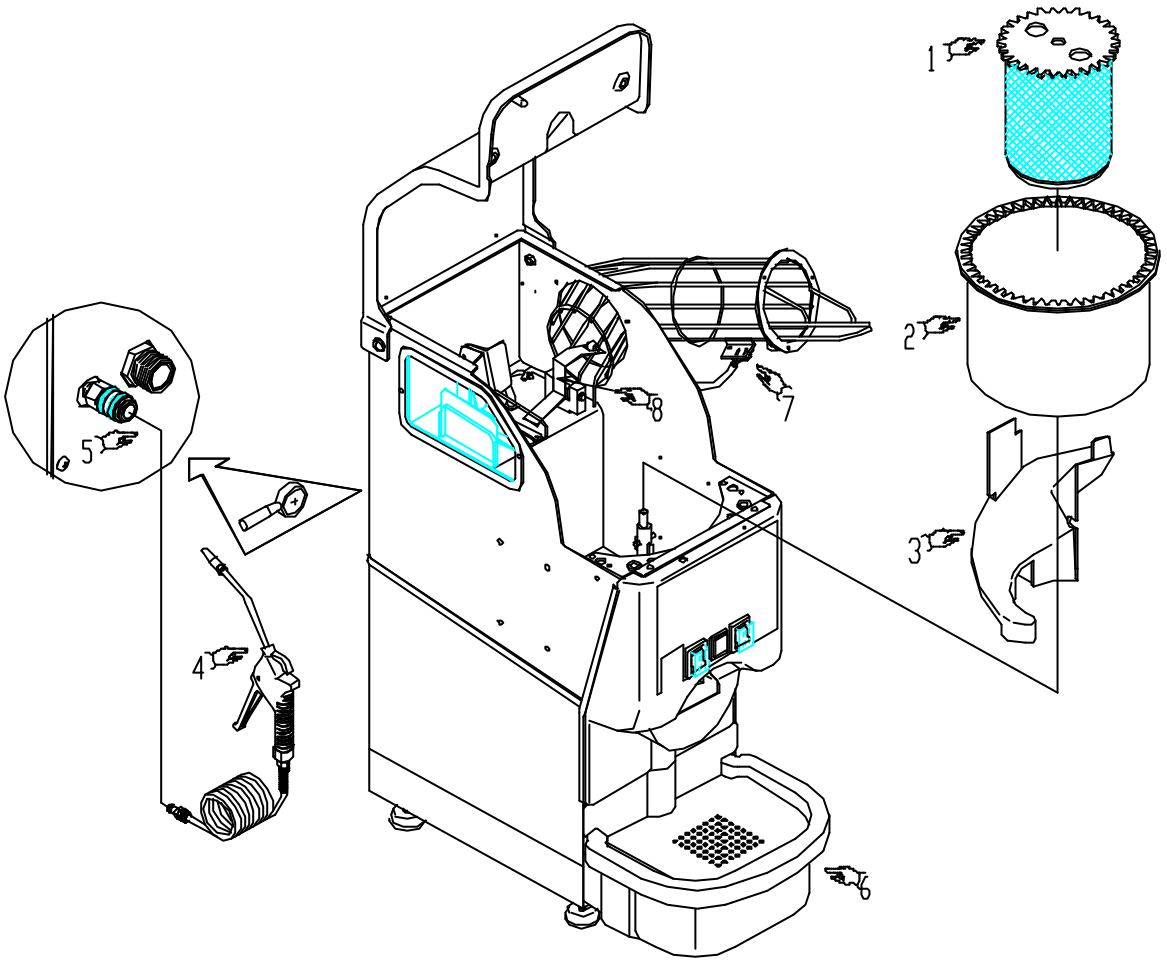

Fig.6.2

ATTENZIONE

Il corretto rimontaggio é vitale per il buon funzionamento della macchina. E' fondamentale controllare che sia eseguito in modo corretto.

La sequenza di rimontaggio segue l'ordine inverso di quanto precedentemente descritto in particolare segnaliamo quanto segue:

- l'inserimento della scivola di plastica *(Pos.1 Fig.6.3)* si ottiene centrando il foro, presente sulla parte inferiore, con il perno *(Pos.2 Fig.6.3)* fissato sul piano convogliamento succo;
- l'inserimento del cilindro spremitore esterno *(Pos.3 Fig.6.3)* può essere effettuato con un movimento di rotazione;
- l'inserimento del cilindro spremitore interno *(Pos.4 Fig.6.3)* richiede un movimento di rotazione che consenta l'accoppiamento della dentatura tra i due cilindri e l'accoppiamento con la spina *(Pos.5Fig.6.3)* posizionata sull'albero motore;

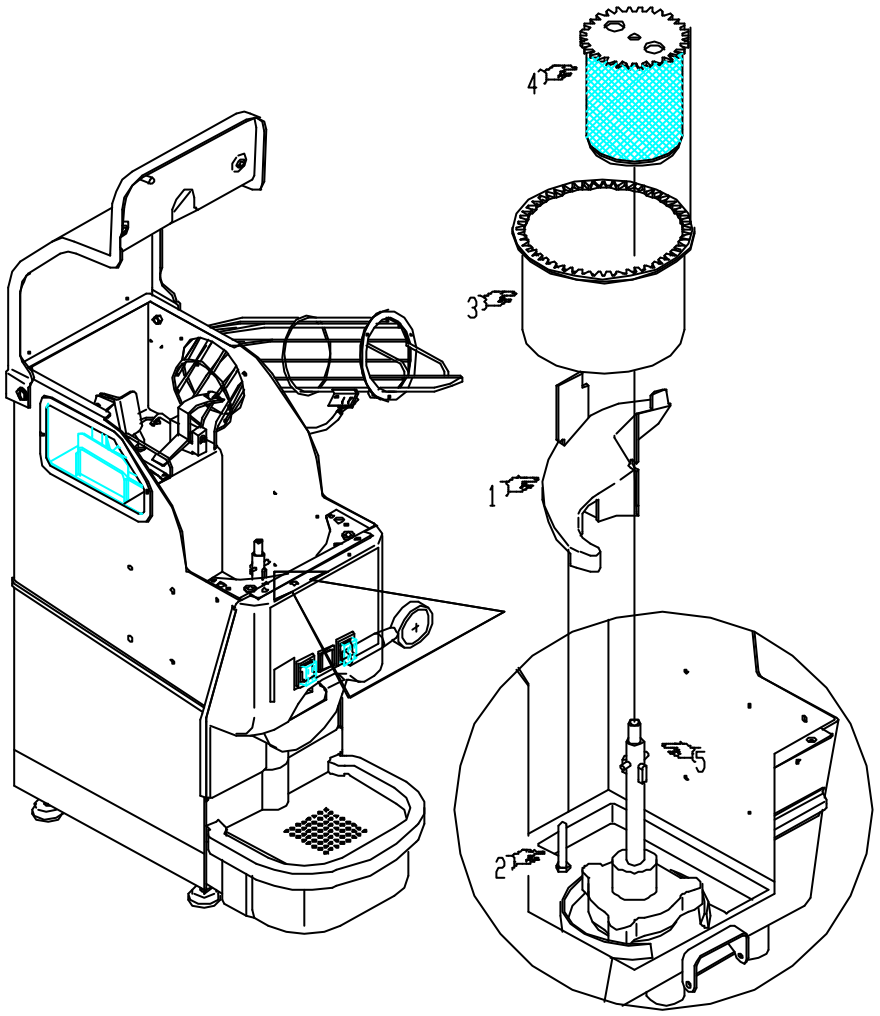

Fig.6.3

Il montaggio della piastra porta coltello *(Pos.1 Fig.6.4)* é facilitato dai seguenti accorgimenti:

- La parte anteriore della piastra porta coltello *(Pos.1 Fig.6.4)* deve essere inclinata verso il basso per facilitare l'incastro della stessa con le battute presenti sul piano di appoggio *(Pos.2 Fig.6.4)*, di conseguenza si fa abbassare la parte posteriore inserendo le boccole sporgenti nei fori presenti sul telaio.
- posizionare la levetta di fissaggio della piastra porta coltello in posizione ON *(Pos.3 Fig.6.4);*
- abbassare il coperchio superiore ed agire sulle chiusure a farfalla *(Pos.2 Fig.6.4)* per agganciarlo alla macchina.

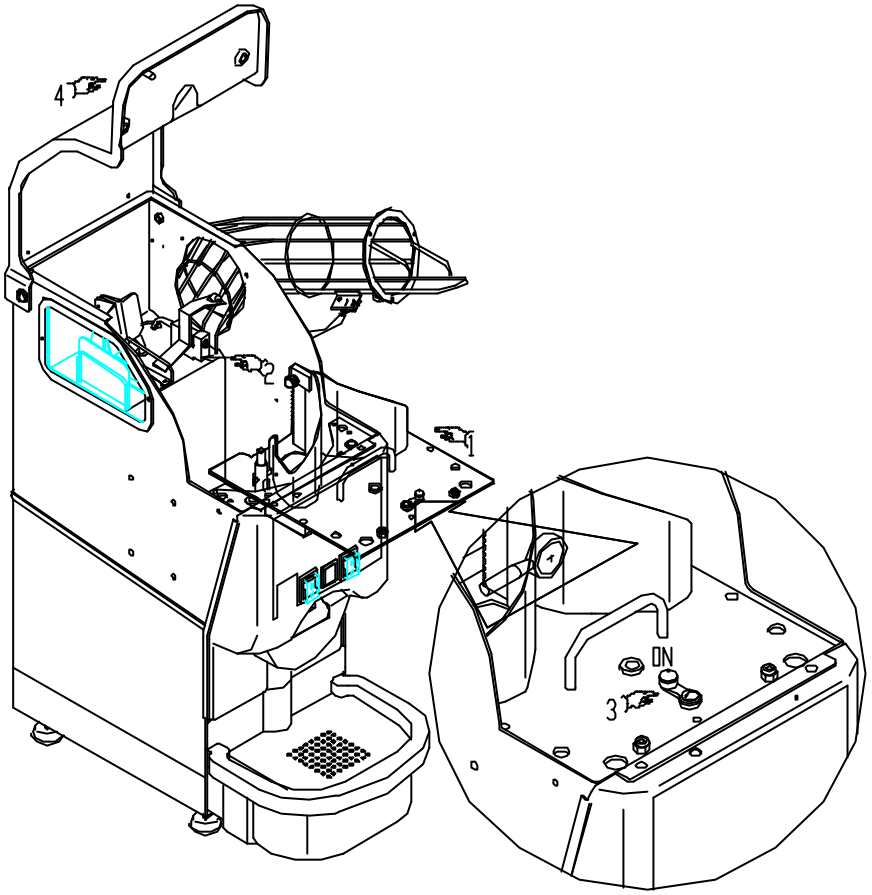

Fig.6.4

6.1.2 OPERAZIONI SETTIMANALI

Pulire accuratamente la macchina con una apposita soluzione detergente. Una cattiva pulizia può compromettere la funzionalità della spremiagrumi.

6.1.3 OPERAZIONI MENSILI

Estrarre la piastra porta coltello, **vedi cfr 6.1.1 OPERAZIONI GIORNALIERE**, smontare il coltello e provvedere alla sua affilatura.

6.2 MANUTENZIONE STRAORDINARIA

-Date le caratteristiche della macchina la manutenzione straordinaria comporta l'opera di tecnici specializzati. Contattare l'ufficio assistenza clienti della AAT s.p.a. per le specifiche di intervento.

CAPITOLO 7

GUASTI - BLOCCHI - DIAGNOSI

ATTENZIONE

Le seguenti operazioni devono essere eseguite esclusivamente da personale abilitato, procedere con prudenza.

GUASTO	CAUSA	RIMEDIO
La macchina non parte	La macchina non é collegata alla presa di corrente	Collegare la macchina ad una presa di corrente
	La spina non è inserita correttamente	Collegare la spina correttamente, evitando l'uso di adattatori e prese multiple
	L'interruttore principale non è stato attivato	Attivare l'interruttore principale posto nel pannello posteriore della macchina
	L'interruttore posto sul pannello frontale della macchina non é in posizione "spremitura"	Posizionare l'interruttore sul pannello frontale della macchina in "spremitura"
	Il coperchio superiore della macchina é aperto	Chiudere il coperchio superiore
	Il fusibile di linea si è bruciato	Sostituire il fusibile con uno di eguale valore
	Il fusibile di protezione del motore si è bruciato	Sostituire il fusibile con uno di eguale valore
	La paletta del convogliatore è bloccata e non attiva il microinterruttore	Sbloccare la paletta del convogliatore

Se i controlli fin qui eseguiti non hanno dato esito positivo procedere come segue:
- aprire la scatola di alimentazione e con l'ausilio di un tester e dello schema elettrico della macchina eseguire misure di tensione a partire dall'interruttore principale (220V) fino al morsetto d'ingresso M1 della scheda elettronica (26 Vdc);
- controllare visivamente che non vi siano piste bruciate sulla scheda e fili scollegati al morsetto di uscita M3;
- controllare che il selettore di spremitura/ lavaggio chiuda i rispettivi contatti;
- controllare che il micro di sicurezza sia effettivamente azionato e funzionante;
- controllare che il motore principale non sia guasto.

GUASTO	CAUSA	RIMEDIO
La macchina si ferma e non riparte	Il fusibile di protezione del motore posto sul retro della macchina si è bruciato	Sostituire il fusibile con uno di uguale valore
	Il fusibile di linea posto sul retro della macchina si è bruciato	Sostituire il fusibile con uno di uguale valore
	Il cassetto di scarico é pieno	Svuotare il cassetto di scarico
	Non arriva corrente alla macchina	Inserire la spina in una diversa presa di corrente
	La macchina si è inceppata	Pulire l'interno della macchina assicurandosi che non vi siano frutti o bucce all'interno della zona di spremitura
La macchina parte e non si ferma nonostante non vi siano più arance nel convogliatore	La paletta sul convogliatore è bloccata e tiene il micro interruttore bloccato	Sbloccare la paletta sul convogliatore *(Pos.1 Fig. 7.1)* e di conseguenza il micro interruttore
	Il micro interruttore posizionato sul motoriduttore è danneggiato	Sostituire il micro interruttore *(Pos.2 Fig. 7.1)*
	La scheda è guasta	Sostituire la scheda *(Pos.3 Fig. 7.1)*
	Il micro interrruttore posizionato sul convogliatore è bagnato	Asciugare il micro interruttore con un soffio d'aria

GUASTO	CAUSA	RIMEDIO
La macchina parte e non si ferma nonostante non vi siano più arance nel convogliatore	Il connettore del micro interruttore è bagnato	Asciugare il connettore con un soffio d'aria
	Il relè 1 sulla scheda elettronica ha i contatti incollati	Sostituire la scheda
La macchina esegue il ciclo di lavaggio ma non quello di spremitura	Il selettore posto sul pannello frontale della macchina non è in posizione "spremitura"	Posizionare l'interruttore su posizione "spremitura"
	La paletta del convogliatore è bloccata e non attiva il micro interruttore	Sbloccare la paletta del convogliatore *(Pos.1 Fig. 7.1)*
	Il micro interruttore sul convogliatore arance non funziona	Sostituire il micro interruttore *(Pos.2 Fig. 7.1)*
	Il connettore a squadra del micro interruttore non è ben inserito sul connettore femmina della macchina	Collegare il connettore
	Il fusibile sulla scheda elettronica è bruciato	Sostituire il fusibile
	Il relè 1 sulla scheda elettronica ha i contatti incollati o fusi	Sostituire la scheda elettronica
	La scheda elettronica è guasta	Sostituire la scheda
Il ciclo di lavaggio non si attiva	Il selettore posto sul pannello frontale della macchina non è in posizione "lavaggio"	Posizionare l'interruttore su posizione "lavaggio"
	Errata connessione idrica o mancata erogazione	Controllare la connessione idrica e l'erogazione di acqua
	Gli spruzzatori interni della macchina non si attivano	Controllare che gli spruzzatori non siano ostruiti
	L'elettrovalvola non funziona correttamente	Pulire o sostituire l'elettrovalvola *(Pos.10 Fig. 7.1)*

GUASTO	CAUSA	RIMEDIO
Il ciclo di lavaggio non si attiva	Guasto del selettore che attiva il ciclo di lavaggio	Sostituire il selettore
La pressione dell'acqua è insufficiente		Verificare che la pressione dell'acqua abbia un valore compreso tra 3 e 4 bar
Fuoriesce acqua dagli spruzzatori anche quando il ciclo di lavaggio è disattivato	L'elettrovalvola è sporca o difettosa	Pulire o sostituire l'elettrovalvola *(Pos.10 Fig. 7.1)*
Le arance non vengono tagliate integralmente a metà	Il coltello è smussato	Affilare o sostituire il coltello
	Non è stata rimossa la protezione di plastica dal coltello	Rimuovere la protezione di plastica
	Le alette della leva spingi arance sono piegate	Sostituire le alette
	Il coltello non è posizionato correttamente	Controllare il posizionamento del coltello
	Le arance non sono del calibro adatto	Utilizzare arance di diametro appropriato
	La biella di comando della leva di taglio è deformata	Sostituire la biella *(Pos.6 Fig. 7.1)*
	La leva di taglio è deformata	Sostituire la leva di taglio *(Pos.7 Fig. 7.1)*
La macchina emette un suono continuato e si blocca in fase di spremitura	Il cassetto di scarico è pieno	Svuotare il cassetto di scarico
	Lo scarico bucce è intasato	Liberare lo scarico bucce
	Il sensore è sporco	Pulire il sensore posto sullo scarico delle bucce *(Pos.14 Fig. 7.1)*
	Il sensore si è allentato	Regolare il sensore *(Pos.14 Fig. 7.1)*
	La scheda elettronica è guasta	Sostituire la scheda

GUASTO	CAUSA	RIMEDIO
La macchina non spreme tutte le arance inserite	Il tempo dei cicli a vuoto è troppo corto	Aumentare il tempo dei cicli a vuoto agendo sul trimmer posto sulla scheda elettronica avvitandolo in senso orario
	La scheda elettronica è guasta	Sostituire la scheda
I cilindri girano ma la leva di taglio resta ferma	Biella o leva di taglio danneggiati	Sostituire la biella o la leva di taglio *(Pos.6/7 Fig. 7.1)*
La macchina parte in ciclo di spremitura ma le arance non vengono portate in zona di taglio (il cadenzatore non si muove)	Si è rotta la molla che riporta il cadenzatore in posizione di partenza*	Sostituire la molla *(Pos.8 Fig. 7.1)**
	Il blocchetto dove è fissata la molla si è allentato*	Posizionare il blocchetto correttamente e fissarlo con le viti*
	Leverismo danneggiato*	Sostituire le leve danneggiate

(*) Nota: Il movimento del cadenzatore è una conseguenza del movimento della leva spingi arance. Le cause/rimedio sopra riportate si riferiscono al caso in cui la leva spingi arance funziona regolarmente.

GUASTO	CAUSA	RIMEDIO
Il motore gira ma tutte le parti meccaniche restano ferme	Danneggiamento del gruppo riduttore	Sostituire il gruppo riduttore
Le arance non vengono spremute e la macchina si intasa	I pin che fuoriescono dal cilindro piccolo sono incastrati o piegati	Ripristinare o sostituire i pin
	Il cilindro spremitore piccolo è danneggiato	Sostituire il cilindro piccolo
Le bucce non vengono scaricate e la macchina si intasa	La scivola di plastica è danneggiata	Sostituire la scivola di plastica *(Pos.1 Fig. 6.3)*
	Il pin di centraggio della scivola in plastica è piegato *(Pos.2 Fig. 6.3)*	Ripristinare la perpendicolarità del pin di centraggio della scivola

GUASTO	CAUSA	RIMEDIO
Il beccuccio del succo non si alza o abbassa regolarmente	Si è accumulata sporcizia nei punti di incernieramento del beccuccio	Pulire accuratamente il beccuccio ed i punti di incernieramento
	L'astina di movimento del beccuccio tocca il pannello frontale	Sostituire l'astina
	La frizione posta sull'ingranaggio è rotta o scollegata	Sostituire o collegare la frizione posta sull'ingranaggio
Non è possibile estrarre il cilindro grande perchè impedito dalle palette	La macchina è stata fermata manualmente ed è quindi fuori fase	Far ripartire la macchina in spremitura azionando il micro di start ed attendere che si fermi da sola
Non è possibile estrarre il coperchio reggicoltello oppure il cilindro piccolo	La macchina si è fermata mentre stava spremendo mezza arancia	Far ripartire la macchina in spremitura azionando il micro di start ed attendere che si fermi da sola Oppure Azionare per qualche secondo il ciclo di lavaggio. Queste operazioni devono essere eseguite tassativamente con il coperchio reggicoltello ben chiuso
La macchina è rumorosa	Rumore che si ripete ad ogni giro di cilindro: il pin del cilindro piccolo urta la scivola di plastica	Controllare che la scivola di plastica sia montata correttamente ed in particolare che il pin di riferimento non sia piegato
	Rumore che si ripete con frequenza veloce: i denti degli ingranaggi sono usurati Oppure Vi è troppo gioco tra i denti dei due cilindri	Sostituire gli ingranaggi Registrare le molle di compensazione del cilindro grande allentando il dado sul frontale della macchina *(Pos.18 Fig. 8.6)*

GUASTO	CAUSA	RIMEDIO
Le arance sono spremute parzialmente (resa succo molto bassa)	Il rullino reggispinta del cilindro piccolo *(Pos.3 Fig. 8.12)* è eccessivamente consumato	Sostituire il rullino reggispinta
	La boccola in erthalon sul coperchio reggicoltello è rotta *(Pos.22 Fig. 8.5)*	Sostituire la boccola
	Il gioco tra i denti dei due cilindri è superiore a 2 mm	Registrare le molle di compensazione del cilindro grande allentando il dado sul frontale della macchina *(Pos.18 Fig. 8.6)*
	Il cilindro spremitore piccolo è danneggiato	Sostituire il cilindro piccolo

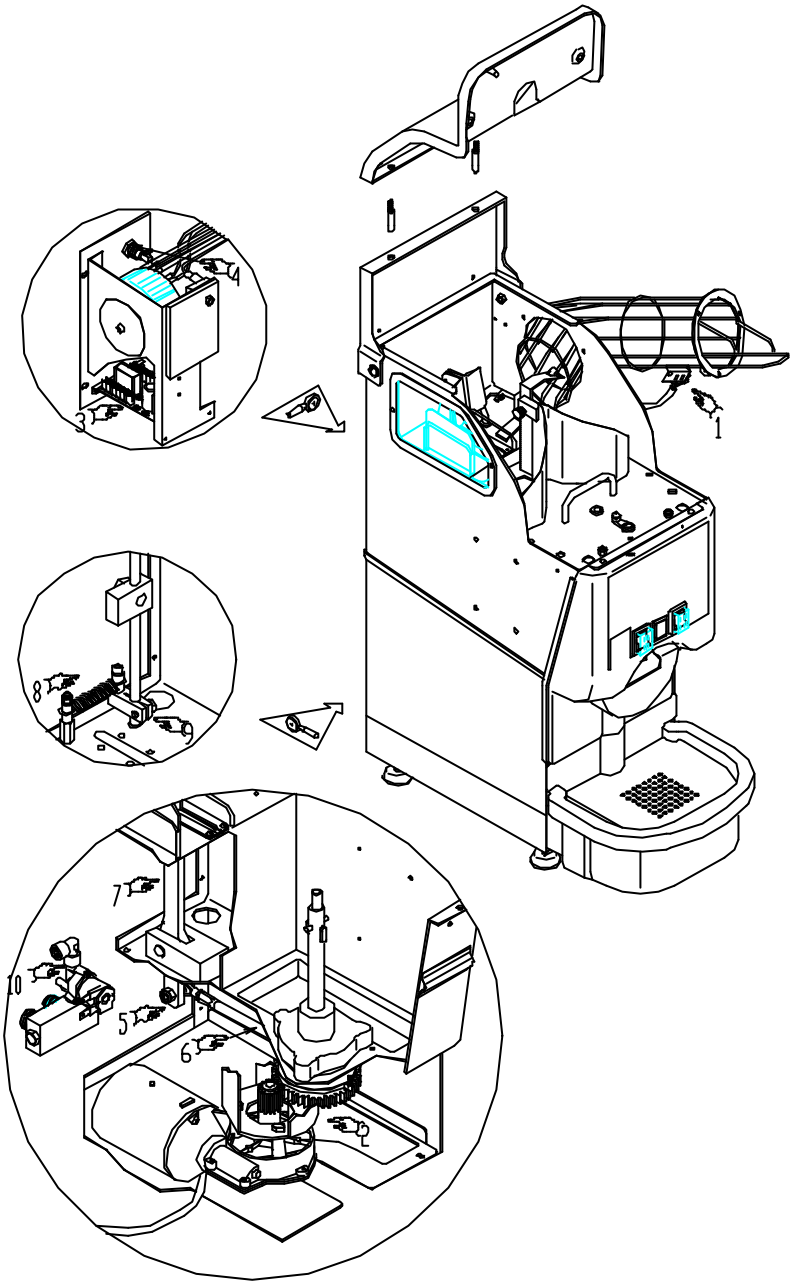

Fig.7.1

Ricerca Guasti
Tavole degli esplosi
e parti di ricambio

(Ad uso dei manutentori)

ottobre 2002

1. RICERCA GUASTI

Per il corretto funzionamento della spremiagrumi è essenziale attenersi alle istruzioni di uso e manutenzione riportate nel manuale d'uso. Assicuratevi che siano utilizzate solo arance di buona qualità (non troppo molli o stantie) e del calibro specificato. Infine, una pulizia regolare e accurata della macchina, garantisce un funzionamento ottimale per lungo tempo.

Se i problemi dovessero persistere consultare la seguente guida eseguendo le istruzioni nell'ordine

1.1 Condizione di guasto.

1. La macchina non risponde a nessun comando.
2. La macchina esegue il ciclo di lavaggio ma non quello di spremitura.
3. La macchina continua a funzionare dopo aver spremuto tutte le arance inserite.
4. La macchina non spreme tutte le arance inserite.
5. La macchina emette un beep e si blocca in fase di spremitura.
6. La macchina parte in ciclo di spremitura ma le arance non sono portate in zona di taglio (il cadenzatore non si muove).
7. La macchina parte in ciclo di spremitura ma la leva spingiarance e cadenzatore non si muovono.
8. Le arance sono spremute parzialmente (resa delle arance, in termini di succo otte nuto, molto bassa).
9. Le arance non sono tagliate completamente.
10. Le arance non sono spremute e la macchina s'intasa di arance tagliate a metà.
11. Le bucce non sono scaricate ed intasano la macchina.
12. Il beccuccio del succo non si abbassa o alza regolarmente.
13. Non è possibile estrarre il cilindro grande perché impedito dalle palette spingiarance.
14. Non è possibile estrarre il cilindro piccolo.
15. Macchina rumorosa:
    - Rumore che si ripete ad ogni giro di cilindro
    - Rumore che si ripete con frequenza veloce.

1. La macchina non risponde a nessun comando.

a) Assicurarsi che alla presa dove è collegata la macchina sia presente il giusto valore di tensione.
b) Controllare che la spina sia bene inserita (evitare l'uso di adattatori e prese multiple).
c) Controllare che l'interruttore principale della macchina sia chiuso.
d) Controllare che il coperchio superiore della macchina sia ben chiuso.
e) Controllare che il selettore sia su posizione di spremitura.
f) Controllare il fusibile di linea ed eventualmente sostituirlo con uno di eguale valore.
g) Controllare il fusibile di protezione del motore ed eventualmente sostituirlo con uno di eguale valore.

Se i controlli fin qui eseguiti non hanno dato esito positivo procedere come sotto indicato:

ATTENZIONE!!! LE SEGUENTI OPERAZIONI DEVONO ESEGUIRSI A MACCHINA ALIMENTATA, PROCEDERE CON PRUDENZA!

Aprire la scatola dell'alimentatore e con l'ausilio di un tester e dello schema elettrico della macchina eseguire misure di tensione dall'interruttore principale (220V) fino al morsetto d'ingresso M1 della scheda elettronica (26Vdc), controllare visivamente che non vi siano piste bruciate sulla scheda o fili scollegati al morsetto di uscita M3, controllare che il selettore di spremitura- lavaggio chiuda i rispettivi contatti, controllare che il micro di sicurezza sia effettivamente azionato e funzionante, controllare infine che il motore principale non sia guasto.

2. La macchina esegue il ciclo di lavaggio ma non quello di spremitura.

a) Controllare che il selettore sia in posizione di spremitura.
b) Controllare che la paletta che aziona il micro sullo scivolo arance sia libera di muoversi.
c) Controllare con il tester che il micro funzioni.
d) Controllare che il connettore a squadra del micro sia ben inserito nel connettore femmina sulla macchina.
e) Controllare il fusibile sulla scheda elettronica.
f) Controllare che il relè 1 sulla scheda elettronica non abbia i contatti incollati o fusi.
g) Eventualmente ponticellare i morsetti M6 per verificare il segnale di ingresso del micro di start

3. La macchina continua a funzionare dopo aver spremuto le arance inserite.

a) Controllare che il micro posto sullo scivolo arance non rimanga azionato dalla paletta.

b) Controllare che il micro di stop sia correttamente azionato dalla testa della biella.

c) Controllare che il relè 1 sulla scheda elettronica non abbia i contatti incollati.

d) Sostituire la scheda elettronica.

4. La macchina non spreme tutte le arance inserite.

a) Il tempo dei cicli a vuoto è troppo corto ; aumentare tale tempo agendo sul trimmer posto sulla scheda elettronica avvitando in senso orario.

b) Sostituire la scheda elettronica.

5. La macchina emette un suono e si blocca in fase di spremitura.

a) Controllare che lo scarico non sia intasato,

b) Controllare che la fotocellula non abbia la lente sporca,

c) Controllare che la fotocellula non sia allentata,

d) Controllare che la fotocellula non sia guasta,

e) Sostituire la scheda elettronica.

6. La macchina parte in ciclo di spremitura ma le arance non sono portate in zona di taglio (il cadenzatore non si muove).

a) Controllare che la molla antagonista dell'asta cadenzatore non sia rotta o sganciata.

b) Controllare che il blocchetto di azionamento dell'asta cadenzatore non sia allentato.

c) Controllare che qualche elemento del leverismo del cadenzatore non sia deformato o rotto.

7. La macchina parte in ciclo di spremitura ma la leva spingiarance e il cadenzatore non si muovono.

a) Controllare che la biella che collega l'ingranaggio con la leva di taglio sia integra.

b) Controllare che il perno di fulcro della leva spingiarance sia integro.

8. **Le arance sono spremute parzialmente (resa succo molto bassa).**

a) Controllare che la stella in erthalon interna al cilindro piccolo non sia eccessivamente consumata.

b) Controllare che la boccola in erthalon sul coperchio reggicoltello sia integra.

c) Controllare che il gioco tra i denti dei due cilindri non sia superiore a 2mm, se ciò dovesse verificarsi registrare le molle di compensazione del cilindro grande allentando il dado sul fronte della macchina.

d) Controllare che il cilindro piccolo sia integro in tutte le sue parti.

9. **Le arance non sono tagliate completamente.**

a) Controllare che la biella di comando della leva spingiarance non sia deformata.

b) Controllare che la leva spingiarance non sia deformata.

c) Controllare che la leva spingiarance non abbia assunto troppo gioco nel suo fulcro.

d) Controllare che il coltello o le palette spingiarance non siano deformate.

10. **Le arance non sono spremute e la macchina s'intasa.**

a) Controllare che i due pin che fuoriescono dal cilindro piccolo non siano rimasti incastrati all'interno o siano piegati.

b) Controllare che il cilindro piccolo sia integro.

11. **Le bucce non sono scaricate ed intasano la macchina.**

a) Controllare che la scivola in plastica tra i due cilindri non presenti parti rotte.

b) Controllare che il pin di centraggio dello scivolo in policarbonato sia perpendicolare alla base di fissaggio.

12. **Il beccuccio del succo non si alza o abbassa regolarmente.**

a) Controllare che nei punti d'incernieramento del beccuccio non si sia accumulata della sporcizia.

b) Controllare che l'astina di movimento del beccuccio non tocchi contro il pannello frontale.

c) Controllare che la frizione posta sull'ingranaggio grande funzioni regolarmente.

13. Non è possibile estrarre il cilindro grande perché impedito dalle palette.

a) La macchina è stata fermata manualmente ed è quindi fuori fase. Far partire la macchina in spremitura azionando il micro di start ed attendere che si fermi da sola.

14. Non è possibile estrarre il coperchio reggicoltello oppure il cilindro piccolo.

a) La macchina si è fermata mentre stava spremendo mezza arancia. In questo caso far partire la macchina in spremitura azionando il micro di start ed attendere che si fermi da sola, oppure, azionare per qualche secondo il ciclo di lavaggio. Queste operazioni devono essere eseguite tassativamente con il coperchio reggicoltello ben chiuso.

15. Macchina rumorosa.

I- **Rumore che si ripete ad ogni giro di cilindro.**

a) Il pin del cilindro piccolo urta la scivola in plastica ; in questo caso controllare che la scivola in plastica sia montata correttamente ed in particolare che il pin di riferimento non sia piegato.

II- **Rumore che si ripete con frequenza veloce.**

a) Controllare che non ci sia troppo gioco tra i denti dei due cilindri (vedere punto 8)

b) Controllare che i denti degli ingranaggi riduttori non siano usurati.

CAPITOLO 8

CATALOGO PARTI DI RICAMBIO

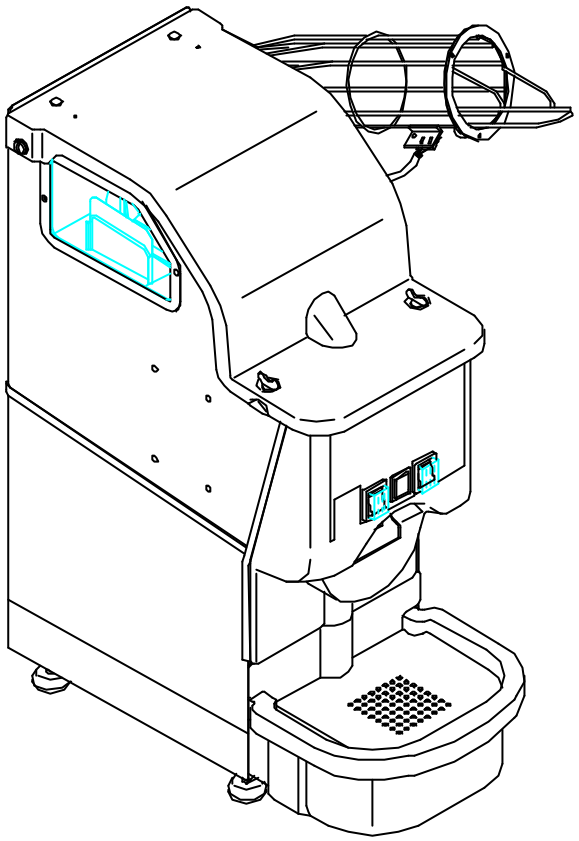

Fig. 8.1 -ASSIEME GENERALE

8.1 ASSIEME GENERALE 8-1
8.2 STRUTTURA 8-2
8.3 STRUTTURA 8-4
8.4 SCIVOLO ARANCE 8-6
8.5 COPERCHIO TAGLIO E GUIDE 8-8
8.6 BALESTRE 8-10
8.7 CASSETTA ALIMENTAZIONE 8-12
8.8 GRUPPO MOTRICE E SCIVOLO 8-14
8.9 LEVA TAGLIO 8-16
8.10 CADENZIATORE 8-18
8.11 MOTORE E CABLAGGIO ELETTRICO 8-20
8.12 ELETTROVALVOLA E LAVAGGIO 8-22

STRUTTURA - FIG. 8.2

POS.	CODICE	DESCRIZIONE	Q.TA'
1	8201	VITE TC CR 4x8 INOX	
2	8202		
3	8203		
4	8204	BORCHIA FILETTATA M6 FISSAGGIO COPERCHIO	2
5	8205A	COPERCHIO IN ABS	1
5	8205C	COPERCHIO IN ABS COMPLETO	1
6	8206	CHIUSURA A FARFALLA	2
7	8207	RONDELLA CHIUSURA FARFALLA	2
8	8208	DADO CIECO M4 INOX	2
9	8209	GUARNIZIONE IN SILICONE	1
10	8210	LISTELLO FISS. GUARNIZIONE IN SILICONE	1
11	8211		
12	8212	OBLO' IN PLEXIGLASS	1
13	8213	VITE TSP M3x6 INOX	2
14	8214	STRUTTURA SUPERIORE CATINO	1
15	8215	VITE AUTOFILETTANTE 3,9X13 INOX	3
16	8216	PROFILO COPRIGIUNTURA DX	1
17	8217	COPERCHIO ANTERIORE ABS	1
17C	8217C	COPERCHIO ASSEMBLATO	1
18	8218	PULSANTE LAVAGGIO	2
19	8219	PROTEZIONE TRASPARENTE + CORNICE PER INTERRUTTORE	1
20	8220		
21	8221	INTERRUTTORE SPREMITURA	1
22	8222	VITE TC CR M4x8 INOX	2
23	8223	BASE PER CARAFFA	1
24	8224	CASSETTO SCARICO BUCCE	1
25	8225	PIANO POGGIA CASSETTO	1
26	8226	ROSETTA PIANA ø8 INOX	4
27	8227	ROSETTA GROVER ø8 INOX	4
28	8228	DADO M8 INOX	4
29	8229	DADO ALTO M8 INOX	4
30	8230	PIEDINO REGOLABILE	4
31	8231	PROFILO COPRIGIUNTURA SX	1
32	8232	BASE OR M5	1
33	8233	PERNO DI RIFERIMENTO	2
34	8234		
35	8235		
36	8236		
37	8237	ADESIVO ORANFRESH	2
38	8238	RIVETTO FILETTATO M8 INOX	4
39	8239		1
40	8240	PERNO MICRO	1
41	8241		1
42	8242	ADESIVO POSTERIORE	1
43	8243	BICCHIERE SCARICO ACQUA	1
44	8244	VITE TSP CR 4X8	1
45	8245	ADESIVO LATERALE	2
46	8246	ADESIVO AVVERTENZE	1
47	8247	ADESIVO PERICOLO	1
48	8248	COPERCHIO SUP. INOX ASSEM.	1
49	8249	DADO M6	2

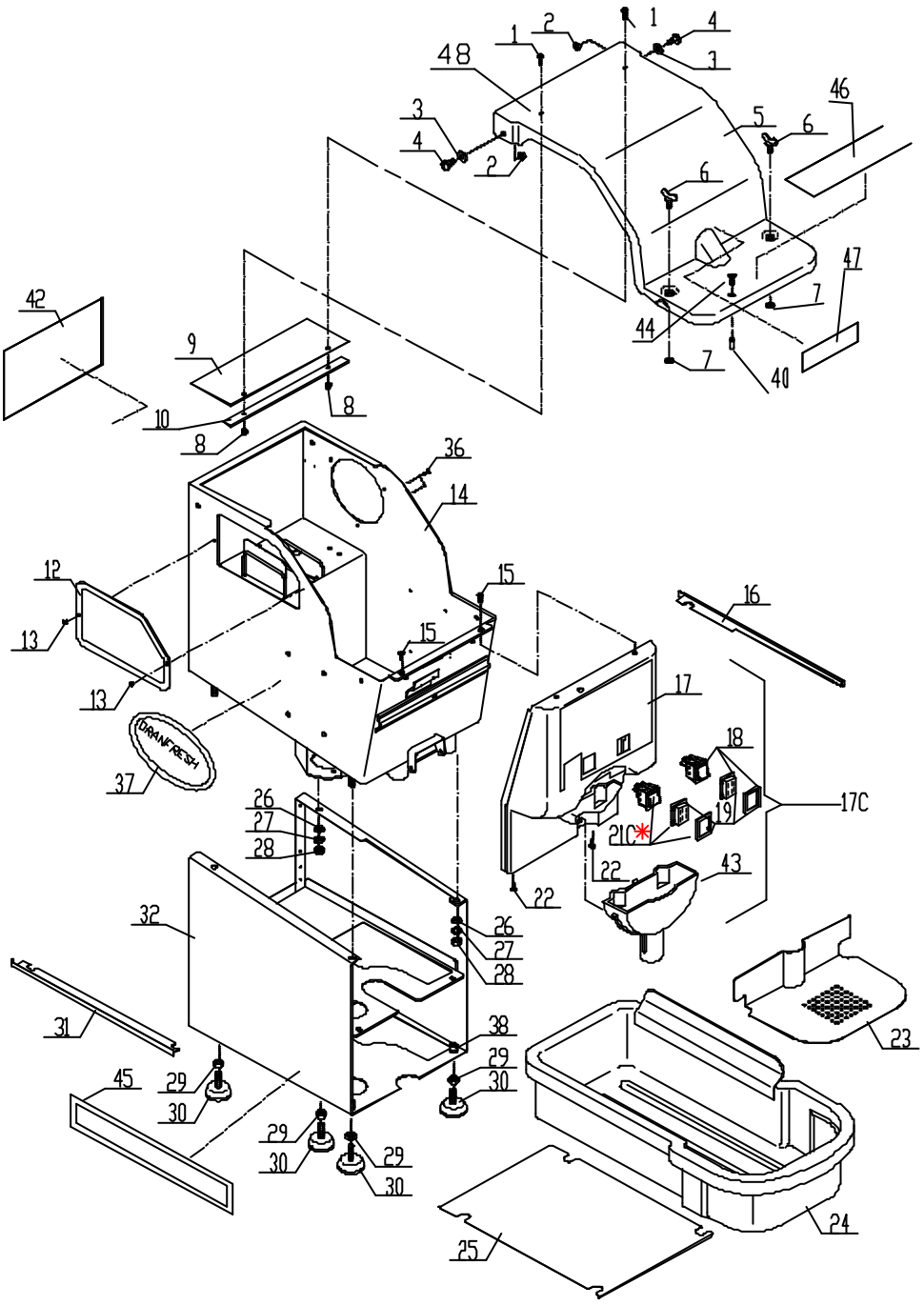
1
2
4
3
48
46
5
6
47
7
44
40
42
9
10
8
36
14
12
13
15
16
17
18
19
17C
21C
22
43
37
26
27
28
32
31
38
29
30
45
23
24
25

Fig. 8.2

STRUTTURA - FIG. 8.3

POS.	CODICE	DESCRIZIONE	Q.TA'
1	8301	CASSETTO ALIMENTAZIONE ELETTRICA	1
2	8302	COPERCHIO POSTERIORE SUPERIORE	1
3	8303	VITE TC CR. M4x6 INOX	12
4	8304		1
5	8305	CABLAGGIO CON CONNETTORI PER MAGAZZINO ARANCE	1
6	8306	COPERCHIO POSTERIORE INFERIORE	1
7	8307	CONNETTORE AMP. 2 POLI F.	3
8	8308	PISTOLA IDRAULICA	1
8	8308C	PISTOLA COMPLETA	1
9	8309	RACCORDO C/MOLLA	1
10	8310	TUBO RILSAN SPIRALATO	1
11	8311	RACCORDO RAPIDO M.	1
12	8312	RIVETTO 3x7 ALLUMINIO	4
13	8313		1
14	8314	CONNETTORE DA PANNELLO 5P F.	2
15	8315	CABLAGGIO CON CONNETTORI MICRO SCIVOLO	1
16	8316-17-18-19	ETICHETTE	4

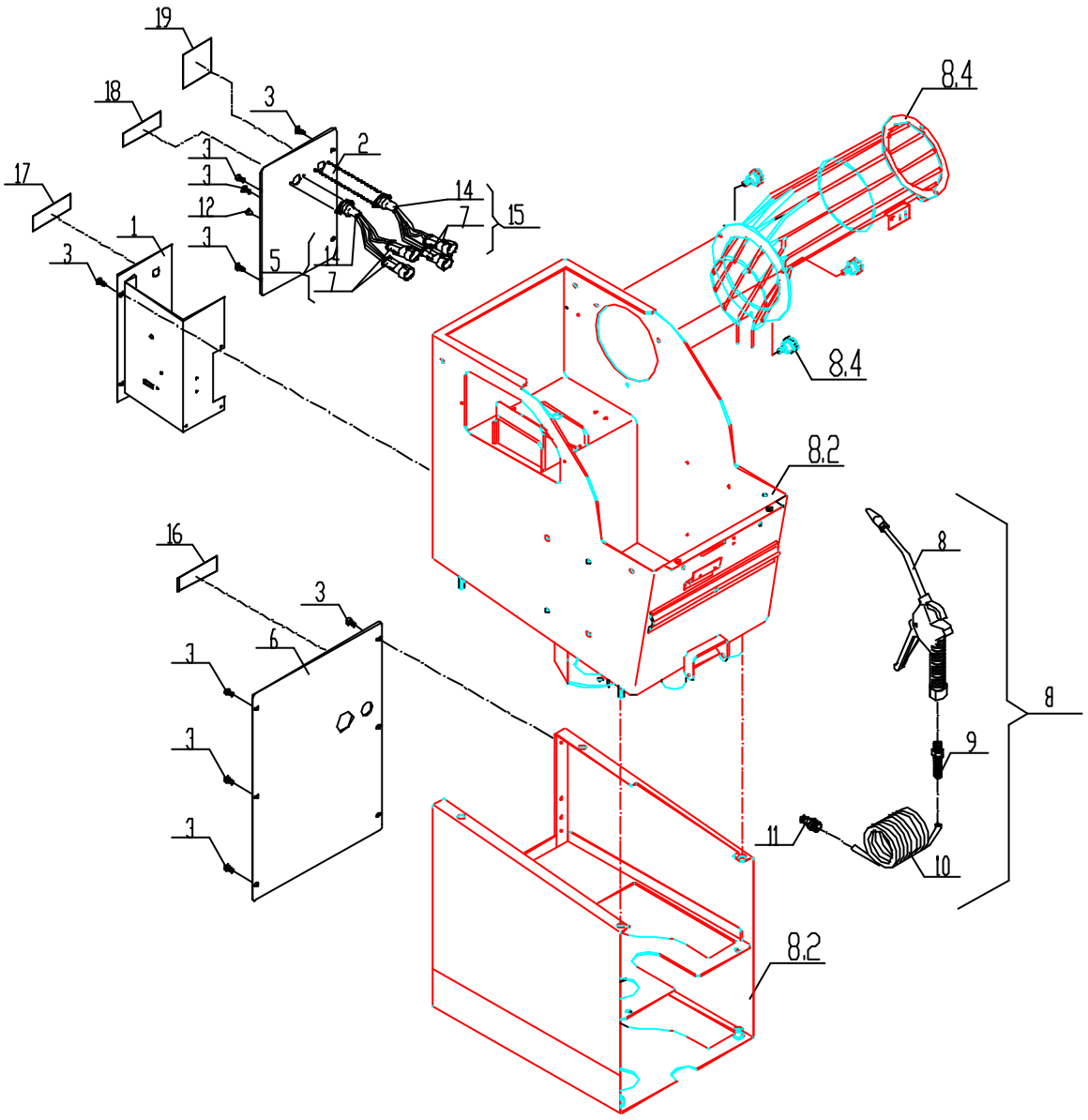

Fig. 8.3

SCIVOLO ARANCE - FIG. 8.4

POS.	CODICE	DESCRIZIONE	Q.TA'
1	8401	FINALINO ALIMENTATORE ARANCE	1
2	8402	ALIMENTATORE ARANCE	1
3	8403	DADO AUTOBLOCC. M4 INOX	1
4	8404	BANDIERINA AZIONAMENTO MICRO INTERRUTTORE	1
5	8405	VITE TC M2,5x12 INOX	2
6	8406	MICRO INTERRUTTORE	1
7	8407	CONNETTORE A 90° 5P.	1
8	8408	OR 2043	1
9	8409	FLANGIA	1
10	8410	SUPPORTO MICRO INTERRUTTORE	1
11	8411	DADO ALTO M2,5	2
12	8412	VITE TE M4x10 INOX	3
13	8413	DADO ALTO M4	3
14	8414	FLANGIA	2
15	8415	MICRO SCIVOLO ASSEMBLATO	1
16	8416	VOLANTINO ø20 M5x10 INOX	3

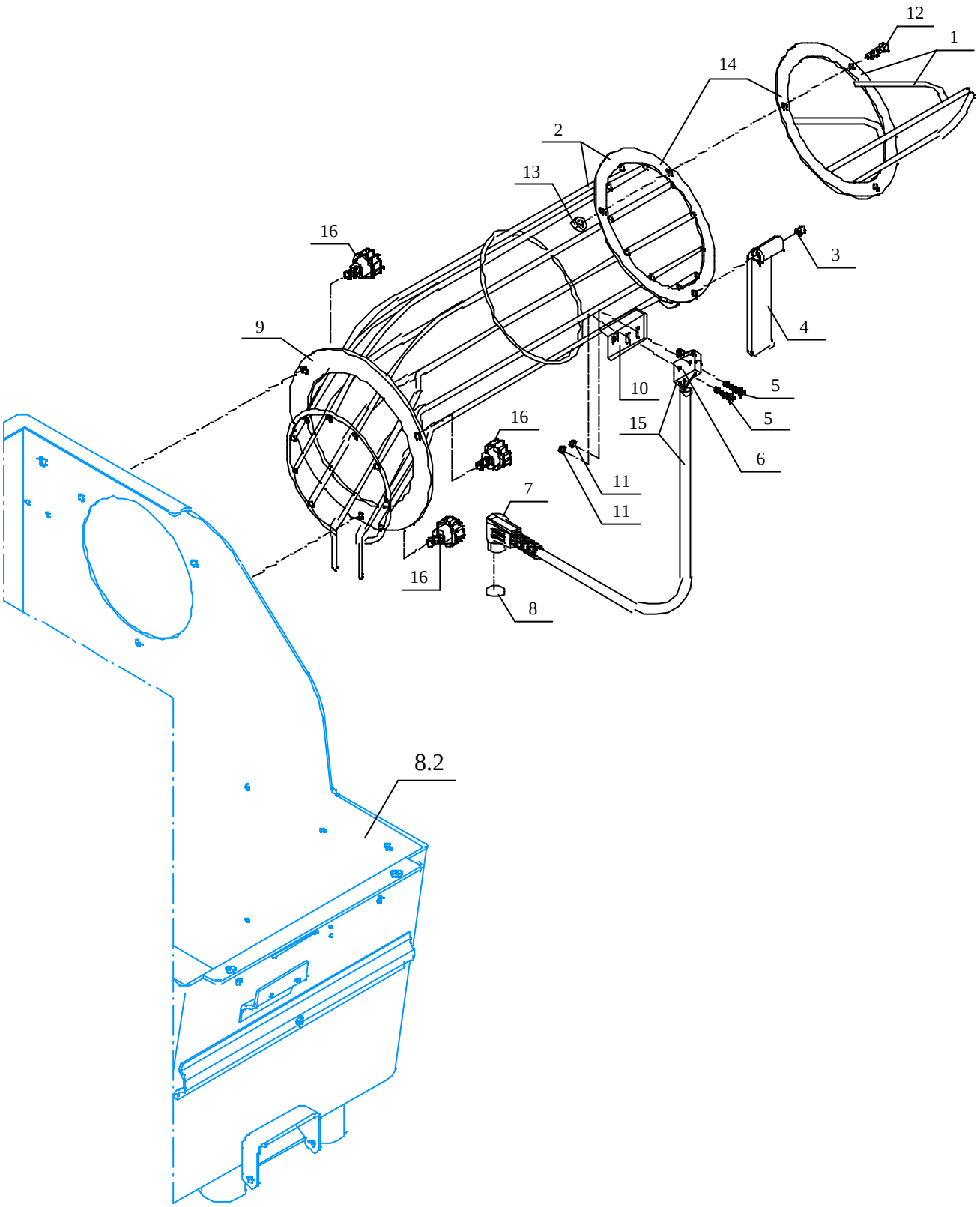

Fig. 8.4

COPERCHIO TAGLIO E GUIDE - FIG. 8.5

POS.	CODICE	DESCRIZIONE	Q.TA'
1	8501	COLTELLO	1
2	8502	VITE TSP M4x8 INOX	1
3	8503	MANIGLIA COPERCHIO	1
4	8504	VITE CON TESTA LARGA	1
5	8505	LEVETTA COMANDO CHIUSURA	1
6	8506	RONDELLA TEFLON DOPPIO DIAMETRO	1
7	8507	BORCHIA FILETTATA	1
8	8508	DISTANZIALE IN TEFLON	1
9	8509	VITE TSP M4x8	1
10	8510	VITE AUTOFILETTANTE TSP CR. 3,9x13	4
11	8511	ANELLO SEEGER ø16 ESTERNO	1
12	8512	DADO ESAGONALE AUTOBLOCCANTE	2
13	8513	VITE TSP M3x6	1
14	8514	PERNO DI RISCONTRO	2
15	8515	DADO CIECO M3	1
16	8516	PATTINO ERTALON	2
17	8517	LEVETTA BLOCCAGGIO COPERCHIO	1
18	8518	RONDELLA IN TEFLON PIANA	1
19	8519	RONDELLA INOX DI SPESSORE	2
20	8520	PERNO A TESTA QUADRA	1
21	8521	VITE TSP M4x6 INOX	2
22	8522	BOCCOLA CENTRALE COPERCHIO	1
23	8523	DADO CIECO M3	1
24	8524	VITE TC M4x6	2
25	8525	PATTINO IN ERTALON SUPERIORE	2
26	8526	PATTINO IN ERTALON INFERIORE	2
27	8527		
28	8528		8
29	8529	BECCUCCIO MOBILE	1
30	8530	BORCHIA FILETTATA	2
31	8531	VITE TSP CR M4x30	2
32	8532	INTERRUTTORE DI SICUREZZA	1
33	8533	ASTA COMANDO BECCUCCIO	1
34	8534	DADO CIECO M4	1
35	8535	ANELLO DI FERMO PER ASSE ø4	
36	8536	COPERCHIO ASSEMBLATO	1
40	8540	TARGHETTA ON-OFF	1

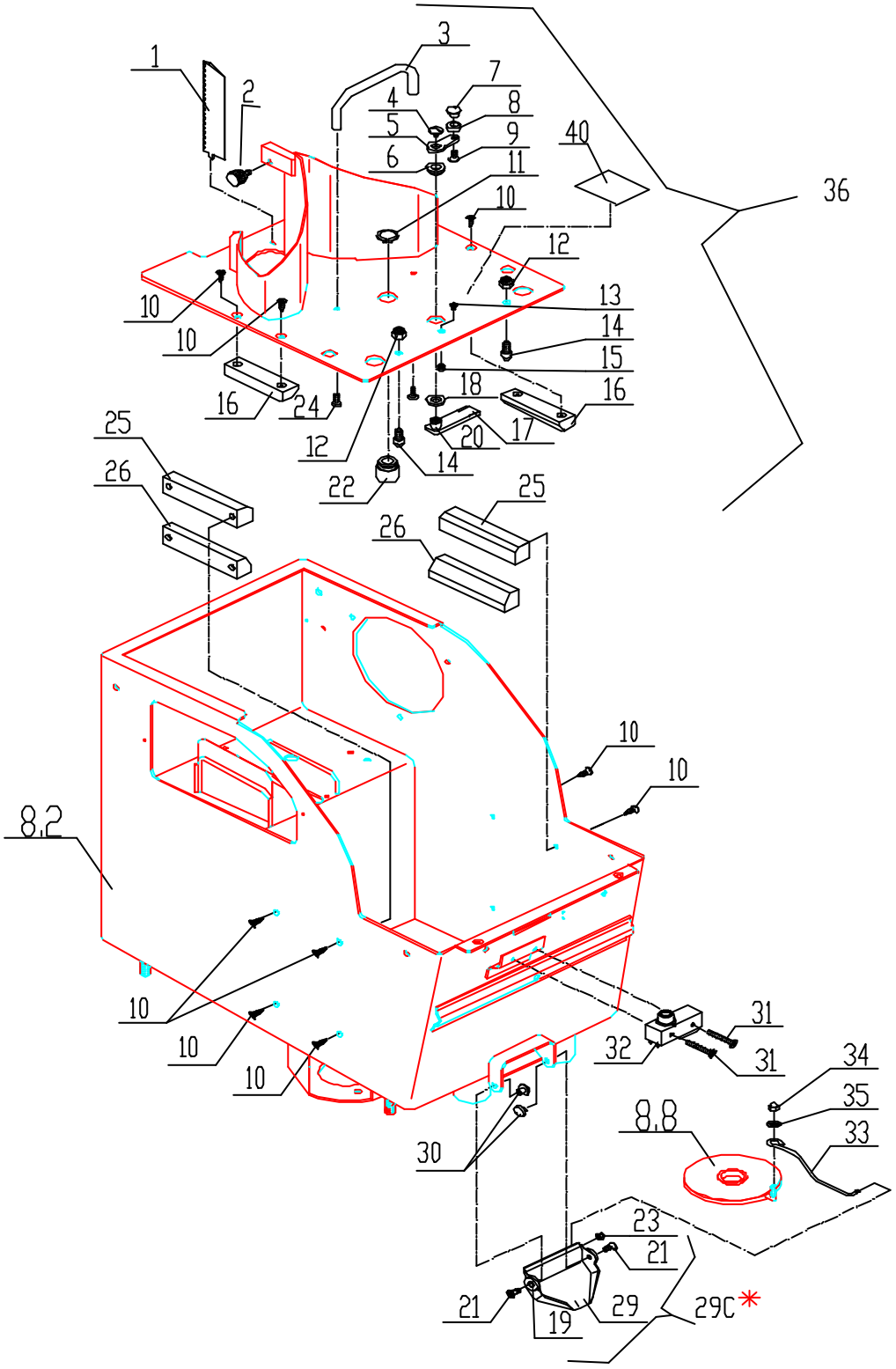
1
2
3
4
5
6
7
8
9
10
11
12
13
14
15
16
17
18
20
21
22
23
24
25
26
29
29C
30
31
32
33
34
35
36
40
8.2
8.8
10

Fig. 8.5

BALESTRE - FIG. 8.6

POS.	CODICE	DESCRIZIONE	Q.TA'
1	8601	VITE TSP M3X10	4
2	8602	VITE TC M4x8	4
3	8603	SUPPORTO ALBERI BALESTRE	1
4	8604	MOLLA PER CHIUSURA	2
5	8605	DADO ALTO M3	4
6	8606	BOCCOLA SUPER. SUPPORTO ALBERO	2
6A	8606A	BOCCOLA INFER. SUPPORTO ALBERO	2
7	8607	PERNO FISSAGGIO RULLINO	4
8	8608	RULLINO IN ERTALON	4
9	8609	VITE TSPEI M6x50	1
10	8610	STAFFA BLOCCAGGIO MOLLE	1
11	8611	TONDINO ELASTICO	2
12	8612	ALBERO SUPPORTO RULLINI	2
13	8613	PIATTINA PER STAFFA BLOCCAGGIO MOLLE	1
14	8614	RONDELLE DENTELLATE ø6	1
15	8615	DADO ALTO M6	1
16	8616	ROSETTA LARGA ø6X18	1
17	8617	RONDELLA IN GOMMA SILICONICA	1
18	8618	DADO AUTOBLOCCANTE M6	1
19	8619	LEVA SUPPORTO RULLINO	4
20	8620	SQUADRETTA BLOCCA ARANCE	1
21	8621	FERMA CAVO 4,8	1

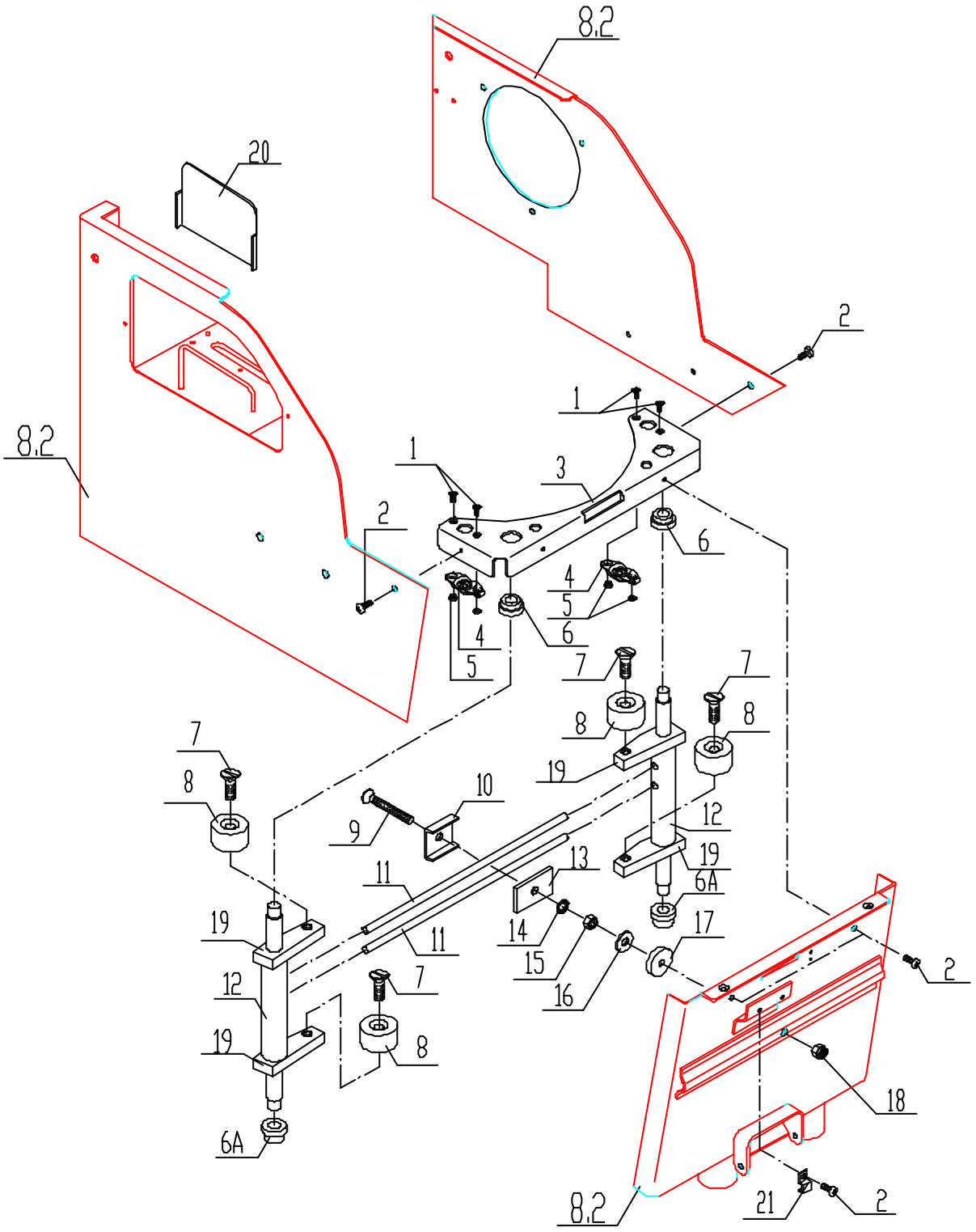
8.2
20
2
1
8.2
1
3
2
6
4
5
6
4
5
7
7
8
8
7
8
19
10
9
12
19
13
11
6A
19
11
14
17
15
16
2
12
7
19
8
18
6A
8.2
21
2

Fig. 8.6

CASSETTA ALIMENTAZIONE - FIG. 8.7

POS.	CODICE	DESCRIZIONE	Q.TA'
1	8701	INTERRUTTORE DI LINEA	1
2	8702	FUSIBILE 3.15A (220V) - 5A (115V)	1
3	8703	PORTAFUSIBILE DA PANNELLO	2
4	8704	CAPICORDA FASTON	1
5	8705		
6	8706	SPINA	1
7	8707	CAPICORDA OCCHIELLO	1
8	8708	BLOCCA CAVO	1
9	8709	GUIDA PER CIRCUITO STAMPATO	2
10	8710	FUSIBILE 16A 220V - 115V	1
11	8711	VITE TC M4x8	1
12	8712	VITE TCEI M5x60	1
13	8713	FASCETTE	3
14	8714	DADO ALTO M4	1
15	8715	ROSETTA DENTELLATA ø4	1
16	8716	PIASTRA DISSIPATRICE	1
17	8717	VITE TE M5x30	1
18	8718	CONDENSATORE	1
19	8719	RESISTENZA	1
20	8720	SCHEDA ELETTRONICA	1
21	8721	FUSIBILE 1A	1
22	8722	TRASFORMATORE	1
23	8723	ROSETTA PIANA ø5	1
24	8724	DADO ALTO AUTOBLOCCANTE M5	1
25	8725	RADDRIZZATORE	1
26	8726	ROSETTA PIANA ø5	1
27	8727	DADO ALTO M5	1
28	8728	DADO BLOCCAGGIO PORTAFUSIBILE	2
29	8729	DISCO IN GOMMA ISOLANTE (PARTE INTEGRANTE CON IL TRASFORMATORE)	2
30	8730	PIATTELLO DI FISSAGGIO TRASFORMATORE	1
31	8731C	ALIMENTATORE COMPLETO	1

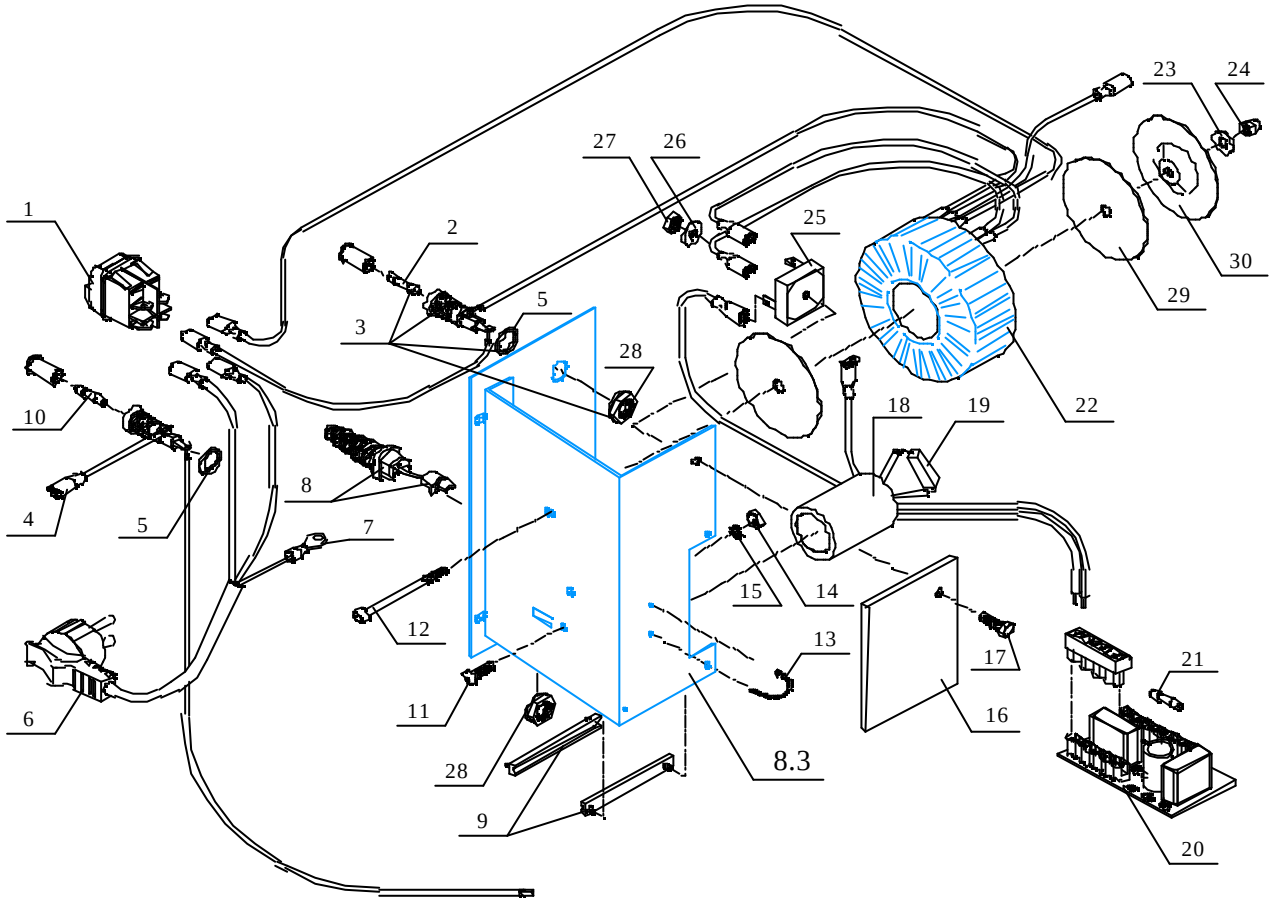
1
2
3
4
5
5
6
7
8
9
10
11
12
13
14
15
16
17
18
19
20
21
22
23
24
25
26
27
28
28
29
30
8.3

Fig. 8.7

GRUPPO MOTRICE E SCIVOLO - FIG. 8.8

POS.	CODICE	DESCRIZIONE	Q.TA'
1	8801	ANELLO SEGER	1
2	8802	O-RING	1
3	8803	DISTANZIALE CUSCINETTI	1
4	8804	CUSCINETTO INFER. E SUPER.	1
5	8805	ANELLO RACCOGLI SUCCO	1
6	8806	VITE TCCR M4x6 INOX	3
7	8807	DISTANZIALE PER INGRANAGGIO	1
8	8808	MOLLA A COMPRESSIONE	1
9	8809	RONDELLA IN TEFLON	1
10	8810	BOCCOLA PER PIATTELLO	1
11	8811	GUARNIZIONE IN FELTRO	1
12	8812	INGRANAGGIO	1
12C	8812C	KIT INGRANAGGIO	1
13	8813	GHIERA	1
14	8814	COLLARE BLOCCAGGIO ALBERO	1
15	8815	CAMMA IN OTTONE	1
16	8816		
17	8817		
18	8818	MOLLA TRASCINARANCE	1
19	8819	SCIVOLO ARANCE	1
20	8820		
21	8821		
22	8822		
23	8823		
24	8824		
25	8825	STELLA	1
26	8826	ALBERO PRIMARIO	1
27	8827		
28	8828	LINGUETTA	1
29	8829	O-RING VITON	1
30	8830	TAPPO DI TENUTA	1
31	8831	ANELLO DI TENUTA	1
32	8832	PIATTELLO FRIZIONE	1
33	8833	SUPPORTO ALBERO PRIMARIO	1
33C	8833C	SUPPORTO ALBERO ASSEMBLATO	1
34	8834		
35	8835		
36	8836		
37	8837		
38	8838		
39	8839	O-RING VITON	1
40	8840		
41	8841		
42C	8842C	CILINDRO PICCOLO ASSEMBLATO	1
43C	8843C	CILINDRO GRANDE ASSEMBLATO	1

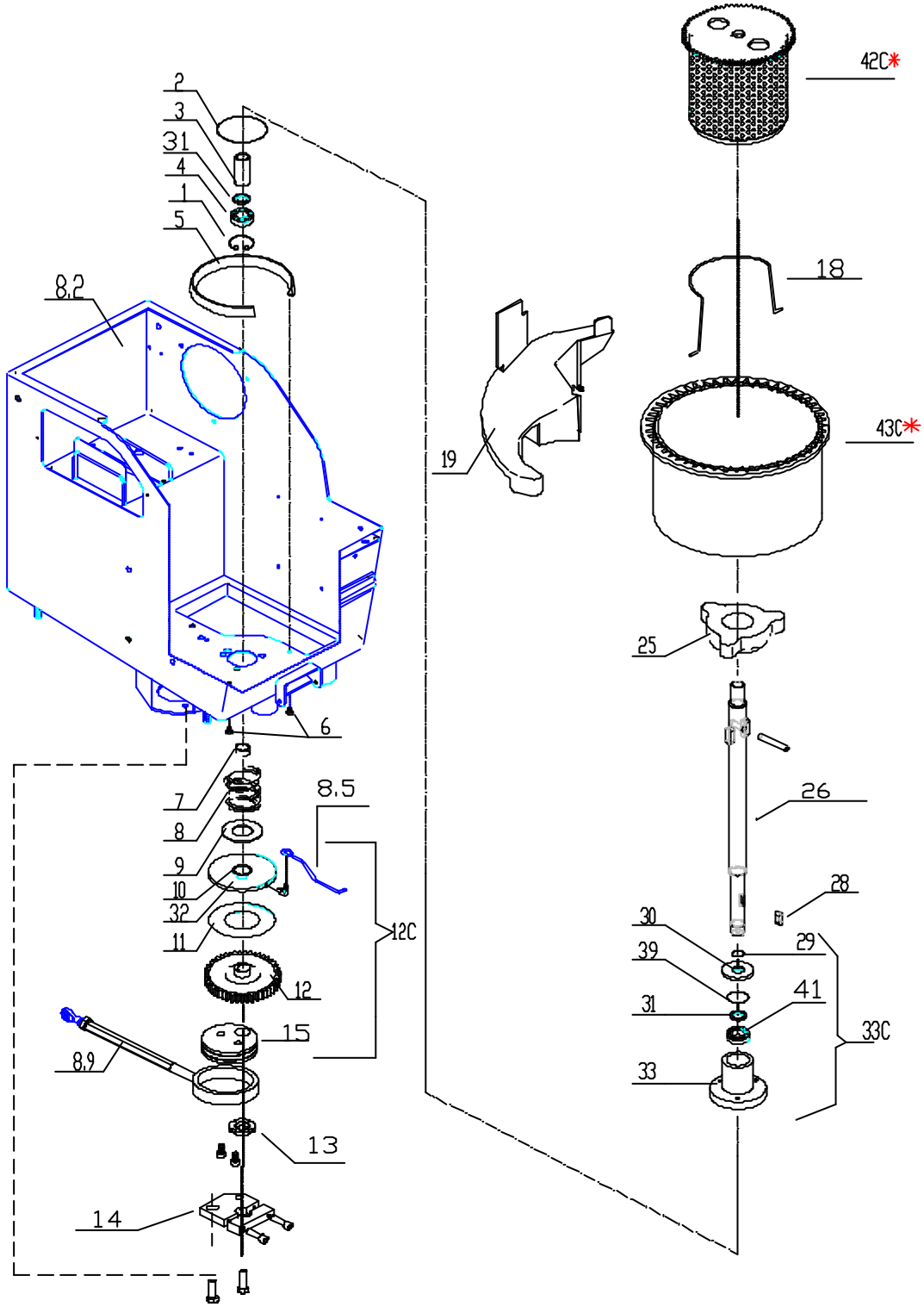
42C*
2
3
31
4
1
5
18
8.2
19
43C*
25
6
26
7
8.5
8
9
28
10
30
32
39
29
11
41
12C
12
31
15
33C
8.9
33
13
14

Fig. 8.8

LEVA TAGLIO - FIG. 8.9

POS.	CODICE	DESCRIZIONE	Q.TA'
1	8901	VITE TC 4X16	6
2	8902	STAFFA FISSAGGIO GUARNIZIONE	2
3	8903	GUARNIZIONE IN SILICONE	1
4	8904	PATTINO GUIDA LEVA TAGLIO	1
5	8905	PALETTA SPINGIARANCIA SX	1
6	8906	VITE TE M4x14	2
7	8907	DADO CIECO M4	2
8	8908	PALETTA SPINGIARANCIA DX	1
9	8909	PERNO SFERICO	1
10	8910	LEVA TAGLIO	1
10C	8910C	LEVA DI TAGLIO ASSEMBLATA	1
11	8911	VITE STEI M5	1
12	8912	PERNO	1
13	8913	COPPIGLIA	1
14	8914	DADO AUTOBLOCCANTE M8	1
15	8915	BOCCOLA	2
16	8916	BLOCCHETTO CERNIERA LEVA TAGLIO	1
17	8917	DADO AUTOBLOCCANTE M6	1
18	8918	SNODO AD OCCHIELLO	2
19	8919	PERNO LEVA DOPPIO DIAMETRO	1
20	8920	DADO M6	2
21	8921	PERNO FILETTATO	1
22	8922	ROSETTA GROVER	1
23	8923	RONDELLA GROVER ø6	4
24	8924	VITE TCEI M6x16	4
25	8925	RONDELLA DA 6	1
26	8926	ASTA BIELLA	1
26C	8926C	BIELLA ASSEMBLATA	1
27	8927	RONDELLA DA 6	1

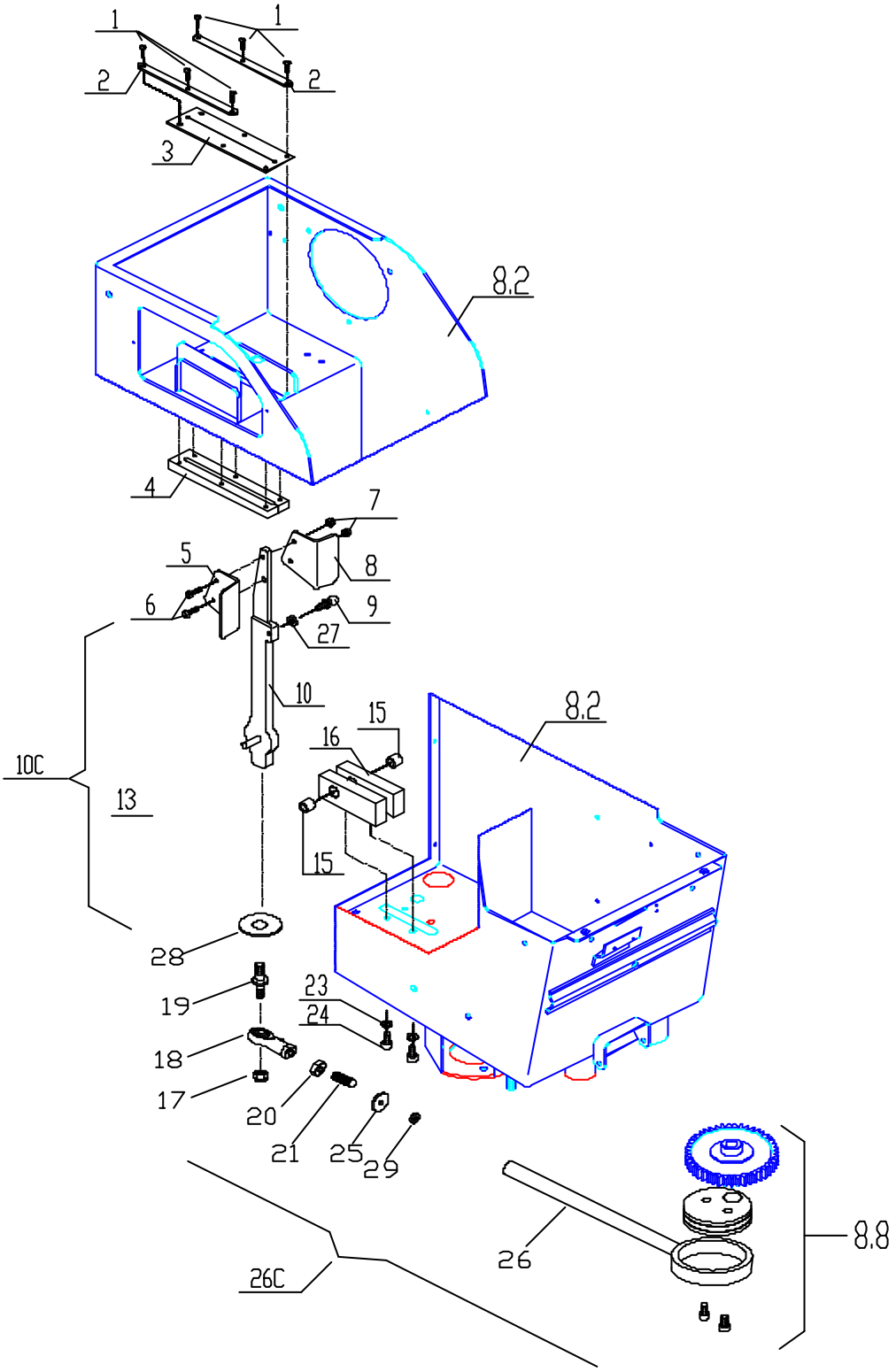
1
1
2
2
3
8.2
4
7
5
8
6
9
27
10
15
8.2
16
10C
13
15
28
19
23
24
18
17
20
21
25
29
26
8.8
26C

Fig. 8.9

CADENZIATORE - FIG. 8.10

POS.	CODICE	DESCRIZIONE	Q.TA'
1	81001	DADO AUTOBLOCCANTE M3	2
2	81002	BIELLA DI COLLEGAMENTO	1
3	81003	ASSE CADENZATORE	1
4	81004	VITE TE 3X20	2
5	81005	VITE STEI M5	1
6	81006	ASSE TRASMISSIONE CADENZIATORE	1
7	81007	ANELLO RADIALE	2
8	81008	BOCCOLA CON COLLARE NYLON	2
9	81009	BLOCCHETTO SX BLOCCAGGIO COPERCHIO	1
10	81010	RONDELLA IN TEFLON	2
11	81011	QUADRELLO	1
12	81012	BLOCCHETTO	1
13	81013	CULLA CADENZIATORE	1
13	81013C	CADENZATORE COMPLETO	1
14	81014	BOCCOLA IN BRONZO	2
15	81015	ANELLO RADIALE	1
16	81016	ROSETTA PIANA ø6	4
17	81017	RONDELLA GROVER ø6	4
18	81018	VITE TECI M6x16	4
19	81019	DADO ALTO M12	1
20	81020	ROSETTA PIANA ø12	1
21	81021	MORSETTO LEVA CADENZIATORE	1
22	81022	BLOCCHETTO	1
22	81022C	BLOCCHETTO COMPLETO	1
23	81023	VITE TCEI M5X35 INOX	1
24	81024	ROSETTA PIANA ø5	1
25	81025	RULLINO	1
26	81026	MOLLA	1
27	81027	DADO M5 INOX	1
28	81028	ROSETTA PIANA ø5	1
29	81029	SUPPORTO RULLINO	1
29	81029C	SUPPORTO RULLINO COMPLETO	1
30	81030	VITE TE M6X20 10.9	1
31	81031	ROSETTA PIANA ø6	1
32	81032	MORSETTO	1
32	81032C	MORSETTO COMPLETO	1
33	81033	ROSETTA PER VITE D6X18	1
34	81034	DADO AUTOBLOCCANTE M6 INOX	1
35	81035	RULLINO	1
36	81036	VITE TCEI M4x8 INOX	2
37	81037	ROSETTA GROVER D4	2
38	81038	ROSETTA PIANA D4	2
39	81039	MICRO	1
40	81040	MICRO FASE CABLATO	1
41	81041	VITE TE 3X16	1
42	81042	VITE TCI 2X10	2
43	81043	SUPPORTO MICRO FASE	1

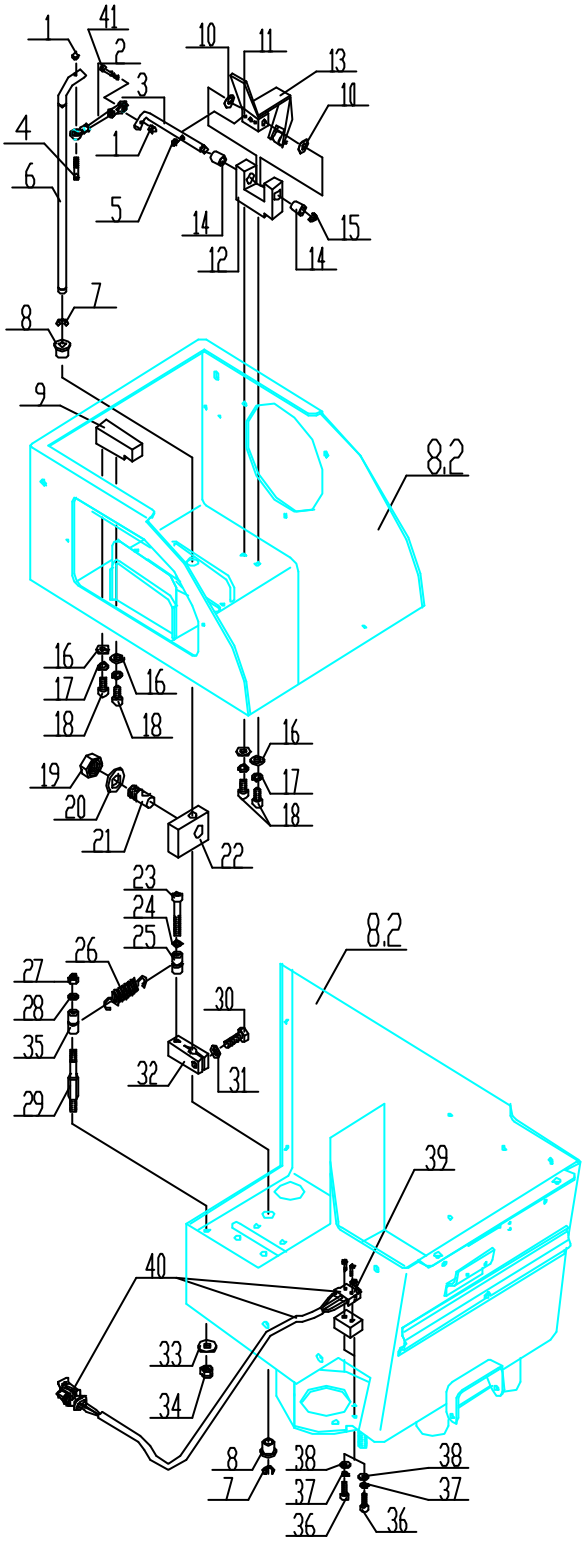
1
41
2
3
4
1
6
5
10
11
13
10
14
12
15
14
7
8
9
8.2
16
17
18
16
18
16
17
18
19
20
21
22
23
24
25
8.2
26
27
28
35
29
30
32
31
39
40
33
34
8
7
38
37
36
38
37
36

Fig. 8.10

MOTORE E CABLAGGIO ELETTRICO - FIG. 8.11

POS.	CODICE	DESCRIZIONE	Q.TA'
1	81101	MOTORIDUTTORE	1
1	81101C	MOTORIDUTTORE ASSEMBLATO	1
2	81102	CONNETTORE AMP. 2 POLI F.	1
3	81103	CONNETTORE AMP. 3 POLI F.	1
4	81104	PIGNONE	1
5	81105	BOCCOLA OTTONE	1
6	81106	FLANGIA SUPPORTO ALBERO MOTRE	1
7	81107		
8	81108		
9	81109	TUBO DRENAGGIO	1
10	81110	VITE TE M6x16 INOX	2
11	81111	ROSETTA GROVER D6 INOX	2
12	81112	ROSETTA PIANA D6 INOX	2
13	81113	CABLAGGIO PRINCIPALE	1
14	81114	FOTOSENSORE	1
15	81115		
16	81116		
17	81117	SCARICO BUCCE	1
18	81118	SEGNALATORE ACUSTICO CABLATO	1
19	81119	FOTOCELLULA CABLATA	1
20	81120	VITE TE M6x12 INOX	1

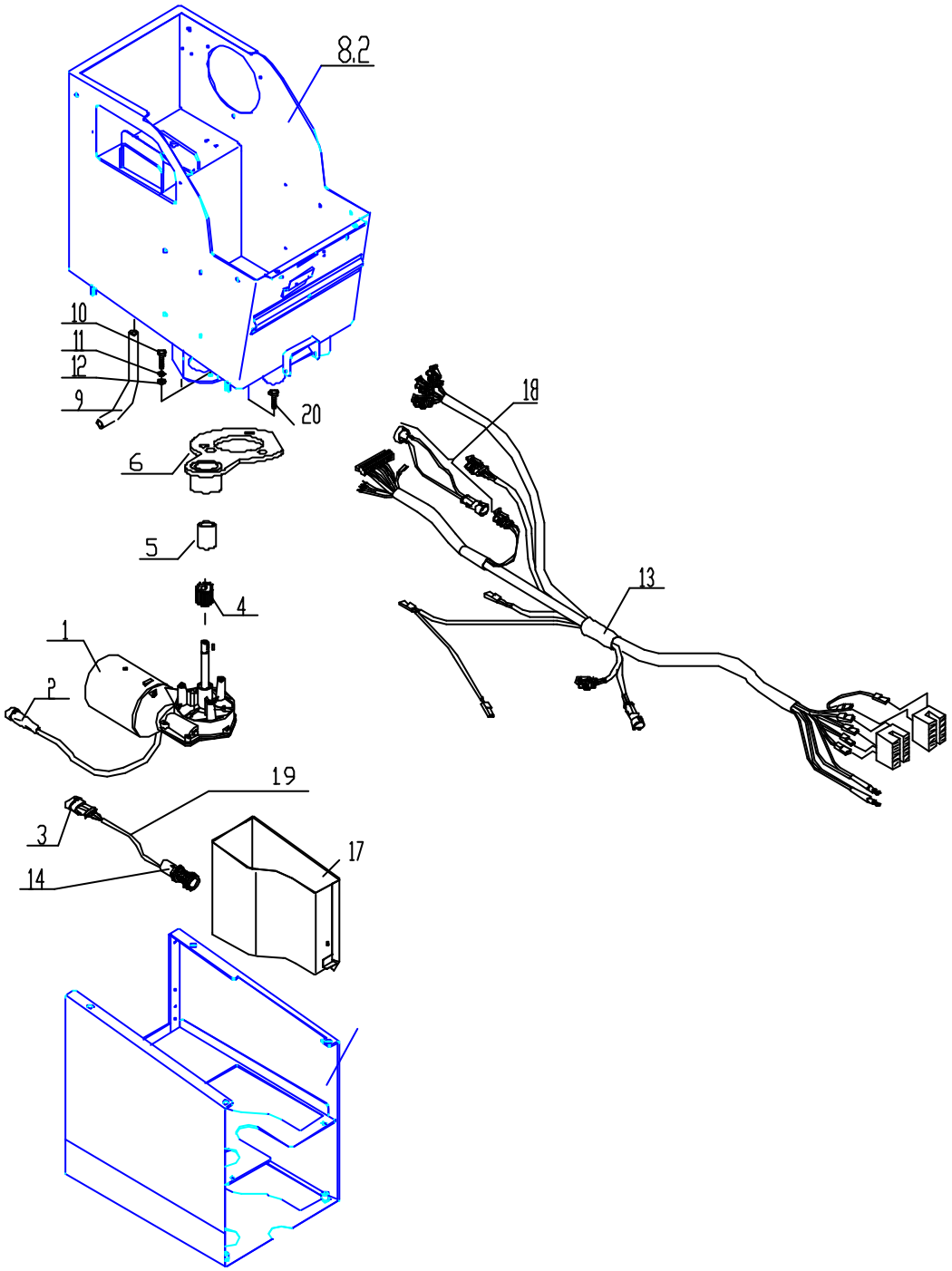

Fig. 8.11

ELETTROVALVOLA E LAVAGGIO - FIG. 8.12

POS.	CODICE	DESCRIZIONE	Q.TA'
1	81201		
2	81202		
3	81203		
4	81204		
5	81205	PERNO FISSAGGIO SCIVOLO ARANCIA	1
6	81206	ROSETTA PIANA D.8 INOX	1
7	81207	ROSETTA GROVER D.8 INOX	1
8	81208	DADO ESAGONALE M8 INOX	1
9	81209	RACCORDO A T	1
10	81210	TUBO RILSAN	2
11	81211	UGELLO INOX	3
12	81212	NIPPLO INOX	2
13	81213	MANICOTTO IN OTTONE	2
14	81214	RACCORDO A GOMITO	2
15	81215	COLLETTORE ELETTROVALVOLA	1
16	81216		
17	81217		
18	81218		
19	81219		
20	81220		
21	81221	VITE TCEI M6x14	3
22	81222	GOMITO F/F	1
23	81223	ELETTROVALVOLA	1
24	81224	VITE TSP CR. M4x12	2
25	81225	RACCORDO RAPIDO	1
26	81226	NIPPLES 1/4 x 1/2	1
27	81227	GUARNIZIONE	1
28	81228	TAPPO MASCHIO	1
29	81229	RACCORDO A GOMITO FILETTATO	1
30	81230	RACCORDO A Y	1
31C	81231C	ELETTROVALVOLA ASSEMBLATA	1

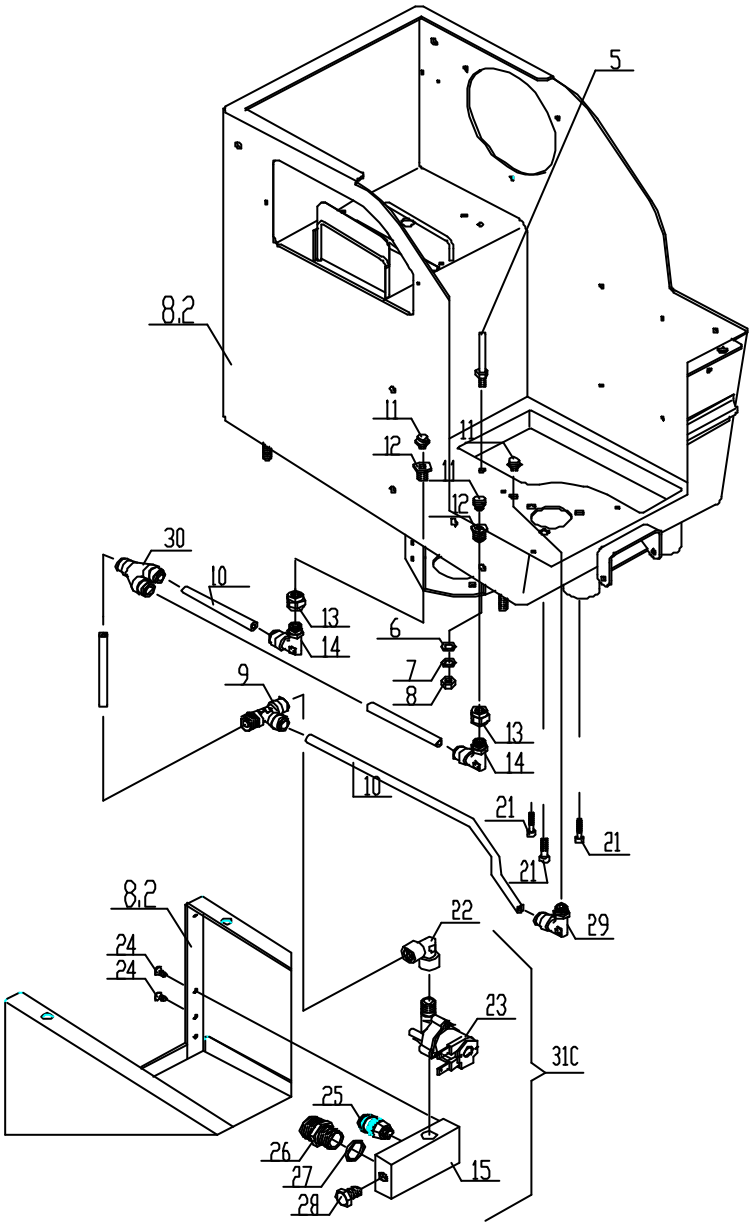
5
8.2
11
12
11
11
12
30
10
13
14
6
7
8
9
13
14
10
21
21
21
29
8.2
22
24
24
23
31C
25
26
27
28
15

Fig. 8.12

Schema Elettrico ORM5

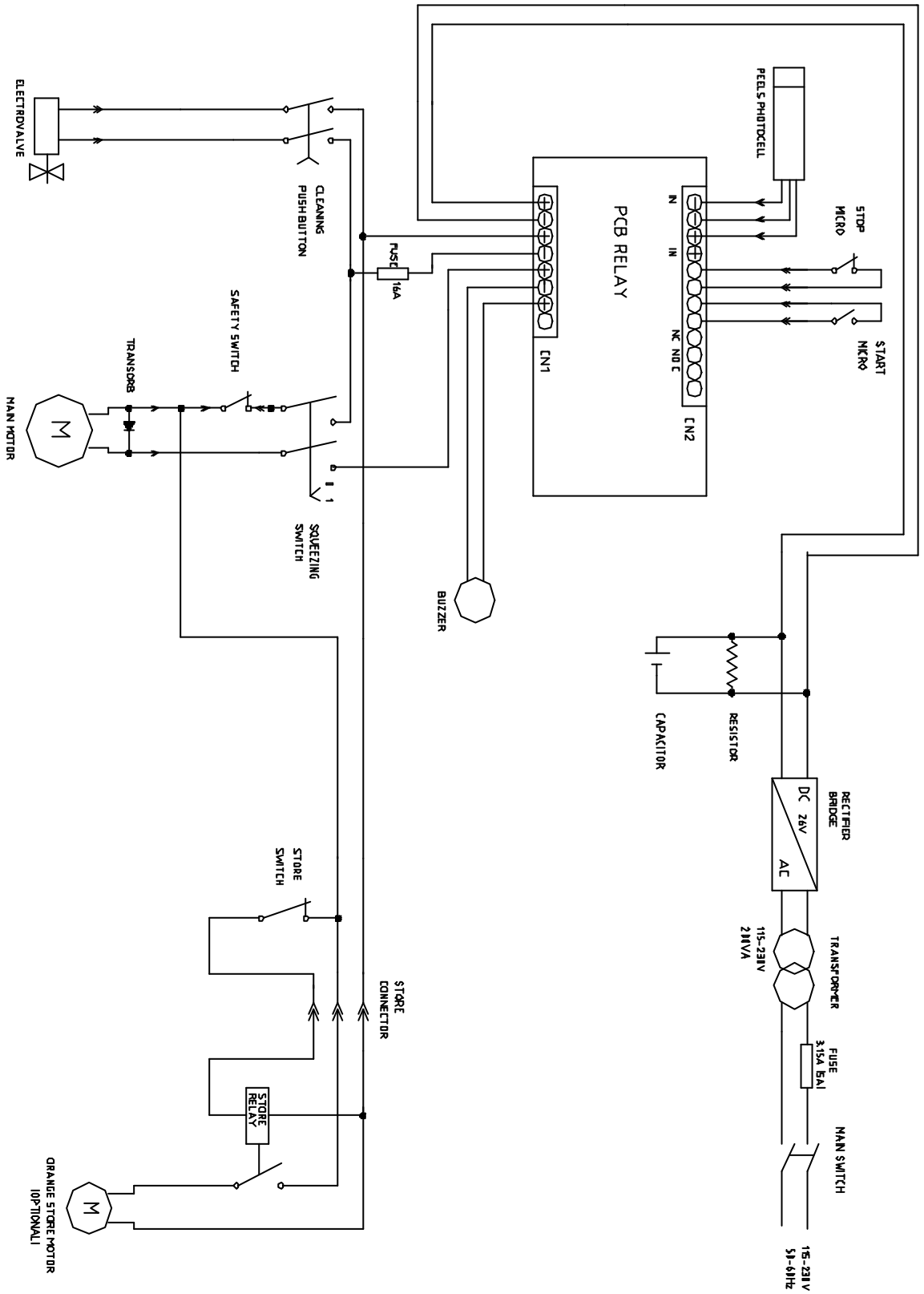

Note:

Macchina Spremiagrumi Oranfresh

OR M5 countertop

MANUALE DELL'OPERATORE
E CATALOGO PARTI DI RICAMBIO

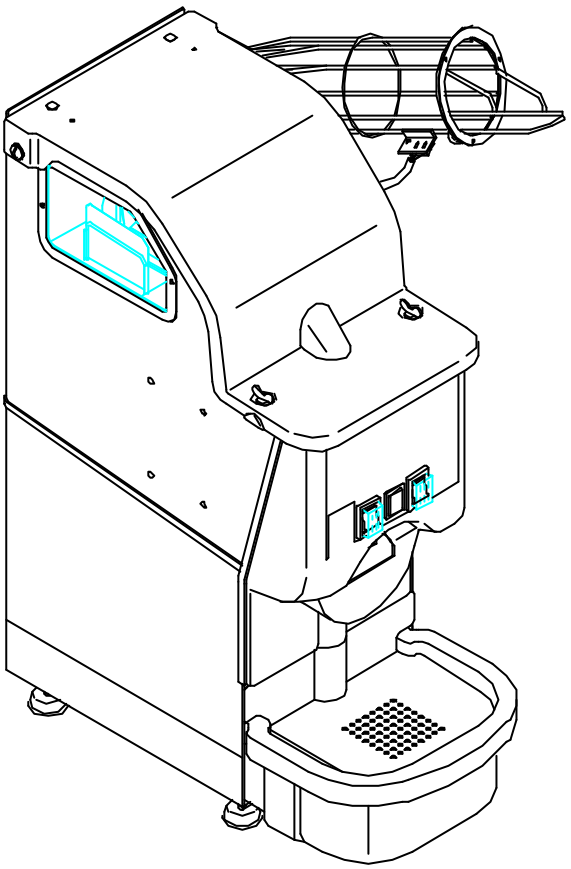

RELEASE 03-04

Ci auguriamo che le informazioni contenute nel presente manuale Vi siano di aiuto. Esse sono basate sui dati e sulla nostra attuale e migliore conoscenza.
Leggete attentamente quanto riportato nel manuale, comprese le raccomandazioni ed i suggerimenti. Nessuna parte di questo manuale può essere riprodotta o trasmessa a terzi senza preventivo consenso scritto da parte di AAT S.p.A.

INDICE

CAPITOLO 1 - DATI IDENTIFICATIVI DELLA MACCHINA
1.1 INTRODUZIONE 1/1
1.2 TARGHETTA DI IDENTIFICAZIONE 1/1
1.3 CENTRI DI ASSISTENZA 1/2
1.4 CONDIZIONI DI GARANZIA 1/3

CAPITOLO 2 - GENERALITA'
2.1 DICHIARAZIONE DI CONFORMITA' 2/1
2.2 OSSERVAZIONI PRELIMINARI 2/1
2.3 NORME GENERALI DI SICUREZZA 2/1
2.4 AVVERTENZE ED ATTENZIONI PARTICOLARI 2/2

CAPITOLO 3 - DESCRIZIONE DELLA MACCHINA E DATI TECNICI
3.1 DESCRIZIONE DELLA MACCHINA 3/1
3.2 DATI TECNICI 3/2
3.2.1 Dimensioni e pesi 3/2
3.2.2 Caratteristiche tecniche 3/2
3.2.3 Rumore 3/2
3.2.4 Limiti ambientali di lavoro 3/2

CAPITOLO 4 - INSTALLAZIONE
4.1 DISIMBALLAGGIO E CONTROLLI DI CONSEGNA 4/1
4.2 POSIZIONAMENTO E MONTAGGIO 4/2
4.3 COLLEGAMENTO ELETTRICO 4/3
4.4 COLLEGAMENTO IDRICO 4/3

CAPITOLO 5 - MESSA IN FUNZIONE
5.1 VERIFICHE PRELIMINARI 5/1
5.2 CICLO OPERATIVO 5/2
5.3 SCARICO RESIDUI DI SPREMITURA 5/3
5.4 CICLO DI LAVAGGIO 5/3

CAPITOLO 6- MANUTENZIONE
6.1 MANUTENZIONE ORDINARIA 6/1
6.1.1 Operazioni giornaliere 6/1
6.1.2 Operazioni settimanali 6/4
6.1.3 Operazioni mensili 6/4
6.2 MANUTENZIONE STRAORDINARIA 6/4

CAPITOLO 7 - GUASTI - BLOCCHI - DIAGNOSI 7/1

CAPITOLO 8 - CATALOGO PARTI DI RICAMBIO
8.1 PARTI DI RICAMBIO 8/1