INSTRUCTIONS DE MONTAGE, D'EMPLOI ET D'ENTRETIEN

PRELIMINAIRES
Pour installer le mitigeur il faut faire un trou de 35 mm minimum de diamètre. Il faut bien rincer tous les tuyaux d'alimentation pour éliminer les restes de saleté. Nous conseillons, pour une longue durée du produit, d'installer les robinets de raccordement avec un filtre (Nos. art. 1006 - 1009).

REMPLACEMENT DE LA CARTOUCHE (FIG. 1)
Avant de remplacer la cartouce, il faut contrôler que le raccord d'eau soit fermé. Dévisser la vis de fixage (2), en utilisant una clé hexagonale de 2,5 mm. Dévisser le manchon de fixage (3) soulever l'emboutqui couvre la cartouce en soulevant (voir la figure) au moyen de lafente de référence (4), éloigner l'anneau indicateur et enlever la cartouche (5) du corps du mélangeur (6).

Ensuite introduire la nouvelle cartouche, ens'assurant que les deux fiches de centrage soità leur emplacement et que les joint soient en position correcte.

MONTAGE DES MITIGEURS AVEC BEC ORIENTABLE ET AVEC BEC PLIANT (FIG. 2)
Désenfiler le capuchon de protection (7) du tuyau (6). Introduire le tuyau sur le corps (8) et serrer la vis de serrage (9) et utiliser la clé anglaise (10) en dotation. Placer le groupe à une seule commande dans le trou de l'évier et s'assurer que le petit socle (11), avec son joint (12) soit introduit à sa place. Positionner sur le boulon prisonnier le joint façonné (13) si on installe le mitigeur sur un évier qui a une épaisseur de 3–4 cm ou la bride triangulaire en plastique avec un évier qui a une épaisseur 1-2 mm. Introduire ensuite la bride de fixage (14) et serrer à fond le tirant (15) en utilisant une clé de 11 mm. Procéder au raccordement des flexibles (16) au réseau d'alimentation.

Note technique
Les monocommandes pour la cuisine de la série "PARTICOLARE" sont dotés d'un anneau spécial de base (11) centrée automatiquement. Les quatre pivots en plastique centrent parfaitement le mitigeur sur l'évier puisque, pendant le serrage du tirant, les pivots s'adaptent parfaitement au diamètre du trou.

MONTAGE MITIGEURS AVEC UNE JONCTION POUR LAVE-VAISSELLE (FIG. 3)
Pour le montage des mitigeurs avec une jonction pour lave-vaisselle, il faut s'en tenir à ce qui a été décrit dans la FIG. 2. Avant de raccorder le tuyau d'alimentation (18), doté d'un raccord 3/4" GAS au lave-vaisselle, dévisser le bouchon de protection en plastique (20) et le joint en caoutchouc (19). Pour actionner l'érogation de l'eau, tourner la poignée (17) dans le sens contraire à celui des aiguilles d'une montre, la poignée est située sur le côté gauche du mitigeur. Le pommeau de référence sera en position horizontale et vice versa en position verticale si on interrompt l'érogation de l'eau.

Remplacement de la soupape
Avant d'effectuer cette opération il faut s'assurer que l'eau du réseau hydrique soit fermée. Dévisser la vis de blocage (21) en utilisant une clé de 2 mm et désenfiler la poignée (22) de la soupape (23) en la tirant de manière horizontale. Dévisser la soupape (23) du corps du mitigeur en utilisant une clé de 17 mm. Revisser enfin la nouvelle vis avec un procédé inverse.

MONTAGE DES MITIGEURS ORIENTABLES AVEC LA BASSE PRESSION (FIG. 4)
Ce genre du mitigeur peut être utilisé seulement s'il est raccordé à une chaudière instantanée pour l'érogation de l'eau chaude. Pour l'installation il faut s'en tenir à ce qui a été décrit dans la FIG. 2. Raccorder ensuite au réseau d'alimentation le flexible marqué en bleu (22), avec la flèche tournée vers le haut et avec le petit bec de réduction de pression qui a déjà été introduit dans le tuyau. Raccorder le flexible marqué en bleu (23) avec la flèche tournée vers le bas à l'entrée de l'eau froide dans la chaudière et le flexible marqué en rouge avec la flèche tournée vers le haut (21) à la sortie de l'eau chaude de la chaudière.

MONTAGE DES MITIGEURS AVEC LA DOUCHE EXTRAIBLE (FIG. 5)
Positionner le monocommande (27) dans le trou de l'évier et s'assurer que le petit socle (28), avec son joint (29) soit introduit à sa place. Positionner sur la branche filetée le joint façonné (31) si on installe le mitigeur sur un évier qui a une épaisseur de 3–4 cm ou la bride triangulaire en plastique dans le cas où on installerait un évier d'épaisseur de 1-2 mm. Serrer à fond la branche avec l'écrou de fixage (34) en utilisant une clé de 21 mm. Visser donc la douche à deux jets (25) au tuyau flexible (26) en interposant le joint d'étanchéité (24). Il faut s'assurer que le flexible glisse de manière linéaire et ensuite le raccorder au tuyau de sortie (33) en interposant le joint d'étanchéité (35). Fixer le contrepoids de plomb (37) sur le tuyau flexible à une distance de 40 cm de la jonction du tuyau de sortie. Cette opération servira à faire retourner le flexible à la position de repos à l'intérieur du mitigeur après l'emploi. Procéder au raccordement des flexibles (36) au réseau d'alimentation.

MONTAGE-, WARTUNGS- UND GEBRAUCHSANNWEISUNG

VORBEREITUNG
Um den Mischer zu installieren ist ein Bohrloch von mindestens 35 mm Durchmesser notwendig Alle Zuleitungen gut spülen und eventuell vorhandene Schmutzreste entfernen. Für eine lange Haltbarkeit des Produktes empfehlen wir die Installation von Eckventilen mit Schmutzfängern (unsere Art.1006 - 1009).

AUSWECHSELN DER KARTUSCHE (FIG. 1)
Bevor Sie diesen Vorgang ausführen, überzeugen Sie sich, daß der Wasseranschluß abgestellt ist. Schrauben Sie die Befestigungsschraube (2) ab, indem sie einen 2,5 mm. Schrauben Sie die Halterungszwinge (4) ab, unter Benutzung der vorhandenen Schlüssel (3), entfernen Sie den Anzeigering und entnehmen die Kartusche (5) von dem Rumpf der Armatur (6). Fügen Sie schließlich eine neue ein und stellen Sie sicher, daß die zwei Zentrierstifte perfekt in ihren Gehäusen einlagern und daß die Dichtungen richtig sitzen.

MONTAGE VON MISCHERN MIT DREHBARER UND BIEGSAMER MÜNDUNG (FIG. 2)
Die Schutzkappe (7) von dem Rohr (6) ziehen. Dieses in den Körper (8) einführen und die Spannschraube (9) mit dem dafür vorhandenem Sechskantschlüssel (10) anziehen. Den Einhebelmischer in der Bohrung des Waschtisches anbringen und sich vergewissern, daß die mit einer Dichtung (12) versehene Fußleiste (11) in ihren Sitz eingeführt ist. Die Formdichtung (13) auf der Stiftschraube positionieren falls man den Mischer auf einem Wachtisch mit einer Dicke von 3 – 4 cm installiert oder auf dem dreieickigen Kunststofflansch, falls es sich um einen Waschtisch mit einer Dicke von 1 - 2 mm handelt. Anschließend den Befestigungsflansch (14) einführen und und die Zugstange (15) mit einem Schlüssel von 11 mm festspannen.
Nun die flexiblen Anschlußschläuche (16) mit dem Zuleitungsnetz verbinden.

Technische Anmerkung
Die Einhebelmischer für die Küche der Serie "PARTICOLARE" sind mit einem speziellen selbstzentrierenden Basisring (11) versehen. Die vier Kunststoffstifte zentrieren den Mischer perfekt auf dem Waschtisch, deswegen, weil er sich während des Festspannen der Zugstange genau an den Durchmesser der Bohrung anpaßt.

MONTAGE VON MISCHERN MIT ANSCHLUß FÜR GESCHIRRSPÜLMASCHINEN (FIG. 3)
Für die Montage von Mischern mit Anschluß für Geschirrspülmaschinen halten Sie sich an die Beschreibung von FIG. 2. Bevor Sie den Zuleitungsschlauch (18), der mit einem _ GAS-Anschluß für die Geschirrspülmaschine versehen ist, anschließen, den Kunststoffschutzverschluß (20) und die Gummidichtung (19) lösen. Um die Wasserversorgung einzuschalten, dreht man den Griff (17), der sich auf der linken Seite des Mischers befindet gegen den Uhrzeigersinn. Das Bezugskügelchen befindet sich in horizontaler und umgekehrt in vertikaler Position, wenn die Wasserversorgung unterbrochen ist.

Auswechseln des Oberteils
Bevor Sie diese Tätigkeit durchführen, vergewissern Sie sich, daß die Wasserzufuhr gesperrt ist. Die Befestigungsschraube (21) mit einem Schlüssel von 2 mm lösen und den Griff (22) in horizontaler Richtung ziehend vom Oberteil (23) entfernen. Das Oberteil (23) mit einem 17 mm Schlüssel vom Mischkörper abschrauben. Das neue Oberteil anbringen, indem man in umgekehrter Reihenfolge vorgeht.

MONTAGE VON DREHBAREN MISCHERN MIT NIEDRIGEM DRUCK (FIG. 4)
Dieser Mischertyp kann nur verwendet werden, wenn er an einen Warmwasserboiler angeschlossen ist. Für die Installation richten Sie sich nach der Beschreibung unter FIG. 2. Anschließend den flexiblen, blau gekennzeichneten Anschlußschlauch (22) an das Wassernetz mit dem Pfeil nach oben gerichtet und mit der Druckverminderungsmündung, die schon in diesem Schlauch eingefügt ist, anschließen, Den blau gekennzeichneten flexiblen Anschlußschlauch (23) mit dem Pfeil nach unten gerichtet an den Kaltwassereingang im Boiler anschließen, und den in rot gekennzeichneten mit dem Pfeil nach oben gerichtet (21) an den Warmwasserausgang des Boilers.

MONTAGE DER MISCHER MIT HERAUSZIEHBAREN DUSCHKOPF (FIG. 5)
Den Einhebelmischer (27) in der Bohrung des Waschtisches positionieren und sich vergewissern, daß die mit einer Dichtung (29) versehene Fußleiste (28) in ihren Sitz eingeführt ist. Die Formdichtung (31) auf dem Gewindeschaft positionieren falls man den Mischer auf einem Wachtisch mit einer Dicke von 3 – 4 cm installiert oder auf dem dreieickigen Kunststofflansch, falls es sich um einen Waschtisch mit einer Dicke von 1- 2 mm handelt. Die Befestigungsmutter (34) an der Schaftbasis mit einem Schlüssel von 21 mm festschrauben. Anschließend den zweistrahligen Duschkopf (25) an den flexiblen Anschlußschlauch (26) anschrauben, indem man die Dichtung (24) dazwischen einfügt. Sich vergewissern, daß der flexible Anschlußschlauch linear verläuft und daraufhin mit dem Ausgangsschlauch (33) verbinden, indem man die Dichtung (35) dazwischen einfügt. Das Bleigegengewicht (37) am flexiblen Anschlußschlauch mit einem Abstand von 40 cm zum Anschluß des Ausgangsschlauches fixieren. Dieses sorgt dafür, daß der flexible Anschlußschlauch nach der Benutzung in Ruhestellung in das Innere des Mischers zurückkehrt. Mit dem Anschluß der flexiblen Anschlußschläuche (36) an das Zuleitungsnetz fortfahren.

INSTRUCCIONES DE MONTAJE, DE USO Y MANUTENCION

PRELIMINARES
Para instalar el monohueco es necesario realizar un agujero de 35 mm como mínimo.
Enjuaguen bien todas las tuberías de alimentación para eliminar los residuos de suciedad. Les aconsejamos, para garantizar una duración más larga del producto, que instalen las válvulas de cierre equipadas de filtro (nuestros art. 1006 – 1009)

SUSTITUCION DE LA CABEZA (FIG. 1)
Antes de la sustitución del cartucho, cierren la alimentación hídrica. Destornillen el tornillo de fijación (2) utilizando una llave de 2,5 mm. Destornillen la virola de fijación (4) utilizando la llave incluida en el suministro (3), quiten el anillo indicador y el cartucho (5) del cuerpo del mezclador (6). Finalmente introduzcan el cartucho nuevo, asegurándose que las dos clavijas de centraje se encuentren en su asiento correspondiente y que los empaques queden bien colocados.

MONTAJE MEZCLADORES CON BOCA GIRATORIA Y CON BOCA PLEGABLE (FIG. 2)
Quiten el capuchón de protección (7) de la caña (6). Introdúzcanla en el cuerpo (8) y atornillen el tornillo de cierre (9), utilizando la llave de allen (10) en dotación. Coloquen el monohueco en el agujero del fregadero, asegurándose que el pequeño zócalo (11) con empaque (12) se encuentre en su asiento correspondiente. Pongan sobre el prisionero el empaque moldurado (13) si van a instalar el monohueco sobre un fregadero con un espesor de 3 - 4 cm o la brida triangular en plástico en el caso de un fregadero de espesor de 1 -2 mm. Introduzcan por lo tanto la brida de fijación (14) y cierren el tirante (15) hasta el final, utilizando una llave de 11 mm. Empalmen los tubos flexibles (16) a la red de alimentación.

Nota técnica
Los monomandos de cocina de las series "PARTICOLARE" están equipados de un anillo especial de base (11) de autocentrado. Los cuatro pernos en plástico centran perfectamente el monohueco sobre el fregadero porque, al cerrar el tirante, éstos se asientan y se adaptan perfectamente al diámetro del agujero.

MONTAJE MEZCLADORES CON ATAQUE PARA LAVAVAJILLAS (FIG. 3)
Para el montaje de los mezcladores con ataque para lavavajillas, sigan las instrucciones de la FIG. 2. Antes de empalmar el tubo de alimentación (18), equipado con conexión _ GAS al lavavajillas, destornillen la tapa de protección en plástico(20) y el empaque en goma (19). Para accionar la erogación del agua giren la manija (17) situada en el lado izquierdo del mezclador en el sentido a izquierdas. El pomo de referencia tendrá que ser colocado en horizontal y viceversa en vertical si la erogación del agua está interrumpida.

Sustitución de la cabeza
Antes de efectuar dicha operación asegúrense que el agua de la red hídrica esté cerrada. Aflojen el tornillo de sujeción (21) utilizando una llave de 2 mm y suelten la manija (22)

ET37568-R0

PROGRAMMA MISCELAZIONE CUCINA
KITCHEN MIXING PROGRAM
PROGRAMME DU MITIGEUR POUR LA CUISINE
KÜCHEN-MISCHUNGSPROGRAMM
PROGRAMA MEZCLADORES COCINA

Particolare tiramolla

Particolare piuma

Particolare soft

Particolare antica

Gessi S.p.A.
Fraz. Vintebbio Via Marconi 27/A 13037 Serravalle Sesia (VC) Italy
Tel. 0163/451711 r.a. - Fax 0163/459273
E-mail:gessi@gessi.it - www.gessi.it

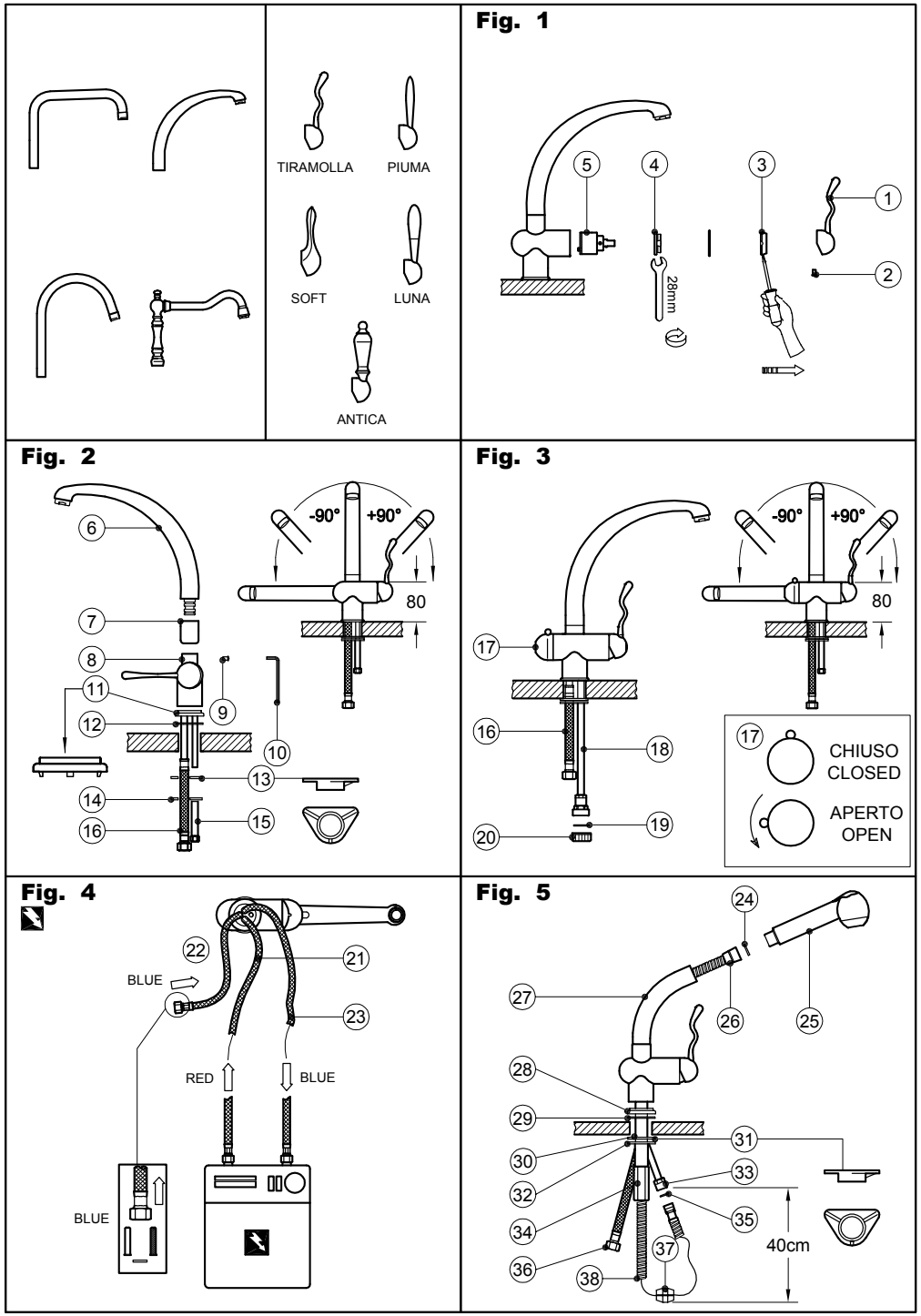

ISTRUZIONI DI MONTAGGIO, D'USO E MANUTENZIONE

PRELIMINARI
Per installare il miscelatore e' necessario un foro di diametro 35 mm minimo. Risciacquare bene tutte le tubazioni di alimentazione per eliminare i residui di sporco. Si consiglia, al fine di una lunga durata del prodotto di installare i rubinetti di collegamento dotati di filtro (Ns. art. 1006 -1009).

SOSTITUZIONE DELLA CARTUCCIA (FIG. 1)
Prima di sostituire la cartuccia, accertarsi che il raccordo dell'acqua sia chiuso. Svitare la vite di fissaggio (2), utilizzando una chiave esagonale da 2,5 mm. Sollevare la ghiera copricartuccia (3) facendo leva (come in figura) tramite l'apposita scanalatura di riferimento, svitare la ghiera di fissaggio (4), allontanare l'anello indicatore e togliere la cartuccia (5) dal corpo del miscelatore (6). In seguito introdurre la nuova cartuccia, accertandosi che le due spine di centraggio siano nella loro sede e che le guarnizioni siano correttamente posizionate.

MONTAGGIO MISCELATORI CON BOCCA GIREVOLE E CON BOCCA PIEGHEVOLE (FIG. 2)
Sfilare il cappuccio di protezione (7) dalla canna (6). Infilare quest'ultima sul corpo (8) e serrare la vite di serraggio (9) utilizzando la chiave a brugola (10) in dotazione. Sistemare il monocomando nel foro del lavello assicurandosi che lo zoccolino (11), dotato di guarnizione (12) sia inserito nel proprio alloggiamento. Posizionare sulla vite prigioniera la guarnizione sagomata (13) nel caso si installi il miscelatore su un lavello di spessore 3 – 4 cm o la flangia triangolare in plastica nel caso di un lavello di spessore 1-2 mm. Inserire quindi la flangia di fissaggio (14) e serrare a fondo il tirante (15) utilizzando una chiave da 11 mm. Procedere al collegamento dei flessibili (16) alla rete di alimentazione.

Nota tecnica
I monocomandi da cucina delle serie "PARTICOLARE" sono dotati di uno speciale anello di base (11) autocentrante. I quattro perni in plastica centrano perfettamente il miscelatore sul lavello poiché, durante il serraggio del tirante vengono ad adattarsi esattamente al diametro del foro.

MONTAGGIO MISCELATORI CON ATTACCO PER LAVASTOVIGLIE (FIG. 3)
Per il montaggio dei miscelatori con attacco per lavastoviglie, attenersi a quanto descritto nella FIG. 2. Prima di collegare il tubo di alimentazione (18), dotato di raccordo 3/4" GAS alla lavastoviglie, svitare il tappo di protezione in plastica (20) e la guarnizione in gomma (19). Per azionare l'erogazione dell'acqua, ruotare la maniglia (17) situata sul lato sinistro del miscelatore in senso antiorario. Il pomolino di riferimento sarà posizionato in orizzontale e viceversa in verticale se l'erogazione dell'acqua è interrotta.

Sostituzione del vitone
Prima di effettuare tale operazione assicurarsi che l'acqua della rete idrica sia chiusa. Svitare la vite di bloccaggio (21) utilizzando una chiave da 2 mm e sfilare la maniglia (22) dal vitone (23) tirandola orizzontalmente. Svitare il vitone (23) dal corpo miscelatore utilizzando una chiave da 17 mm. Riavvitare infine il nuovo vitone con procedimento inverso.

MONTAGGIO MISCELATORI GIREVOLI A BASSA PRESSIONE (FIG. 4)
Questo tipo di miscelatore può essere utilizzato solamente se collegato ad un boiler istantaneo per l'erogazione dell'acqua calda. Per l'installazione attenersi a quanto già descritto nella FIG. 2. Collegare quindi alla rete di alimentazione il flessibile contrassegnato in blu (22), con la freccia rivolta verso l'alto e con la boccolina di riduzione di pressione già inserita nel tubo stesso. Collegare il flessibile contrassegnato in blu (23) con la freccia rivolta verso il basso all'ingresso dell'acqua fredda nel boiler e quello contrassegnato in rosso con la freccia rivolta verso l'alto (21) all'uscita dell'acqua calda del boiler.

MONTAGGIO DEI MISCELATORI CON DOCCETTA ESTRAIBILE (FIG. 5)
Posizionare il monocomando (27) nel foro del lavello assicurandosi che lo zoccolino (28), dotato di guarnizione (29) sia inserito nel proprio alloggiamento. Posizionare sul gambo filettato la guarnizione sagomata (31) nel caso si installi il miscelatore su un lavello di spessore 3 – 4 cm o la flangia triangolare in plastica nel caso di un lavello di spessore 1-2 mm. Serrare a fondo il gambo con il dado di fissaggio (34) utilizzando una chiave da 21 mm.
Avvitare quindi la doccetta a due getti (25) al tubo flessibile (26) interponendo la guarnizione di tenuta (24). Assicurarsi che il flessibile scorra in maniera lineare quindi collegarlo al tubetto di uscita (33) interponendo la guarnizione di tenuta (35). Fissare il contrappeso di piombo (37) sul tubo flessibile ad una distanza di 40 cm dall'attacco del tubetto di uscita. Questo servirà a far ritornare il flessibile nella posizione di riposo all'interno del miscelatore dopo l'uso. Procedere al collegamento dei flessibili (36) alla rete di alimentazione.

INSTALLATION, USE AND MAINTENANCE INSTRUCTIONS

PRELIMINARIES
A hole of minimum Ø 35 mm is necessary in order to mount the single hole. Rinse the feeding pipes to wash out the dirt residues. It is recommended, in order to obtain a longer working life of the product, to install connecting taps provided with filters (our Art. 1006-1009).

REPLACEMENT OF THE CARTRIDGE (FIG. 1)
Close the water feeding before replacing the cartridge. Unscrew the fastening screw (2) by means of a SW 2,5 spanner. Unscrew the fastening ring nut (4) by means of the equipped wrench (3), move the index ring away and remove the cartridge (5) from the mixer body (6). Then fit the new cartridge, taking care that the two centering pins are in their seats and the washers are correctly positioned.

INSTALLATION OF MIXERS WITH SWINGING SPOUT AND ARTICULATED SPOUT (FIG. 2)
Remove the protective covering (7) from the spout (6). Mount the latter on the body (8) and tighten the locking screw (9) by using the provided Allen wrench (10). Place the single-lever in the hole of the sink, assuring that the base (11), provided with seal gasket (12) is inserted into its seat. Position the shaped gasket (13) on the stud screw, in case of installation of the mixer on a 3-4 cm. thick sink, or the triangular plastic flange in case of a 1-2 mm thick sink. Insert then the fixing flange (14) and tighten thoroughly the tie rod (15) using an 11-mm. spanner. Proceed in connecting the flex (16) to the plumbing.

Technical remark
The single-lever taps for kitchen of the series "PARTICOLARE" are provided with a special self-centring base ring (11). The four plastic dowels centre perfectly the mixer on the sink, because they fit exactly to the hole diameter during the tightening of the tie rod.

INSTALLATION OF THE MIXERS WITH DISHWASHER UNION (FIG. 3)
For the installation of the mixers provided with a dishwasher union, follow the description in FIG. 2. Before connecting the feeding pipe (18), provided with a 3/4-gas connection, to the dishwasher, unscrew the plastic protective cover (20) and the rubber seal (19). To start the water flow, turn counter clockwise the handle (17) placed on the left side of the mixer. The reference small knob will be horizontally positioned, and, vice-versa, vertically when the water flow stops.

Replacement of the screwdown
Before carrying out this operation, assure that the water feed is closed. Unscrew the locking screw (21) using a 2-mm spanner and remove the handle (22) from the screwdown (23) pulling it horizontally. Unscrew the screwdown (23) from the mixer body using a 17mm. spanner. Assemble the new screwdown proceeding in the reverse manner.

INSTALLATION OF THE LOW PRESSURE ROTATING MIXERS (FIG. 4)
This kind of mixer can only be used if connected to an instant boiler for hot water supply. For the installation follow the description given in FIG. 2. Connect then the blue marked flex (22) to the plumbing with the upward arrow and the pressure reducing bushing already mounted inside the pipe. Connect the blue marked flex (23) with downward arrow to the cold water influx of the boiler and the red marked one with the upward arrow (21) to the boiler hot water outflow.

INSTALLATION OF THE MIXERS WITH EXTRACTABLE HAND-SHOWER (FIG. 5)
Position the single-lever (27) in the sink hole, assuring that the base (28), provided with gasket (29), is inserted into its seat. Position the shaped gasket (31) on the threaded rod in case of installation of the single-lever on a 3-4 cm. thick sink, or the triangular plastic flange in case of a 1-2 mm thick sink. Tighten thoroughly the threaded rod with the fixing nut (34) using a 21-mm. spanner. Joint then the double jet hand-shower (25) to the flex (26) by interposing the seal gasket (24). Assure that the flex has a linear motion, and then connect it to the outflow pipe (33) interposing the seal gasket (35). Fix the plumb bob (37) on the flex at a distance of 40 cm. from the attachment of the outflow pipe. The purpose of this balance weight is to obtain the return of the flex to the initial position inside the mixer after use. Proceed in connecting the flex (36) to the plumbing.