Epson Stylus® Pro 7700/9700

MANUAL DO USUÁRIO

Todos os direitos reservados. Nenhuma parte desta publicação pode ser reproduzida, armazenada em sistemas de recuperação ou transmitida de alguma forma ou meio eletrônico, mecânico, fotocópia, gravação ou qualquer outro sem a autorização prévia por escrito da Seiko Epson Corporation. As informações aqui contidas foram preparadas para uso exclusivo com estas impressoras Epson. A Epson não se responsabiliza pela aplicação das informações aqui contidas a outras impressoras.

Marcas comerciais

Epson, Epson Stylus, UltraChrome e MicroWeave são marcas registradas, e Epson Exceed Your Vision é uma logomarca registrada da Seiko Epson Corporation.

UltraSmooth e Piezo Pro são marcas registradas; PhotoEnhance e ePlaten são marcas comerciais da Epson America, Inc.

Aviso geral: outros nomes de produtos são usados neste manual somente para fins de identificação e podem ser marcas comerciais de seus respectivos proprietários. A Epson renuncia a todo e qualquer direito sobre essas marcas.

A informação aqui contida está sujeita a modificações sem aviso prévio.

Avisos legais

Nem a Seiko Epson Corporation nem suas subsidiárias serão responsáveis perante o comprador do produto ou terceiros por danos, perdas, encargos ou despesas incorridos pelo comprador ou terceiros, em conseqüência de: acidentes, uso indevido ou abuso deste produto; consertos ou modificações e alterações não autorizadas ou (exceto nos EUA) o não-cumprimento das instruções de uso e manutenção da Seiko Epson Corporation.

A Seiko Epson Corporation isenta-se da responsabilidade por danos ou problemas decorrentes da utilização de qualquer produto opcional ou suprimentos que não possuírem a designação “produtos originais” ou “produtos Epson aprovados” por parte da Seiko Epson Corporation.

© 2009 Epson America, Inc. 10/09 CPD- 27754

FCC Compliance Statement

For United States Users

This equipment has been tested and found to comply with the limits for a Class B digital device, pursuant to Part 15 of the FCC Rules. These limits are designed to provide reasonable protection against harmful interference in a residential installation. This equipment generates, uses, and can radiate radio frequency energy and, if not installed and used in accordance with the instructions, may cause harmful interference to radio or television reception. However, there is no guarantee that interference will not occur in a particular installation. If this equipment does cause interference to radio and television reception, which can be determined by turning the equipment off and on, the user is encouraged to try to correct the interference by one or more of the following measures:

- Reorient or relocate the receiving antenna.
- Increase the separation between the equipment and receiver.
- Connect the equipment into an outlet on a circuit different from that to which the receiver is connected.
- Consult the dealer or an experienced radio/TV technician for help.

WARNING

The connection of a non-shielded equipment interface cable to this equipment will invalidate the FCC Certification of this device and may cause interference levels which exceed the limits established by the FCC for this equipment. It is the responsibility of the user to obtain and use a shielded equipment interface cable with this device. If this equipment has more than one interface connector, do not leave cables connected to unused interfaces. Changes or modifications not expressly approved by the manufacturer could void the user's authority to operate the equipment.

For Canadian Users

This Class B digital apparatus complies with Canadian ICES-003.

Cet appareil numérique de la classe B est conforme à la norme NMB-003 du Canada.

Conteúdo

Introdução

Advertências, Cuidados, Observações e Sugestões 13
Opcionais e Acessórios 14
Onde Obter Ajuda 15
Requisitos do Sistema Windows 15
Requisitos do Sistema Macintosh 16
Instruções de Segurança Importantes 16
Instruções de Segurança dos Cartuchos de Tinta 18
Componentes da Impressora 20
Frontal 20
Traseira 21
Painel de Controle 21
Visor LCD 22

1 Configuração da Impressora

Remoção da Embalagem e Montagem da Impressora 23
Remoção da Embalagem e Montagem do Suporte 24
Desembalar e Montar a Impressora na Base de Suporte . 27
Colocação do Cesto de Papel (Epson Stylus Pro 7700) . 29
Colocação do Cesto de Papel (Epson Stylus Pro 9700) . 36
Completar a Instalação e Conectar o Cabo de Alimentação . 44
Instalação da Tinta 48
Seleção do Idioma do Menu 50
Conexão ao Sistema 51
Instalação do Software para Windows 52
Instalação do Software para Macintosh 54
Atualização do Firmware da Impressora 57
Verificação da Versão Atual do Firmware 57
Download e Atualização do Firmware 57
Configuração do Adaptador de Rede da Impressora 59

2 Manuseio de papel e outras mídias

Seleção de Mídia para a Impressora 61
Mídias Especiais Disponíveis da Epson 62
Instruções para o Uso de Mídias Epson 62
Utilização de Papel em Rolo. 63
Instruções para Papel em Rolo. 63
Seleção do Tipo de Papel. 63
Configuração de Identificação e Rastreamento Automático de Mídia 65
Carregamento do Papel na Impressora. 66
Carregamento do Papel para Impressão 71
Corte Manual do Papel com o Cortador Interno 73
Impressão de Linhas de Corte 73
Remoção de Papel da Impressora. 74
Utilização de Folhas Avulsas. 77
Colocação de Folhas Avulsas 77
Colocação de Folhas Espessas 79
Ajuste do Espaço entre os Rolos para Papéis Grossos e Finos 81
Utilização do Cesto de Papel 82
Coleta de Impressos pela Frente da Impressora 82
Coleta de Impressos Sob a Impressora 84
Armazenagem do Cesto de Papel. 86
Otimização das Opções para o Papel 87
Criação das Configurações de Papel. 87
Impressão das Configurações de Papel. 89
Seleção das Configurações de Papel 89

3 Impressão com drivers Epson para Windows

Dimensionamento de Imagens para Impressão Sem Margens em Papel em Rolo 92
Escolha de Opções Básicas de Impressão 93
Seleção Correta da Configuração Papel 95
Seleção da Opções de Gerenciamento de Cores 97
Escolha das Opções de Papel em Rolo 99
Escolha das Opções de Folhas Avulsas 103
Escolha das Opções de Layout da Página 105
Escolha das Opções de Configuração de Papel 106
Salvar, Exportar e Importar Configurações Personalizadas 110
Salvar e Exportar um Grupo de Configurações Personalizadas 110
Importar um Grupo de Configurações Personalizadas . 111
Carregar um Grupo de Configurações Pré-Definido . . 111
Editar as Configurações do Driver da Impressora. 112
Gerenciamento de Trabalhos de Impressão 113
Uso do Medidor de Progresso 113
Optimização da Velocidade de Impressão 114
Configuração das Preferências de Monitoração 116

4 Impressão com drivers da Epson para Macintosh

Dimensionamento de Imagens para Impressão S em Margens em Papel em Rolo 118
Impressão com Mac OS X 10.6 e 10.5 120
Seleção de Configurações de Página e Opções Básicas de Impressão. 120
Escolha os Ajustes Configuração do Papel 126
Escolha das Configurações de Papel em Rolo. 128
Controle da Expansão da Margem da Imagem. 130
Criação de uma Predefinição Personalizada e Impressão de Arquivos 131
Gerenciamento de Trabalhos de Impressão 132

Impressão com Mac OS X 10.4 133
Escolha das Opções de Configuração de Papel. 133
Escolha de Opções Básicas de Impressão 136
Seleção da Opções de Gerenciamento de Cores 139
Escolha das Opções de Configuração de Papel. 140
Escolha das Opções de Papel em Rolo 142
Controle da Expansão da Margem da Imagem. 143
Criação de uma Predefinição Personalizada e Impressão de Arquivos 144
Gerenciamento de Trabalhos de Impressão 145
Seleção Correta da Configuração Papel 146

5 Gerenciamento dos perfis de cor

Impressão com Perfil de Cor em Windows. 149
Configuração do Photoshop e Seleção de um Perfil . . . 149
Seleção de Impressão e de Definições de Impressão . . . 152
Impressão com Perfil de Cor em um Macintosh. 153
Configuração do Photoshop e Seleção de um Perfil . . . 153
Seleção de Impressão e de Definições de Impressão . . . 155

6 Manutenção e Transporte da Impressora

Verificação do Estado da Impressora 157
Impressão de Informações do Estado da Impressora. . . 158
Visualização das Informações de Estado. 158
Verificação do Estado da Impressora Através do Driver do Equipamento 159
Verificação e Limpeza do Cabeçote de Impressão. 160
Execução dos Utilitários de Verificação dos Jatos e de Limpeza do Cabeçote 160
Verificação e Limpeza do Cabeçote de Impressão Utilizando o Painel de Controle 162
Verificação e Limpeza Automática do Cabeçote de Impressão 163
Execução de Ciclos de Limpeza 164
Alinhamento do Cabeçote de Impressão. 165

Substituição de Cartuchos de Tinta 166
Ajuste da Data e do Horário. 171
Uso do Modo de Manutenção 171
Substituição do Cortador de Papel 173
Remoção do Cortador Antigo 173
Instalação do Novo Cortador. 175
Substituição do Reservatório de Manutenção 176
Limpeza da Impressora. 179
Transporte e Armazenamento da Impressora 181
Preparação da Impressora para Transporte. 181
Deslocamento da Impressora no Suporte. 183
Instalação da Impressora Após o Transporte 184

7 Solução de Problemas

Diagnóstico de Problemas 185
Verificação de Mensagens e Luzes de Erros. 186
Mensagens de Erro do Rolo de Coleta Automática . . . 191
Como Melhorar a Qualidade de Impressão 192
Solução de Problemas Operacionais 197
Solução de Problemas de Impressão Variados. 199
Solução de Problemas de Papel. 201
Resolução de Problemas de Ejeção de Papel. 202
Eliminando Obstruções de Papel. 203
Solução de Problemas com o Rolo de Coleta Automática Opcional 205
Desinstalação e Reinstalação do Driver da Impressora 206
Mac OS X. 206
Windows. 206

A Especificações

Ambientais. 209
Elétrica. 209
Dimensões e Peso. 210
Interfaces da Impressora. 210
Certificações de Segurança 210

Mídia 210
Papel em Rolo 210
Folhas Avulsas 212
Área de Impressão 215
Cartuchos de Tinta 216

B Utilização do rolo opcional de coleta automática

Carregamento de Papel em Rolo no Rolo de Coleta Automática 218
Enrolar os Impressos para a Frente 220
Enrolar os Impressos para Trás 221
Impressão Usando o Rolo Opcional de Coleta Automática 222
Reverter os Detentores do Papel para um Rolo de Papel com Centro de 5 cm de Diâmetro 224
Instalação do Rolo de Coleta Automática 226

C Resumo do painel de controle

Luzes e Botões do Painel de Controle 229
Botões 229
Luzes 231
Ícones do Visor LCD 232
Resumo de Configurações do Menu 233

Índice

Introdução

Este *Manual do Usuário* oferece informação importante sobre a instalação e uso da impressora, carregamento de papel, uso dos drivers da Epson e substituição dos cartuchos de tinta. Ele também explica como manter a sua impressora para que ela continue funcionando da melhor maneira possível e oferece dicas para a solução de problemas.

Para obter informações adicionar, consulte o seguinte:

- O *Guia de Referência Rápida* fornece um resumo útil de procedimentos para o uso diário e manutenção da impressora: como colocar papel, substituir cartuchos de tinta e outros componentes, limpar e alinhar o cabeçote de impressão e usar o sistema de menus da impressora. Anexe-o à sua impressora para facilitar a consulta.
- O *Guia de Rede* eletrônico no CD-ROM contém instruções sobre como instalar e utilizar sua impressora em rede.

Advertências, Cuidados, Observações e Sugestões

Siga estas instruções quando utilizar este manual:

As **ADVERTÊNCIAS** - devem ser obedecidas com cuidado para evitar danos físicos.

Os **Cuidados** - devem ser observados para evitar danos ao equipamento.

As **Observações** - contêm informações importantes sobre a impressora.

As **Dicas** - contêm dicas sobre como obter o máximo da sua impressora.

Dica: Visite o site da Epson no endereço www.epson.com.br para uma lista de acessórios e opcionais disponíveis.

Opcionais e Acessórios

Sua Epson Stylus® Pro 7700/9700 oferece os seguintes acessórios e atualizações opcionais:

Equipamento opcional

Opção	Número de referência
Sistema do rolo de coleta automática (somente Pro 9700); consulte a página 217 para obter instruções sobre como utilizar esse opcional.	C12C815321

Além disso, é possível encomendar os seguintes itens, que podem ser substituídos pelo usuário:

Suprimentos ou peças que podem ser substituídos pelo usuário

Peça	Número de referência
Tanque de manutenção substituto (veja a página 176)	C12C890501
Cortador de papel substituto (veja a página 173)	C12C815331
Adaptadores de mídia em rolo (2)	C12C811241
Tubo do rolo de coleta de 1,11 m substituto (somente Pro 9700)	C815121
Cartuchos de Tinta	Consulte a página 167 para visualizar a lista completa.

É possível adquirir equipamento opcional, tintas e papéis originais da Epson de um revendedor autorizado Epson. Para encontrar o revendedor mais próximo, ligue para a Epson conforme descrito em “Onde Obter Ajuda” na página 15.

Onde Obter Ajuda

Visite **o site da Epson no Brasil** (www.suporte-epson.com.br) e selecione o seu produto para obter soluções para problemas comuns. Você pode baixar drivers, firmware e documentação, obter respostas às perguntas mais frequentes e conselho para a resolução de problemas, ou você pode enviar um email para a Epson com as suas dúvidas.

Requisitos do Sistema Windows

Para utilizar sua impressora de maneira independente ou em um ambiente de rede não-hierárquico, seu sistema deve atender aos seguintes requisitos:

- PC compatível com IBM® com um processador Pentium® 4, 3 GHz ou posterior (recomendado)
- Sistema operativo Microsoft® Windows® 7, Windows Vista,® Windows XP Professional x64 Edition, ou Windows XP
- Pelo menos 2GB de RAM (4GB ou mais recomendado)
- Pelo menos 32 GB de espaço livre em disco para o software e o processamento de arquivos
- Unidade de CD-ROM ou DVD (4×) para a instalação do software da impressora
- Para a conexão USB: uma porta USB compatível com Windows Hi-Speed 2.0 e um cabo USB “AB” isolado da Série A (computador) para Série B (impressora) de até 3 m de comprimento
- Para conexão Ethernet: PC equipado com Ethernet e um cabo compatível com Categoria 5

Requisitos do Sistema Macintosh

Para utilizar sua impressora de maneira independente ou em um ambiente de rede não-hierárquico, o sistema Macintosh® deve atender aos seguintes requisitos:

- Sistema operativo Mac OS® X 10.4.11 ou superior
- Processador PowerPC® G5, Intel,® ou superior
- Pelo menos 2GB de RAM (4GB ou mais recomendado)
- Pelo menos 32 GB de espaço livre em disco para o software e o processamento de arquivos
- Unidade de CD-ROM ou DVD (4×) ou mais rápido para a instalação do software da impressora
- Para a conexão USB: uma porta USB compatível com Hi-Speed 2.0 e um cabo USB "AB" isolado da Série A (computador) para Série B (impressora) de até 3 m de comprimento
- Para a conexão em rede: Macintosh equipado com Ethernet e um cabo compatível com Categoria 5

Cuidado: O uso de um cabo indevidamente isolado — especialmente um cabo de mais de 3 m — pode causar mal funcionamento na impressora.

Observação: USB 2.0 é necessário para que a impressora atinja sua máxima velocidade.

Instruções de Segurança Importantes

Antes de utilizar a impressora, leia as informações de segurança a seguir para utilizá-la de forma segura e eficaz.

- A Epson Stylus Pro 7700 pesa aproximadamente 84,5 kg e a Epson Stylus Pro 9700 pesa aproximadamente 116 kg sem a base, cesta de papel, tinta, ou papel. Use quatro pessoas para levantar a impressora. Consulte a página 27.
- Ao instalar a impressora, deixe espaço suficiente a sua volta. Pode ser necessário mais espaço atrás da impressora se for imprimir em folhas grandes de papel de alta gramatura ou papelão. Consulte a página 23.
- Coloque a impressora em uma superfície plana e estável. A impressora não funcionará corretamente se estiver inclinada.
- Evite locais sujeitos a rápidas mudanças de temperatura e umidade. Também mantenha a impressora longe da luz solar direta, iluminação intensa ou fontes de calor.

- Evite locais sujeitos a choques ou vibrações.
- Mantenha a impressora longe de áreas sujeitas à poeira.
- Mantenha todo o sistema do computador distante de fontes potenciais de interferência eletromagnética, como alto-falantes ou bases de telefones sem fio.
- Coloque a impressora próxima a uma tomada da qual o plugue possa ser desconectado com facilidade.
- Utilize apenas o tipo de fonte de alimentação indicado na etiqueta.
- Conecte a impressora a uma tomada aterrada adequadamente. Evite utilizar uma tomada no mesmo circuito de uma fotocopiadora ou sistema de controle de ar, que sejam frequentemente ligados e desligados.
- Evite utilizar tomadas elétricas controladas por temporizadores e interruptores.
- Utilize somente o cabo de alimentação fornecido. O uso de qualquer outro cabo poderá causar incêndios ou choques elétricos.
- O cabo de alimentação fornecido foi projetado para uso somente com esta impressora. O uso com qualquer outro poderá causar incêndios ou choque elétricos.
- Não utilize cabos de alimentação danificados ou desgastados.
- Caso utilize a impressora com um cabo de extensão, verifique se o valor nominal total em ampères de todos os dispositivos conectados não excede a capacidade nominal do cabo. Veja também se a capacidade nominal dos dispositivos conectados à tomada não excede a capacidade nominal dela.
- Não bloqueie ou tampe as aberturas do gabinete da impressora.
- Não coloque a mão no interior da impressora durante a impressão.
- Não mova o cabeçote de impressão com a mão a não ser que seja assim instruído por um técnico de manutenção da Epson. Caso contrário, a impressora pode ser danificada.
- Não insira objetos nos slots. Tome cuidado para não derramar líquido na impressora.
- Não tente consertar a impressora por conta própria.

Cuidado: Sempre desligue a impressora através do botão ⏻ alimentação. Quando apertar este botão, DESLIGADA aparece no visor LCD e a luz ⏻ alimentação pisca. Não desconecte a impressora nem retire o cabo da tomada até que o painel se apague e a luz do botão ⏻ alimentação pare de piscar. Isso garante que o cabeçote de impressão fique devidamente protegido.

- Desligue a impressora através do painel de controle, desconecte-a e consulte um profissional qualificado nas seguintes situações:

  O cabo de alimentação ou o plugue estão danificados, algum líquido foi derramado na impressora, a impressora caiu ou o gabinete está danificado ou, ainda, a impressora não funciona corretamente ou apresenta alterações significativas no desempenho.

- Antes de transportar a impressora, certifique-se de que o cabeçote de impressão esteja na extrema direita (posição inicial).

Instruções de Segurança dos Cartuchos de Tinta

- Mantenha os cartuchos fora do alcance das crianças e não ingira a tinta.
- Armazene os cartuchos em um local fresco e escuro.
- Caso a tinta entre em contato com a pele, lave a área afetada com bastante água e sabão. Se a tinta entrar em contato com seus olhos, lave-os imediatamente com bastante água.

Cuidado: Não use muita força quando balançar os cartuchos que formam instalados.

- Agite bem um cartucho de tinta antes de instalá-lo, para obter melhores resultados.
- Não use o cartucho de tinta além da data de validade impressa na embalagem.
- Utilize o cartucho em até seis meses após a instalação para obter os melhores resultados.
- Não desmonte o cartucho nem tente reabastecê-lo. Isso poderá danificar o cabeçote de impressão.
- Depois de trazer um cartucho de um local de armazenamento fresco, deixe que se aqueça à temperatura ambiente por, pelo menos, três horas antes de usá-lo.
- O chip de CI no cartucho de tinta contém uma série de informações sobre o cartucho, o que permite sua livre remoção e reinserção. Entretanto, toda vez que se insere o cartucho de tinta, há um certo consumo de tinta pois a impressora executa automaticamente uma verificação de confiabilidade.

- Se remover o cartucho de tinta para usá-lo posteriormente, proteja a área de suprimento de tinta contra sujeira ou poeira e armazene-o no mesmo ambiente do equipamento. Observe que há uma válvula na porta de suprimento de tinta, tornando tampas e plugues desnecessários. Entretanto, é necessário tomar cuidado para evitar que a tinta manche o que o cartucho tocar.
- Não toque na porta de suprimento de tinta ou na área ao redor dela, nem no chip de circuitos integrados verde, na lateral do cartucho. Isso poderá afetar o funcionamento e a impressão normais.

Componentes da Impressora

Estas ilustrações referem-se ao modelo Epson Stylus Pro 9700, mas os componentes são os mesmos para o modelo Pro 7700, a menos quando especificado ao contrário.

Frontal

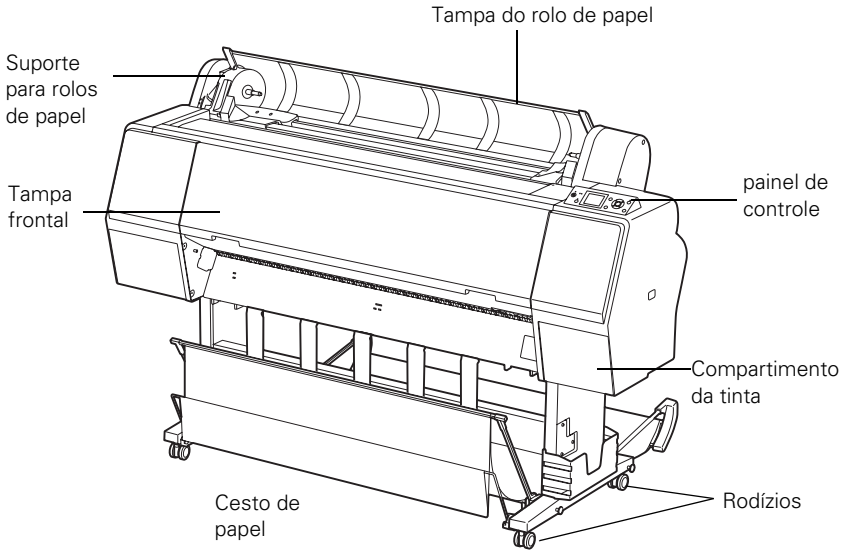

Traseira

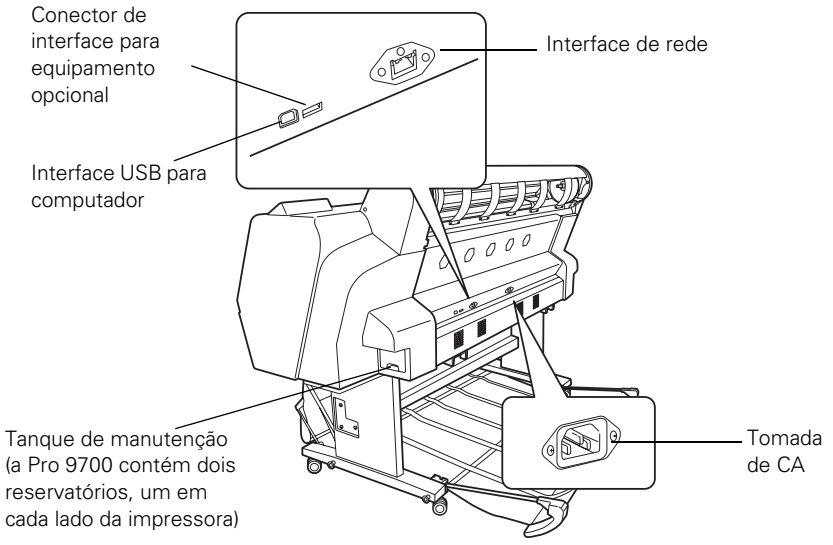

Painel de Controle

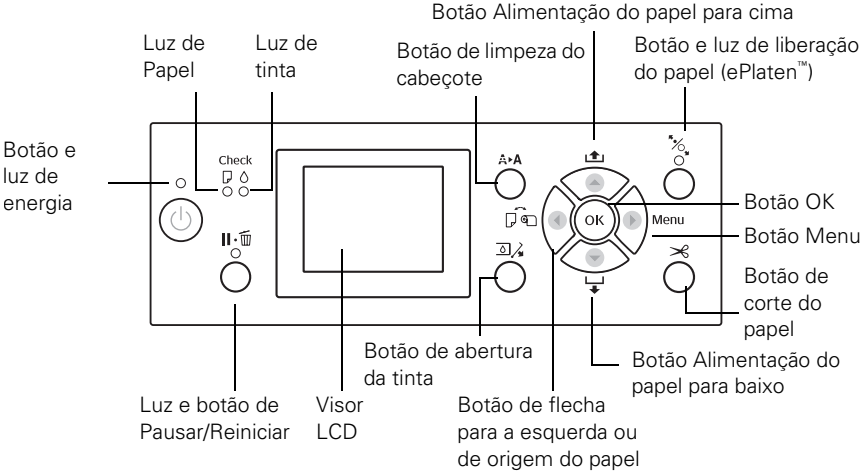

Visor LCD

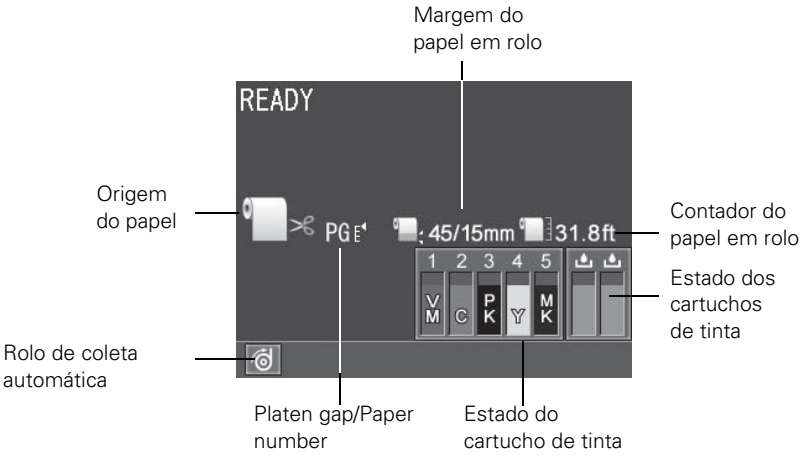
Margem do papel em rolo
READY
Origem do papel
PG
45/15mm
31.8ft
Contador do papel em rolo
1 2 3 4 5
V M
C
P K
Y
M K
Estado dos cartuchos de tinta
Rolo de coleta automática
Platen gap/Paper number
Estado do cartucho de tinta

Capítulo 1: Configuração da impressora

Este capítulo contém as seguintes informações:

- Remoção da embalagem e montagem da Pro 7700 e Pro 9700
- Conexão do cabo de alimentação
- Instalação da tinta
- Seleção do idioma do sistema de menus
- Conexão ao computador à rede
- Instalação do software da impressora para Windows ou Macintosh
- Atualização do firmware da impressora
- Configuração da impressora na rede

Remoção da Embalagem e Montagem da Impressora

ADVERTÊNCIA: São necessárias quatro pessoas para desembalar e configurar a impressora.

Proceda da seguinte forma para montar a impressa e seu suporte.

Observação: Ao escolher um local para a impressora, deixe um espaço adequado para facilitar o acesso e a ventilação. Evite locais sujeitos à luz solar direta, ao calor excessivo, à umidade ou à poeira. Evite também locais próximos a fontes potenciais de interferência eletromagnética, como alto-falantes, telefones sem fio, TVs ou condicionadores de ar.

Antes de começar, certifique-se de que tem espaço suficiente para instalar e usar a impressora - pelo menos 30 cm em todos os lados além das dimensões indicadas a seguir:

- 1356 × 903 mm para a Epson Stylus Pro 7700
- 1864 × 1318 mm para a Epson Stylus Pro 9700

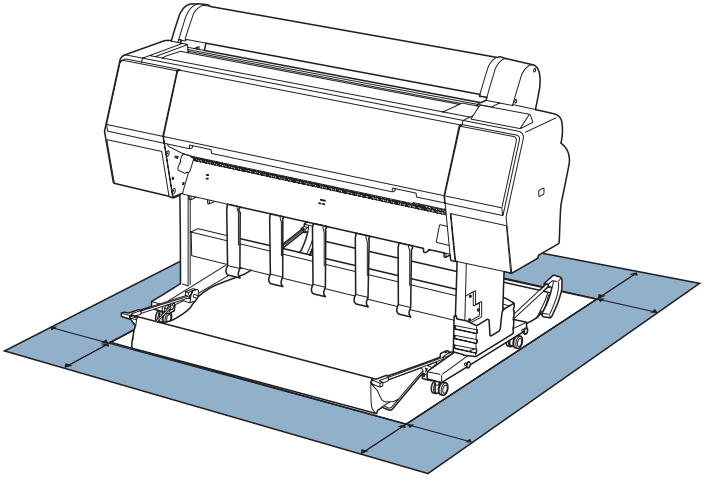

Para montagem, você precisa de um espaço de aproximadamente:

- 2,4 × 2,4 m para a Epson Stylus Pro 7700 e suporte
- 4 × 4 m para a Epson Stylus Pro 9700 e suporte

Remoção da Embalagem e Montagem do Suporte

1. Levante a caixa da impressora da embalagem de transporte. Depois remova a caixa contendo a base de o cesto de papel.

2. Retire o suporte da embalagem e verifique se possui todos os itens.

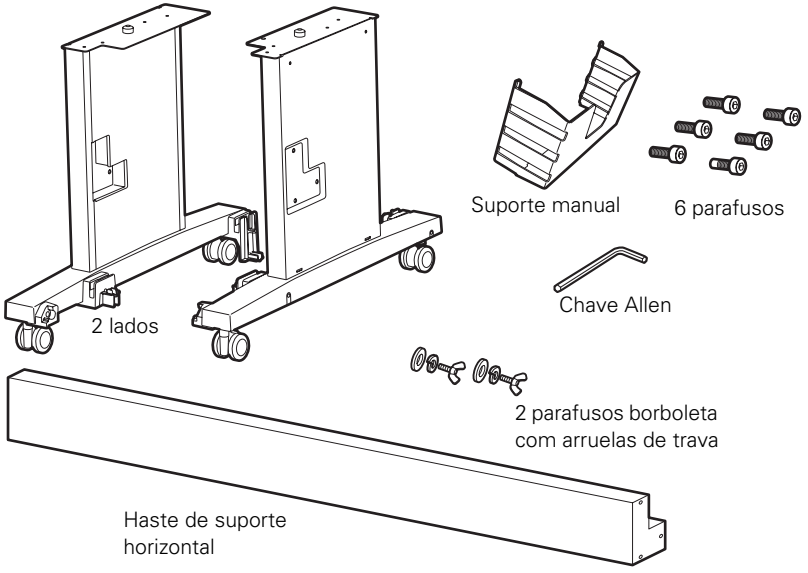

Observação: Verifique se todos os parafusos estão presos antes de avançar para a próxima seção.

3. Insira a haste de suporte no lado esquerdo, conforme mostrado. (Os lados estão marcados como L [esquerda] e R [direita].)

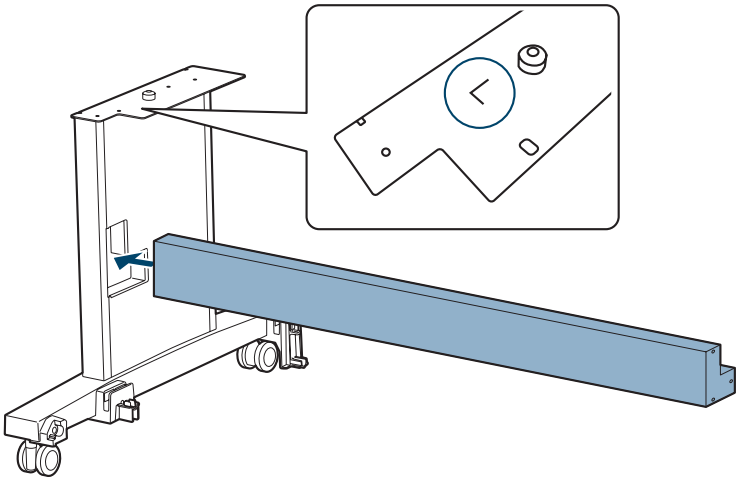

4. Aperte a haste de suporte com 3 parafusos, conforme mostrado. Use a chave sextavada para apertar os parafusos.

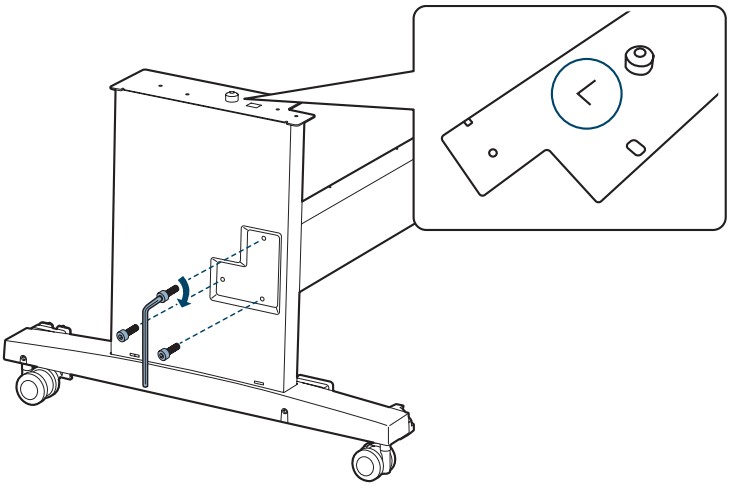

5. Insira a haste de suporte no lado direito e prenda-a usando 3 parafusos, conforme mostrado.

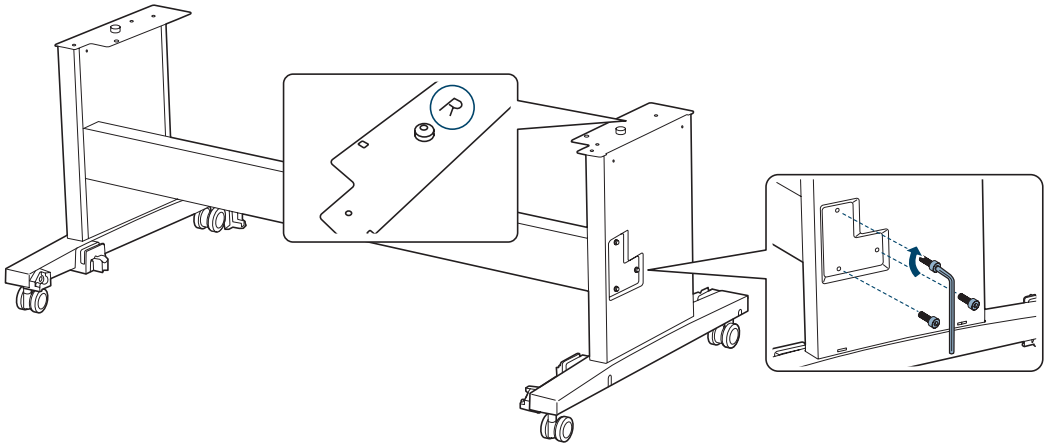

6. Trave os rodízios.

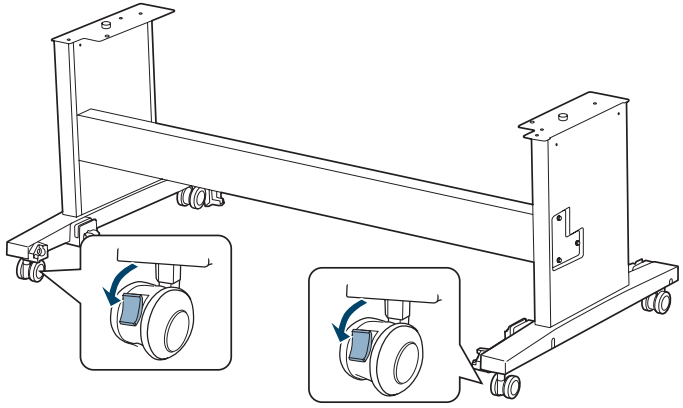

Desembalar e Montar a Impressora na Base de Suporte

1. Certifique-se de que tem os itens mostrados a seguir:

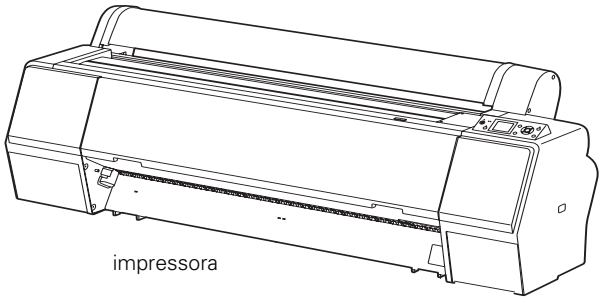

impressora

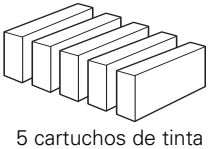

5 cartuchos de tinta

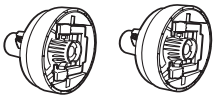

Suporte para rolos de papel

Guias do cabo

Cabo de alimentação

Observação: Certifique-se de guardar a caixa e a embalagem caso precise transportar a impressora.

2. Remova os painéis de papelão e outros materiais de embalagem da impressora.

3. Peça ajuda para levantar a impressora.

ADVERTÊNCIA: São necessárias quatro ou mais pessoas para levantar a impressora.

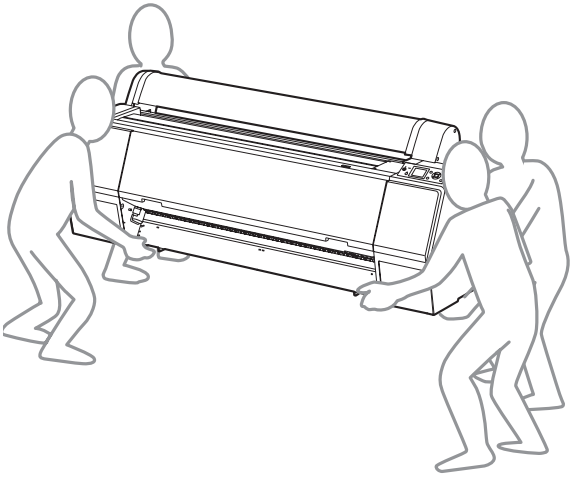

4. Monte a impressora na base conforme mostrado, alinhando os encaixes com os buracos na parte inferior da impressora.

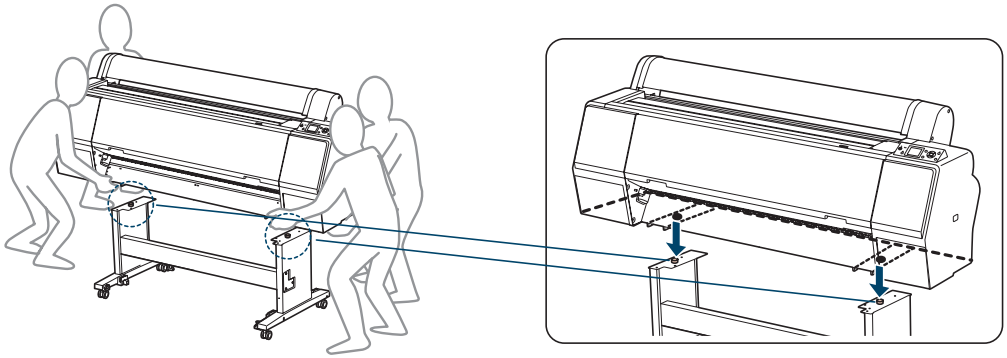

5. Prenda a impressora ao suporte com os parafusos borboleta e arruelas.

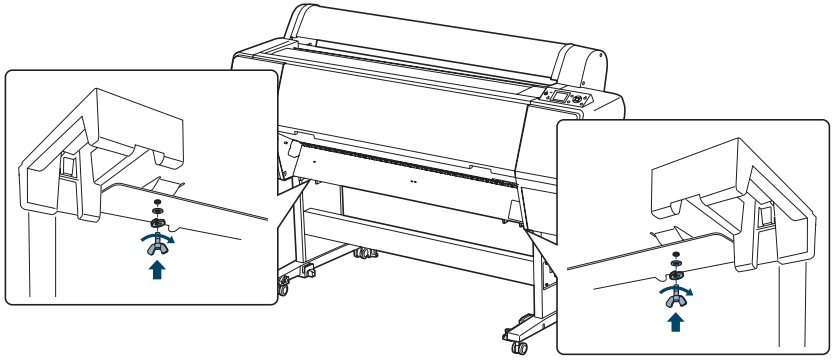

Colocação do Cesto de Papel (Epson Stylus Pro 7700)

O cesto de papel é um saco de pano colocado no suporte da impressora para coletar as impressões conforme saem da impressora. Se você tem a Epson Stylus Pro 9700, veja a página 36 para instruções de como colocar o cesto de papel.

1. Certifique-se de que tem todos os itens mostrados a seguir:

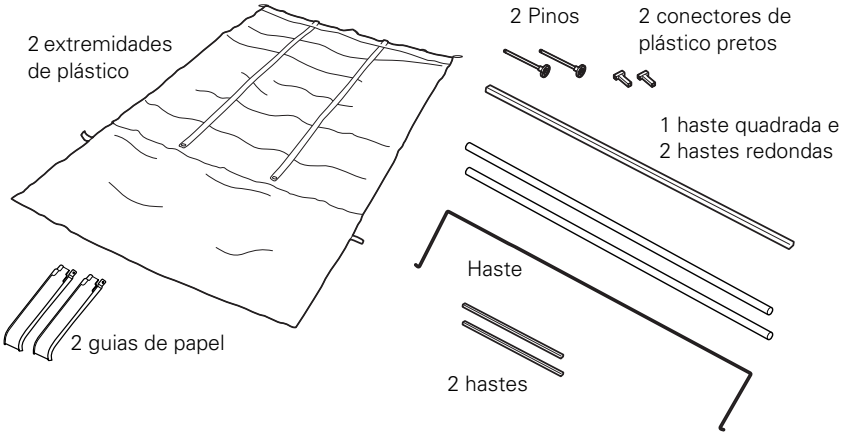

2. Encaixe as duas hastes curtas conforme mostrado, uma em cada lado da base.

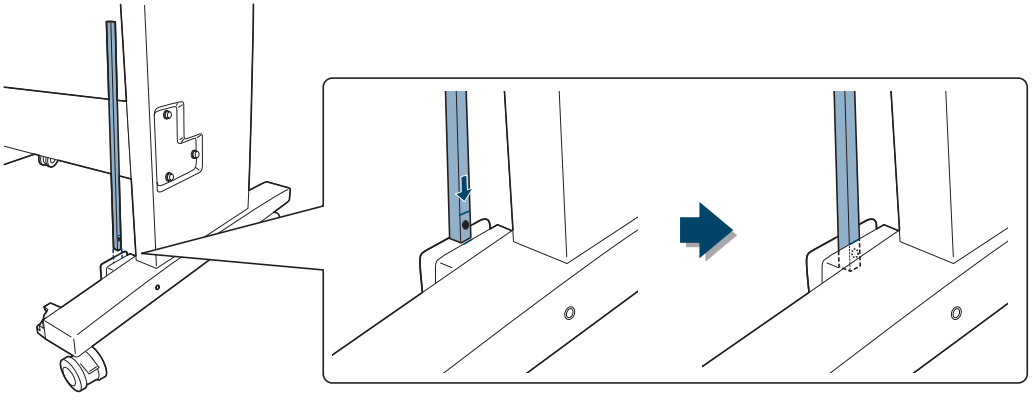

3. Use os pinos para segurar as hastes no lugar.

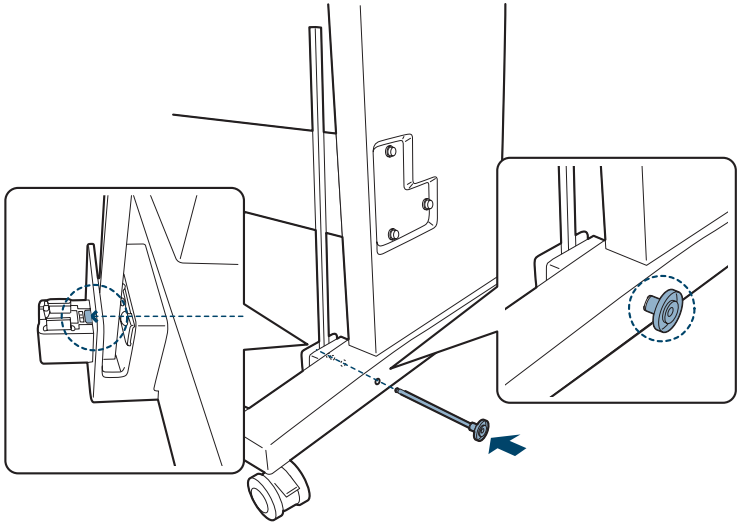

4. Insira as hastes redondas e quadradas no tecido do cesto, conforme mostrado.

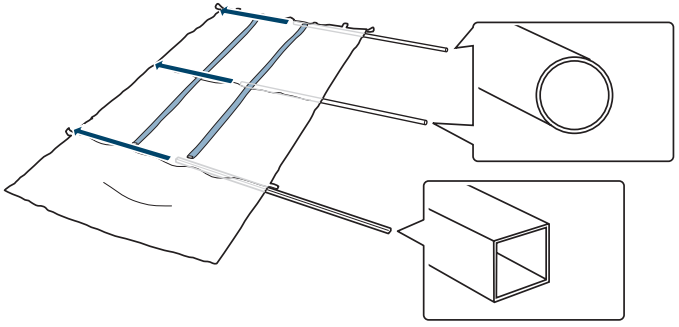

5. Coloque o cesto sob a impressora, conforme mostrado.

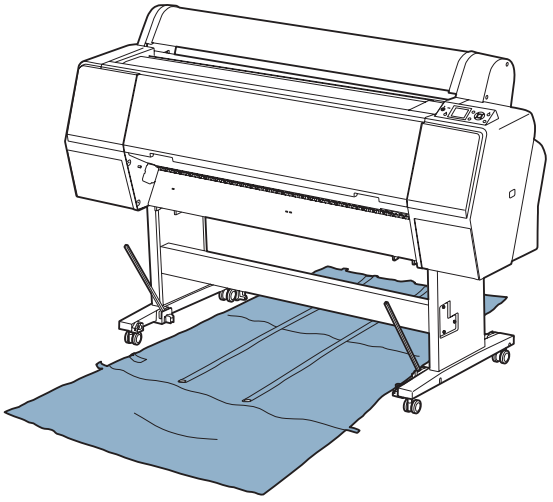

6. Encaixe a haste do centro nos suportes em cada lado do suporte.

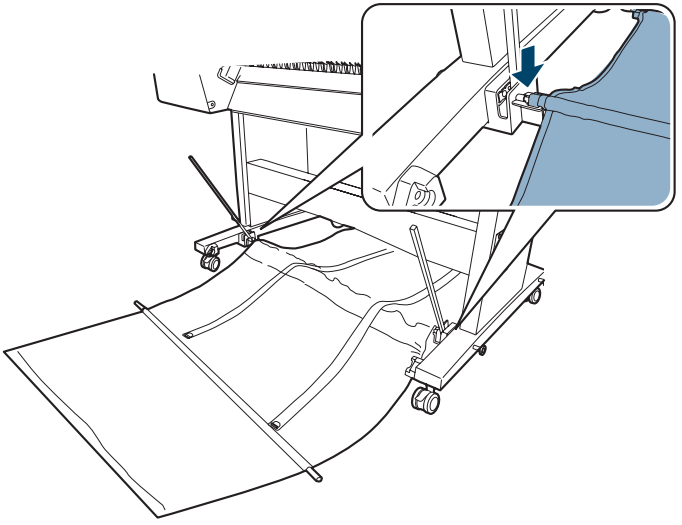

7. Coloque os conectores pretos de plástico às duas extremidades da haste quadrada na parte frontal da impressora.

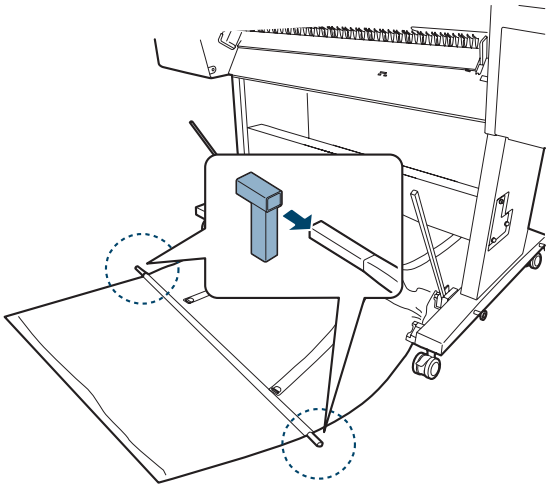

8. Prenda os conectores pretos de plástico nas hastes nos lados do suporte.

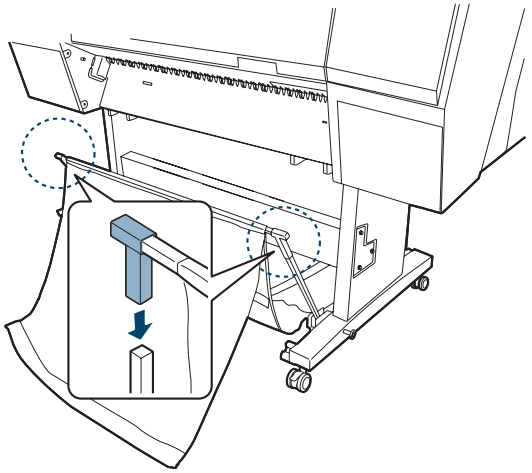

9. Encaixe a haste traseira nos suportes, conforme mostrado.

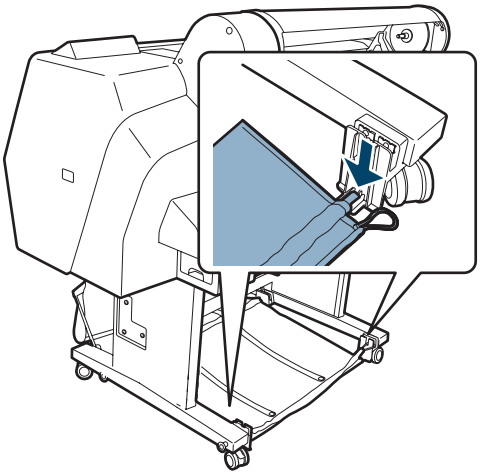

10. Engate as argolas nos pinos na parte traseira das pernas da base.

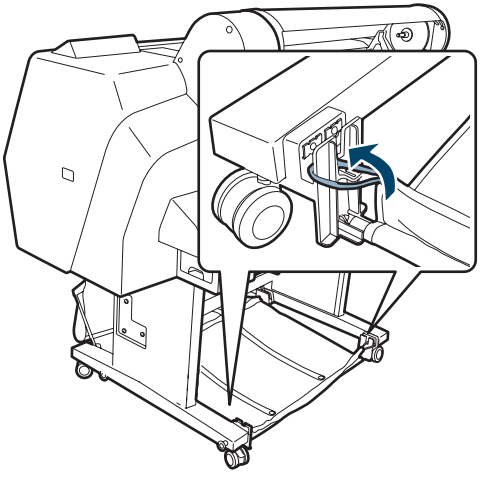

11. Encaixe a haste no canal de tecido na parte frontal da impressora.

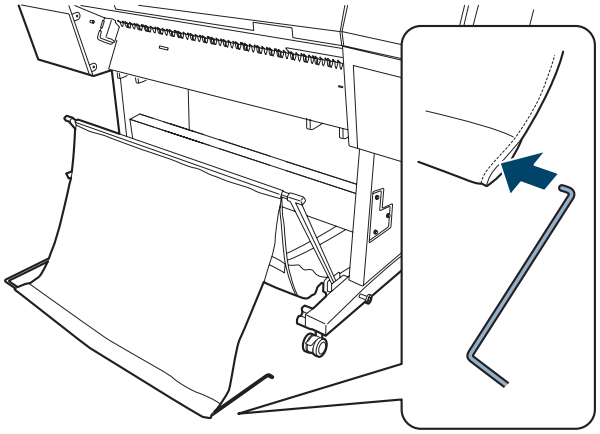

12. Insira as extremidades livres nos buracos nas laterais da base.

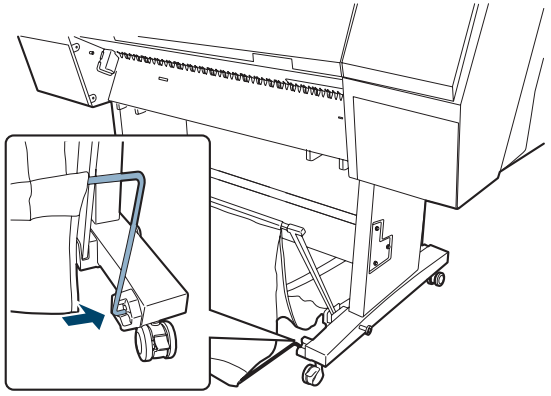

13. Engate as lingüetas nas extremidades da haste, conforme mostrado.

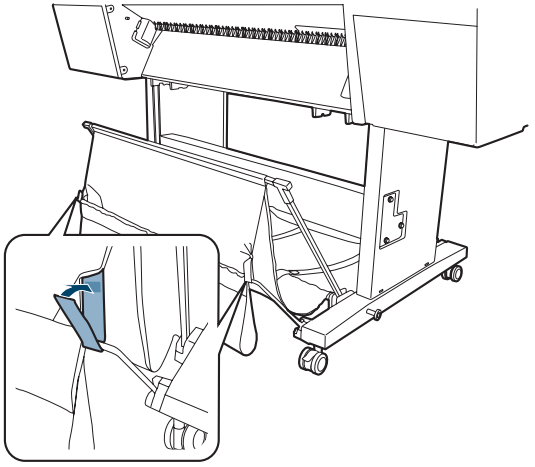

14. Encaixe as guias do papel na parte inferior da impressora, conforme ilustrado:

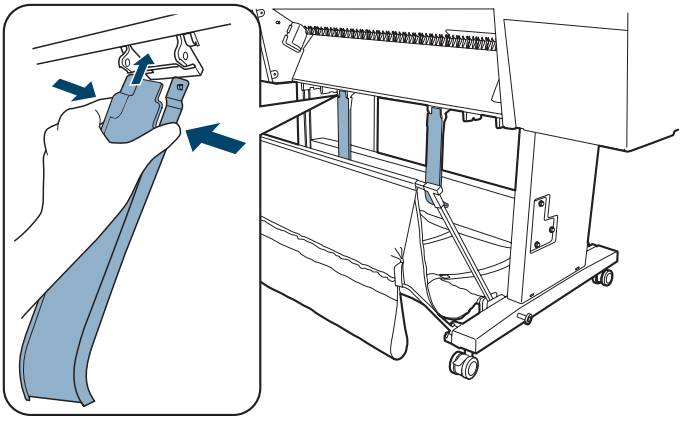

Agora vá para a seção “Completar a Instalação e Conectar o Cabo de Alimentação” na página 44.

Colocação do Cesto de Papel (Epson Stylus Pro 9700)

O cesto de papel é um saco de pano colocado no suporte da impressora para coletar as impressões conforme saem da impressora. Se você tem a Epson Stylus Pro 7700, veja a página 29 para instruções de como colocar o cesto de papel.

1. Certifique-se de que tem todos os itens mostrados a seguir.

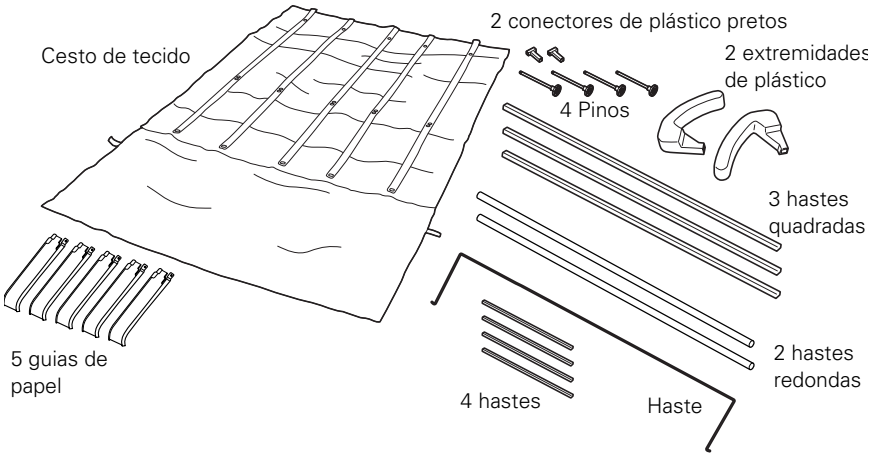

2. Encaixe as duas hastes à frente da base de suporte conforme mostrado, um de cada lado.

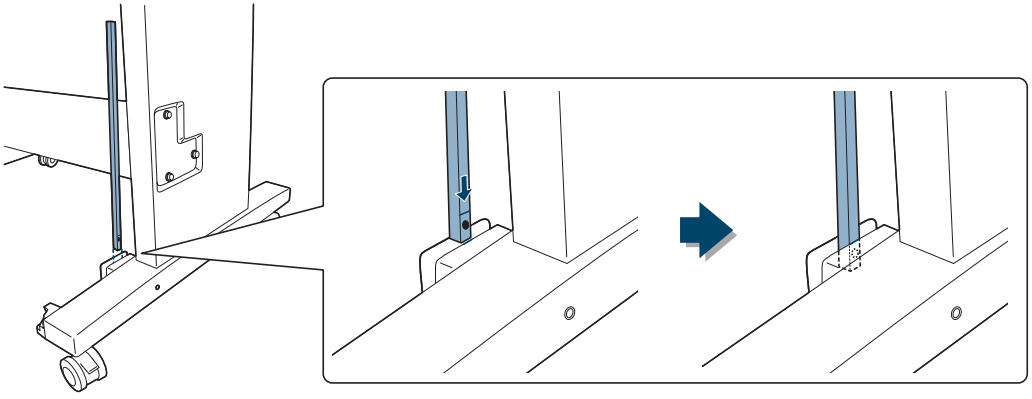

3. Use os pinos para segurar as hastes no lugar.

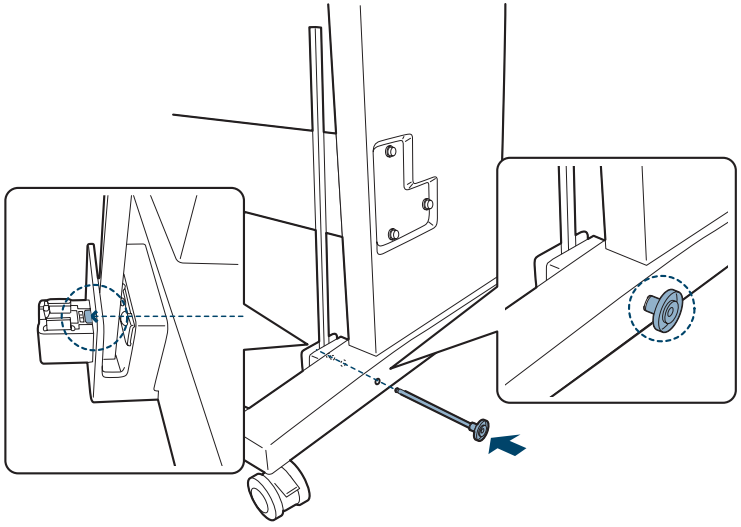

4. Encaixe as outras duas hastes à parte traseira da base.

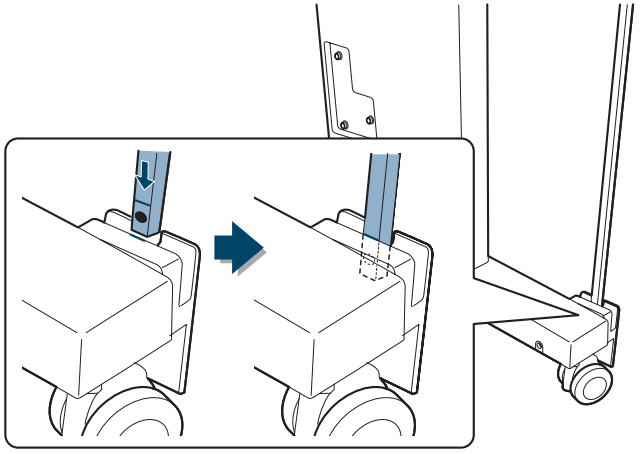

5. Use os pinos para segurar as hastes no lugar, conforme mostrado.

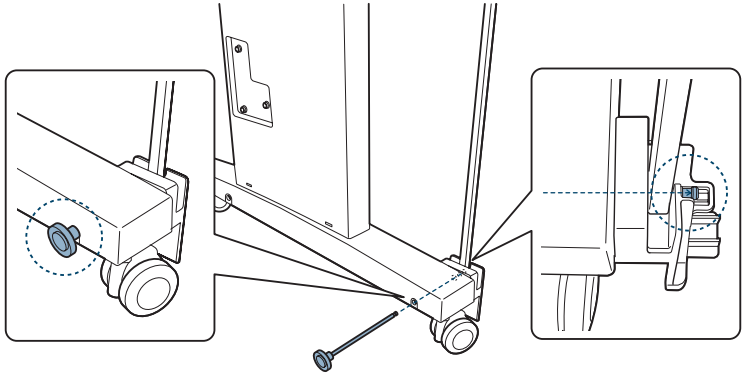

6. Insira as hastes redondas e quadradas no tecido do cesto, conforme mostrado:

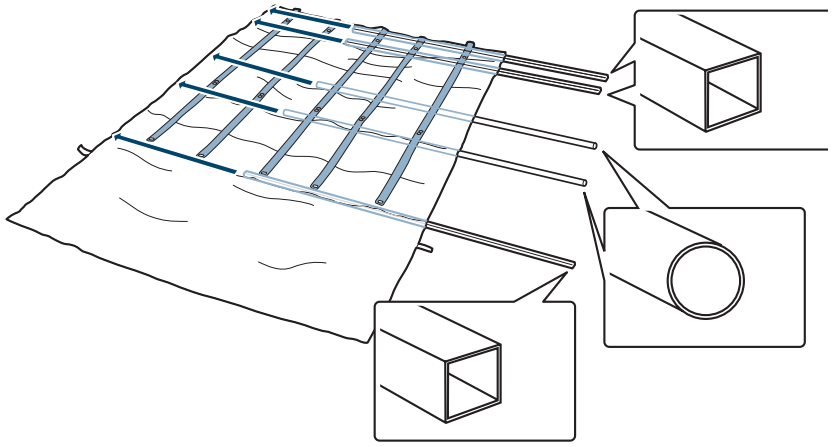

7. Coloque o cesto sob a impressora, conforme mostrado.

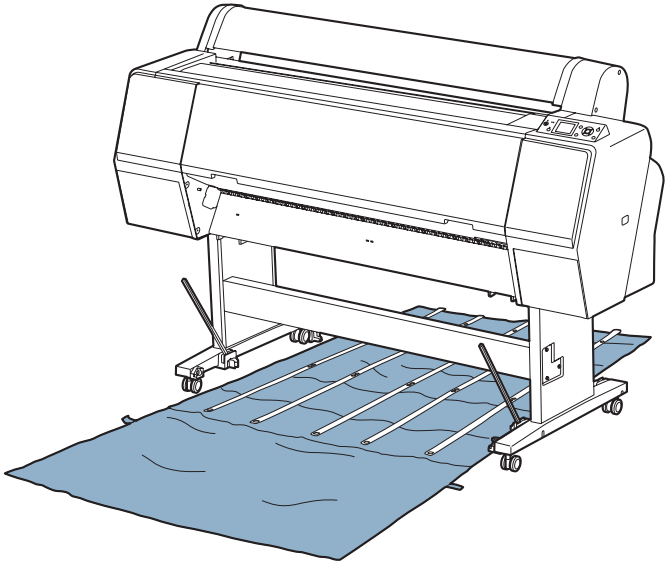

8. Encaixe a haste do centro no suporte em cada lado da base de suporte.

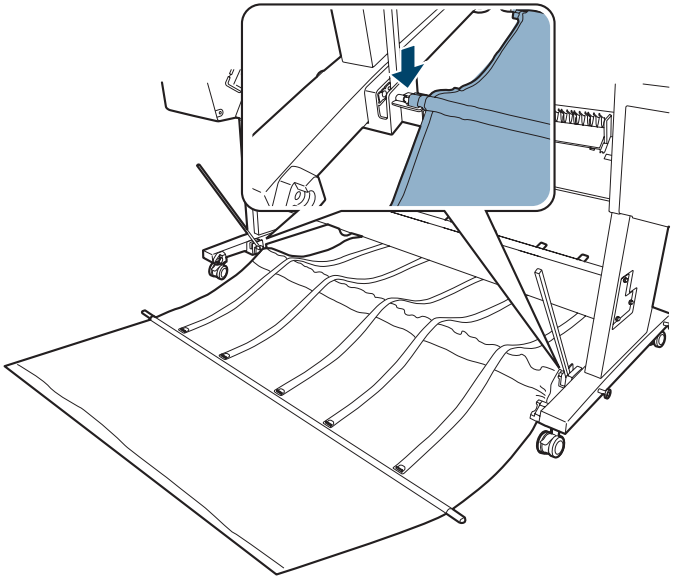

9. Coloque os conectores pretos de plástico às duas extremidades da haste quadrada na parte frontal da impressora.

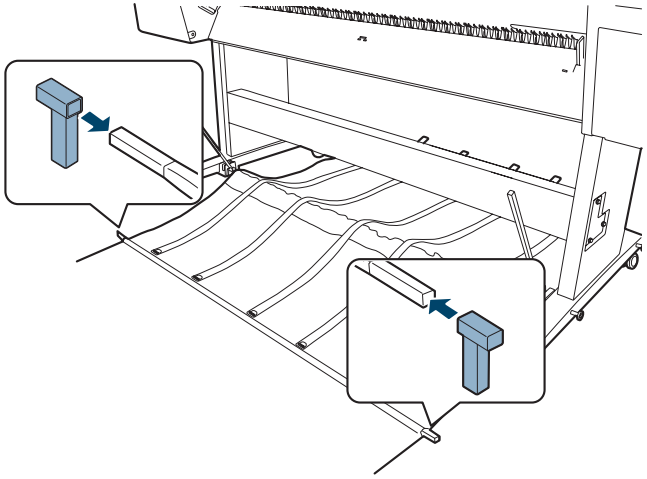

10. Prenda os conectores pretos de plástico nas hastes nos lados do suporte.

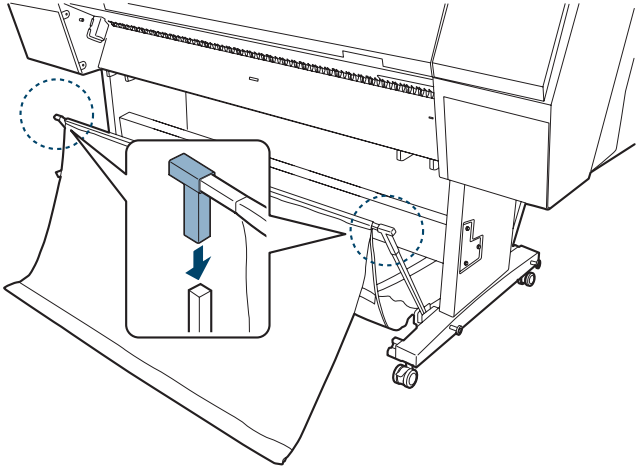

11. Encaixe a haste traseira nos suportes, conforme mostrado.

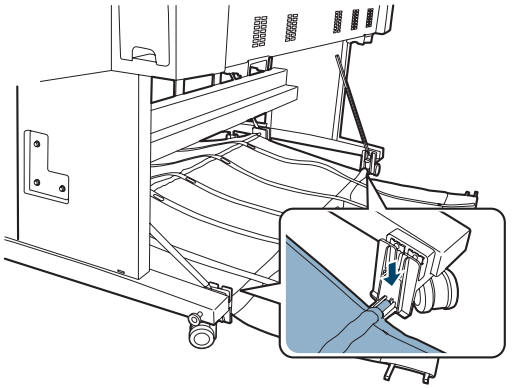

12. Encaixe as extremidades às hastes na parte traseira do cesto.

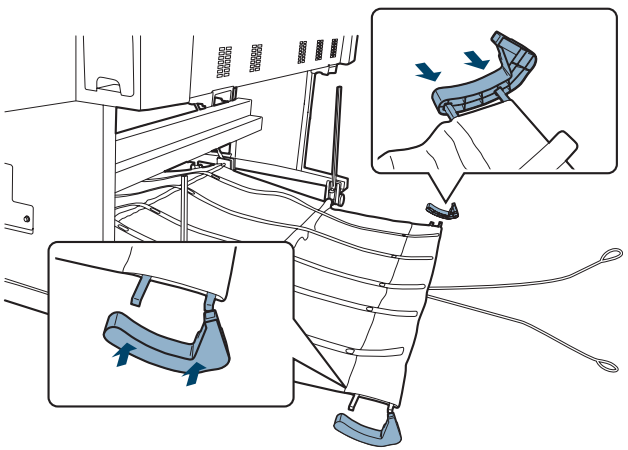

13. Suspenda a parte traseira do cesto e encaixe as extremidades às hastes na parte traseira da base.

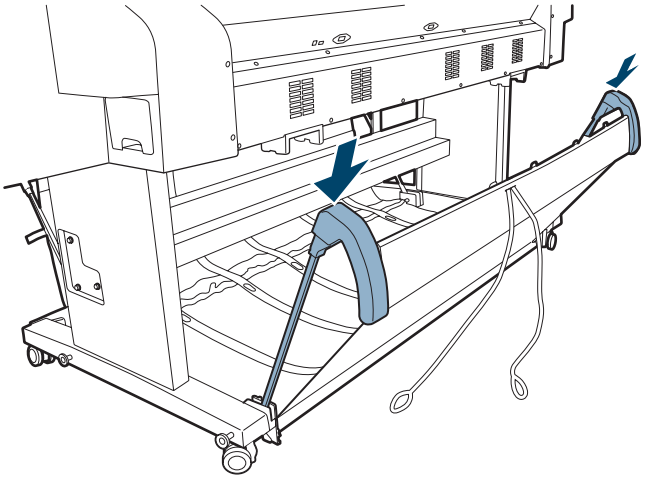

14. Encaixe a haste no canal de tecido na parte frontal da impressora.

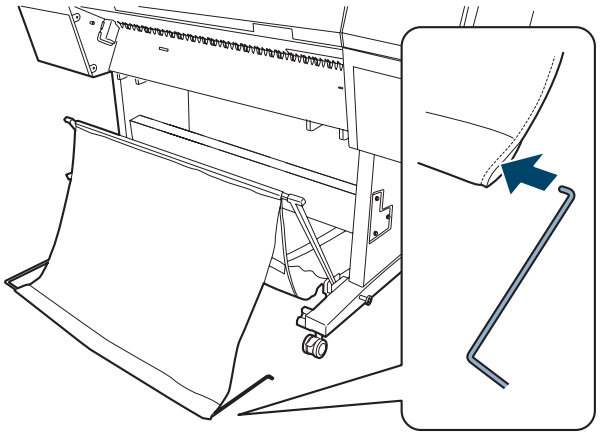

15. Insira as extremidades livres nos buracos nas laterais da base.

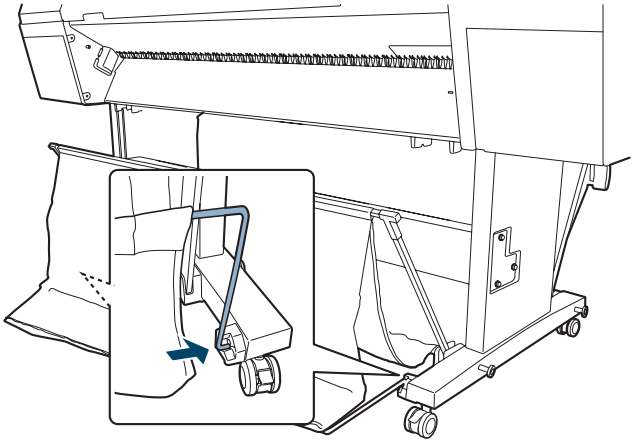

16. Engate as lingüetas sobre a haste, conforme mostrado.

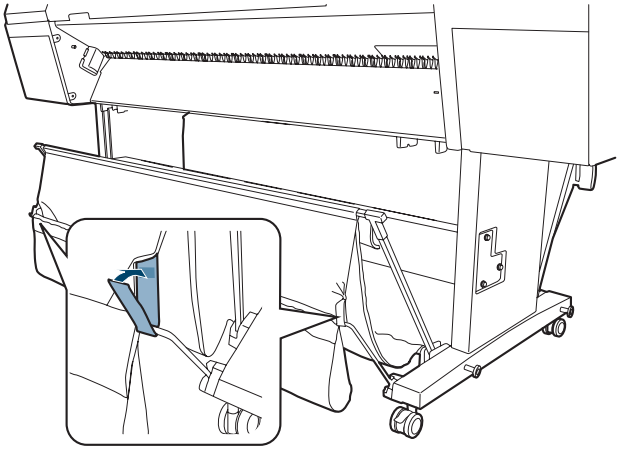

17. Encaixe as guias do papel na parte inferior da impressora, conforme ilustrado:

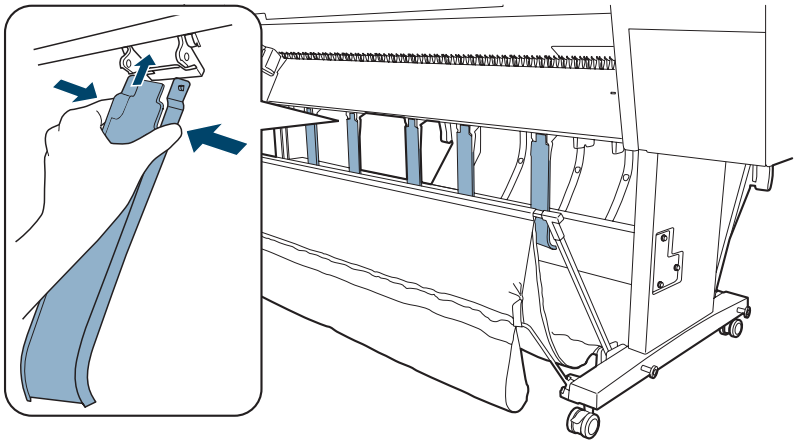

18. Continue com a próxima seção para completar o processo de instalação e conectar o cabo de alimentação.

Completar a Instalação e Conectar o Cabo de Alimentação

1. Encaixe o suporte para o manual na lateral esquerda ou direita da base. Guarde o *Manual da Impressora* no suporte.

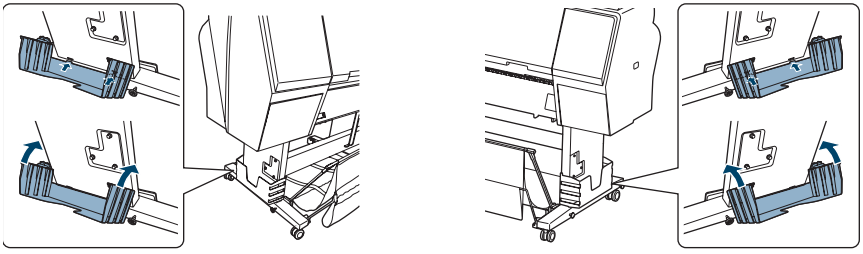

2. Destrave os rodízios. Em seguida, coloque a impressora no local onde será usada. Os rodízios foram feitos para movimentar a impressora por distâncias curtas em ambientes fechados. Trave os rodízios após o deslocamento.

3. Remova a fita de embalagem e o plástico. Verifique estas áreas:
   - a tampa frontal
   - a tampa do compartimento de tintas
   - o(s) tanque(s) de manutenção

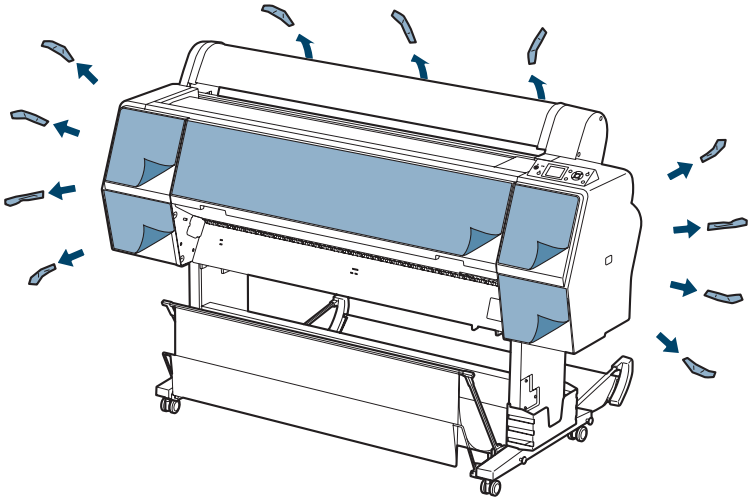

4. Abra a cobertura do papel em rolo e remova a fita adesiva e o material de embalagem.

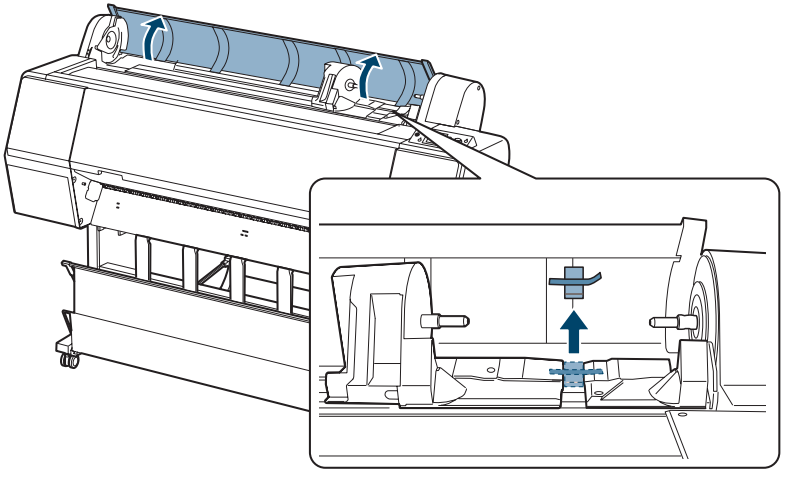

5. Abra a cobertura frontal e remova a fita adesiva e o material de embalagem.

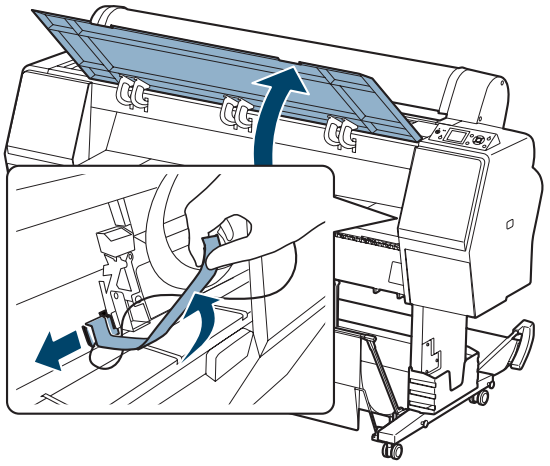

Guarde o material de embalagem para o caso de precisar transportar a impressora.

6. Feche a tampa frontal.

7. Conecte o cabo de alimentação à tomada de CA na parte posterior da impressora.

Observação: As figuras nas próximas seções mostram a Epson Stylus Pro 9700, mas as instruções também se aplicam para a Pro 7700.

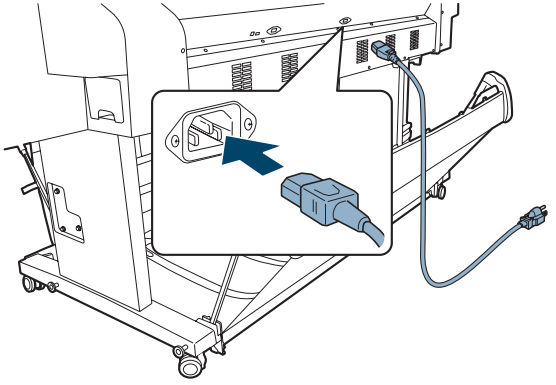

8. Encaixe as guias do cabo no lado direito ou esquerdo da parte traseira da impressora e passe o cabo de alimentação pela lateral da impressora, conforme mostrado.

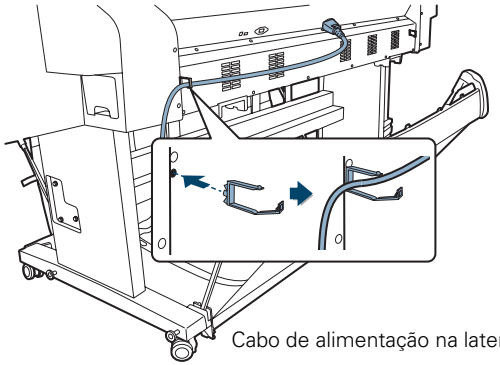

Cabo de alimentação na lateral esquerda

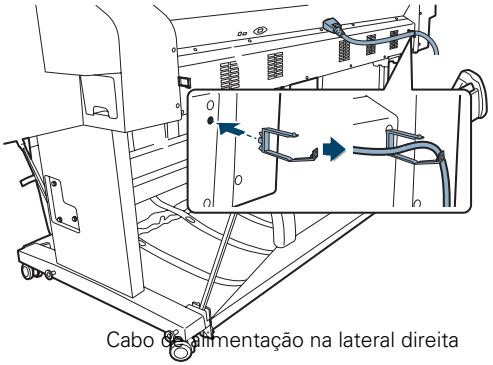

Cabo de alimentação na lateral direita

9. Para a Pro 9700, encaixe as argolas nas cordas do cesto de papel nas guias do cabo.

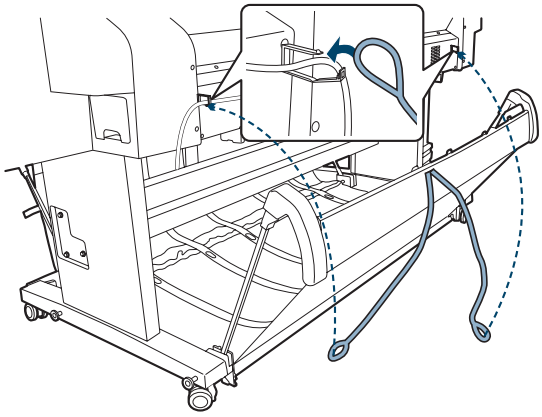

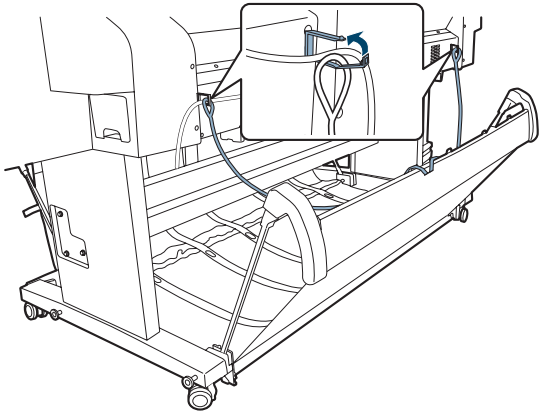

10. Conecte o cabo de alimentação em uma tomada elétrica aterrada adequadamente.

Cuidado: Não use uma tomada controlada por um temporizador automático ou um interruptor. Caso contrário, pode causar danos à impressora ao desligá-la acidentalmente.

Instalação da Tinta

Use os cartuchos enviados com a impressora para o carregamento de tinta inicial. Durante o processo de instalação, é normal que a maior parte da tinta de cada cartucho seja utilizada.

Os cartuchos enviados com sua impressora são fornecidos principalmente para carregar o sistema de tintas. Certifique-se de encomendar um conjunto de cartuchos assim que for possível.

Observação: A tampa do compartimento de tinta pode levar um minuto ou dois para abrir. Aguarde até que a tampa abra; não tente forçá-la.

1. Pressione o botão ⏻ alimentação para ligar a impressora. Em um momento, a mensagem INSTALL INK CARTRIDGE (INSTALAR CART. DE TINTA) aparece no visor LCD e as tampas do compartimento de tinta se abrem.

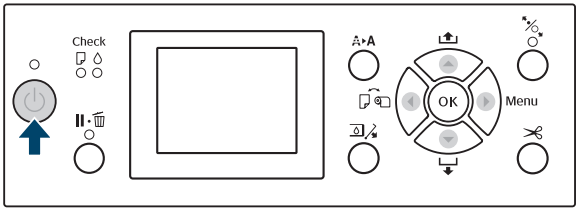

Observação: O idioma predeterminado do sistema de menus é inglês. Para mudar o idioma para português, consulte a página 50.

2. Abra a tampa do compartimento da tinta.

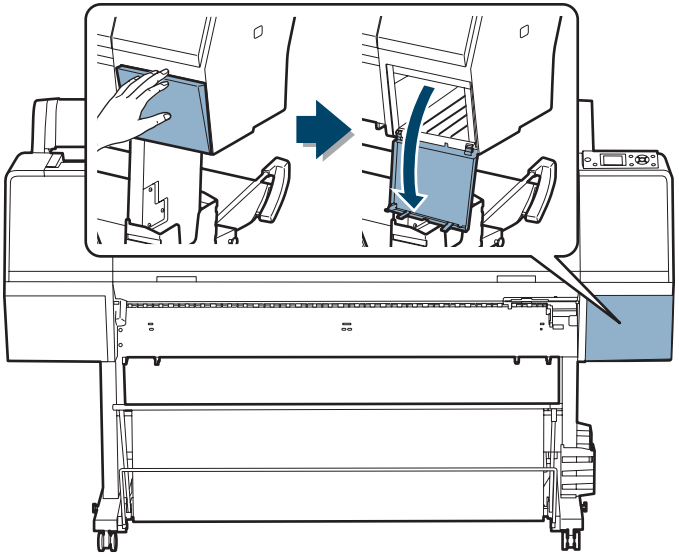

3. Remova os cartuchos de tinta de suas embalagens e, em seguida, agite cuidadosamente cada cartucho por 5 segundos.

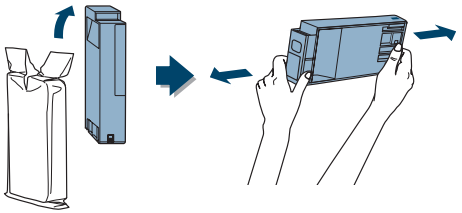

4. Note a localização do encaixe correspondente a cada cartucho.

Nº do slot	Cartucho
1	Vivid Magenta (VM) (Magenta vívido)
2	Ciano (C) (Cyan)
3	Preto fotográfico(PK) - (Photo Black)
4	Amarelo (Y) (Yellow)
5	Preto mate (MK) (Matte Black)

5. Instale os cartuchos de tinta na impressora.

   Segure cada cartucho com a seta apontando para a impressora. Em seguida, insira-os no slot até que eles “cliquem” e travem no lugar. Certifique-se de encaixar cada cartucho completamente no encaixe correto.

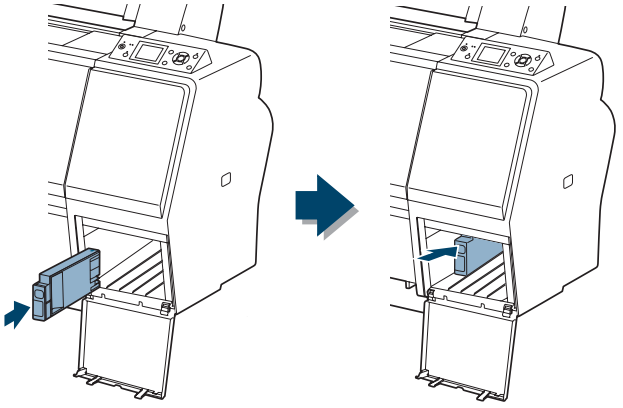

Cuidado: O carregamento leva cerca de 15 minutos. Nunca desligue a impressora, remova o tanque de manutenção ou abra a tampa frontal ou as tampas dos compartimentos da tinta enquanto a luz do botão ⏻ alimentação estiver piscando, ou a impressora pode ser danificada.

6. Após instalar os 5 cartuchos, feche a tampa do compartimento de tinta. A impressora começa a carregar o sistema de suprimento de tinta e a luz do botão ⏻ alimentação pisca.

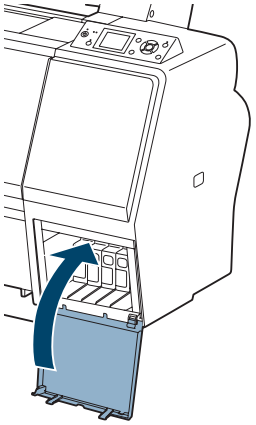

Após a conclusão do carregamento da tinta, será necessário colocar papel na impressora para que a mensagem Ready (OPERACIONAL) seja apresentada no visor LCD. Consulte a página 61 para obter instruções.

Seleção do Idioma do Menu

O modo de manutenção permite a alteração do idioma nos menus da impressora com o Modo de Manutenção.

1. Verifique se a impressora está desligada

2. Pressione e mantenha pressionado o botão ⏸·🗑 e, em eguida, pressione o botão ⏻ de energia até que a impressora seja ligada. MAINTENANCE MODE (MODO DE MANUTENÇÃO) aparece no visor LCD.

3. Pressione ▼ para selecionar LANGUAGE (IDIOMA).

4. Pressione ▼ até ver PORTUGUE, em seguida, pressione o botão OK para selecioná-lo.

5. Pressione ◀ para voltar ao menu anterior.

6. Para sair do modo de manutenção, desligue a impressora pressionando o botão ⏻ de energia. Pressione o botão ⏻ de energia novamente para ligar a impressora no modo de operação normal.

Conexão ao Sistema

Você pode usar as conexões de rede USB e/ou Ethernet.

Para a conexão USB, verifique se seu sistema tem a porta adequada e se você possui um cabo blindado padrão de 3 m de comprimento ou mais curto.

Para conectar a um hub de rede, você precisa de um cabo padrão de rede RJ-45 CAT-5. Para conectar diretamente à Interface de rede do seu computador, você precisa de um cabo RJ-45 CAT-5 crossover.

1. Verifique se tanto a impressora como o computador estão desligados.

2. Conecte o cabo da interface na porta adequada da impressora.

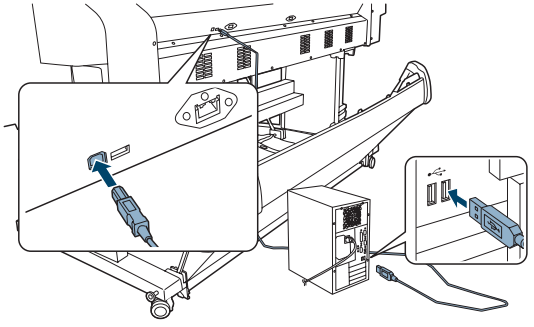

Conexão USB

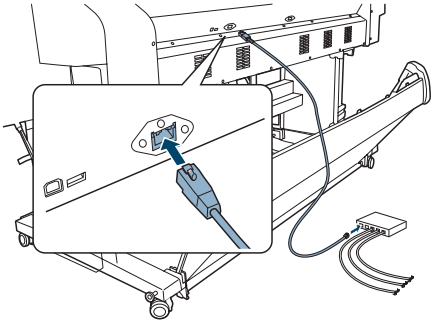

Conexão de rede

3. Conecte a outra extremidade do cabo ao conector adequado no computador, ao hub ou rede.

Instalação do Software para Windows

Proceda da seguinte forma para instalar o software para Windows:

1. Verifique se a impressora está desligada.
2. Ligue o computador.
3. Insira o CD-ROM do software da impressora no computador. A janela do programa de instalação aparecerá automaticamente.
4. Selecione Português.
5. Clique no modelo da sua impressora.

Observação: Com Windows 7, caso veja a janela de reprodução automática, clique em Executar Setup.exe. Caso veja a janela de controle de conta de usuário, clique em Sim ou em Continuar.

6. Clique no botão Instalar.

7. Leia e aceite o contrato de licença.

8. Quando aparecer uma tela pedindo para ligar a impressora, pressione o botão ⏻ alimentação. (Certifique-se de que a impressora está conectada; consulte a página 51.)

   Para conexão em rede, clique no botão Manual, selecione a porta que criou para a impressora e clique em OK.

   Se você não criou uma porta para a impressora, selecione Arquivo.

9. Quando a última janela de instalação aparecer, clique em Sair e depois remova o CD da impressora do computador.

10. Se precisar criar uma porta, consulte o manual eletrônico *Guia de Rede*.

Vá para a próxima seção para atualizar o firmware da impressora, se necessário.

Observação: Com o Windows XP, se aparecer a tela Assistente para adicionar novo hardware, selecione **Não, não desta vez**, clique em **Seguinte** e clique em **Seguinte** mais uma vez.

Instalação do Software para Macintosh

Observação: Verifique se há uma versão mais nova do driver da impressora no site de suporte da Epson no endereço www.suporte-epson.com.br.

Siga as etapas a seguir para instalar o software em um Macintosh. Para o Windows, consulte a página 52.

1. Ligue seu Macintosh e sua impressora
2. Insira o CD do software da impressora no drive de CD ou DVD.
3. Clique duas vezes no ícone do programa de instalação Epson.

   Caso veja uma mensagem instruindo que instale a atualização da Rosetta, clique em Install (Instalar). Depois de instalar a atualização, clique duas vezes no ícone de instalação Epson novamente.
4. Clique no modelo da sua impressora.

5. Clique no botão Instar.

Observação: Se aparecer uma mensagem informando que o programa de instalação detectou uma versão mais antiga do EpsonNet Config no sistema, será necessário desinstalar a versão mais antiga antes de instalar a nova. Abra a pasta Aplicativos e arraste a pasta EpsonNet para o lixo. Em seguida, reinstale o software da impressora.

6. Leia e aceite o contrato de licença.
7. Siga as instruções para instalar todos os softwares e manuais necessários.
8. Quando terminar, clique em Sair e ejete o CD. Reinicie o computador se lhe for pedido.
9. Depois que o seu Macintosh reiniciar, siga uma destas opções:

Para Mac OS X 10.6.x e 10.5.x, selecione Impressão e Fax em Preferências de Sistemas. Clique no botão +, depois selecione a sua impressora e clique em Adicionar.

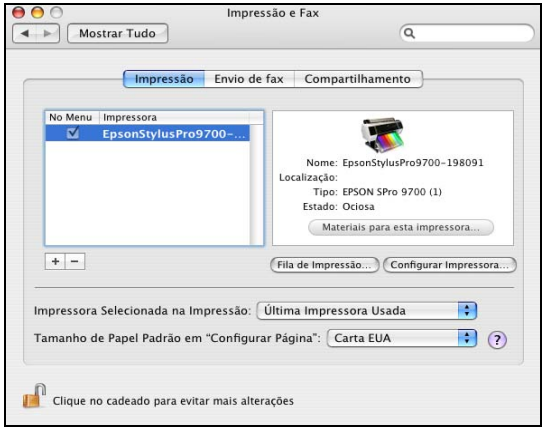

Para Mac OS X 10.4.11, abra o utilitário Utilitário Configuração Impressora. Clique em Adicionar. A impressora é apresentada na lista Navegador de Impressoras:

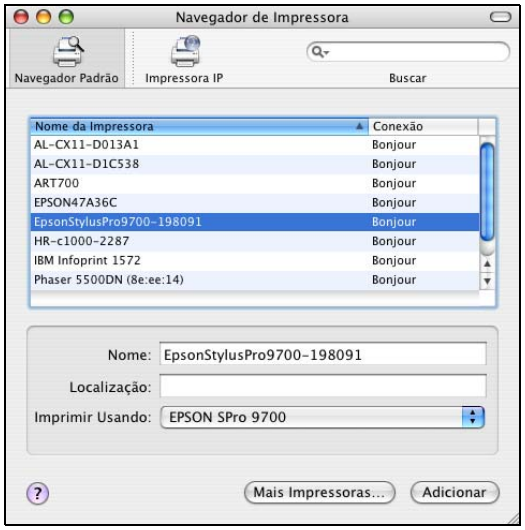

Dica: Se quiser renomear a impressora para facilitar a identificação, escreva um novo nome para ela no campo Nome nessa tela.

Para a conexão USB, selecione sua impressora a aguarde enquanto seu Macintosh localiza o driver e o botão Adicionar se torna disponível. Em seguida, clique em Adicionar.

Para a conexão em rede, clique em Mais impressoras e selecione uma conexão, como EPSON TCP/IP. Selecione sua impressora na lista e clique em Adicionar.

A impressora é apresentada na lista de impressoras.

10. Vá para a página 57 para atualizar o firmware da impressora, se necessário.

Atualização do Firmware da Impressora

Para manter os recursos e a funcionalidade da impressora atualizados, verifique as novas versões do firmware no site de suporte da Epson e atualize a impressora, se necessário.

Verificação da Versão Atual do Firmware

Dica: Para obter melhores resultados, use uma conexão USB quando atualizar o firmware da sua impressora.

1. Pressione o botão ▶ Menu.
2. Pressione o botão ▼ até que ESTADO IMPRES. esteja destacado e, em seguida, pressione Menu.
3. Pressione Menu novamente e anote a versão de firmware exibida. Quando terminar, pressione o botão ◀.

Download e Atualização do Firmware

1. Clique duas vezes no ícone EPSON LFP Remote Panel2 localizado na área de trabalho. O LFP Remote Panel será apresentado.
2. Selecione a impressora, depois clique no botão Firmware Updater (Atualizador do firmware).

   Quando lhe for indicado, clique em OK para que o utilitário EPSON LFP Remote Panel automaticamente localize e faça o download do firmware mais atual do site da Epson.

   Se precisar fazer o download do firmware manualmente, visite o **site da Epson** no endereço www.suporte-epson.com.br, selecione o seu produto e clique em Drivers & Downloads.

Escolha a versão de atualização de firmware para Windows ou Macintosh e siga as instruções na tela.

Cuidado: Não desligue a impressora enquanto o firmware está sendo atualizado.

3. Verifique se a impressora está ligada, se o visor exibe a mensagem Operacional e se está conectada ao computador ou à rede. Em seguida, escolha a impressora.

4. Clique em Procurar e localize o firmware que acaba de baixar e descompactar. Selecione o arquivo e clique em Selecionar ou Abrir.

5. Se a versão do firmware no arquivo for mais nova, clique em Atualizar para iniciar o processo de atualização. (Se for a mesma versão, não há necessidade de atualizar.)

6. Quando concluir a atualização, feche a janela do atualizador de firmware e a janela do LFP Remote Panel.

Se você conectou a impressora a uma rede, siga as instruções na próxima seção para configurar a impressora para rede.

Observação: Para obter mais informações sobre o uso do painel remoto LFP, clique em Ajuda para ver o guia eletrônico.

Configuração do Adaptador de Rede da Impressora

Depois de conectar a impressora à rede, proceda da seguinte forma para configurá-la:

Observação: Após a instalação do software, será necessário colocar o papel e imprimir uma imagem de teste. Se a qualidade da impressão for satisfatória, a configuração está pronta. Caso contrário, pode haver a necessidade de alinhar o cabeçote de impressão, como descrito na página 165.

1. Ligue a impressora.
2. Inicie o EpsonNet Config. O programa EpsonNet Config busca por todas as impressoras Epson na rede e exibe o endereço MAC e de IP de cada impressora encontrada.

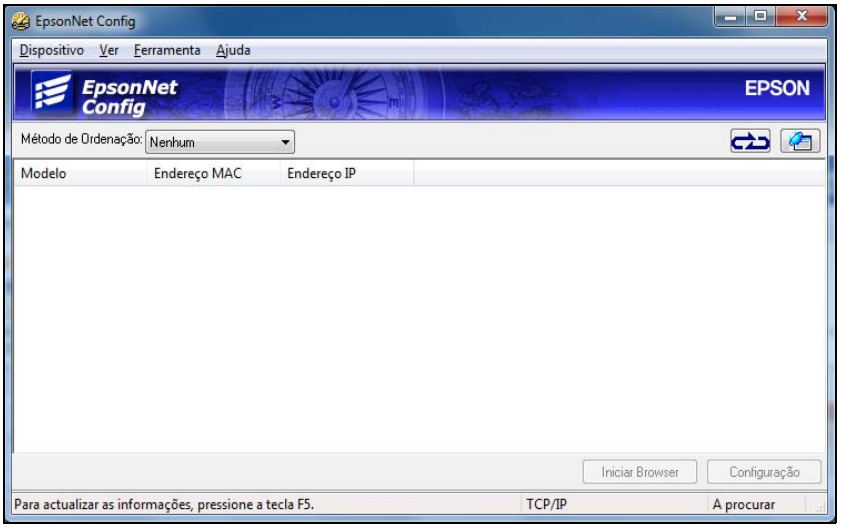

3. Selecione a impressora que deseja configurar e clique em Configuração para acessar a tela de seleção TCP/IP.
4. Se necessário, entre em contato com o administrador da rede para obter instruções sobre como atribuir um endereço IP adequado.

Para obter mais informações, consulte o manual eletrônico *Guia de Rede*.

Capítulo 2: Manuseio de Papel e Outras Mídias

A Epson Stylus Pro 7700 e a Pro 9700 imprimem em uma variedade de mídias, incluindo papel em rolo e folhas avulsas de até 61 cm para a Pro 7700 ou 111,8 cm para a Pro 9700. Também é possível usar papel de alta gramatura, como cartolina, de até 1,5 mm de espessura.

Este capítulo contém as seguintes informações:

- Seleção de mídia para a impressora
- Utilização de papel em rolo
- Utilização de papel em folhas soltas
- Utilização do cesto de papel
- Otimização das opções para o papel

Seleção de Mídia para a Impressora

A Epson oferece uma variedade de papéis revestidos, brilhantes e fosco, além de outros tipos de mídias para a impressora.

A tabela seguinte mostra os tamanhos de papéis que podem ser utilizados:

Tamanhos de papel aceitos

	Papel em rolo	**Folhas avulsas**
Pro 9700		
Largura	10 a 44 pol. (203 a 1118 mm)	Tamanho Carta até 44 pol. (1118 mm)
Comprimento	Tubo de 2 pol. (5 cm): 45 m Tubo de 3 pol. (7,6 cm): 202 m	Até 62,2 pol. (1580 mm)
Pro 7700		
Largura	10 a 24 pol. (20,3 a 61 cm)	Tamanho Carta até 24 pol. (61 cm)
Comprimento	Tubo de 2 pol. (5 cm): 45 m Tubo de 3 pol. (7,6 cm): 202 m	Até 36 pol. (91,4 cm)
Diâmetro externo máximo do rolo	Tubo de 2 pol. (5 cm): 10,3 cm Tubo de 3 pol. (7,6 cm): 15 cm	—
Espessura	0,08 mm a 0,5 mm	3,15 a 59 mil (0,08 to 1,5 mm)

Faça sempre um teste com uma amostra do papel na impressora antes de adquiri-lo em grandes quantidades ou de imprimir trabalhos de grande volume. Se utilizar papéis ou outras mídias que não sejam fabricadas pela Epson, talvez seja necessário ajustar várias opções e criar configurações especiais de papel. Consulte a página 87 para obter instruções.

Mídias Especiais Disponíveis da Epson

Um dos principais elementos para obter impressões de qualidade profissional é a escolha de um papel especialmente otimizado para a sua impressora. A Epson oferece uma linha completa de mída profissional para uma variedade de aplicações. A maioria da mídia profissional da Epson está disponível em tamanhos desde folhas avulsas pequenas até papéis em rolo largos. Visite o **site da Epson** no endereço www.epson.com.br ou contacte o seu revendedor autorizado para uma lista de papéis disponíveis.

Para obter mais detalhes sobre os papéis compatíveis, consulte a página 210.

Instruções para o Uso de Mídias Epson

Siga estas instruções, além das incluídas na embalagem do papel, para imprimir em papéis e outras mídias Epson:

- Evite tocar na superfície de impressão com as mãos desprotegidas. As marcas de dedos podem afetar a qualidade da impressão. Manuseie a mídia pelas bordas ou use luvas de algodão.
- Tenha cuidado para não dobrar nem arranhar o papel.
- Sempre escolha a configuração correta de tipo de mídia no software do driver da impressora antes de iniciar a impressão. Consulte a página 94 (Windows) ou a página 137 (Mac OS X) para obter instruções.
- Sempre selecione a fonte de papel correta (rolo ou folha), tanto no software do driver como no painel de controle da impressora. Consulte a página 99 ou a página 103 (Windows), a página 122 (Mac OS X 10.6.x) ou a página 133 (Mac OS X 10.4.11) para obter instruções sobre como selecionar a fonte de papel no software da impressora.
- Mantenha a mídia não utilizada na embalagem original e armazene-a em local fresco e seco para manter a qualidade. Evite armazenar as impressões onde possam ser expostas a alta temperatura, umidade ou luz solar direta.
- Armazene a mídia em folha sobre uma superfície plana.

Utilização de Papel em Rolo

Você pode usar rolo de papel com um tubo com 2 pol. (5 cm) ou 3 pol. (7,5 cm) de diâmetro e com um comprimento de até 24 pol. (61 cm) para a Pro 7700, ou 44 pol. (112 cm) para a Pro 9700. A troca manual de rolos é um processo simples.

Instruções para Papel em Rolo

Ao imprimir em papéis em rolo, certifique-se de seguir as instruções de manuseio de mídia encontradas na página 62, além destas instruções especiais para papéis em rolo.

- Ao armazenar o papel em rolo, mantenha-o em seu pacote original, incluindo a embalagem, tampas laterais e caixa.
- Para evitar excesso de papel, verifique se o ícone Folha não foi apresentado no visor LCD. Pressione o botão ◀ Origem do papel até que ou o ícone de rolo seja apresentado.
- Escolha se deseja que o papel seja cortado automaticamente após a impressão de cada página.
- Escolha se desejar imprimir uma série de páginas e mantê-las juntas para cortá-las mais tarde ou usar o rolo de coleta automática (somente a Pro 9700).
- Se estiver carregando papel de alta gramatura, pode ser necessário aumentar a sucção de papel, pressionando o botão ▲ Alimentação do papel. Para papéis de baixa gramatura, diminua a sucção pressionando o botão ▼ Alimentação do papel.
- Não deixe o papel em rolo carregado na impressora quando não estiver sendo utilizado.

Seleção do Tipo de Papel

Quando carregar um tipo novo de papel, você terá que selecionar o tipo de papel no painel de controle da impressora.

1. Aperte ▶ Menu.
2. Aperte ▲ ou ▼ para selecionar CONFIGURAÇÃO PAPEL, depois aperte ▶.

3. Selecione TIPO DE PAPEL, depois aperte ▶.

4. Selecione o papel que está usando, conforme listado na página 64. Depois aperte o botão OK para salvar a configuração.

5. Pressione ⏸·🗑 para sair do menu.

Se o seu papel não aparecer no painel de controle, cheque as instruções incluídas com o papel ou visite o site da Epson (www.epson.com.br). Se estiver usando papel que não seja da Epson, consulte o fabricante para saber qual é a melhor configuração. Pode ser necessário testar diferentes opções para determinar qual delas é a melhor para a mídia que está usando.

Para esta mídia	Selecione esta opção de papel
Photo Paper	
Premium Glossy Photo Paper (170)	Premium Glossy 170
Premium Semi-gloss Photo Paper (170)	Premium Semigloss 170
Premium Photo Paper Glossy	Premium Glossy Sheet
Premium Photo Paper Semigloss	Prem. Semigloss Sheet
Ultra Premium Photo Paper Luster	Premium Luster Sheet
Premium Glossy Photo Paper (250)	Premium Glossy 250
Premium Semigloss Photo Paper (250)	Premium Semigloss 250
Premium Luster Photo Paper (260)	Premium Luster 260
Premium Semimatte Photo Paper (260)	Premium Semimatte 260
Matte Paper	
Singleweight Matte Paper	Singleweight Matte
Presentation Paper Matte	Photo Quality IJ Paper
Doubleweight Matte Paper	Doubleweight Matte
Ultra Premium Presentation Paper Matte	Enhanced Matte
Enhanced Matte Paper	
Plain Paper (Papel normal)	
Papepl normal	Plain Paper
Others (Outros)	
Enhanced Adhesive Synthetic Paper	Enhanced Adhesive Syn.
Enhanced Matte Posterboard	Enhanced Matte Board

Configuração de Identificação e Rastreamento Automático de Mídia

Antes de carregar papel em rolo na impressora, você pode configurar o rastreamento automático de mídia. Este sistema imprime um código de barra na borda do papel que indica o tipo de mídia, o comprimento do rolo e a configuração de alerta.

Quando a impressora está ligada e o papel em rolo está carregado, o código de barra é escaneado e a quantidade de papel em rolo restante aparece no visor LCD. Você verá uma mensagem de alerta quando o rolo estiver quase acabando.

O código de barra é impresso quando você aperta o botão de liberação do papel (ePlaten).

Certifique-se de que SEM PAPEL está aparecendo no painel de controle. Depois siga estes passos para configurar o sistema automático de rastreamento da mídia:

1. Aperte ▶ Menu.
2. Aperte ▲ ou ▼ para selecionar CONFIGURAÇÃO PAPEL, depois aperte ▶.
3. Aperte ▶ para selecionar ROLO DE PAPEL RESTANTE.
4. Aperte ▶ para selecionar DEF. PAPEL RESTANTE.
5. Aperte ▼, selecione ON e aperte OK.
6. Aperte ▶ para retornar para DEF. PAPEL RESTANTE.
7. Aperte ▼ para selecionar COMPRIM. PAPEL ROLO.
8. Aperte ▶, depois selecione o comprimento do rolo de papel carregado na impressora, de 15 a 300 pés (5 a 99,5 m), depois aperte OK.
9. Aperte ◀, depois aperte ▼ para selecionar AVISO COMPRIM. ROLO.
10. Aperte ▶, depois selecione o comprimento no qual você deseja receber a mensagem de alerta, de 1 a 15 m, depois aperte OK.
11. Pressione para sair do menu.

Dica: Você pode usar o modo de manutenção para trocar as unidade de medida na impressora de pés para metros. Consulte a página 172 para obter instruções.

Carregamento do Papel na Impressora

1. Abra a tampa do papel em rolo.

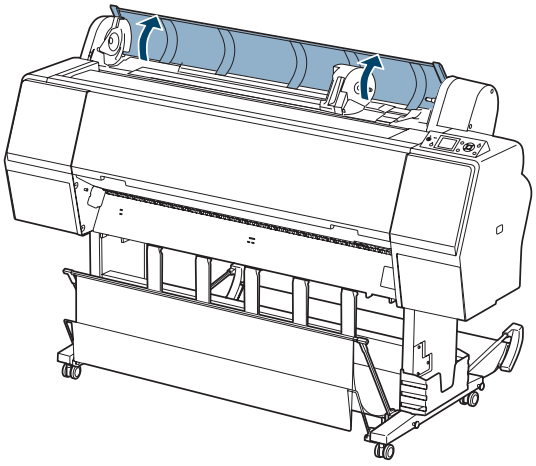

2. Empurre a trava para baixo com firmeza, depois mova o suporte do papel em rolo para a esquerda.

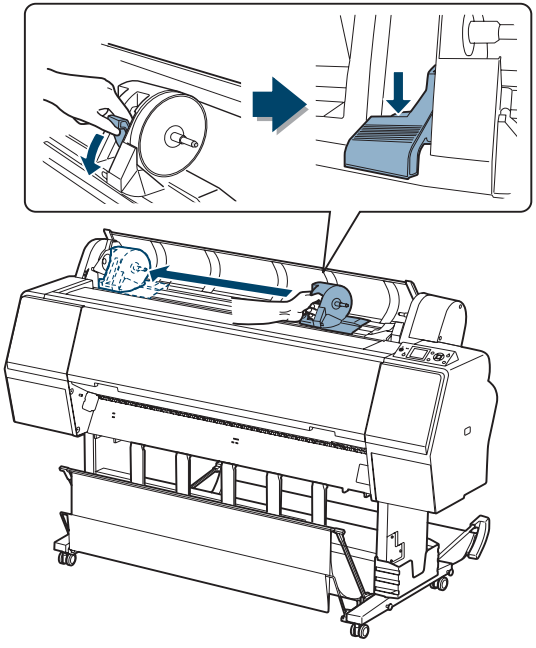

3. Coloque o rolo em cima da impressora.

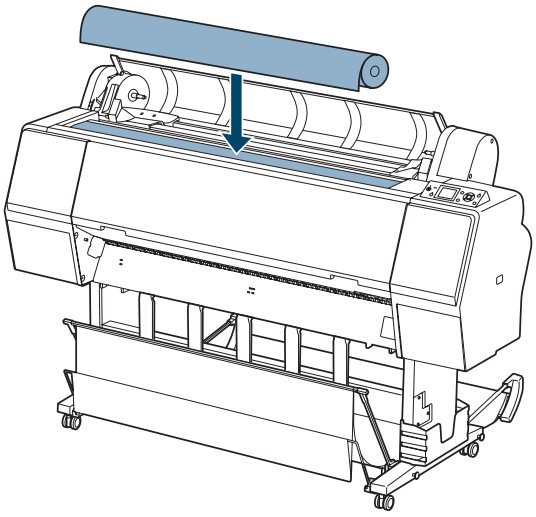

4. Se necessário, ajuste os adaptadores de mídia em rolo para que caibam no centro do papel em rolo.

   Centro de 2 pol.:

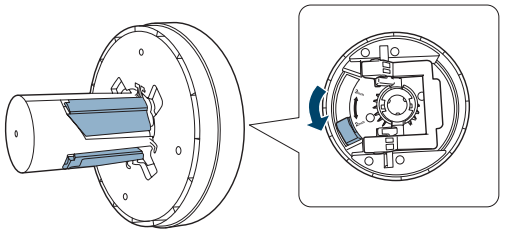

   Centro de 3 pol.:

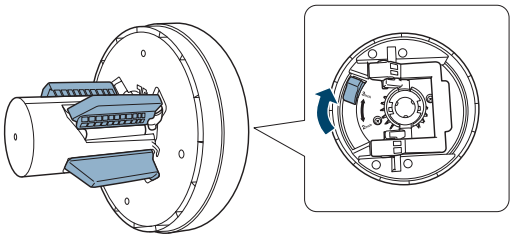

5. Solte a alavanca de tensão nos dois adaptadores.

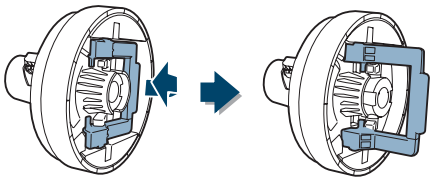

6. Empurre os adaptadores para o centro do rolo de papel nas duas extremidades. Depois puxe para baixo as alavancas de tensão.

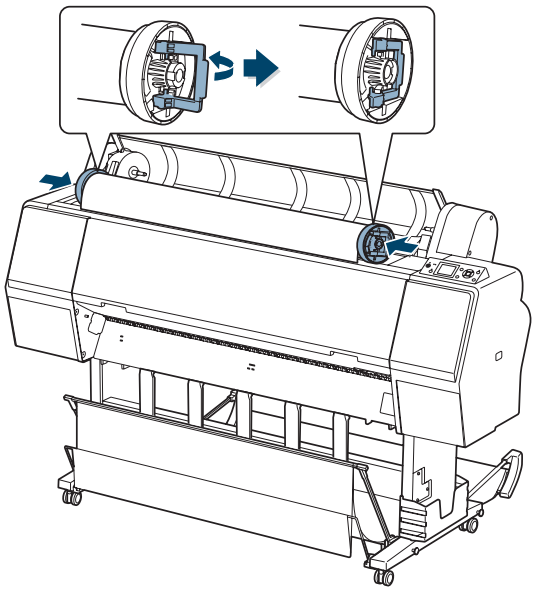

7. Mova o rolo de papel para a direita até que encoste na guia do papel em rolo.

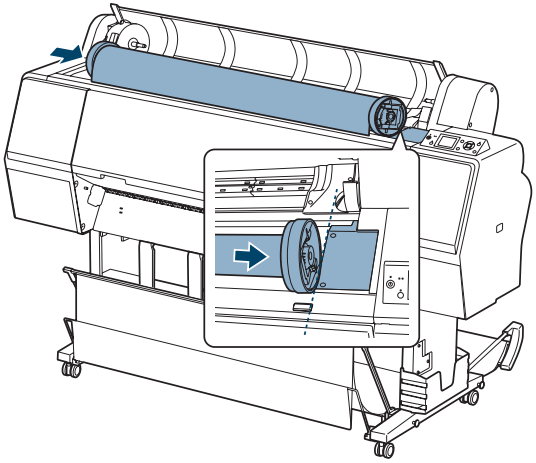

8. Deslize o suporte do papel em rolo para alinhar o adaptador esquerdo com a marca ▲ no suporte.

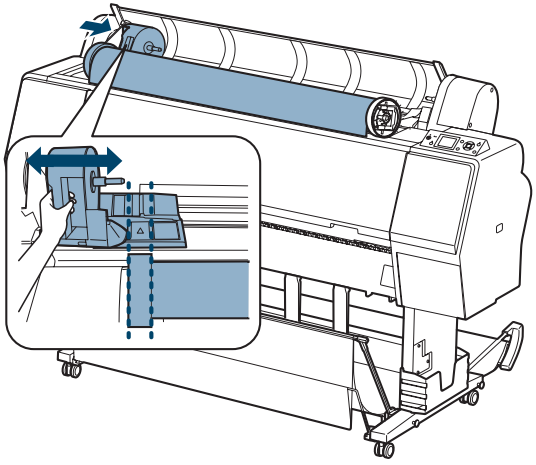

9. Devagar, coloque o papel em posição.

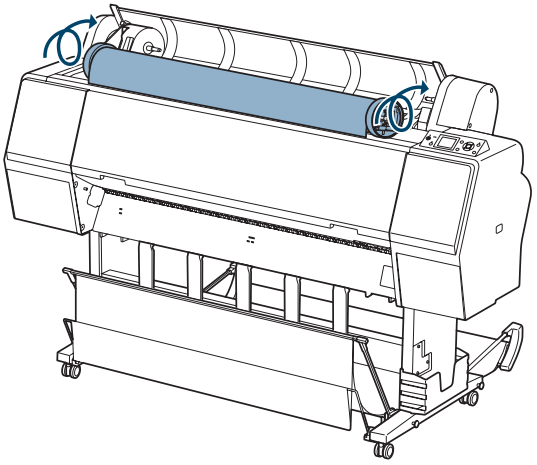

10. Deslize o suporte do rolo de papel para a direita para prendê-lo na impressora. Certifique-se de que as duas extremidades do papel em rolo estão presas nos adaptadores.

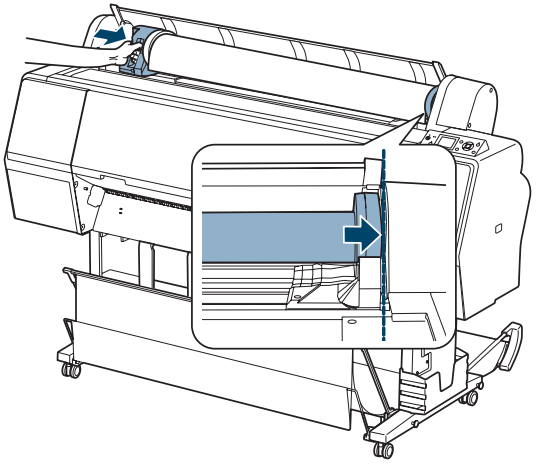

11. Puxe a trava para cima para travar o papel no lugar.

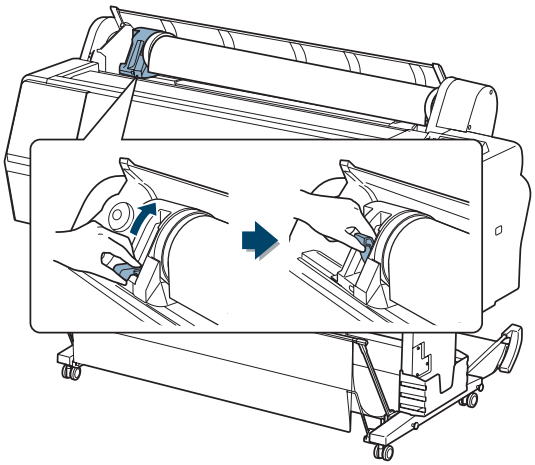

12. Se a luz de liberação do papel não estiver acesa, aperte o botão de liberação do papel.

Carregamento do Papel para Impressão

1. Coloque o papel na abertura e puxe-o para baixo.

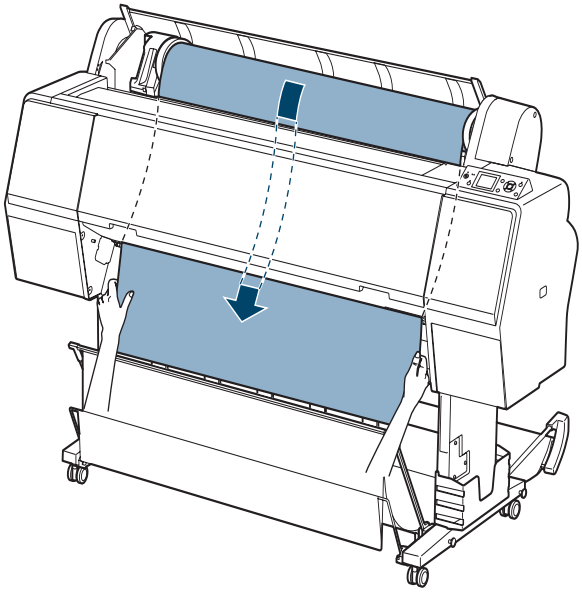

Se o papel não sair da impressora, pode ser necessário que diminua a sucção apertando o botão ▼ Alimentação do papel. Certifique-se de retornar a sucção à configuração normal depois de carregar o papel.

2. Feche a tampa do papel em rolo.

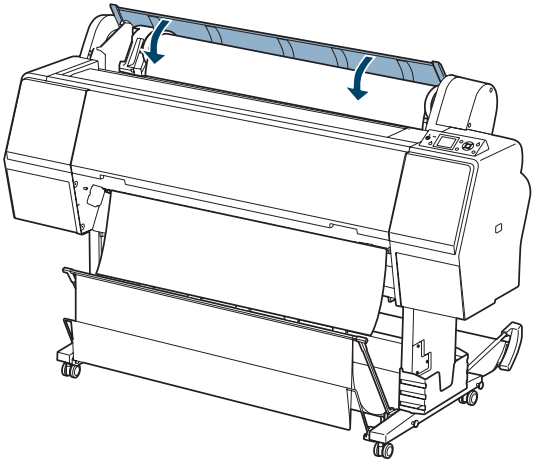

3. Pressione o botão .

4. Aperte o botão para mover o papel para a posição de impressão ou aguarde até que o papel mova-se para a posição automaticamente.

5. Caso veja uma pergunta sobre as configurações do papel no visor, selecione Sim se as configurações estiverem corretas, ou selecione Não e modifique as configurações.

Observação: A impressão será interrompida se a tampa frontal for aberta. Não abra a tampa frontal enquanto a impressão está em andamento, pois a qualidade da impressão pode ser afetada.

6. Aperte OK.

7. Se a borda do papel estiver desigual ou dobrada, aperte o botão para cortar a borda.

Para evitar dobras ou rugas no papel, remova-o da entrada de papel e enrole-o quando não estiver imprimindo.

Observação: O cortador interno pode não conseguir cortar alguns tipos de mídia que não sejam da Epson.

Corte Manual do Papel com o Cortador Interno

Quando não estiver usando a opção Auto Cut On (Corte automático Ativado), você pode cortar o papel em rolo manualmente pressionando um botão após a conclusão do trabalho de impressão. É possível usar o botão ✂ para cortar a maioria dos tipos de papéis.

1. Antes da impressão, pressione ◀ Origem do papel até que o ícone de rolo (Auto Cut desativado) seja apresentado no visor LCD.
2. Execute o trabalho de impressão.
3. Aperte e solte o botão ✂. Quando a seleção de menu aparecer, selecione CORTE, depois aperte OK. O papel é cortado.
4. Se o papel não puder ser cortado pelo cortador interno, aperte o botão ▼ para alimentar o papel para a posição de corte manual. Depois corte-o manualmente.

Impressão de Linhas de Corte

Você pode imprimir linhas de corte na borda direita das páginas (Auto Cut ativado) ou nas extremidades direita e inferior (Auto Cut Desativado).

1. Aperte ▶ Menu.
2. Aperte ▶ Menu novamente para selecionar o menu CONFIG. IMPRESORA.
3. Aperte ▼ para selecionar LINHA DE PÁGINA, depois aperte ▶.
4. Aperte ▼ ou ▲ para selecionar SIM.
5. Pressione OK para salvar a configuração. Uma marca aparece ao lado da opção SIM.
6. Pressione ⏸·🗑 para sair do menu.

Também é possível especificar linhas de corte no software do driver da impressora. Para instruções, veja a página página 102 (Windows) ou as páginas 128 (Mac OS X 10.5.x ou 10.6.x) ou 142 (Mac OS X 10.4.11).

Remoção de Papel da Impressora

1. Abra a tampa do papel em rolo.

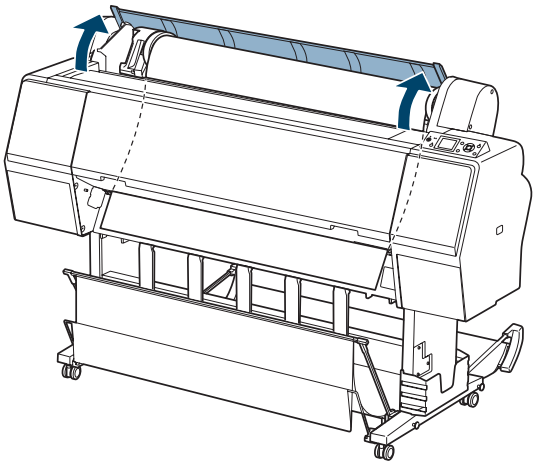

2. Pressione o botão para soltar o papel.
   - Se o rastreamento automático de mídia estiver ativado, o código de barra e a informação do papel são impressos.
   - Se não estiver usando o rebobinamento automático de rolo, o papel é rebobinado automaticamente.

- Se estiver usando o rebobinamento automático de rolo, você precisa rebobinar o papel manualmente.

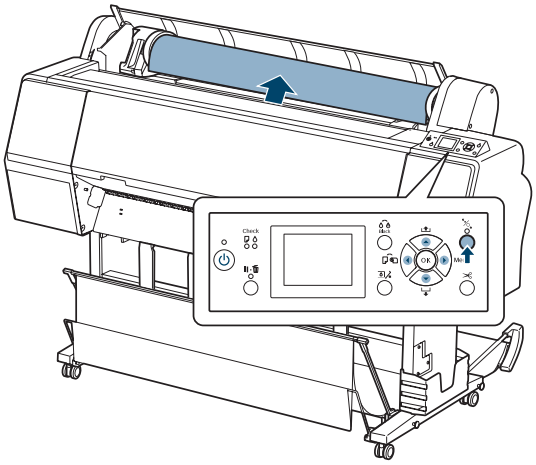

3. Empurre a trava para baixo firmemente para soltá-la. Depois mova o suporte do papel em rolo completamente para a esquerda e remova-o do rolo.

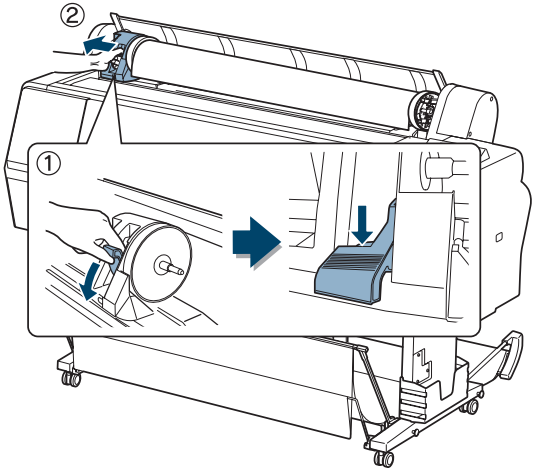

4. Gire o papel para a frente de forma que ele descanse em cima da impressora.

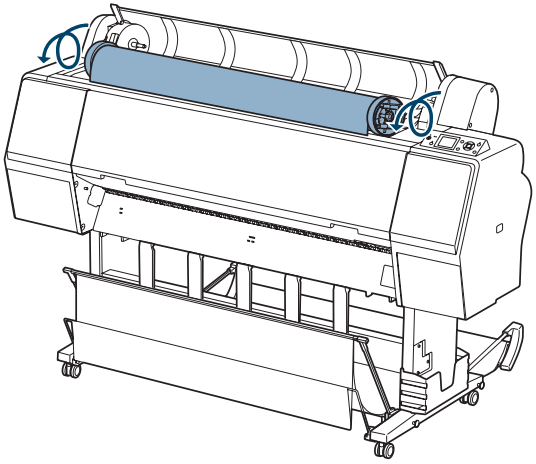

5. Puxe as alavancas de tensão para cima, depois remova os adaptadores do rolo de papel.

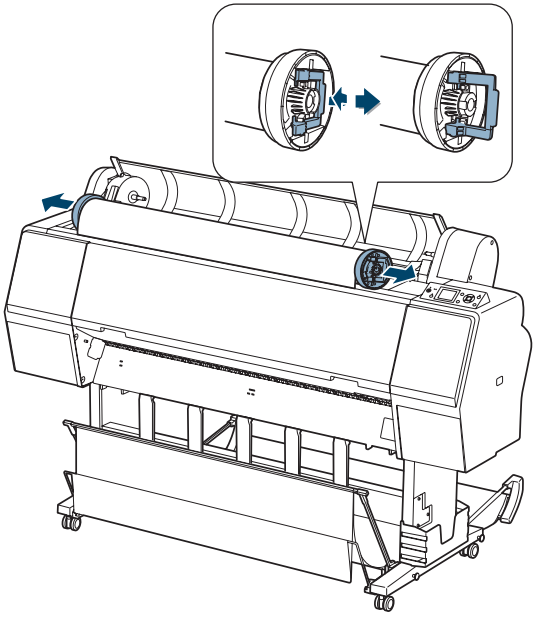

6. Rebobine o papel cuidadosamente e coloque-o na sua embalagem original.

Utilização de Folhas Avulsas

É possível imprimir em muitos tipos de papel em folhas avulsas e em outras mídias. A impressora aceita folhas de larguras que vão do tamanho carta até 24 pol. (61 cm) para a Pro 7700 ou 44 pol. (112 cm) para a Pro 9700.

É possível deixar papel em rolo na impressora ao imprimir folhas avulsas, porém remova o papel em rolo da entrada de papel e enrole-o.

A maneira como o papel é carregado depende da sua espessura:

- Para a maioria dos papéis, veja a seção a seguir.
- Para papel mais espesso do que 19 mil. (0,5 mm), veja a página 79.

Colocação de Folhas Avulsas

Observação: Para papéis de alta gramatura, pode ser necessário aumentar a sucção pressionando o botão ▲. Isso ajuda a manter o papel no lugar durante o carregamento e a impressão.

Para papéis de gramatura baixa, diminua a sucção pressionando o botão ▼.

Carregue o papel na vertical (lado mais curto para dentro da impressora).

É possível colocar papel sem apertar o botão . Isso previne que o papel fique arranhado e é mais rápido e fácil.

1. Verifique se a impressora está ligada e se a tampa do rolo de papel está fechada.
2. Pressione o botão ◀ Origem do papel até que o ícone Folha apareça no visor LCD.

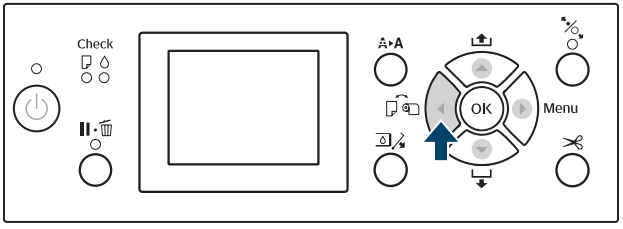

3. Carregue o papel no alimentador até que haja resistência. Verifique se a borda direita do papel está reta e alinhada com a linha vertical da tampa do rolo de papel.

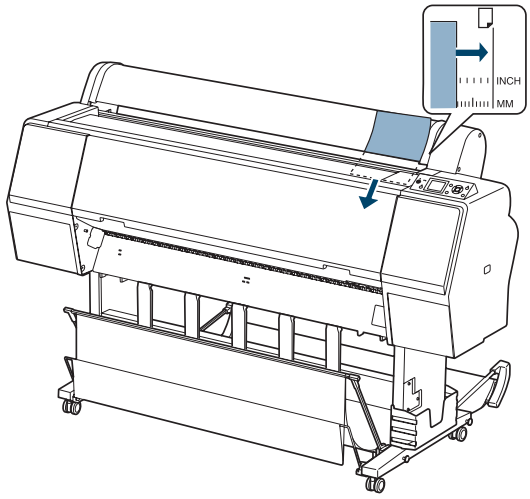

4. Pressione ▼. A folha é alimentada automaticamente para a posição de impressão.

5. Caso veja uma pergunta sobre as configurações do papel no visor, selecione Sim se as configurações estiverem corretas, ou selecione Não e modifique as configurações.

6. Aperte OK.

7. Imprima a página. Após a impressão, a folha permanece na impressora.

8. Para remover o seu impresso, aperte o botão ▼ enquanto segura a folha.

Colocação de Folhas Espessas

Carregue o papel na vertical (lado mais curto para dentro da impressora).

A única exceção é papel com mais de 19 mil. (0,5 mm) de espessura e 28,6 pol. (72,8 cm) de comprimento, que deve ser carregado na horizontal (somente a Pro 9700).

1. Verifique se a impressora está ligada e se a tampa do rolo de papel está fechada.

2. Pressione o botão ◀ Origem do papel varias vezes até que o ícone Folha apareça no visor LCD.

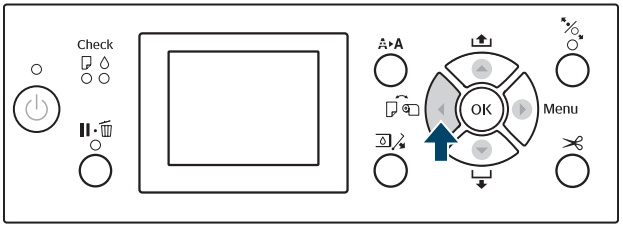

3. Pressione o botão .

Observação: Pode ser necessário aumentar a sucção pressionando o botão ▲. Isso ajuda a manter o papel no lugar durante o carregamento e a impressão.

4. Carregue o papel no slot. Verifique se as bordas direita e superior do papel estão retas e alinhadas com as linhas horizontais e verticais da impressora.

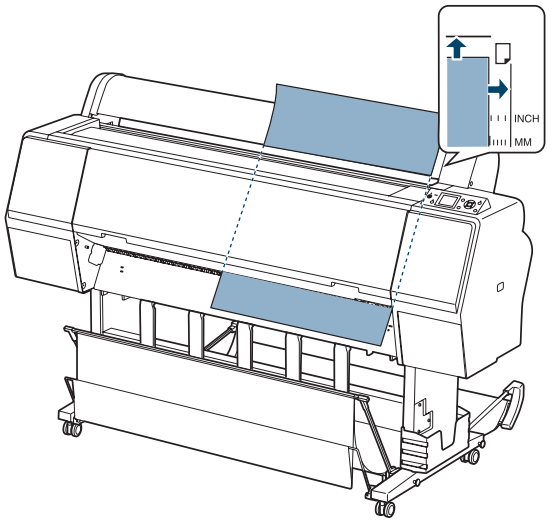

5. Pressione o botão .
6. Aperte o botão para mover o papel para a posição de impressão ou aguarde até que o papel mova-se para a posição automaticamente.
7. Caso veja uma pergunta sobre as configurações do papel no visor, selecione Sim se as configurações estiverem corretas, ou selecione Não e modifique as configurações.
8. Aperte OK.
9. Imprima a página. Após a impressão, a folha permanece na impressora.
10. Para remover o seu impresso, aperte o botão ▼ enquanto segura a folha.

Ajuste do Espaço entre os Rolos para Papéis Grossos e Finos

Observação: Se notar ranhuras em suas impressões, verifique se o papel está plano. Você pode tentar também alterar a opção do espaço entre rolos para LARGO. Se isso não resolver o problema, tente alterá-la para MAIS LARGO.

Talvez seja necessário ajustar o espaço entre os rolos ao imprimir em papéis especialmente espessos ou finos. NORMAL é a opção padrão. Entretanto, se a qualidade de impressão não for satisfatória ao usar papéis de baixa ou alta gramatura, pode ser necessário alterar essa opção.

1. Aperte ▶Menu.
2. Pressione ▶ novamente para selecionar o menu CONFIG. IMPRESSORA e selecionar ESPAÇO ENTRE O ROLO.
3. Aperte ▶. NORMAL é selecionada como a opção atual.

Cuidado: Para evitar danos à impressora, não selecione a opção ESTREITO ao imprimir em mídia de alta gramatura.

4. Utilize o botão ▲ ou ▼ para selecionar ESTREITO, LARGO, MAIS LARGO ou O MAIS LARGO.
5. Pressione OK para salvar a configuração. Uma marca aparece ao lado da opção selecionada.
6. Pressione ⏸·🗑 para sair do menu.

Se o espaço entre rolos selecionado não for o padrão, os seguintes símbolos serão apresentados no canto do visor como lembrete da opção estreita e larga:

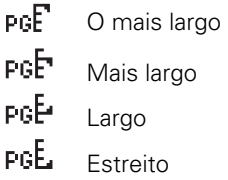

Quando mudar de mídia, não se esqueça de alterar a opção para NORMAL.

Se estiver imprimindo em uma mídia que não foi fabricada pela Epson e não estiver utilizando um driver Epson, talvez também seja necessário criar uma configuração de papel para otimizar seus resultados. Consulte a página 87 para obter mais informações.

Utilização do Cesto de Papel

O cesto de papel fica preso à impressora e coleta as impressões conforme elas saem da impressora. O cesto protege as impressões contra sujeira e riscos. Você pode ajustá-lo para coletar o papel sob a impressora ou pela parte frontal dela.

Coleta de Impressos pela Frente da Impressora

Siga as etapas abaixo para ajustar o cesto na frente da impressora. Use este método para papel com mais de 19 mil. (0,5 mm) de espessura ou impressos com 62 pol. (175 cm) ou mais longo (para a Pro 9700) ou 36 pol. (91 cm) ou mais longo (para a Pro 7700).

1. Se estiver utilizando guias de papel, verifique se estão na frente do cesto, como indicado abaixo.

2. Para a Pro 9700, suspenda a parte traseira do cesto completamente para cima.

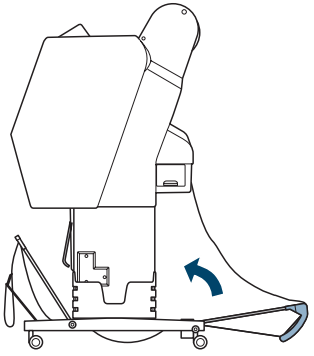

3. Abra as lingüetas na parte frontal do cesto e incline-o para baixo. Depois levante as guias do papel.

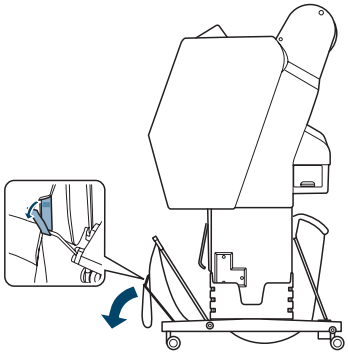

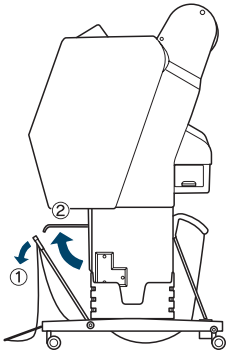

4. Levante a frente do cesto para que a superfície fique firme. Depois abaixe as guias do papel para que os impressos deslizem suavemente para o cesto.

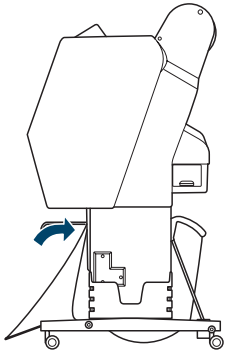

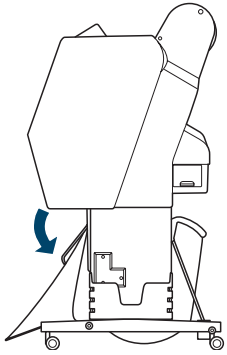

Observação: Para evitar erros de carregamento de papel, não permita que os impressos empilhem no cesto.

Coleta de Impressos Sob a Impressora

Siga estas etapas para coletar impressos sob a impressora:

1. Levante as guias do papel e incline a frente do cesto para baixo.

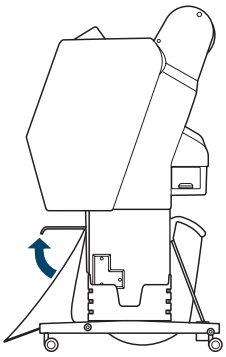

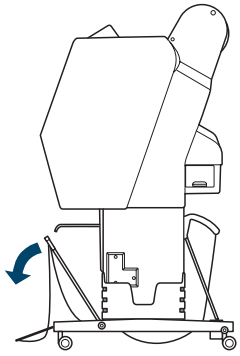

2. Abaixe as guias do papel, depois levante a frente do cesto completamente para cima. Prenda a frente do cesto com as lingüetas.

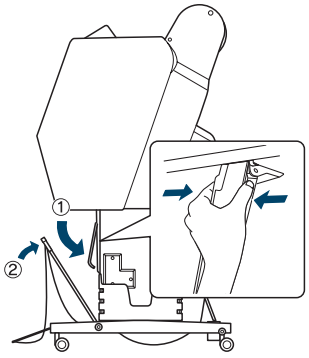

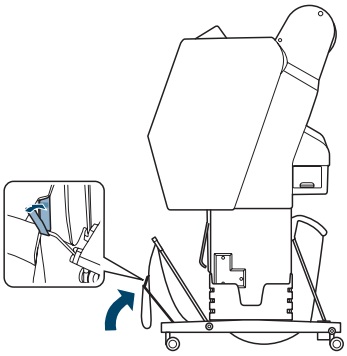

3. Para a Pro 9700, ajuste o cesto baseado no tamanho do impresso.
   - 23.4 × 33,1 pol. (A1) ou menor

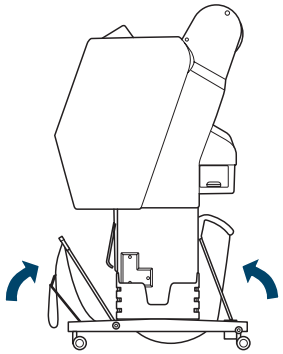

Observação: Se houver formação de faixas em papel opaco, puxe as guias de papel para frente.

   - Maior do que 594 × 840 mm (A1)

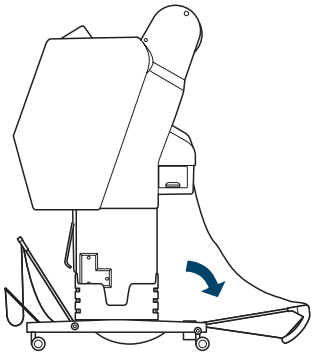

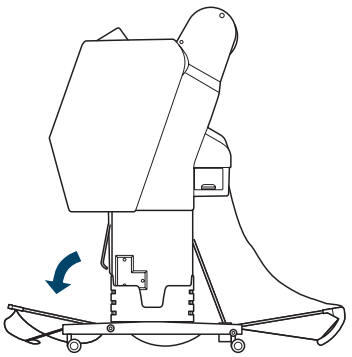

Armazenagem do Cesto de Papel

Se não estiver usando o cesto de papel, você pode dobrá-lo para tirá-lo do caminho.

1. Para a Pro 9700, levante a parte traseira do cesto.

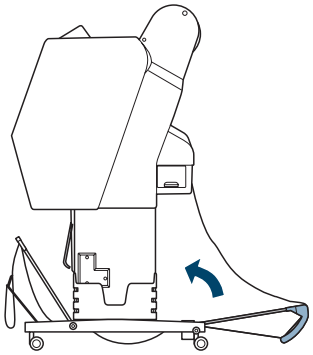

2. Levante as guias do papel, depois ajuste as lingüetas e suspenda a frente do cesto. Abaixe as guias do papel.

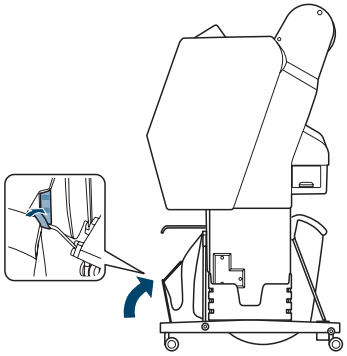

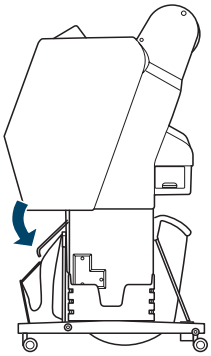

Otimização das Opções para o Papel

Quando um tipo de mídia é escolhido no software da impressora Epson, o driver determina automaticamente a melhor configuração para esse papel. Entretanto, você talvez queira ajustar melhor a forma como a impressora trata as diferentes mídias, especialmente se estiver utilizando papel que não foi fabricado pela Epson ou papel incompatível com o driver. Utilize as opções de configuração do papel descritas a seguir.

É possível criar uma configuração especial, ou um grupo de configurações, para cada tipo de papel (até dez) e selecionar a configuração desejada sempre que a impressão for realizada em um papel específico.

Criação das Configurações de Papel

Observação: Configuraçõ es de papel são necessárias apenas para mídias que não foram fabricadas pela Epson.

Para criar uma configuração para um tipo específico de papel, verifique se o papel que deseja configurar está colocado na impressora. Em seguida, proceda da seguinte forma:

1. Pressione ▶ Menu, depois aperte ▲ ou ▼ para selecionar CONFIGURAÇÃO DE PAPEL.
2. Pressione ▶, depois aperte ▼ para selecionar PAPEL PERSONALIZ.
3. Pressione ▶, depois aperte ▼ ou ▲ para selecionar um número de configuração de papel (1 a 10). Pressione ▶ para salvar a configuração de número.

Observação: Você também pode criar configurações de papel usando o Epson LFP Remote Panel instalado a partir do CD com o software da impressora.

4. Pressione ▼ ou ▲ para selecionar TIPO DE PAPEL, depois aperte ▶. Pressione ▼ ou ▲ para selecionar uma categoria de papel e depois aperte ▶ para selecionar um tipo de mídia. Pressione OK para salvar a configuração.
5. Pressione ◀ duas vezes para retornar ao menu anterior.
6. Pressione ▼ ou ▲ para selecionar ESPAÇO ENTRE O ROLO, depois aperte ▶. Pressione o botão ▼ para selecionar ESTREITO, NORMAL, LARGO ou MAIS LARGO. A configuração NORMAL é recomendada para a maioria dos papéis. Pressione OK para salvar a configuração, depois aperte ◀ para voltar ao menu anterior.

7. Pressione ▼ ou ▲ para selecionar PADRÃO DE ESPESSURA, depois aperte ▶. Pressione OK para imprimir o padrão de espessura do papel. Um padrão semelhante ao seguinte será impresso:

8. Examine o padrão impresso e verifique quais as linhas que se sobrepõem de maneira mais uniforme. Escolha o número com as linhas mais uniformes. No exemplo acima, as linhas do número 4 são as mais uniformes.

   Depois de imprimir o padrão, NÚMERO DE ESPESSURA é realçado.

9. Pressione ▲ ou ▼ para selecionar o número encontrado na passo 8 e, em seguida, pressione OK.

10. Pressione ◀, depois ▼ para selecionar qualquer uma das opções de menu a seguir. Faça ajustes conforme necessário e pressione OK para salvar cada opção. Depois pressione ◀ para retornar ao menu.

    Também é possível fazer configurações similares usando o software do driver da impressora. Para instruções, veja a página 107 (Windows) ou a página 139 (Mac OS X).

    - AJUSTE ALIM. PAPEL ajuda a eliminar faixas. Escolha um valor mais baixo se houver linhas brancas nas impressões ou um valor mais alto se houver linhas escuras.
    - TEMPO DE SECAGEM permite que imprima em mídia que não seja da Epson e evita que a tinta borre. Você pode fazer o cabeçote aguardar até 10 segundos depois de cada passagem, para permitir que a tinta da página seque.
    - SUCÇÃO DE PAPEL permite que diminua a sucção do papel quando imprimir em mídia fina (menos de 5,5 kg), como papel para provas ou filmes retroiluminados.

- DEF. TENSÃO ROLO PAPEL permite que ajuste a tensão como ALTA ou MAIS ALTA para pano ou papel fino, ou se o papel enrugar durante a impressão.
- REMOVER INCLINAÇÃO ajuda a reduzir o ângulo do papel para mídia muito fina ou filme.

11. Quando terminar, pressione ⏸·🗑 .

Após a criação das configurações de papel, é possível utilizar o menu IMPRESSÃO DE TESTE para imprimir uma lista de números de papéis que mostre as opções de cada um.

Impressão das Configurações de Papel

É possível imprimir uma lista que mostre todas as configurações de papel. Isso facilita a seleção da configuração desejada para um tipo específico de papel.

1. Pressione ▶ Menu, depois aperte ▼ para destacar TESTE DE IMPRESSÃO. Pressione ▶ novamente.
2. Pressione ▼ para selecionar PAPEL PERSONALIZADO, depois aperte ▶.
3. Pressione OK para imprimir as suas configurações de papel personalizado.

Seleção das Configurações de Papel

Após a criação da configuração de um papel, será possível selecioná-la sempre que imprimir neste papel:

1. Pressione ▶ Menu, depois aperte ▲ ou ▼ para selecionar CONFIGURAÇÃO DE PAPEL.
2. Pressione ▶, depois aperte ▼ para selecionar TIPO DE PAPEL, depois aperte ▶.
3. Pressione ▼ para selecionar PAPEL PERSONALIZ., depois aperte ▶.
4. Pressione ▲ ou ▼ para selecionar a configuração que deseja utilizar.

5. Aperte OK. O número da configuração selecionado é apresentado no visor LCD com uma marca.
6. Pressione ⏸·🗑 para sair do menu. A configuração selecionada aparece no visor LCD.

Capítulo 3: Impressão com Drivers Epson para Windows

A sua Epson Stylus Pro 7700 ou Pro 9700 vem com drivers e utilitários que permitem a impressão e o gerenciamento de trabalhos de impressão.

Os perfis ICC acompanham a impressora, de forma que você pode usar recursos de gerenciamento de cores no Adobe® Photoshop® ou outros aplicativos, ou no próprio driver. Um gerenciamento de cores usando o Photoshop e um monitor com calibração de cores oferecerá as cores mais precisas e a melhor saída para a impressão de fotos coloridas com a sua impressora. Consulte a página 149 para obter instruções.

É possível criar seus próprios perfis se tiver o hardware e o software necessários ou solicitar sua criação para um especialista em cores. Verifique se o perfil que deseja usar está localizado na pasta padrão do sistema operacional. Ao instalar o driver da impressora Epson, os perfis inclusos são automaticamente copiados para a pasta correta.

Antes de imprimir, é necessário configurar as propriedades básicas de impressão. Verifique se instalou o driver e os utilitários da Epson do CD-ROM. Consulte a página 52 para obter instruções.

Se planeja imprimir imagens sem margens em papel em rolo, verifique as orientações na página 92 para dimensionar a imagem corretamente.

Dica: Visite o site da Epson no endereço www.suporte-epson.com.br para atualização disponíveis para drivers e utilitários.

Este capítulo contém as seguintes informações:

- Dimensionamento de imagens para impressão sem margens em papel em rolo
- Escolha das opções básicas de impressão
- Escolha das opções de gerenciamento de cores
- Escolha das configurações de papel em rolo
- Escolha das configurações de folhas avulsas
- Escolha das opções de layout da página
- Escolha das opções de configuração de papel
- Salvar, exportar e importar grupos de configurações
- Gerenciamento de trabalhos de impressão

Dimensionamento de Imagens para Impressão Sem Margens em Papel em Rolo

Para a verdadeira impressão sem margens em papéis em rolo, é possível selecionar Expandir Autom. ou Manter Tamanho ou criar um tamanho de papel personalizado, como descrito na página 99. Sua imagem pode ser cortada nas bordas esquerda e direita, mas é possível reduzir o corte dimensionando a imagem de acordo com a largura do rolo de papel e ajustando o comprimento acrescentando 2,54 mm a ele.

A opção Expandir Autom. fornece a melhor solução para impressão sem margens, como corte mínimo, pois você pode criar uma largura de imagem praticamente igual à largura da mídia em rolo. Se utilizar a opção Manter Tamanho, você precisará dimensionar a imagem ligeiramente mais larga que a largura do papel. Consulte a tabela a seguir para obter orientações:

Largura do papel em rolo	Largura da imagem (com a opção Expandir Autom.)	Largura da imagem (com a opção Manter Tamanho)
10 pol. (254 mm)	9,7075 pol. (246,57 mm)	10,25 pol. (260,35 mm)
13 pol. (330 mm)	12,8 pol. (325,1 mm)	13,25 pol. (338,8 mm)
16 pol. (406 mm)	15,8 pol. (401,3 mm)	16,25 pol. (412,75 mm)
17 pol. (432 mm)	16,8 pol. (426,7 mm)	17,25 pol. (438,15 mm)
24 pol. (610 mm)	23,8 pol. (604,5 mm)	24,25 pol. (615,9 mm)
36 pol. (914 mm)	35,8 pol. (909,3 mm)	36,25 pol. (920,7 mm)
44 pol. (1.118 mm)	43,8 pol. (1.112,5 mm)	45,25 pol. (1.124 mm)

* Epson Stylus Pro 9700 somente

Escolha de Opções Básicas de Impressão

O driver oferece configurações automáticas que otimizam a qualidade e a velocidade de impressão quando estiver usando mídia da Epson. Você também pode escolher configurações personalizadas para ter mais controle sobre as opções da sua impressora e sobre o gerenciamento de cores.

Siga estes passos para fazer as configurações básicas:

1. Abra o arquivo que deseja imprimir e selecione Imprimir no aplicativo. Você verá a tela de impressão.

2. Verifique se a impressora está selecionada e clique no botão Propriedades ou Preferências. (Caso veja um botão Configuração, Impressora ou Opções clique nele. Depois clique em Propriedades ou Preferências.)

   Você verá uma tela semelhante a esta:

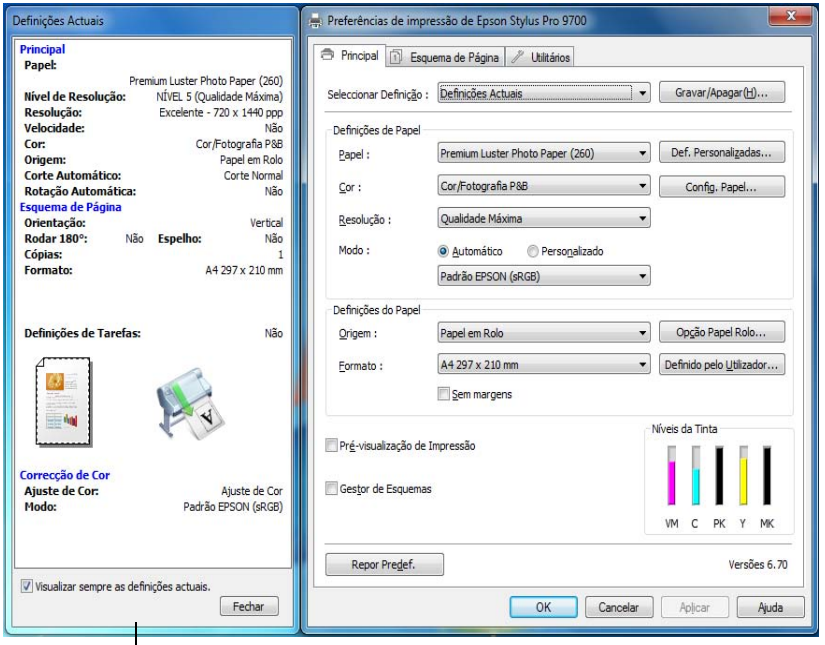

Esta caixa mostra as configurações atuais, mas não é possível alterá-las daqui.

Observação: Se precisar de mais informações sobre as opções de impressão, clique no botão **Ajuda** em qualquer tela.

3. Selecione a opção Papel que corresponde ao papel que está usando. Consulte a tabela na página 95 para obter mais informações.
   - Se estiver usando um fluxo de trabalho com gerenciamento de cores, certifique-se de escolher as configurações de tipo de mídia e resolução corretas, que correspondam ao perfil ICC em uso.
   - Se você gravou configurações de mídia personalizadas ou fez configurações de papel personalizadas, você pode selecioná-las clicando no botão Def. Personalizadas. Consulte a página 106 para mais informação sobre as configurações personalizadas de papel.
   - Se o tipo de mídia foi configurado no painel de controle da impressora, selecione Obentção Automática.

Observação: Se uma configuração de cor estiver acinzentada, ela não é suportada para o ajuste Papel selecionado.

4. Para a opção Cor, selecione um dos seguintes:
   - Cor para qualquer tipo de impressão fotográfica.
   - Selecione Preto somente se estiver imprimindo linhas ou outras imagens não fotográficas.

Observação: As configurações de qualidade de impressão dependem do tipo de papel selecionado. Escolha qualidade de impressão mais baixa para obter impressões mais rápidas ou Excelente - 1440 ppp para obter a melhor qualidade.

5. Para a configuração Resolução, selecione Qualid. ou Qualidade. Ou selecione Qualidade para exibir uma janela como esta:

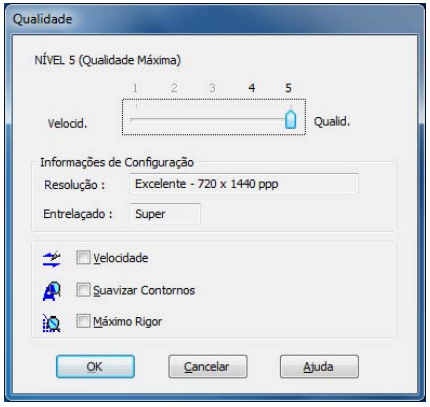

Use a barra deslizante Velocidade/Qualidade para selecionar o nível de qualidade desejado. Selecione a partir das seguintes opções adicionais e clique em OK:

- Velocidade para impressão rápida, bidirecional com uma qualidade mais baixa.
- Suavizar Contornos para melhorar a qualidade de imagens de baixa resolução.
- Máximo Rigor para imagens mais nítidas em dados vetoriais, incluindo texto, gráficos e arte. (Esta configuração não afeta fotos e não é recomendada para arquivos grandes.)

6. Ajuste a opção Modo da seguinte forma:
   - Clique em Automático para que o driver da impressora analise o conteúdo da imagem ou do arquivo e faça os devidos ajustes de impressão.

     É possível selecionar uma das opções a seguir no menu suspenso:

     Texto e Imagem intensifica as cores e clareia meios tons e detalhes de uma imagem. Utilize-a para gráficos de apresentação.

     Padrão EPSON (sRGB) aumenta o contraste nas imagens. Use essa configuração para as fotografias coloridas.
   - Clique em Personalizado, depois siga as instruções na página 97 para selecionar as opções de gerenciamento de cores.

Seleção Correta da Configuração Papel

A tabela da próxima página lista as opções desenvolvidas para produzir os melhores resultados em mídias da Epson.

Se seu papel não está listado, verifique as instruções que o acompanham ou visite o site da Epson no endereço www.epson.com.br. Se estiver usando papel que não seja da Epson, consulte o fabricante para saber qual é a melhor configuração. Pode ser necessário testar diferentes opções para determinar qual delas é a melhor para a mídia que está usando.

Para este tipo de papel	Selecione esta configuração*
Papel Fotográfico	
Premium Luster Photo Paper (260)	Premium Luster Photo Paper (260)
Premium Glossy Photo Paper (250)	Premium Glossy Photo Paper (250)
Premium Semigloss Photo Paper (250)	Premium Semigloss Photo Paper (250)
Premium Semimatte Photo Paper (260)	Premium Semimatte Photo Paper (260)
Premium Glossy Photo Paper (170)	Premium Glossy Photo Paper (170)
Premium Semi-gloss Photo Paper (170)	Premium Semigloss Photo Paper (170)
Premium Photo Paper Glossy	Premium Photo Paper Glossy
Premium Photo Paper Semi-gloss	Premium Photo Paper Semi-Gloss
Ultra Premium Photo Paper Luster	Ultra Premium Photo Paper Luster
Papel Mate	
Doubleweight Matte Paper	Doubleweight Matte Paper
Singleweight Matte Paper	Singleweight Matte Paper
Presentation Paper Matte	Presentation Paper Matte
Ultra Premium Presentation Paper Matte	Enhanced Matte Paper
Enhanced Matte Paper	
Papel normal	
Papel normal	Papel normal
Outros	
Enhanced Adhesive Synthetic Paper	Enhanced Adhesive Synthetic Paper
Enhanced Matte Posterboard	Enhanced Matte Poster Board

* Outros tipos de configuração Papel na lista podem ser usados para experimentar com outros tipos de papel.

Seleção da Opções de Gerenciamento de Cores

O driver da impressora oferece vários métodos de gerenciamento de cores para os seus impressos, incluindo a opção de desativar o gerenciamento decores do driver.

Se estiver usando as configurações de gerenciamento de cores do Photoshop ou outro aplicativo, é importante acessar as configurações avançadas e desativar o gerenciamento de cores no driver da impressora, como descrito aqui. (Para obter instruções sobre como usar o Photoshop para gerenciar cores, consulte a página 149.)

1. Na janela de Propriedades ou Preferências, certifique-se de que a guia Principal esteja selecionada.
2. Para a configuração Modo, selecione Personalizado.
3. Selecione uma das seguintes opções (se selecionar Ajuste de Cor, ICM, clique no botão Avançado depois de fazer a seleção):
   - Desactivado (Sem Ajuste de Cor) desativa o gerenciamento de cores no driver da impressora. Escolha essa configuração quando usar um fluxo de trabalho de gerenciamento de cores no Photoshop ou em outro software. Consulte a página 149 para obter instruções.

Dica: Se desativar o gerenciamento de cores, ainda poderá controlar a densidade de tinta, como descrito na página 107.

- Ajuste de Cor permite que especifique valores para ajuste do brilho, contraste, saturação e tinta CMY, ou selecione a partir de três modos de ajuste de cor da impressora. Você também pode escolher a partir de duas configurações Gama e usar um círculo de cores ou uma barra deslizante para ajustar a cor.

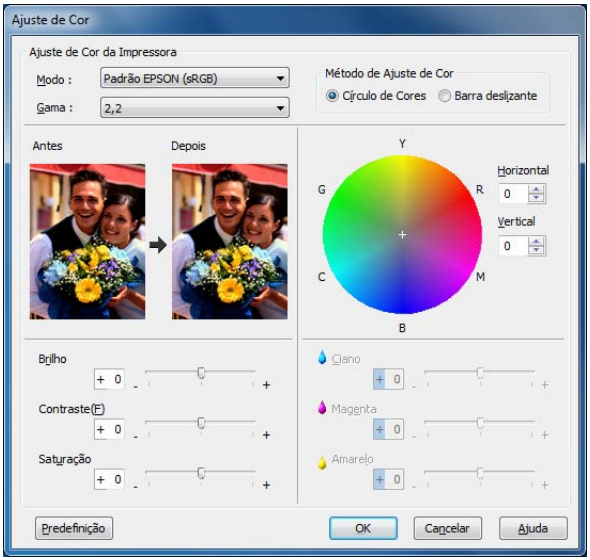

- ICM ajusta cores baseado no perfil ICC de cores da impressora, usando o sistema Image Color Matching. Você pode escolher o perfil de entrada e outras configurações conforme mostrado a seguir.

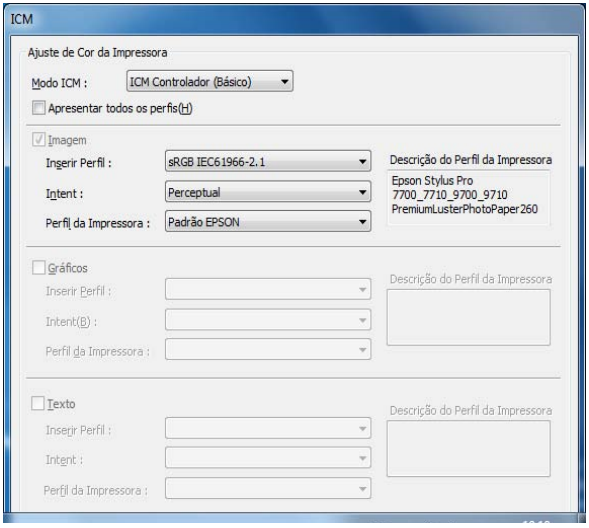

Na maior parte dos casos, os melhores resultados são obtidos com a aplicação do gerenciamento de cores do seu aplicativo em vez daquele do driver da impressora. Consulte a página 149 para obter instruções.

4. Clique em OK para salvar as configurações.

Escolha das Opções de Papel em Rolo

Observação: Muitas configurações do aplicativo substituem as configurações do driver da impressora. Sempre verifique as configurações para obter os resultados esperados.

Siga as etapas desta seção para imprimir em papel em rolo e selecionar as configurações para a impressão sem margens e para o corte automático. (Se estiver imprimindo em folhas avulsas, consulte página 103.)

1. Na janela de Propriedades ou Preferências, certifique-se de que a guia Principal esteja selecionada.

2. Para a configuração Origem (do papel), selecione Papel em Rolo ou Papel em Rolo (Banner).

A opção Papel em Rolo (Banner) permite imprimir uma série de imagens contínuas sem espaço entre elas. Essa opção não está disponível em todos os aplicativos, e é geralmente usada para imprimir imagens lado a lado.

Poupar Rolo economiza papel não colocando papel na impressora para a parte em branco da última página de um documento. Disponível somente quando selecionar Papel em Rolo (Banner) como a fonte de papel.

Dica: Criar um tamanho de papel definido pelo usuário geralmente permite fazer melhor uso de seu papel em rolo.

3. Para a opção Formato, selecione o tamanho da imagem ou do papel da impressão.

   Para fazer melhor uso de seu papel em rolo, é recomendável criar um tamanho de papel personalizado. Selecionar Definido pelo Utilizador. Você verá esta janela:

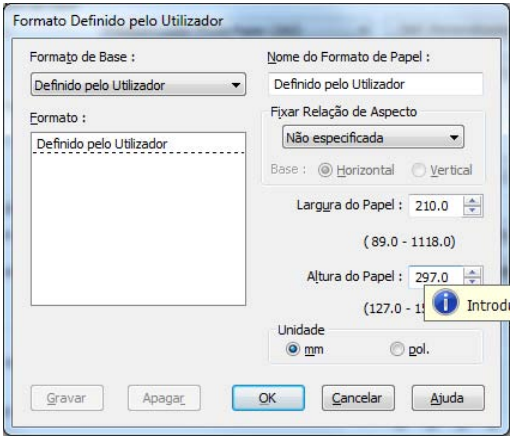

   Digite um nome para o tamanho personalizado e digite o tamanho em centímetros (ou centésimos de polegada) e clique em Gravar. Em seguida, clique em OK.

4. Se deseja reduzir ou ampliar a imagem, clique na guia Esquema de Página. Consulte a página 105 para obter mais informações.

5. Se deseja imprimir sem margens, clique em Sem margens. Se não estiver imprimindo imagens sem margens, vá para a passo 7.

   Observe que a impressão sem margens leva mais tempo do que a impressão normal. Consulte a página 92 para obter mais informações sobre a impressão sem margens em papel em rolo.

6. Clique no botão Expansão para selecionar a opção de dimensionamento sem margens. Selecione Expandir Autom. ou Manter Tamanho e clique em OK.

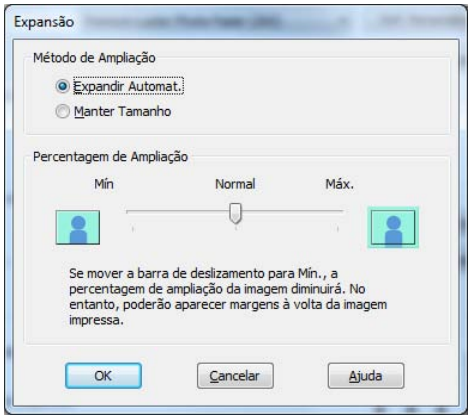

   Expandir Autom. aumenta a imagem (em até 3%) para ajustá-la ao tamanho de papel. É possível utilizar a barra deslizante para ajustar a ampliação.

   Manter Tamanho imprime a imagem no tamanho especificado no aplicativo. É necessário dimensioná-la em um tamanho ligeiramente maior do que a largura do papel se deseja imprimir sem as margens. Consulte a página 92 para obter mais informações.

   As larguras mostradas na tabela da página 92 funcionam com a opção Normal de expansão.

   - Use a configuração Mín para minimizar o corte da imagem. Pode ser que você veja uma borda branca ao redor da imagem.
   - Use a configuração Máx para maximizar a largura da imagem. Isso aumentará o corte da imagem.

7. Clique no botão Opção Papel Rolo. Você verá esta janela:

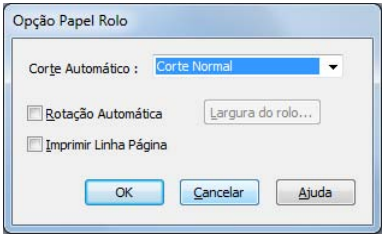

8. Escolha uma das seguintes opções de Corte Automático:

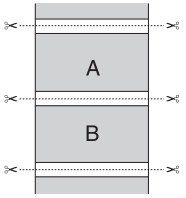

Corte normal

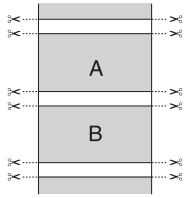

Corte duplo

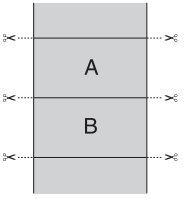

Corte único

- Corte Normal deixa espaço para as margens superior e inferior de cada imagem.
- Corte Duplo amplia o espaço entre as imagens e corta cada impressão individualmente. Isso proporciona uma borda mais limpa em impressão sem margens.
- Corte Único permite que as imagens sejam impressas de ponta a ponta e economiza papel. Com a impressão sem margens, você pode ver resquícios da imagem anterior ou da próxima imagem se imprimir várias imagens em um único trabalho de impressão. Você verá uma margem branca entre os trabalhos de impressão.
- Não desabilita o corte automático. Selecione esta opção se desejar operar o cortador manualmente, usar o rolo de coleta automática ou imprimir múltiplos trabalhos sem cortá-los. Consulte a página 73 para obter instruções sobre como utilizar o cortador manualmente.

9. Selecione estas opções adicionais de papel em rolo caso seja necessário:

- Rotação Automática economiza papel se o comprimento do documento for menor do que a largura de impressão do rolo. O aplicativo gira o documento automaticamente em 90 graus e imprime o documento na transversal. Clique na opção Largura do rolo e selecione a largura do papel em rolo.
- Imprimir Linha Página imprime linhas de corte nas bordas direita e inferior das páginas.

10. Quando terminar, clique em OK.

Observação: Essas opções substituem as opções feitas no painel de controle.

Escolha das Opções de Folhas Avulsas

Siga as etapas desta seção para imprimir em folha avulsa e selecionar as configurações para a impressão sem margens, se desejar. (Se estiver imprimindo em papel em rolo, consulte a página 99.)

1. Na janela de Propriedades ou Preferências, certifique-se de que a guia Principal esteja selecionada.

2. Para a opção Origem, selecione Folha.

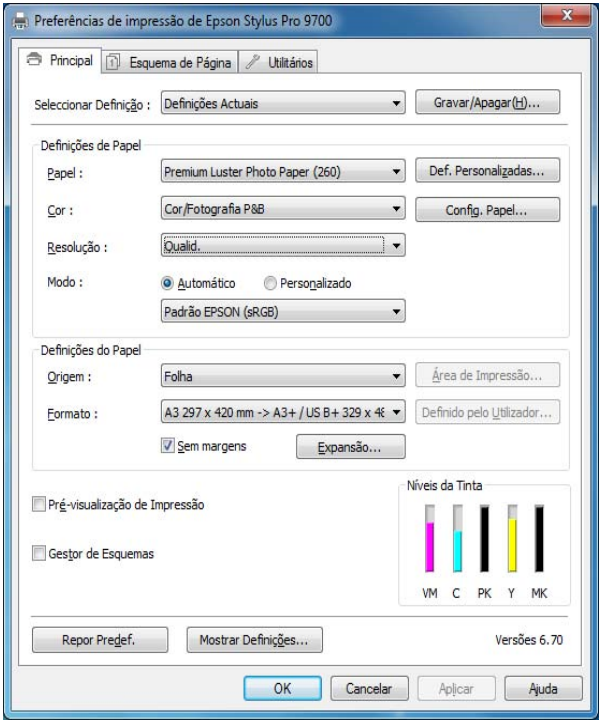

3. Para a opção Formato, selecione o tamanho da folha colocada na impressora.

Se o tamanho do papel não estiver na lista, crie um tamanho de papel personalizado. Selecionar Definido pelo Utilizador. Você verá esta janela:

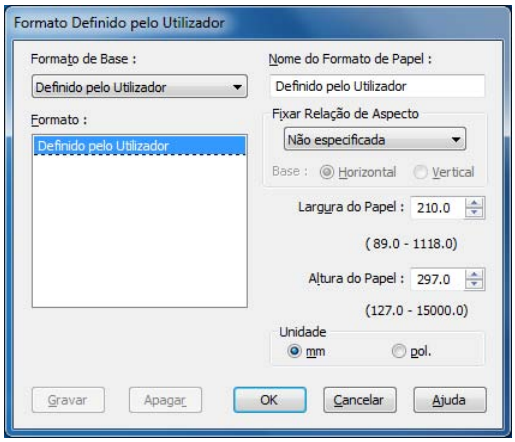

Digite um nome para o tamanho personalizado e digite o tamanho em centímetros (ou centésimos de polegada) e clique em Gravar. Em seguida, clique em OK.

4. Se deseja centralizar a imagem na folha, clique em Área de Impressão e selecione Centrada.

5. Se deseja imprimir até as bordas da página, cliquem em Sem margens (não está disponível para tamanhos de papéis personalizados). Se não estiver imprimindo imagens sem margens, vá para a passo 7.

   Observe que a impressão sem margens aplica-se somente aos lados esquerdo e direito da página em folhas avulsas. As margens são necessárias nas partes superior e inferior da página. Para impressão realmente sem margens, utilize papel em rolo (consulte a página 99 para obter instruções).

6. Clique no botão Expansão e selecione Expandir Autom. ou Manter Tamanho:

   - Expandir Autom. aumenta a imagem (em até 3%) para ajustá-la ao tamanho de papel. É possível utilizar a barra deslizante para controlar a ampliação.

- Manter Tamanho imprime a imagem no tamanho especificado no aplicativo. É necessário dimensioná-la em um tamanho ligeiramente maior do que a largura do papel se deseja imprimir sem as margens.

7. Se deseja reduzir ou ampliar a imagem, clique na guia Esquema de Página. Consulte a próxima seção para obter mais informações.

Escolha das Opções de Layout da Página

É possível imprimir uma imagem em tamanho de pôster, mesmo se o aplicativo não for compatível com impressão de pôster. Siga estes passos para reduzir ou aumentar a imagem:

1. Na janela de Propriedades ou Preferências, clique na guia Esquema de Página. Você verá esta janela:

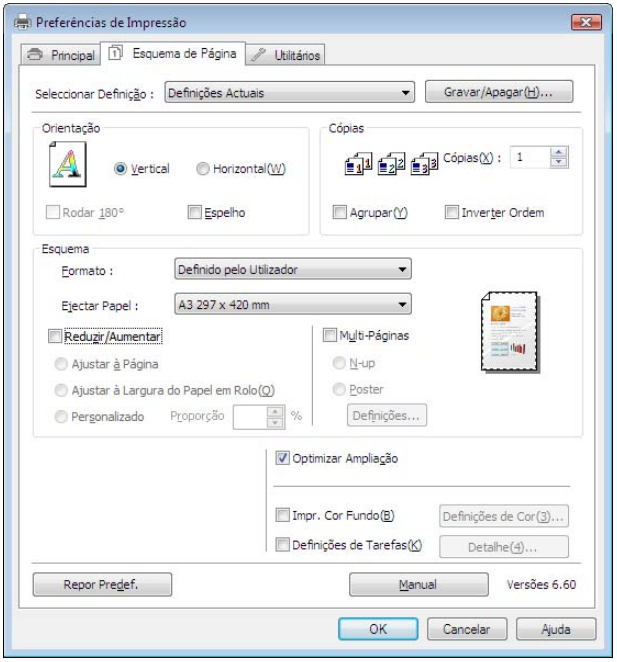

Observação: Selecione Horizontal se desejar girar a imagem em 90°.

2. Selecione as configurações desejadas para Orientação e Cópia.

3. Clique em Reduzir/Aumentar se deseja que o driver redimensione sua imagem.

Selecione Ajustar à Página ou Ajustar à Largura do Papel em Rolo ou selecione Personalizado e digite uma porcentagem de escalonamento.

4. Se estiver aumentando a imagem além dos limites do seu aplicativo, certifique-se de ter selecionado Optimizar Ampliação. O driver aumenta o tamanho da imagem em até 650% e diminui a resolução de saída para continuar dentro das limitações de pixel. Dependendo da resolução da imagem e do tamanho da impressão, pode haver qualidade reduzida na impressão.

5. Clique em Impr. Cor Fundo se deseja imprimir cores no fundo da página. Clique no botão Definições de Cor para selecionar a cor desejada.

6. Clique em Definições de Tarefas se deseja que a hora, a data e outras informações sobre o trabalho de impressão sejam apresentadas nas partes superior e inferior da página. Clique em Detalhes, selecione as configurações que deseja usar e clique em OK.

Escolha das Opções de Configuração de Papel

Se estiver usando mídia que não seja da Epson e precisar fazer ajuste fino do seu desempenho, crie uma configuração de papel personalizada e salve-a como opção Papel no driver da impressora. Em seguida, sempre que imprimir nessa mídia, você pode selecionar o tipo de mídia personalizada, selecionar as outras opções de impressão e imprimir. Você pode até mesmo exportar as configurações para um arquivo que pode ser compartilhado.

1. Clique no botão Configuração do Papel na guia Principal. Você verá esta janela:

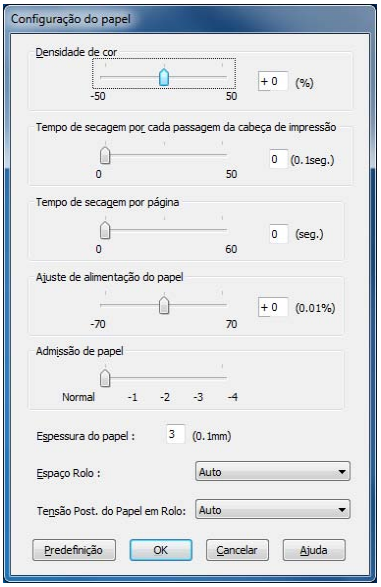

2. Selecione a opção correta para corresponder ao perfil ICC. Essas opções substituem qualquer configuração de papel feita usando o painel de controle da impressora.

Observação: Pode ser necessário mudar a configuração Densidade de cor se o perfil de cor personalizado foi criado para otimizar o D-max e a gama de cores.

- Densidade de cor permite controlar o nível de saturação de tinta (por exemplo, ao desligar o gerenciamento de cores no software da impressora).
- Tempo de secagem por cada passagem da cabeça de impressão permite a impressão em mídia não-Epson e evita que a tinta borre. O cabeçote pode ser ajustado para aguardar até 5 segundos depois de cada passagem, para permitir que a tinta da página seque.
- Tempo de secagem por página permite a impressão em mídia não-Epson e evita que a tinta borre.
- Ajuste de alimentação do papel ajuda a reduzir a formação de faixas. Escolha um valor mais baixo se houver linhas brancas nas impressões ou um valor mais alto se houver linhas escuras.

- Admissão do papel permite reduzir o nível de sucção do papel quando imprimir em papéis mais finos (menos que 5,4 kg), como o papel para provas de CAD.
- Espessura do papel ajuda a reduzir a formação de faixas verticais e a criar uma imagem mais nítida quando imprimir em papéis muito espessos ou muito finos.
- Espaço Rolo permite fazer o ajuste da opção para várias espessuras de papel.
- Tensão Post. do Papel em Rolo permite que faça o ajuste da tensão quando imprimir em papel em rolo. Mude o valor se os impressos enrugarem quando Auto estiver selecionado.

3. Quando concluir a seleção das configurações de papel, clique em OK.
4. Na guia Principal, selecione qualquer outra configuração necessária para o seu papel na caixa Definições de Papel. (Consulte a página 93 à página 99 para obter mais detalhes.)

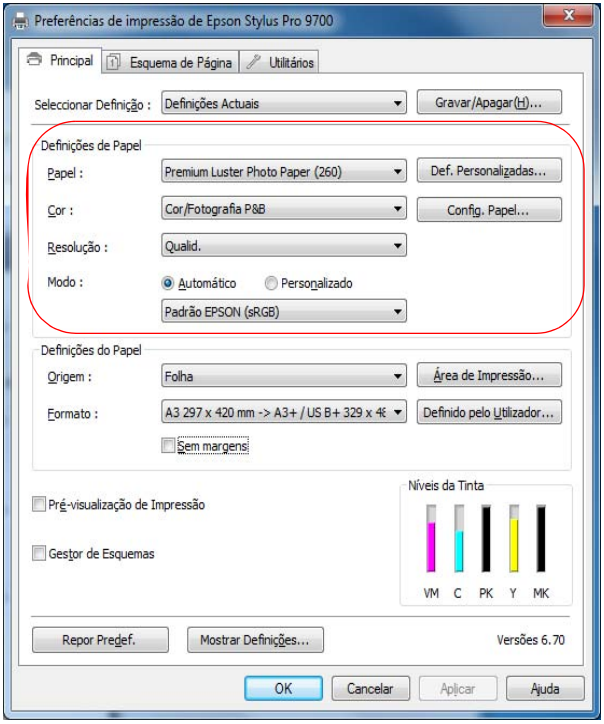

5. Clique no botão Def. Personalizadas. Você verá uma janela como esta:

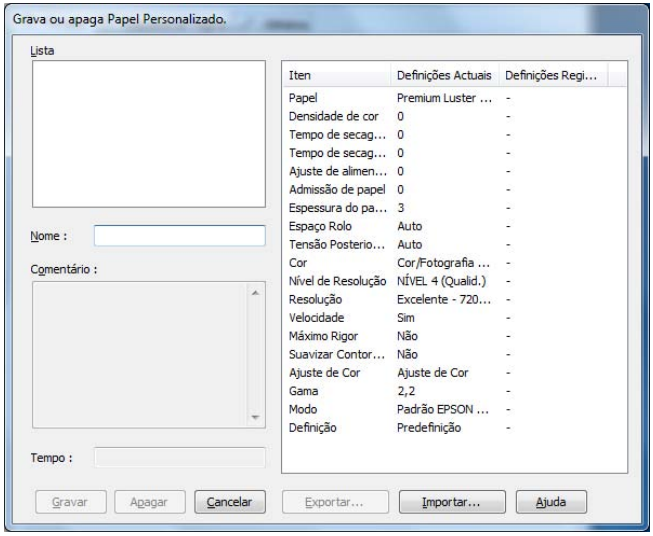

6. Verifique se suas configurações estão corretas, digite um nome para o tipo de mídia personalizado e clique em Gravar.

7. Depois de salvar as configurações, você pode fazer o seguinte:

   - Para usar as configurações para imprimir imediatamente, selecione o nome escolhido na lista de Papel. Selecione as configurações de impressão necessárias restantes e imprima.
   - Para salvar as configurações em um arquivo que você pode compartilhar, clique no botão Def. Personalizadas novamente, clique no nome da configuração na lista, clique em Exportar, selecione um local, introduza um nome de arquivo e clique em Gravar.
   - Para importar as configurações de um arquivo compartilhado com você que não exista na lista de tipos de mídia, clique novamente no botão Def. Personalizadas, clique em Importar, selecione o arquivo desejado e clique em Abrir. Quando retornar à janela mostrada acima, cliquem em Cancelar.

Salvar, Exportar e Importar Configurações Personalizadas

Você pode salvar grupos de configurações para reusá-los no futuro com a mesma combinação de perfil/impressora/tinta/mídia. Você também pode exportá-los como arquivos que podem sem compartilhados com outros, que podem importá-los para impressão.

Além disso, o driver da impressora inclui grupos de configuração pré-definidos para vários tipos de impressão. Você pode selecioná-los para estabelecer a maioria das configurações necessárias e depois personalizá-los para o seu trabalho de impressão.

Também é possível adicionar, apagar ou esconder itens na janela do driver da impressora para personalizar o driver para o seu uso.

Salvar e Exportar um Grupo de Configurações Personalizadas

1. Siga as instruções neste capítulo para selecionar todas as configurações corretas para o seu trabalho de impressão.

2. Clique no botão Gravar/Apagar na parte superior da tela Principal ou Esquema de Página. Você verá uma janela como esta:

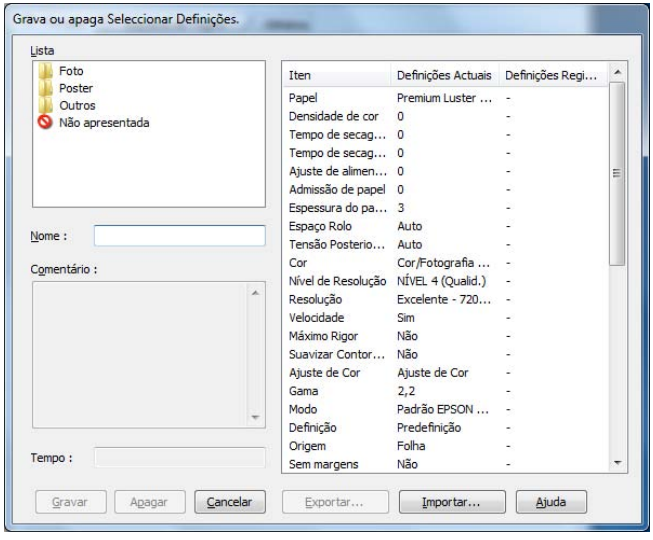

3. Verifique se as configurações estão corretas, digite um nome para o grupo de configurações e clique em Gravar.

4. Depois de salvar as configurações, você pode fazer o seguinte:

   - Para usar um grupo de configurações para imprimir rapidamente, selecione o nome que deu ao grupo na Lista, se necessário, e imprima.
   - Para salvar as configurações para um arquivo que pode compartilhar, clique no botão Gravar/Apagar novamente, clique no nome do grupo de configurações na lista, clique em Exportar, selecione um local, digite um nome para o arquivo e clique em Gravar.

Importar um Grupo de Configurações Personalizadas

1. Para importar configurações de um arquivo compartilhado que não existe um sua Lista, clique no botão Gravar/Apagar.

2. Clique em Importar, selecione o arquivo que deseja importar e clique em Abrir.

3. Quando retornar à janela das listas de configurações, clique em Cancelar.

4. Para usar um grupo de configurações para imprimir rapidamente, selecione o nome que deu ao grupo na Lista, se necessário, e imprima.

Carregar um Grupo de Configurações Pré-Definido

1. Para ver as configurações associadas com os grupos de configuração pré-definidos que vieram com o driver da sua impressora, clique no botão Gravar/Apagar. Depois clique na seguinte categoria e nome, e cheque a coluna Definições Registradas:

   - Foto > Máxima Qualid.
   - Pôster > Saturação Cromática
   - Outros > N/+ 2 Pág

2. Clique em Cancelar.

3. Para carregar um grupo de configurações pré-determinadas, selecione o nome da categoria na Lista (se necessário), personalize qualquer uma das configurações que não correspondam ao seu trabalho de impressão e imprima.

Editar as Configurações do Driver da Impressora

1. Clique na guia Utilitários, depois selecione Disposição de Menu.

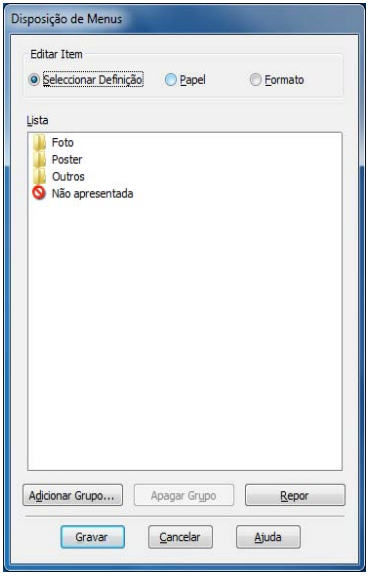

2. Selecione o item que deseja editar. Você pode fazer o seguinte:
   - Arraste os itens para reorganizá-los
   - Adicione ou apague grupos
   - Mova itens não usados para o grupo Não apresentada.
3. Quando terminar, clique em Gravar.

Gerenciamento de Trabalhos de Impressão

Sua impressora vem com dois utilitários que permitem a verificação dos trabalhos de impressão, ou seu cancelamento, pausa e reinício.

O medidor de evolução abre sempre que envia um trabalho para a impressora. O Status Monitor 3, que aparece na barra de tarefas durante a impressão, permite verificar o status da impressora e monitorar os trabalhos de impressão. Você pode controlar como esses programas funcionam usando os utilitários Velocidade & Evolução e Preferências.

Uso do Medidor de Progresso

Observação: Se não estiver mais enviando dados de outros trabalhos do computador, você também pode cancelar um trabalho de impressão pressionando o botão ⏸·🗑 na impressora, selecionando JOB CANCEL (Apagar tarefa) e apertando o botão OK.

Depois de enviar um trabalho para impressão, esta janela é exibida:

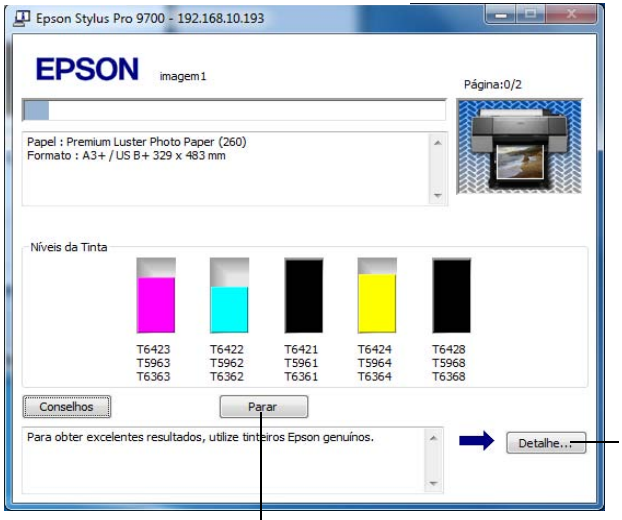

Você pode usar o botão Parar para cancelar o seu trabalho de impressão. Você também pode ver quanta tinta resta nos cartuchos e ler dicas de impressão.

Se não quiser que o medidor de evolução seja exibido, é possível desativá-lo. Consulte a próxima seção para obter instruções.

Optimização da Velocidade de Impressão

Você pode usar o utilitário de Velocidade & Evolução para melhorar a velocidade da impressão.

1. Clique na guia Utilitário e, em seguida, clique no botão Velocidade & Evolução. Você verá esta janela:

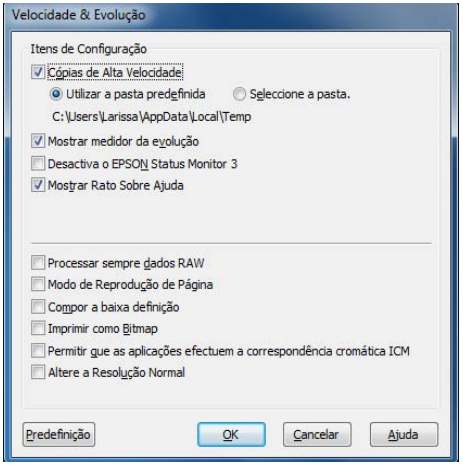

Observação: Se quiser desativar a exibição do medidor de evolução durante a impressão, clique na caixa de seleção Mostrar medidor da evolução para desmarcá-la.

2. Selecione uma das opções a seguir:

   - Cópias de Alta Velocidade acelera a impressão de múltiplas cópias do mesmo documento usando espaço do disco rígido como cache. Se tiver múltiplos discos rígidos, você pode selecionar um disco diferente para fazer o spool na lista do pasta predefinida à direita.
   - Mostrar medidor da evolução permite controlar se deseja ou não que o medidor de evolução seja exibido quando enviar um trabalho para impressão.
   - Desactiva o EPSON Status Monitor 3 desativa os utilitários do software da impressora. A seleção desta opção não é recomendada a não ser que tenha conflito com outro software.
   - Mostrar Rato Sobre Ajuda permite que você desative as dicas que aparecem quando você move o cursor na tela.

- Processar sempre dados RAW permite que seja feito o spool de documentos usando o formato RAW em vez do formato EMF (meta-arquivo). Como o formato RAW requer menos recursos, a impressão é mais rápida e é possível evitar determinados problemas, como memória ou espaço em disco insuficiente.
- Modo de Reprodução de Página acelera a impressão fazendo a renderização de toda a página. Use essa configuração se a velocidade de impressão for extremamente baixa ou se o cabeçote parar durante alguns minutos enquanto imprime. A impressão demorará mais para começar.
- Compor a baixa definição permite ignorar limitações de comprimento e largura dos aplicativos (como o Photoshop) que restringem o número de pixels que podem ser impressos.
- Imprimir como Bitmap permite que gráficos vetoriais grandes ou complexos sejam impressos mais rapidamente no Adobe Acrobat® ou qualquer outro aplicativo não baseado em imagem.
- Permitir que as aplicações efectuem a correspondência cromática ICM permite que o processamento de meio-tons seja executado pela impressora. Esta opção aumenta a velocidade do processo, especialmente para computadores mais velhos e garante que a impressora funcione em velocidade máxima. Isso envolve a compressão e descompressão de imagem e não afeta a qualidade do seu impresso.
- Altere a Resolução Normal permite que modifique a resolução de saída.

3. Clique em OK para salvar as configurações.

Configuração das Preferências de Monitoração

Você pode escolher quando e como deseja ser notificado sobre problemas, ou se deseja que o ícone do Status Monitor 3 seja exibido na barra de tarefas do Windows e se deseja permitir o monitoramento por outros usuários que compartilham a impressora.

1. Clique na guia Utilitário e, em seguida, clique no botão Preferências. Você verá esta janela:

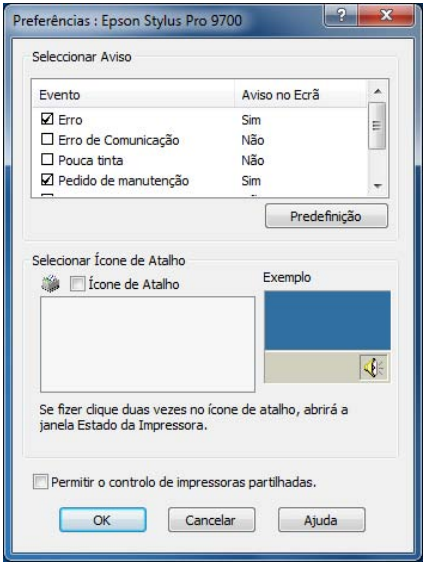

2. Selecione as opções de notificação que deseja usar se vários eventos de impressão ocorrerem.

3. Se quiser que o ícone do Status Monitor 3 apareça na barra de tarefas do Windows, clique na caixa de seleção Ícone de Atalho. Em seguida, selecione o ícone a ser usado.

   Quando ativar o atalho, basta clicar duas vezes no ícone para abrir a janela do Status Monitor 3 ou clicar com o botão direito do mouse e selecionar Preferências no menu suspenso.

4. Selecione Permitir o controlo de impressoras partilhadas se a impressora for compartilhada e quiser deixar que outros usuários façam o monitoramento.

5. Clique em OK para salvar as configurações.

Capítulo 4: Impressão com Drivers da Epson para Macintosh

A sua Epson Stylus Pro 7700 ou Pro 9700 vem com drivers e utilitários que permitem a impressão e o gerenciamento de trabalhos de impressão.

Os perfis ICC para ColorSync® também acompanham a impressora, possibilitando o uso de recursos de gerenciamento de cores no Adobe® Photoshop® ou outros aplicativos ou no próprio driver. Um gerenciamento de cores usando o Photoshop e um monitor com calibração de cores oferecerá as cores mais precisas e a melhor saída para a impressão de fotos coloridas com a sua impressora. Consulte a página 149 para obter instruções.

É possível criar seus próprios perfis se tiver o hardware e o software necessários ou solicitar sua criação para um especialista em cores. Verifique se o perfil que deseja usar está localizado na pasta padrão do sistema operacional. Ao instalar o driver da impressora Epson, os perfis inclusos são automaticamente copiados para a pasta correta.

Antes de imprimir, verifique se instalou o driver e os utilitários da impressora Epson a partir do CD-ROM. Se estiver usando Mac OS X 10.4.11, você também precisa configurar a sua conexão e a impressora no utilitário de configuração da impressora. Para obter instruções sobre a instalação e configuração do driver, consulte página 54.

Se planeja imprimir imagens sem margens em papel em rolo, verifique as orientações na página 118 para dimensionar a imagem corretamente.

Dica: Visite o site da Epson no endereço www..epson.com.br para atualização disponíveis para drivers e utilitários.

Este capítulo contém as seguintes informações para o Mac OS X:

- Escolha das opções de configuração de página para folhas avulsas e papel em rolo
- Escolha das opções básicas de impressão
- Escolha das opções de gerenciamento de cores
- Escolha das opções de configuração de papel
- Escolha das opções de papel em rolo
- Controle da expansão de imagens sem margens
- Criação de uma predefinição e impressão personalizadas
- Gerenciamento de trabalhos de impressão

Dimensionamento de Imagens para Impressão Sem Margens em Papel em Rolo

Para a verdadeira impressão sem margens em papéis em rolo, é possível selecionar uma opção de Formato com uma opção Expandir Autom. ou Manter Tamanho e criar um tamanho de papel personalizado, como descrito na página 133. Sua imagem pode ser cortada nas bordas esquerda e direita, mas é possível reduzir o corte dimensionando a imagem de acordo com a largura do papel e ajustando o comprimento acrescentando 2,54 mm a ele.

Tamanhos de papel com a opção Expandir Autom. oferecem a melhor solução para a impressão sem margens com mínimo de corte da imagem. Com essa opção, é possível criar uma largura de imagem igual à largura do papel em rolo. Se usar um tamanho de papel com a opção Manter Tamanho, você criará uma imagem ligeiramente mais larga que a largura

Observação: Para imprimir sem margens, certifique-se de definir as margens em zero ao utilizar um tamanho de página personalizado.

atual da mídia em rolo. Ou você pode criar um tamanho de papel personalizado e selecionar a opção Manter Tamanho. Consulte a tabela a seguir para obter orientações:

Largura do papel em rolo	Largura da imagem (com a opção Expandir Autom.)	Largura da imagem (com a opção Manter Tamanho)	Tamanho de papel personalizado (com a opção Manter Tamanho)
10 pol. (254 mm)	9,7075 pol. (246,57 mm)	10,34 pol. (262,6 mm)	10,23 pol. (259,8 mm)
13 pol. (330 mm)	12,8 pol. (325,1 mm)	13,34 pol. (338,8 mm)	13,23 pol. (336 mm)
16 pol. (406 mm)	15,8 pol. (401,3 mm)	16,34 pol. (415 mm)	16,23 pol. (412,2 mm)
17 pol. (432 mm)	16,8 pol. (426,7 mm)	17,23 pol. (440,4 mm)	17,23 pol. (437,6 mm)
24 pol. (610 mm)	23,8 pol. (604,5 mm)	24,23 pol. (618,2 mm)	24,23 pol. (615,4 mm)
36 pol. (914 mm)	35,8 pol. (909,3 mm)	36,23 pol. (923 mm)	36,23 pol. (920,2 mm)
44 pol. (1.11 m)	43,8 pol. (1.112 m)	44,23 pol. (1.12 m)	44,23 pol. (1.123,4 mm)

* Epson Stylus Pro 9700 somente

Impressão com Mac OS X 10.6 e 10.5

Se estiver usando Mac OS X 10.6.x ou 10.5.8, sigas as instruções abaixo. Se estiver usando Mac OS X 10.4.11, consulte a página 133.

Seleção de Configurações de Página e Opções Básicas de Impressão

Observação: Muitas configurações do aplicativo substituem as opções de configuração de página da impressora. Sempre verifique as configurações para obter os resultados esperados.

Se o aplicativo possui ajustes de margens, verifique se estão desativados para impressão sem margens.

Você pode escolher a partir de várias opções para imprimir em folhas avulsas ou papel em rolo. Você também pode selecionar a orientação da imagem e o tamanho do papel. Para imprimir em uma mídia em rolo, é recomendável criar um tamanho de página personalizado para utilizar melhor seu papel.

Observe as seguintes limitações para a impressão sem margens:

- A impressão sem margens leva mais tempo do que a impressão normal.
- As margens são necessárias nos lados superior e inferior da página em folhas avulsas. A impressão realmente sem margens está disponível somente para papel em rolo.

Depois de selecionar as opções de configuração de página, escolha as opções de impressão. O driver da Epson oferece configurações automáticas que otimizam a qualidade e a velocidade de impressão quando estiver usando mídia da Epson. Você também pode selecionar configurações adicionais para ter mais controle sobre a impressora e as cores impressas.

1. Abra o arquivo que deseja imprimir e selecione Imprimir no aplicativo.
2. Clique na flecha para expandir a janela Imprimir, se necessário.

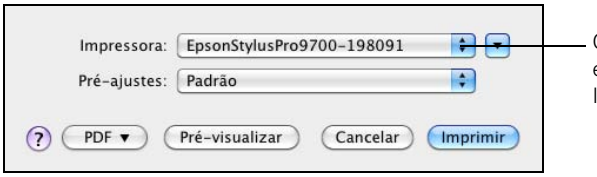

Observação: Se precisar de mais informações sobre as opções de impressão, clique no botão **?**.

3. Selecione a sua impressora no menu Impressora.

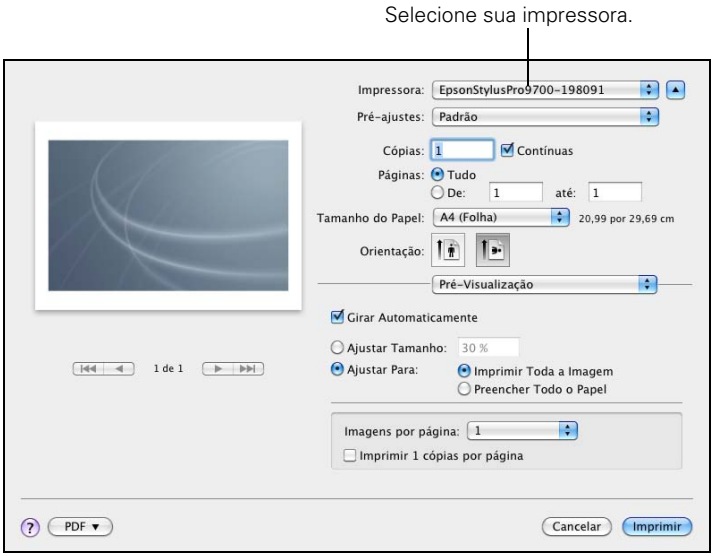

Observação: Caso não veja a configuração de tamanho do papel na janela de impressão, verifique-a no aplicativo antes de imprimir. Por exemplo, você pode selecioná-la se abrir o menu **Arquivo** e selecionar **Configurar Página**.

4. Clique no menu suspenso Tamanho do Papel.

   - Se estiver imprimindo em uma folha avulsa, selecione o tamanho do papel utilizado e uma das opções listadas abaixo. Em seguida, continue com o passo 6.
   - Se estiver utilizando papel em rolo, a Epson recomenda criar um tamanho de papel personalizado para utilizar melhor seu papel. Consulte a passo 5 para obter instruções.

Verifique também se selecionou opções de papel em rolo, como descrito na página 128.

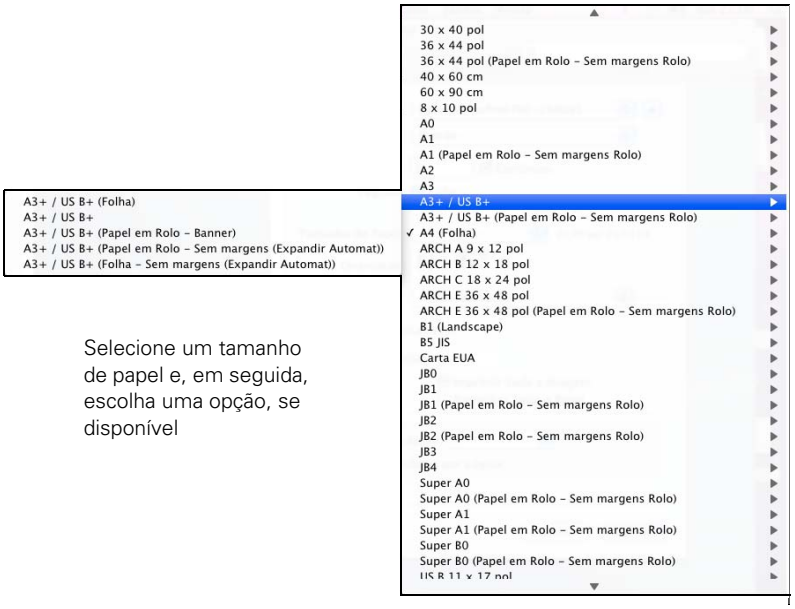

Selecione um tamanho de papel e, em seguida, escolha uma opção, se disponível

As seguintes configurações estão disponíveis, dependendo do tamanho que selecionar:

- A opção Folha imprime em folhas avulsas com a margem inferior maior do que a superior e a das laterais.
- Folha - Sem margens (Expandir Automat.) imprime em folhas avulsas e amplia a imagem (em até 3%) para ajustá-la à largura do papel (sem as margens laterais).
- Folha - Sem margens (Manter Tamanho) imprime a imagem no tamanho especificado no aplicativo. Você precisa ajustar o tamanho para que fique um pouco maior do que a largura do papel para imprimir sem margens.
- Papel em Rolo - Sem margens (Expandir Automat.) imprime sem margens em papel em rolo e amplia sua imagem (em até 3%) para ajustá-la ao tamanho do papel. Essa seleção é recomendável para a impressão sem margens com corte mínimo da imagem. Consulte a página 118 para obter mais informações.

- Papel em Rolo - Sem margens (Manter Tamanho) imprime a imagem em papel em rolo no tamanho especificado no aplicativo. É necessário dimensioná-la em um tamanho ligeiramente maior do que a largura do papel para imprimir sem as margens. Consulte a página 118 para obter mais informações.
- Papel em Rolo - Banner imprime uma série de imagens contínuas sem qualquer espaço de margem entre elas, porém com margens laterais normais.
- Papel em Rolo - Sem margens Banner imprime uma série de imagens sem margens e sem espaço entre elas.

5. Se estiver imprimindo em papel em rolo, selecione Gerenciar Tamanhos Personalizados no menu Tamanho do Papel.

   (Se estiver imprimindo em uma folha avulsa, avance para a passo 6.)

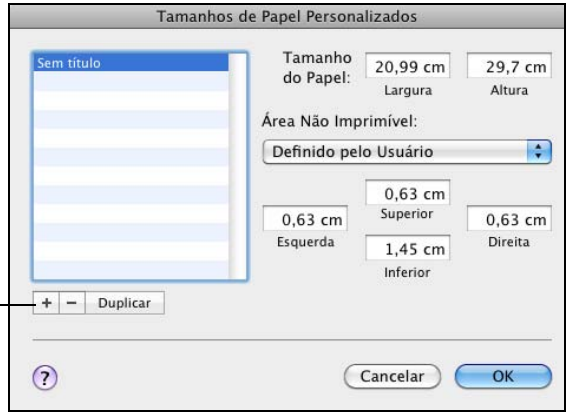

Clique para criar um tamanho de página personalizado.

   Clique no + (sinal de adição), clique duas vezes em Sem título e dê um nome a seu tamanho de papel, em seguida, defina seu tamanho e suas margens e clique em OK.

   Selecione o novo tamanho do papel no menu suspenso Tamanho do Papel.

6. Escolha as opções de impressão adequadas em Orientação e Ajustar Tamanho.

Observação: Caso não veja a Orientação ou Ajustar Tamanho na janela de impressão, verifique-a no aplicativo antes de imprimir. Por exemplo, você pode selecioná-las se abrir o menu Arquivo e selecionar Configurar Página.

7. Selecione Definições de Impressão no menu pop-up. Você verá esta janela:

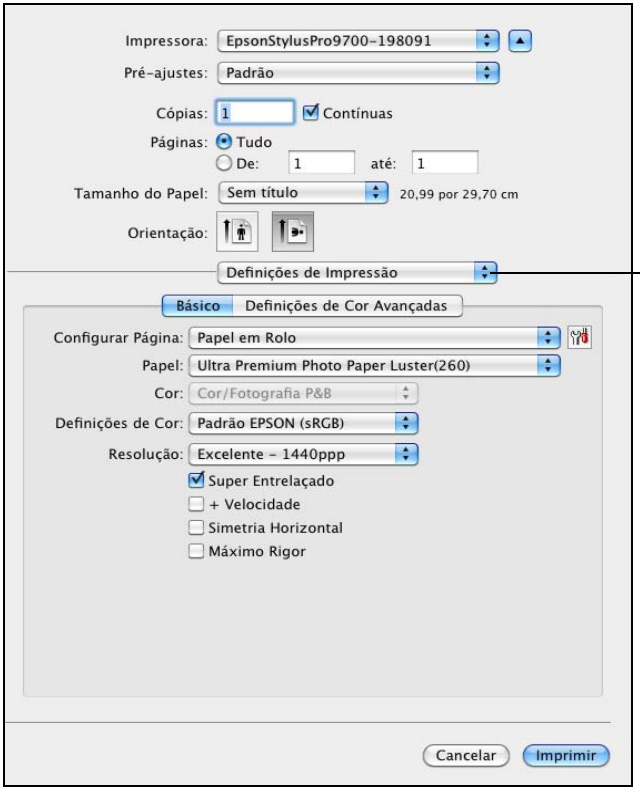

8. Se você criou um tamanho de papel personalizado, selecione a opção Expandir Autom. ou Manter Tamanho no menu suspenso Tamanho do Papel. Consulte a página 118 para obter mais detalhes.

9. Selecione o ajuste Papel que corresponde àquele em que está imprimindo. Consulte a tabela na página 146 para obter mais informações.

10. Faça a configuração Definições de Cor assim:

    - Selecione Desactivado (Sem Ajuste de Cor) para desativar o gerenciamento de cores no driver da impressora. Escolha essa configuração quando usar um fluxo de trabalho de gerenciamento de cores ICC no Photoshop ou em outros aplicativos. Consulte a página 149 para obter instruções.
    - Selecione Ajuste de Cor, depois selecione uma das configurações de modo exibidas à esquerda do menu suspenso:

      Padrão EPSON (sRGB) aumenta o contraste nas imagens. Use essa configuração para as fotografias coloridas.

      Texto e Imagem intensifica as cores e clareia meios tons e detalhes de uma imagem. Utilize-a para gráficos de apresentação.

11. Escolha uma das seguintes configurações de Resolução:

    - Normal - 360 ppp
    - Optima - 720 ppp
    - Optima -1440 ppp
    - Excelente -1440 ppp

Observação: As configurações de qualidade de impressão (Resolução) disponíveis dependem do tipo de papel selecionado. Selecione uma qualidade de impressão inferior para impressão mais rápida ou Excelente - 1440 ppp para uma qualidade maior.

12. Escolha qualquer uma das seguintes opções avançadas:

    - Super Entrelaçado para eliminação máxima das faixas (pode não estar disponível para certos tipos de mídia).
    - + Velocidade para impressão rápida, bidirecional. Para uma qualidade superior, certifique-se de desmarcar esta opção.
    - Simetria Horizontal para imprimir uma imagem espelhada do arquivo.
    - Máximo Rigor para imagens mais nítidas em dados vetoriais, incluindo texto, gráficos e arte. (Esta configuração não afeta fotos e não é recomendada para arquivos grandes.)

Escolha os Ajustes Configuração do Papel

Siga estas instruções se for usar mídia que não seja da Epson e precise obter melhores resultados.

Observação: Pode ser necessário mudar a configuração Densidade de cor se o perfil de cor personalizado foi criado para otimizar o D-max e a gama de cores.

1. Selecione Configuração do papel a partir do menu suspenso. Você verá esta janela:

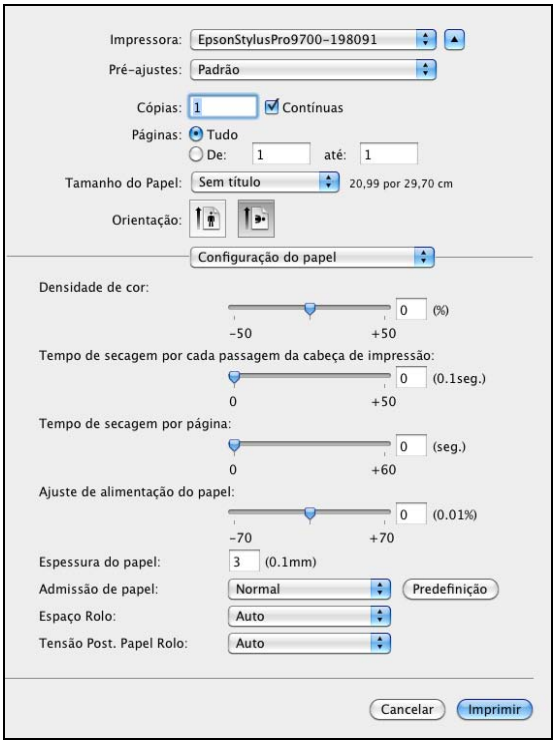

2. Selecione a opção correta para corresponder ao perfil ICC. Essas opções substituem qualquer configuração de papel feita usando o painel de controle da impressora.

   - Densidade de cor permite que controle o nível de saturação da tinta.
   - Tempo de secagem por cada passagem da cabeça de impressão permite a impressão em mídia não-Epson e evita que a tinta borre. O cabeçote pode ser ajustado para aguardar até 5 segundos depois de cada passagem, para permitir que a tinta da página seque.

- Ajuste de alimentação do papel ajuda a reduzir a formação de faixas. Escolha um valor mais baixo se houver linhas brancas nas impressões ou um valor mais alto se houver linhas escuras.
- Espessura do papel ajuda a reduzir a formação de faixas verticais e a criar uma imagem mais nítida quando imprimir em papéis muito espessos ou muito finos.
- Admissão do papel permite reduzir o nível de sucção do papel quando imprimir em papéis mais finos (menos que 5,4 kg), como o papel para provas de CAD.
- Espaço Rolo permite fazer o ajuste fino da configuração para uma variedade de papéis.
- Tensão Post. Papel Rolo permite que faça o ajuste da tensão quando imprimir em papel em rolo. Mude o valor se os impressos enrugarem quando Auto estiver selecionado.

Escolha das Configurações de Papel em Rolo

Se estiver imprimindo em papel em rolo, selecione uma das opções de papel em rolo na opção Definições Esquema de Página, conforme descrito na página 121. Além disso, é preciso verificar essas opções para várias opções de corte e alimentação.

1. Selecione Definições de Esquema de Página no menu suspenso. Você verá esta janela:

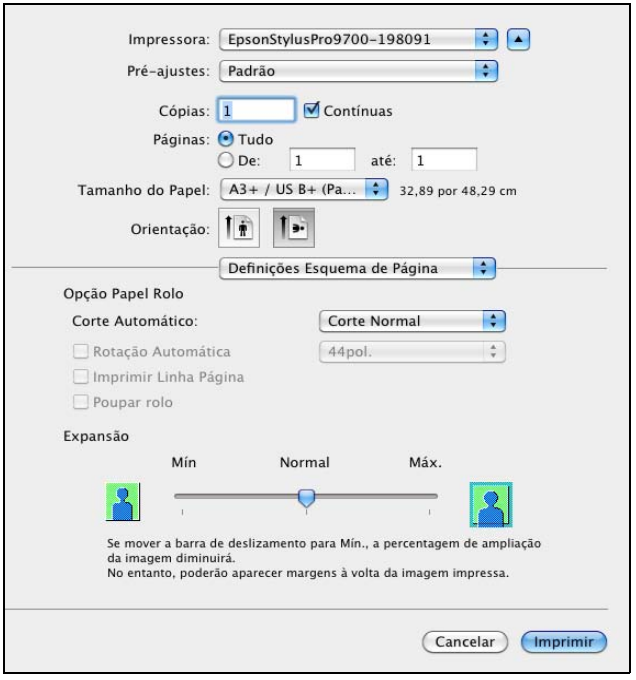

2. Escolha uma das seguintes opções de Configuração Automático:

   - Corte Normal deixa espaço para as margens superior e inferior de cada imagem.
   - Corte Duplo amplia o espaço entre as imagens e corta cada impressão individualmente. Isso proporciona uma borda mais limpa em impressão sem margens.

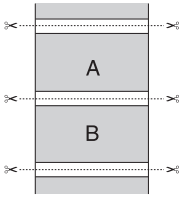

Corte normal

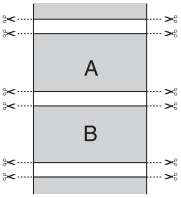

Corte duplo

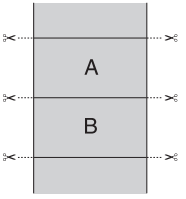

Corte único

Observação: Essas opções substituem as opções feitas no painel de controle.

- Corte Único permite que as imagens sejam impressas de ponta a ponta e economiza papel. Com a impressão sem margens, você pode ver resquícios da imagem anterior ou da próxima imagem se imprimir várias imagens em um único trabalho de impressão. Você verá uma margem branca entre os trabalhos de impressão.
- Não desabilita o corte automático. Selecione esta opção se desejar operar o cortador manualmente, usar o rolo de coleta automática ou imprimir múltiplos trabalhos sem cortá-los.

  Consulte a página 73 para obter instruções sobre como utilizar o botão ✂ para operar o cortador.

3. Selecione as seguintes opções, se desejar:
   - Rotação Automática economiza papel se o comprimento do documento for menor do que a largura de impressão do rolo. O aplicativo gira o documento automaticamente em 90 graus e imprime o documento na transversal. Quando esta opção está marcada, certifique-se de selecionar a largura do rolo de papel a partir do menu suspenso.
   - Imprimir Linha Página imprime linhas de corte nas bordas direita e inferior das páginas.
   - Poupar Rolo economiza papel, pois não alimenta a parte em branco da última pagina do seu documento (disponível somente quando selecionar a configuração de tamanho de papel com a opção (Papel em Rolo - Banner).

Controle da Expansão da Margem da Imagem

Para controlar a quantidade de expansão ao imprimir usando um tamanho de papel com a opção Auto Expandir, selecione Definições Esquema de Página no menu suspenso. Você verá esta janela:

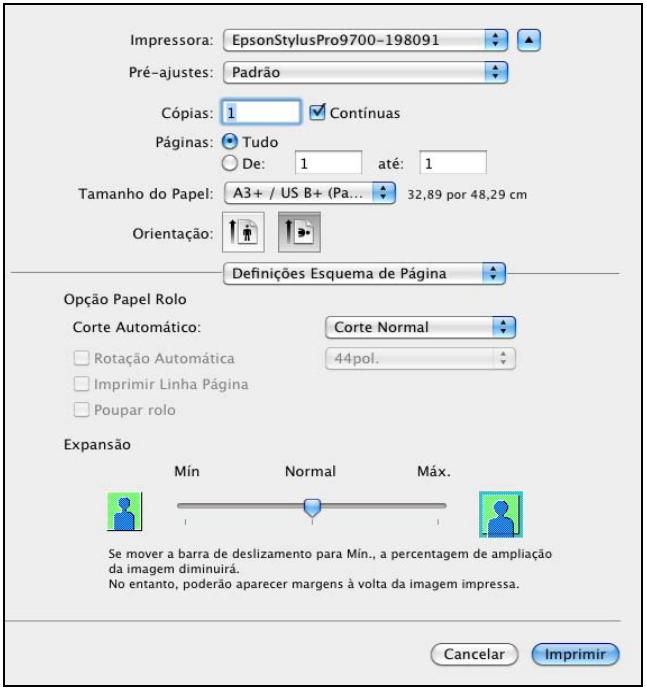

Ajuste a barra deslizante para aumentar ou reduzir a proporção da expansão.

As larguras mostradas na tabela da página 118 funcionam com a opção Normal de expansão.

- Use a configuração Mín para minimizar o corte da imagem. Pode ser que você veja uma borda branca ao redor da imagem.
- Use a configuração Máx para maximizar a largura da imagem. Isso aumentará o corte da imagem.

Criação de uma Predefinição Personalizada e Impressão de Arquivos

Depois de selecionar as configurações corretas para o trabalho de impressão, crie uma predefinição personalizada. Isso economizará tempo quando usar a mesma combinação de perfil/impressora/tinta/papel em futuros trabalhos de impressão.

Observação: Se verificar as configurações em cada tela no menu suspenso, verifique-os cuidadosamente começando no topo da lista. Evite passar por eles em círculo repetidamente, ou poderá perder configurações.

1. Selecione Resumo a partir do menu suspenso.
2. Depois de verificar se as configurações estão corretas, selecione Salvar como no menu suspenso Pré-ajustes.

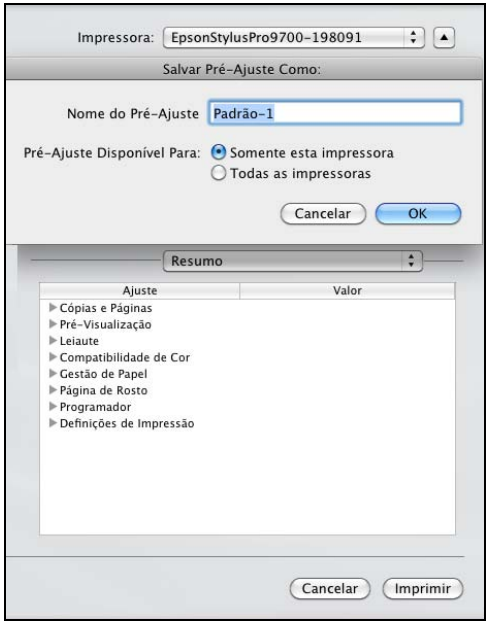

Cuidado: Não abra e feche o menu suspenso de predefinições sem digitar um nome, ou suas configurações serão perdidas.

3. Digite um nome para a predefinição personalizada e clique em OK.
4. Quando estiver pronto para imprimir, clique no botão Imprimir.

Quando quiser imprimir com a pré-definição personalizada, selecione-a a partir do menu suspenso Pré-ajustes.

Gerenciamento de Trabalhos de Impressão

Depois de clicar em Imprimir, você pode monitorar o andamento de seu trabalho de impressão. Siga estes passos:

1. Clique no ícone da sua impressora na barra de aplicativos. Se necessário, clique duas vezes na sua impressora. Você verá esta janela:

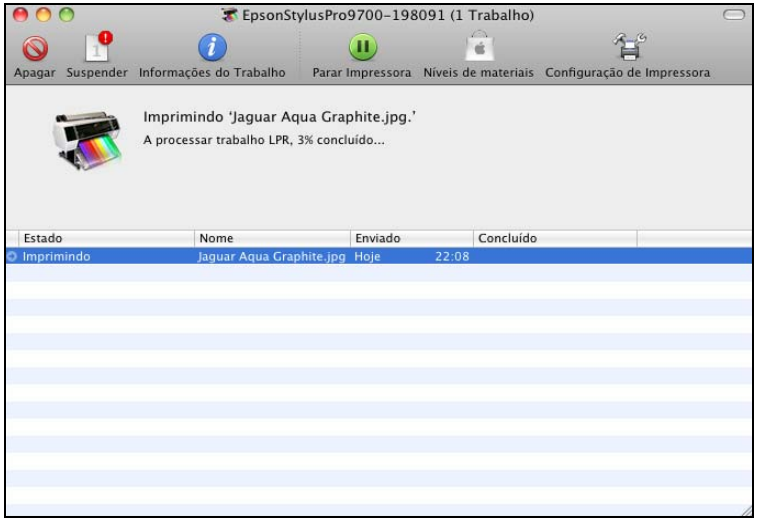

2. Dali, você pode monitorar o andamento da impressão ou executar um dos seguintes procedimentos:

   - Selecione o trabalho de impressão e clique em Apagar para cancelar o trabalho.
   - Selecione o trabalho de impressão e, em seguida, clique em Suspender para interromper a impressão.
   - Selecione o trabalho de impressão com a designação "Em Espera" e clique em Retomar para continuar a impressão.

3. Quando terminar, feche a janela do trabalho de impressão e feche a janela da impressora.

Observação: Se não estiver mais enviando dados de outros trabalhos do computador, você também pode cancelar um trabalho de impressão pressionando o botão ⏸·🗑 na impressora, selecionando JOB CANCEL (Apagar tarefa) e apertando o botão OK.

Impressão com Mac OS X 10.4

Se estiver usando Mac OS X 10.4.11, siga estas instruções. Se estiver usando Mac OS X 10.5, consulte a página 120.

Escolha das Opções de Configuração de Papel

As opções de configuração de página permitem a escolha de várias opções de impressão em folhas avulsas ou papel em rolo. Você também pode selecionar a orientação da imagem e o tamanho do papel. Para imprimir em uma mídia em rolo, é recomendável criar um tamanho de página personalizado para utilizar melhor seu papel.

Observação: Muitas configurações do aplicativo substituem as opções de configuração de página da impressora. Sempre verifique as configurações para obter os resultados esperados.

Se o aplicativo possui ajustes de margens, verifique se estão desativados para impressão sem margens.

Observe as seguintes limitações para a impressão sem margens:

- A impressão sem margens leva mais tempo do que a impressão normal.
- As margens são necessárias nos lados superior e inferior da página em folhas avulsas. A impressão realmente sem margens está disponível somente para papel em rolo.

1. Abra o arquivo que deseja imprimir e selecione Configurar Página no aplicativo. Você verá esta janela:

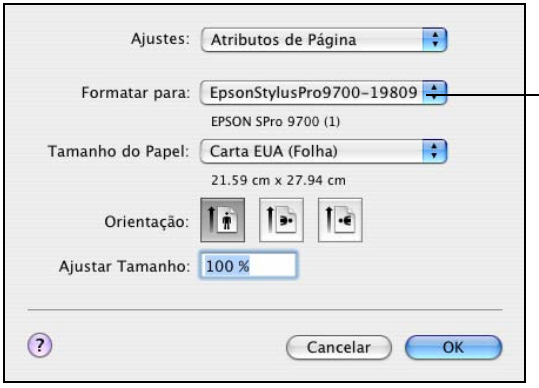

Observação: Se precisar de mais informações sobre as opções de impressão, clique no botão ?.

2. Abra o menu suspenso Formatar para e selecione a sua impressora.

3. Clique no menu suspenso Tamanho do Papel.

   - Se estiver imprimindo em uma folha avulsa, selecione o tamanho do papel utilizado e uma das opções listadas abaixo. Em seguida, continue com o passo 5.
   - Se estiver utilizando papel em rolo, a Epson recomenda criar um tamanho de papel personalizado para utilizar melhor seu papel. Consulte a passo 4 para obter instruções. Verifique também se selecionou opções de papel em rolo, como descrito na página 142.

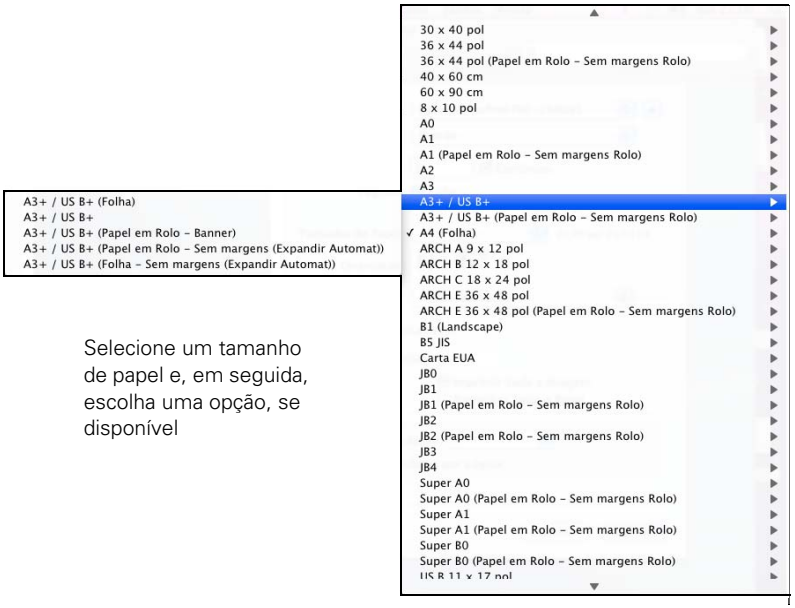

Selecione um tamanho de papel e, em seguida, escolha uma opção, se disponível

As seguintes configurações estão disponíveis, dependendo do tamanho que selecionar:

- A opção Folha imprime em folhas avulsas com a margem inferior maior do que a superior e a das laterais.
- Folha - Sem margens (Expandir Automat.) imprime em folhas avulsas e amplia a imagem (em até 3%) para ajustá-la à largura do papel (sem as margens laterais).
- Folha - Sem margens (Manter Tamanho) imprime a imagem no tamanho especificado no aplicativo. Você precisa ajustar o tamanho para que fique um pouco maior do que a largura do papel para imprimir sem margens.

- Papel em Rolo - Sem margens (Expandir Automat.) imprime sem margens em papel em rolo e amplia sua imagem (em até 3%) para ajustá-la ao tamanho do papel. Essa seleção é recomendável para a impressão sem margens com corte mínimo da imagem. Consulte a página 118 para obter mais informações.
- Papel em Rolo - Sem margens (Manter Tamanho) imprime a imagem em papel em rolo no tamanho especificado no aplicativo. É necessário dimensioná-la em um tamanho ligeiramente maior do que a largura do papel para imprimir sem as margens. Consulte a página 118 para obter mais informações.
- Papel em Rolo - Banner imprime uma série de imagens contínuas sem qualquer espaço de margem entre elas, porém com margens laterais normais.
- Papel em Rolo - Sem margens Banner imprime uma série de imagens sem margens e sem espaço entre elas.

4. Se estiver imprimindo em papel em rolo, selecione Gerenciar Tamanhos Personalizados no menu Tamanho do Papel.

   (Se estiver imprimindo em uma folha avulsa, avance para a passo 5.)

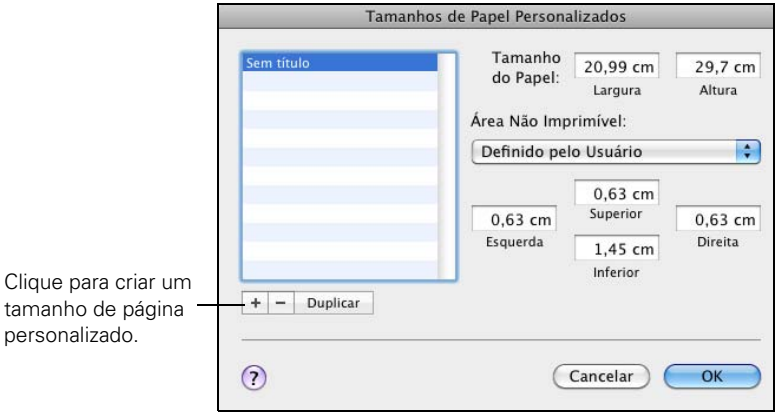

   Clique no + (sinal de adição), clique duas vezes em Sem título e dê um nome a seu tamanho de papel, em seguida, defina seu tamanho e suas margens e clique em OK.

   Selecione o novo tamanho do papel no menu suspenso Tamanho do Papel.

5. Escolha as opções de impressão adequadas em Orientação e Ajustar Tamanho.

6. Clique em OK. Em seguida, proceda de acordo com as instruções fornecidas na próxima seção.

Escolha de Opções Básicas de Impressão

Depois de selecionar as opções de configuração de página, escolha as opções de impressão. O driver da Epson oferece configurações automáticas que otimizam a qualidade e a velocidade de impressão quando estiver usando mídia da Epson. Você também pode selecionar configurações adicionais para ter mais controle sobre a impressora e as cores impressas.

1. Selecione Imprimir em seu aplicativo. A seguinte tela será apresentada:

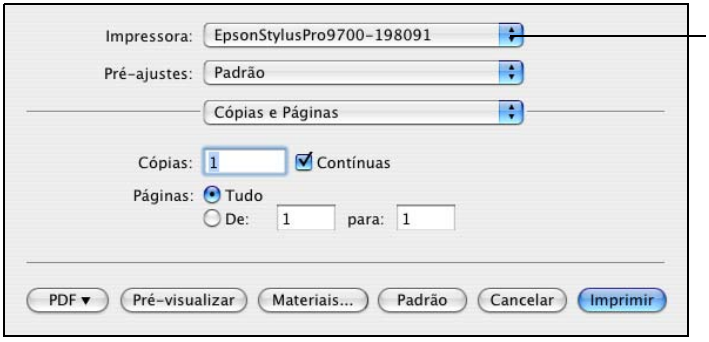

2. Selecione a sua impressora no menu Impressora.

3. Selecione Definições de impressão no menu suspenso Cópias & Páginas. Você verá esta janela:

Observação: Em alguns programas, você pode ter que selecionar Avançado antes de poder selecionar Definições de Impressão. Para mais informações sobre as configurações da impressora, clique no botão ?.

4. Se você criou um tamanho de papel personalizado, selecione a opção Expandir Autom. ou Manter Tamanho no menu suspenso Configurar Página. Consulte a página 118 para obter mais detalhes.

5. Selecione o ajuste Papel que corresponde àquele em que está imprimindo. Consulte a tabela na página 146 para obter mais informações.

   Se estiver usando um fluxo de trabalho com gerenciamento de cores, certifique-se de escolher as configurações de tipo de mídia e resolução corretas, que correspondam ao perfil ICC em uso.

6. Para a opção Cor, selecione um dos seguintes:

   - Cor/Fotografia P&B para qualquer tipo de impressão fotográfica.
   - Selecione Preto somente se estiver imprimindo linhas ou outras imagens não fotográficas.

7. Ajuste a opção Modo da seguinte forma:

   - Clique em Automático para que o driver da impressora analise o conteúdo da imagem ou do arquivo e faça os devidos ajustes de impressão. Se o controle deslizante Qualidade/Velocidade aparecer, ajuste-o de acordo com as prioridades da tarefa de impressão.

     É possível escolher uma das opções de modo mostradas à esquerda no menu suspenso:

     Texto e Imagem intensifica as cores e clareia meios tons e detalhes de uma imagem. Utilize-a para gráficos de apresentação.

     Padrão EPSON (sRGB) aumenta o contraste nas imagens. Use essa configuração para as fotografias coloridas.

   - Clique em Definições Avançadas para acessar outras opções, como descrito nas próximas etapas.

8. Escolha uma das seguintes configurações de Resolução:

   - Normal - 360 ppp
   - Optima - 720 ppp
   - Optima -1440 ppp
   - Excelente -1440 ppp

Observação: As configurações de qualidade de impressão (Resolução) disponíveis dependem do tipo de papel selecionado. Escolha uma configuração de menor qualidade de impressão para imprimir mais rapidamente ou Excelente - 1440ppp para obter a melhor qualidade.

9. Escolha qualquer uma das seguintes opções avançadas:

   - Super Entrelaçado para eliminação máxima das faixas (pode não ser acessível para determinados tipos de mídia).
   - + Velocidade para impressão rápida, bidirecional. Para uma qualidade superior, certifique-se de desmarcar esta opção.
   - Simetria Horizontal para imprimir uma imagem espelhada do arquivo.
   - Máximo Rigor para imagens mais nítidas em dados vetoriais, incluindo texto, gráficos e arte. (Esta configuração não afeta fotos e não é recomendada para arquivos grandes.)

Continue com as instruções na página 139 para selecionar as configurações de gerenciamento de cores. Se estiver usando as configurações de gerenciamento de cores do Photoshop ou outro aplicativo, é importante desativar o gerenciamento de cores no driver da impressora.

Seleção da Opções de Gerenciamento de Cores

Proceda da forma aqui descrita para usar o gerenciamento de cores do driver da impressora.

1. Selecione Gestão de Cores da Impressora no menu suspenso e clique em Definições Avançadas. Você verá esta janela:

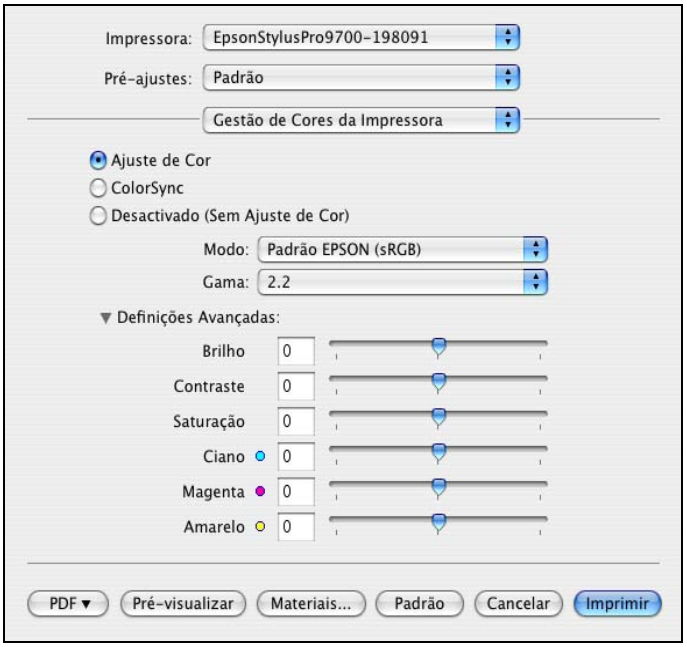

2. Selecione uma das seguintes configurações:

   - Ajuste de Cor para escolher entre três modos de ajuste de cores e duas configurações Gama. Clique na seta próxima a Definições Avançadas para especificar valores individuais para brilho, contraste, saturação e tintas CMY. Quando utilizar o driver para realizar o gerenciamento de cores, desabilite-o em seu aplicativo.

- ColorSync para mapear cores de acordo com o perfil da impressora. Na maior parte dos casos, os melhores resultados são obtidos com a aplicação do gerenciamento de cores do seu aplicativo em vez daquele do driver da impressora. Se escolher essa opção, poderá escolher ColorSync no menu suspenso e selecionar filtros ou outras opções.
- Desactivado (Sem Ajuste de Cor) para desativar o gerenciamento de cores no driver da impressora. Escolha essa configuração quando usar um fluxo de trabalho de gerenciamento de cores ICC no Photoshop ou em outros aplicativos. Consulte a página 149 para obter instruções.

Escolha das Opções de Configuração de Papel

Siga estas instruções se for usar mídia que não seja da Epson e precise obter melhores resultados.

Observação: Pode ser necessário mudar a configuração Densidade de cor se o perfil de cor personalizado foi criado para otimizar o D-max e a gama de cores.

1. Selecione Configuração do papel a partir do menu suspenso. Você verá esta janela:

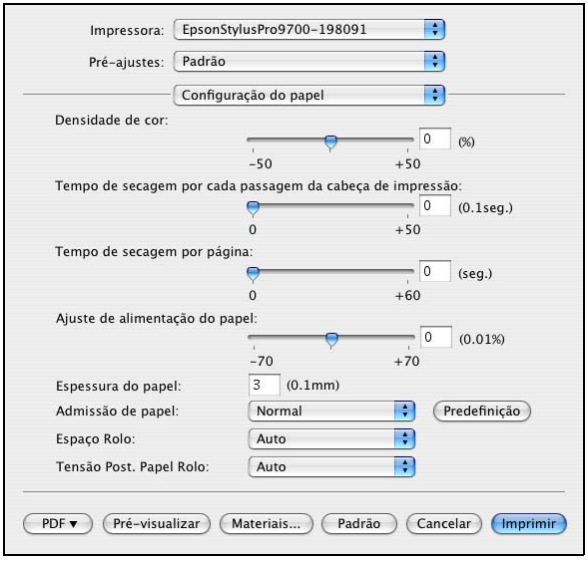

2. Selecione a opção correta para corresponder ao perfil ICC. Essas opções substituem qualquer configuração de papel feita usando o painel de controle da impressora.

- Densidade de cor permite que controle o nível de saturação da tinta.
- Tempo de secagem por cada passagem da cabeça de impressão permite a impressão em mídia não-Epson e evita que a tinta borre. O cabeçote pode ser ajustado para aguardar até 5 segundos depois de cada passagem, para permitir que a tinta da página seque.
- Tempo de secagem por página permite a impressão em mídia não-Epson e evita que a tinta borre.
- Ajuste de alimentação do papel ajuda a reduzir a formação de faixas. Escolha um valor mais baixo se houver linhas brancas nas impressões ou um valor mais alto se houver linhas escuras.
- Espessura do papel ajuda a reduzir a formação de faixas verticais e a criar uma imagem mais nítida quando imprimir em papéis muito espessos ou muito finos.
- Admissão do papel permite reduzir o nível de sucção do papel quando imprimir em papéis mais finos (menos que 5,4 kg), como o papel para provas de CAD.
- Espaço Rolo permite fazer o ajuste fino da configuração para uma variedade de papéis.
- Tensão Post Papel Rolo permite que faça o ajuste da tensão quando imprimir em papel em rolo. Mude o valor se os impressos enrugarem quando Auto estiver selecionado.

Escolha das Opções de Papel em Rolo

Se estiver imprimindo em papel em rolo, selecione uma das opções de papel em rolo na opção Tamanho de Papel, conforme descrito na página 133. Além disso, é preciso verificar essas opções para várias opções de corte e alimentação.

1. Selecione Opção Papel Rolo no menu suspenso. Você verá esta janela:

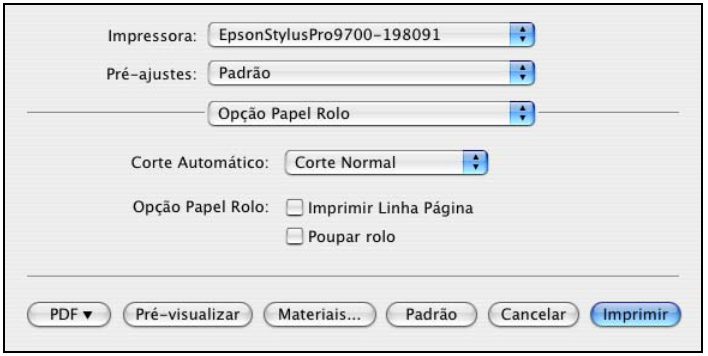

2. Escolha uma das seguintes opções de Corte Automático:

   - Corte Normal deixa espaço para as margens superior e inferior de cada imagem.
   - Corte Duplo amplia o espaço entre as imagens e corta cada impressão individualmente. Isso proporciona uma borda mais limpa em impressão sem margens.
   - Corte Único permite que as imagens sejam impressas de ponta a ponta e economiza papel. Com a impressão sem margens, você pode ver resquícios da imagem anterior ou da próxima imagem se imprimir várias imagens em um único trabalho de impressão. Você verá uma margem branca entre os trabalhos de impressão.
   - Não desabilita o corte automático. Selecione esta opção se desejar operar o cortador manualmente, usar o rolo de coleta automática ou imprimir múltiplos trabalhos sem cortá-los.

     Consulte a página 73 para obter instruções sobre como utilizar o botão ✂ para operar o cortador.

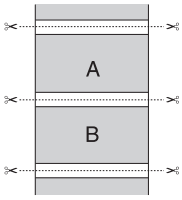

Corte normal

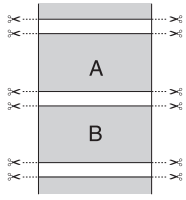

Corte duplo

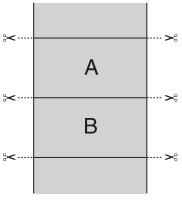

Corte único

Observação: Essas opções substituem as opções feitas no painel de controle.

3. Seleciona uma das seguintes opções, se desejar (disponível somente quando tiver selecionado uma opção de tamanho de papel com a opção Papel em Rolo (Banner):

   - Imprimir Linha Página imprime linhas de corte nas bordas direita e inferior das páginas.
   - Poupar rolo economiza papel não colocando papel na impressora para a parte em branco da última página de um documento.

Controle da Expansão da Margem da Imagem

Para controlar a quantidade de expansão ao imprimir usando um tamanho de papel com a opção Expandir Autom., selecione Expansão no menu suspenso. Você verá esta janela:

Ajuste a barra deslizante para aumentar ou reduzir a proporção da expansão.

As larguras mostradas na tabela da página 118 funcionam com a opção Normal de expansão.

- Use a configuração Mín para minimizar o corte da imagem. Pode ser que você veja uma borda branca ao redor da imagem.
- Use a configuração Máx para maximizar a largura da imagem. Isso aumentará o corte da imagem.

Criação de uma Predefinição Personalizada e Impressão de Arquivos

Observação: Se verificar as configurações em cada tela no menu suspenso, verifique-os cuidadosamente começando no topo da lista. Evite passar por eles em círculo repetidamente, ou poderá perder configurações.

Depois de selecionar as configurações corretas para o trabalho de impressão, crie uma predefinição personalizada. Isso economizará tempo quando usar a mesma combinação de perfil/impressora/tinta/papel em futuros trabalhos de impressão.

1. Selecione Resumo a partir do menu suspenso.
2. Depois de verificar se as configurações estão corretas, selecione Salvar como no menu suspenso Pré-ajustes.

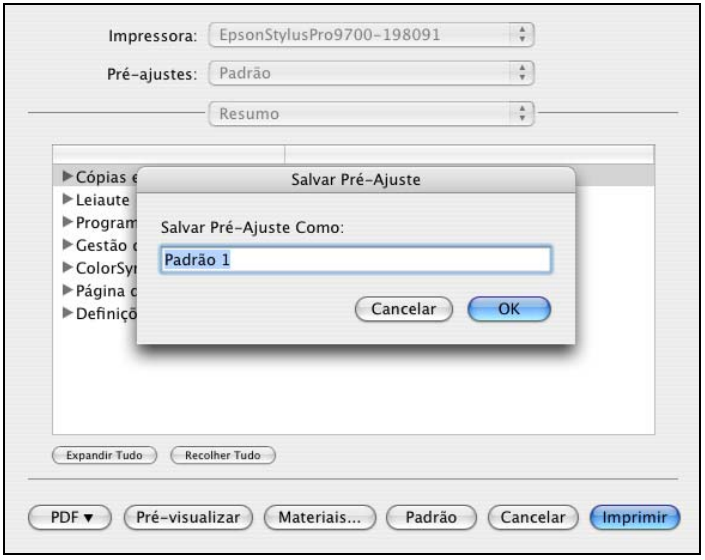

Cuidado: Não abra e feche o menu suspenso de predefinições sem digitar um nome, ou suas configurações serão perdidas.

3. Digite um nome para a predefinição personalizada e clique em OK.
4. Quando estiver pronto para imprimir, clique no botão Imprimir.

Quando quiser imprimir com a pré-definição personalizada, selecione-a a partir do menu suspenso Pré-ajustes.

Gerenciamento de Trabalhos de Impressão

Depois de clicar em Imprimir, você pode monitorar o andamento de seu trabalho de impressão. Siga estes passos:

1. Clique no ícone da sua impressora na barra de aplicativos. Se necessário, clique duas vezes na sua impressora. Você verá esta janela:

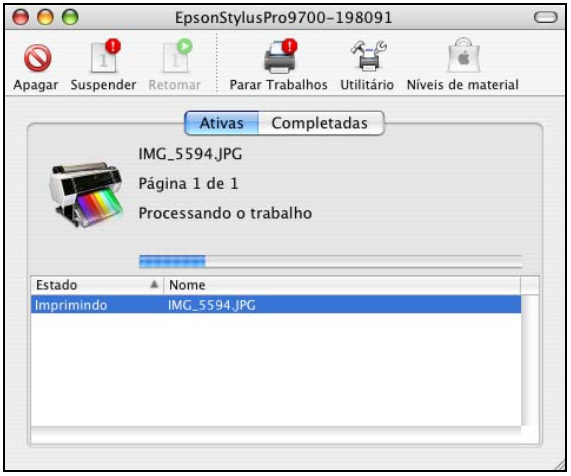

2. Dali, você pode monitorar o andamento da impressão ou executar um dos seguintes procedimentos:
   - Selecione o trabalho de impressão e clique em Apagar para cancelar o trabalho.
   - Selecione o trabalho de impressão e, em seguida, clique em Suspender para interromper a impressão.
   - Selecione o trabalho de impressão com a designação “Suspender” e clique em Retomar para continuar a impressão.
3. Quando terminar, feche a janela do trabalho de impressão e feche a janela da impressora.

Observação: Se não estiver mais enviando dados de outros trabalhos do computador, você também pode cancelar um trabalho de impressão pressionando o botão na impressora, selecionando JOB CANCEL (Apagar tarefa) e apertando o botão OK.

Seleção Correta da Configuração Papel

A tabela a seguir lista as configurações designadas para produzir os melhores resultados em mídia da Epson.

Se seu papel não está listado, verifique as instruções que o acompanham ou visite o site da Epson no endereço www.epson.com.br. Se estiver usando papel que não seja da Epson, consulte o fabricante para saber qual é a melhor configuração. Pode ser necessário testar diferentes configurações para determinar qual delas é a melhor para a mídia que está sendo usada.

Para este tipo de papel	Selecione esta configuração*
Papel Fotográfico	
Premium Luster Photo Paper (260)	Premium Luster Photo Paper (260)
Premium Glossy Photo Paper (250)	Premium Glossy Photo Paper (250)
Premium Semigloss Photo Paper (250)	Premium Semigloss Photo Paper (250)
Premium Semimatte Photo Paper (260)	Premium Semimatte Photo Paper (260)
Premium Glossy Photo Paper (170)	Premium Glossy Photo Paper (170)
Premium Semi-gloss Photo Paper (170)	Premium Semigloss Photo Paper (170)
Premium Photo Paper Glossy	Premium Photo Paper Glossy
Premium Photo Paper Semigloss	Premium Photo Paper Semi-Gloss
Ultra Premium Photo Paper Luster	Ultra Premium Photo Paper Luster
Papel Mate	
Doubleweight Matte Paper	Doubleweight Matte Paper
Singleweight Matte Paper	Singleweight Matte Paper
Presentation Paper Matte	Presentation Paper Matte
Ultra Premium Presentation Paper Matte	Enhanced Matte Paper
Enhanced Matte Paper	
Papel normal	
Papel normal	Papel normal

Para este tipo de papel	Selecione esta configuração*
Outros	
Enhanced Adhesive Synthetic Paper	Enhanced Adhesive Synthetic Paper
Enhanced Matte Posterboard	Enhanced Matte Poster Board

* Outros tipos de configuração Papel na lista podem ser usados para experimentar com outros tipos de papel.

Capítulo 5: Gerenciamento dos Perfis de cor

Para obter as cores mais precisas nos seus impressos, você pode usar perfis criados especificamente para o modelo da sua impressora e para o tipo de papel usado. Os perfis básicos são instalados com o driver da sua impressora. Para uma lista de perfis e os tipos de mídia correspondentes, veja a página 211 (tipos de papel em rolo) ou a página 215 (tipos de folhas avulsas).

Determinar um perfil para a sua imagem não a altera, só é alterada a interpretação dela pelo software e como ela aparece no monitor e no impresso. Essa é a melhor maneira de melhorar o balanço de cores e o contraste da imagem.

Siga as instruções neste capítulo para usar o Photoshop 7, CS, CS2, CS3 ou CS4 para imprimir com perfis usando o sistema de gerenciamento de cores do Photoshop (estes passos mostram apenas telas do CS2). É importante que desative o gerenciamento de cores no software da sua impressora quando usar o gerenciamento de cores do Photoshop ou obterá resultados inesperados. Veja uma destas seções para instruções:

- "Impressão com Perfil de Cor em Windows"a seguir
- "Impressão com Perfil de Cor em um Macintosh" na página 153

Impressão com Perfil de Cor em Windows

Primeiro, configure o ambiente de gerenciamento de cores no Photoshop e determine um perfil para a sua imagem. Depois, selecione as configurações de impressão e imprima.

Configuração do Photoshop e Seleção de um Perfil

1. Abra o Adobe Photoshop.
2. Selecione Configurações de Cores (Color Settings) a partir do menu Editar (Edit).

Observação: As configurações mostradas aqui são valores sugeridos.

Você verá esta janela:

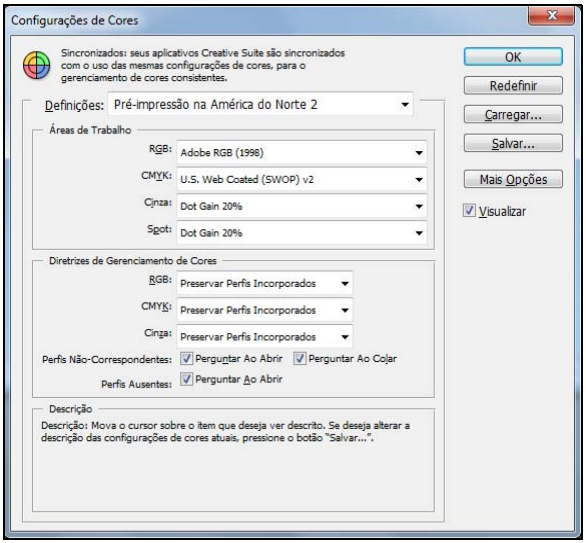

3. Selecione Pre-impressão na América do Norte 2 (U.S. Prepress Defaults ou North America Prepress 2) a partir do menu Definições (Settings) para selecionar Adobe RGB (1998) como o espaço de cor. Clique em OK.

4. Abra a foto quando quiser imprimir.

   Caso veja uma mensagem indicando que o perfil embutido não é compatível, selecione a opção para Utilizar o perfil incorporado (Use the embedded profile) e clique em OK.

   Caso veja uma mensagem indicando que falta um perfil, selecione Atribuir RBG ativo: Adobe RGB (1998) (Assign working RGB: Adobe RGB (1998)) e clique em OK.

5. Quando a sua imagem aparecer, avalie o balanço de cores e o contraste. Se eles precisarem de melhoramentos, selecione Imagem > Modo > Atribuir Perfil (Image > Mode > Assign Profile) ou Editar > Atribuir Perfil (Edit > Assign Profile). Depois selecione uma das seguintes opções como a configuração de Perfil (Profile):

6. Um espaço de cor (ou perfil) RGB diferente, como ColorMatch RGB ou sRGB IEC61966-2.1

- Um perfil de scanner para o seu scanner
- Um perfil de câmera para a sua câmera digital

Também clique em **Visualizar** (Preview) para que possa ver na tela os efeitos do perfil que escolheu.

7. Selecione **Configurar Página** (Page Setup) a partir do menu **Arquivo** (File), selecione as suas configurações de página e clique em **OK**.

8. Selecione **Arquivo** (File), depois selecione **Imprimir** (Print) ou **Imprimir com Visualização** (Print with Preview).

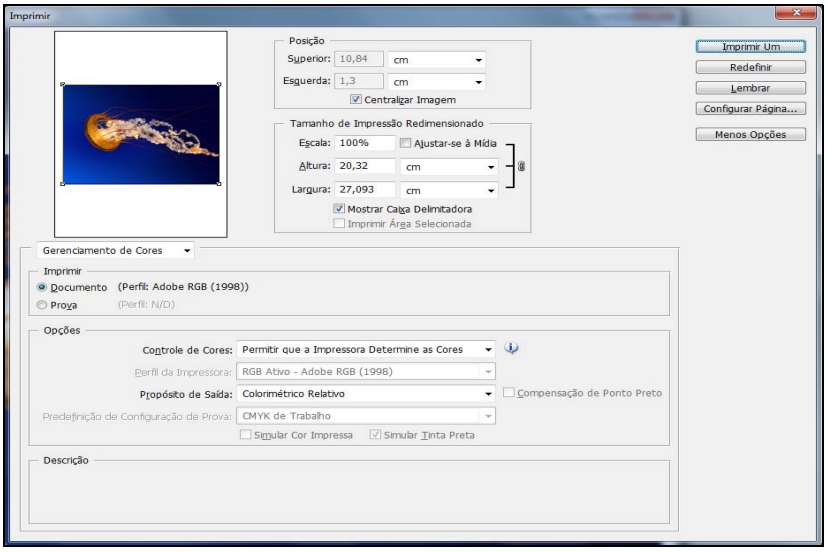

9. Clique em **Mais opções** (More Options) ou em **Mostrar mais opções** (Show More Options), depois selecione **Gerenciamento de Cores** (Color Management).

10. Sob **Controles de Cores** (Color Handling), selecione **Permirtir que Photoshop Determine as Cores** (Let Photoshop Determine Colors) ou **Photoshop Determina as Cores** (Photoshop Manages Colors).

11. Sob **Perfil (Profile)** ou **Perfil da Impressora** (Printer Profile), selecione um perfil para a sua impressora e para o papel que for usar, como **Pro9900_7900_PremiumSemigloss PhotoPaper250.icc**.

Observação: Se a sua imagem tiver cores muito saturadas, selecione Perceptual. Isso reduz a saturação de cor para que as cores se encaixem dentro da escala de cores da impressora.

12. Para a configuração Propósito (Intent) ou Propósito de Saída (Rendering Intent), selecione Colorimétrico Relativo (Relative Colorimetric) ou Perceptual, e clique na caixa de seleção Compensação de Ponto Preto (Black Point Compensation).

Seleção de Impressão e de Definições de Impressão

1. Clique no botão Imprimir, selecione a sua impressora e clique em Proprtedades ou em Preferências.
2. Certifique-se de que a guia Principal esteja selecionada.
3. Selecione a configuração Papel para o papel sendo usado (consulte a página 94).

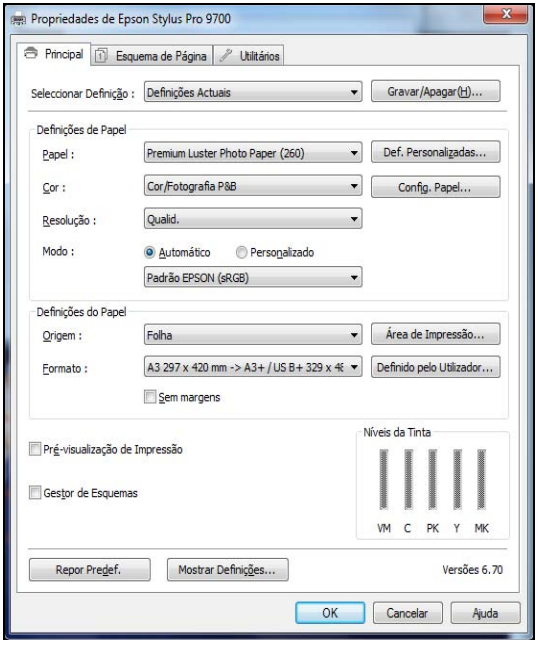

Observação: Certifique-se de selecionar Desactivado (Sem Ajuste de Cor). Se não o fizer, o driver da impressora aplicará uma correção adicional aos dados da imagem, produzindo resultados incorretos.

Se selecionou a combinação errada de perfil da origem, perfil da impressora e configurações de gerenciamento de cores, você obterá resultados inesperados.

4. Determine o resto das configurações de impressão desejadas (começando na página 94).
5. Para a configuração de modo, selecione Personalizado. Depois selecione Desactivado (Sem Ajuste de Cor).
6. Clique em OK, depois clique em Imprimir para imprimir a sua foto.

Impressão com Perfil de Cor em um Macintosh

Primeiro, configure o ambiente de gerenciamento de cores no Photoshop e determine um perfil para a sua imagem. Depois, selecione as configurações de impressão e imprima.

Configuração do Photoshop e Seleção de um Perfil

Observação: As configurações mostradas aqui são valores sugeridos.

1. Abra o Adobe Photoshop.
2. Selecione Configuração de Cores (Color Settings) a partir do menu Photoshop ou Editar (Edit).

   Você verá esta janela:

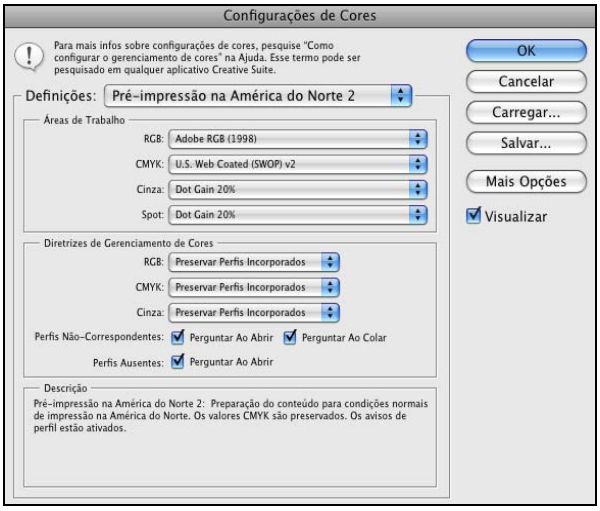

3. Selecione Pre-impressão no América do Norte 2 (U.S. Prepress Defaults ou North America Prepress 2) a partir do menu Definições (Settings) para selecionar Adobe RGB (1998) como o espaço de cor. Clique em OK.
4. Abra a foto quando quiser imprimir.

   Caso veja uma mensagem indicando que o perfil embutido não é compatível (Perfil Não Correspondente), selecione a opção Utilizar o perfil incorporado (Use the embedded profile) e clique em OK.

Caso veja uma mensagem indicando que falta um perfil (Perfil ausente), selecione Atribuir RGB ativo (Assign working RGB: Adobe RGB (1998)) e clique em OK.

5. Quando a sua imagem aparecer, avalie o balanço de cores e o contraste. Se eles precisarem de melhoramentos, selecione Imagem > Modo > Atribuir Perfil (Image > Mode > Assign Profile) ou Editar > Atribuir Perfil (Edit > Assign Profile). Depois selecione uma das seguintes opções como a configuração de Perfil (Profile):

   - Um espaço de cor RGB diferente, como ColorMatch RGB ou sRGB IEC61966-2.1
   - Um perfil de scanner para o seu scanner
   - Um perfil de câmera para a sua câmera digital

   Também clique em Visualizar (Preview) para que possa ver na tela os efeitos do perfil que escolheu.

6. Selecione Arquivo (File), depois clique em Imprimir (Print)ou em Imprimir com Visualização (Print with Preview).

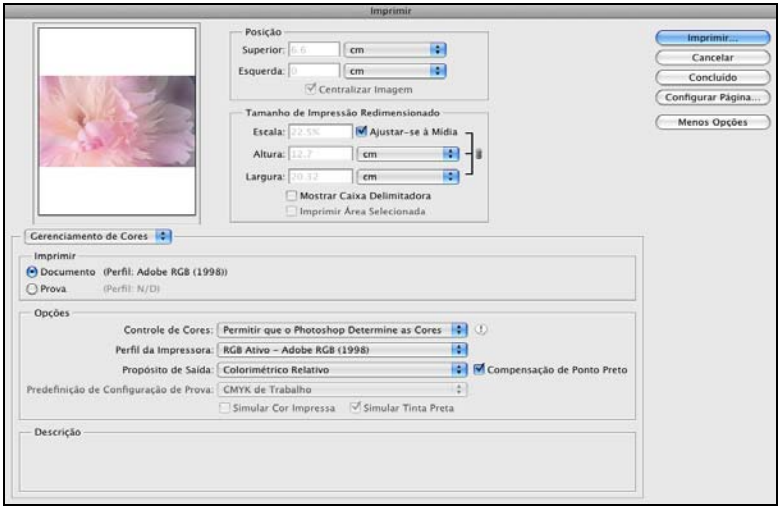

7. Se for necessário, clique em Mais opções (More Options) ou em Mostrar mais opções (Show More Options), depois selecione Gerenciamento de Cores (Color Management).

8. Clique em Configurar Página (Page Setup), selecione as configurações de página necessárias e clique em OK.

9. Sob Gerenciamento de Cores (Color Handling), selecione Permitir que o Photoshop Determine as Cores (Let Photoshop Determine Colors) ou Photoshop Determina as Cores (Photoshop Manages Colors).

10. Sob Perfil (Profile) ou Perfil da Impressora (Printer Profile), selecione um perfil para a sua impressora e para o papel que for usar, como Pro9900_7900_PremiumSemigloss PhotoPaper250.icc.

Observação: Se a sua imagem tiver cores muito saturadas, selecione Perceptual. Isso reduz a saturação de cor para que as cores se encaixem dentro da escala de cores da impressora.

11. Como a configuração Propósito (Intent) ou Propósito de Saída (Rendering Intent), selecione Colorimétrico Relativo (Relative Colorimetric) ou Perceptual e clique na caixa de seleção Compensação de Ponto Preto (Black Point Compensation).

Seleção de Impressão e de Definições de Impressão

1. Clique no botão Imprimir, selecione Epson Stylus Pro 7700 ou Epson Stylus Pro 9700 e selecione Definições de Impressora (Printer Settings) ou Definições de Impressão (Print Settings).

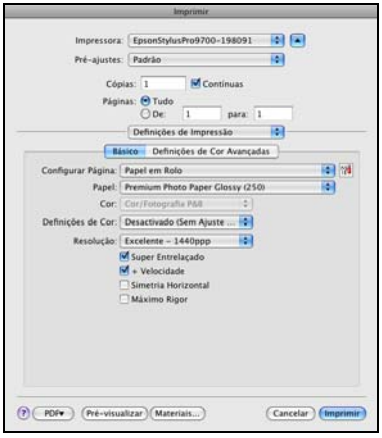

Mac OS X 10.6.x e 10.5.x

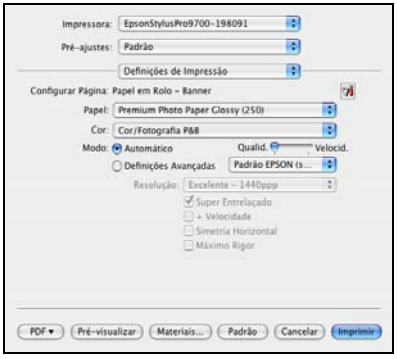

Mac OS X 10.4.11

2. Selecione a configuração Papel para o papel sendo usado (consulte a página 146).

3. Determine o resto das configurações de impressão desejadas (começando na página 137).

4. Execute um dos seguintes procedimentos:

   Para Mac OS X 10.5.x, certifique-se de que o modo de cor esteja configurado como Desactivado (Sem Ajuste de Cor).

   Para Mac OS X 10.4.11, selecione Gestão de Cores da Impressora e depois selecione Desactivado (Sem Ajuste de Cor).

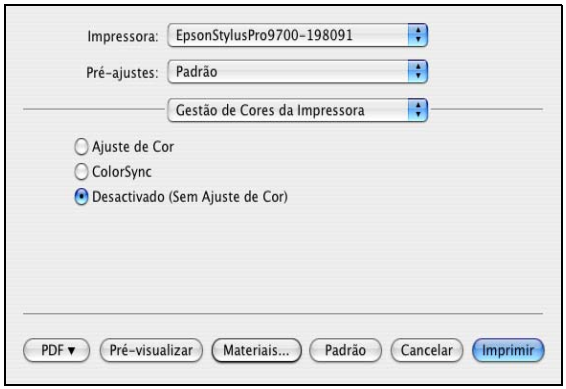

5. Clique em Imprimir para imprimir a sua foto.

Observação: Certifique-se de selecionar Desactivado (Sem Ajuste de Cor). Se não o fizer, o driver da impressora aplicará uma correção adicional aos dados da imagem, produzindo resultados incorretos.

Se selecionou a combinação errada de perfil da origem, perfil da impressora e configurações de gerenciamento de cores, você obterá resultados inesperados.

Capítulo 6: Manutenção e Transporte da Impressora

A Epson Stylus Pro 7700 e a Pro 9700 requerem pouca manutenção para funcionar da melhor forma possível. Este capítulo descreve os seguintes procedimentos de emergência:

- Verificação do status da impressora
- Verificação e limpeza do cabeçote de impressão
- Alinhamento do cabeçote de impressão
- Substituição de cartuchos de tinta
- Ajuste da data e do horário
- Execução de tarefas de manutenção adicionais
- Substituição da lâmina do cortador de papel
- Substituição do reservatório de manutenção
- Limpeza da impressora
- Transporte e armazenamento da impressora

Além dos recursos descritos neste capítulo, também é possível utilizar o sistema de menus da impressora para fazer o ajuste fino de outras opções da impressora. Para mais informação, veja a página 233.

Verificação do Estado da Impressora

Usando o painel de controle, é possível verificar a quantidade de tinta restante, o número total de impressões, o estado dos reservatórios de manutenção e de outras peças da impressora. É possível imprimir uma verificação de estado (descrita na próxima seção) ou visualizar o estado da impressora no visor LCD (consulte a página 158) ou em uma tela do driver da impressora (consulte página 159).

Impressão de Informações do Estado da Impressora

A folha de estado mostra algumas das configurações atuais, o número de páginas e o estado do tanque de manutenção.

1. Verifique se o papel foi colocado na impressora.
2. Aperte ▶ Menu.
3. Pressione ▼ para destacar TESTE DE IMPRESSÃO e, em seguida, pressione ▶.
4. Pressione ▼ para selecionar FOLHA DE ESTADO, depois aperte ▶.
5. Pressione OK para iniciar a impressão.

Observação: Você mesmo pode substituir os cartuchos de tinta, a lâmina do cortador e o reservatório de manutenção. Outras peças da impressora precisam ser trocadas por um técnico de serviço autorizado da Epson.

Visualização das Informações de Estado

1. Aperte ▶ Menu.
2. Aperte ▼ para selecionar ESTADO DE IMPRESSORA, depois aperte ▶.
3. Execute um dos seguintes procedimentos:
   - Para verificar a versão do firmware, pressione ▶ novamente. Quando terminar, pressione ◀.
   - Para verificar a quantidade de tinta restante, pressione ▼ para realçar NÍVEL DE TINTA e, em seguida, pressione ▶. A porcentagem de tinta restante no primeiro cartucho é exibida. Continue a pressionar ▼ para consultar o estado dos demais cartuchos. Quando terminar, pressione ◀.
   - Para verificar a quantidade utilizada do reservatório de manutenção, pressione ▼ para realçar TANQUE DE MANUTENÇÃO e, em seguida, pressione ▶. A porcentagem de tinta restante em cada cartucho é exibida. À medida que o reservatório é cheio, a porcentagem cai. Quando terminar, pressione ◀.
   - Para verificar o histórico de trabalhos, pressione ▼ para realçar HISTÓRICO DE TAREFAS e, em seguida, pressione ▶. É possível verificar a quantidade de tinta utilizada (em mililitros) e de papel

Observação: E possível alterar as unidades de medida de centímetros para polegadas e pés utilizando o modo de manutenção do painel de controle da impressora. Consulte a página 171 para obter instruções.

utilizado (em centímetros quadrados) nos últimos 10 trabalhos de impressão salvos na impressora. O trabalho mais recente é salvo como número 0. Quando terminar, pressione o botão ◀.

- Para verificar o número total de impressões, pressione ▼ para realçar TOTAL DE IMPRESSÕES e, em seguida, pressione ▶. Quando terminar, pressione ◀.

4. Pressione ⏸·🗑 para sair do menu.

Para mais informações sobre o menu de estado da impressora, veja a página 233.

Verificação do Estado da Impressora Através do Driver do Equipamento

O utilitário Epson Status Monitor instalado com o driver da impressora permite verificar os níveis de tinta da impressora e o nível do(s) reservatório(s) de manutenção. Siga as instruções abaixo para usar o utilitário para verificar o estado.

1. Execute um dos seguintes procedimentos para acessar os utilitários da impressora:

   - **Windows 7:** Clique em , selecione Dispositivos e Impressoras. Clique com o botão direito do mouse no ícone da sua impressora e selecione Preferências de impressão. Clique na guia Utilitário.
   - **Windows Vista**: Clique em , selecione Painel de Controle, Hardware e Sons e clique em Impressoras. Clique com o botão direito do mouse no ícone da sua impressora e selecione Preferências de impressão. Clique na guia Utilitário.
   - **Windows XP**: Clique em Iniciar e selecione Painel de controle. Clique duas vezes em Impressoras e faxes. Clique com o botão direito do mouse no ícone da impressora e selecione Preferências de impressão. Clique na guia Utilitário.
   - **Mac OS X**: Abra o EPSON Printer Utility3 na pasta Aplicativos. Selecione a sua impressora e clique em OK.

Dica: Em um Macintosh, também é possível executar utilitários de manutenção clicando no botão Utilitários na janela de trabalhos de impressão ou no ícone na tela de configurações da impressora.

Caso tenha adicionado um ícone de atalho da sua impressora à barra de tarefas do Windows, clique com o botão direito do mouse e selecione o utilitário que deseja executar. Consulte a página 116 para adicionar o ícone.

2. Clique no ícone do EPSON Status Monitor 3 (Windows) ou Epson Statusmonitor (Macintosh).

   O software verifica a quantidade de tinta na impressora no(s) reservatório(s) de manutenção, e exibe as seguintes janelas:

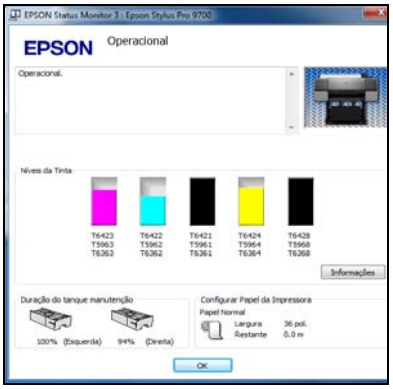

Windows

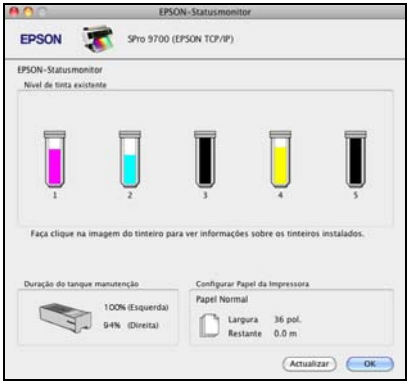

Mac OS X

Verificação e Limpeza do Cabeçote de Impressão

Se a imagem impressa apresentar linhas horizontais ou deslocamento das cores, verifique o cabeçote de impressão para saber se há jatos obstruidos ou defletidos. Se necessário, você pode executar um ciclo de limpeza para limpar os jatos.

Você também pode ativar a opção de verificação dos jatos no painel de controle da impressora. A impressora verificará os jatos periodicamente ou antes de cada trabalho de impressão e os limpará quando necessário.

Execução dos Utilitários de Verificação dos Jatos e de Limpeza do Cabeçote

Siga as instruções abaixo para utilizar o software da impressora para verificar os jatos do cabeçote de impressão e limpá-los caso seja necessário:

1. Verifique se o papel foi colocado na impressora.

2. Execute um dos seguintes procedimentos para acessar os utilitários da impressora:

Dica: Em um Macintosh, também é possível executar utilitários de manutenção clicando no botão **Configuração de Impressora** na janela de trabalhos de impressão ou no ícone na tela de configurações da impressora.

Caso tenha adicionado um ícone de atalho da sua impressora à barra de tarefas do Windows, clique com o botão direito do mouse e selecione o utilitário que deseja executar. Consulte a página 116 para adicionar o ícone.

- **Windows 7:** Clique em , selecione **Dispositivos e Impressoras**. Clique com o botão direito do mouse no ícone da sua impressora e selecione **Preferências de impressão**. Clique na guia **Utilitário**.
- **Windows Vista**: Clique em , selecione **Painel de Controle**, **Hardware e Sons** e clique em **Devices and Printers**. Clique com o botão direito do mouse no ícone da sua impressora e selecione **Preferências de impressão**. Clique na guia **Utilitário**.
- **Windows XP**: Clique em **Iniciar** e selecione **Painel de controle**. Clique duas vezes em **Impressoras e faxes**. Clique com o botão direito do mouse no ícone da impressora e selecione **Preferências de impressão**. Clique na guia **Utilitário**.
- **Mac OS X**: Abra o **EPSON Printer Utility3** na pasta **Aplicativos**. Selecione a sua impressora e clique em **OK**.

Você verá um menu semelhante a este:

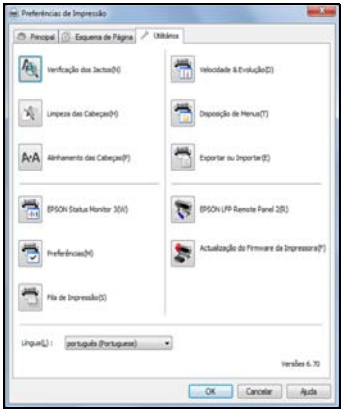

predefinição personalizada

Mac OS X

3. Selecione o ícone **Verificação dos Jactos** e siga as instruções na tela.
4. Após a impressão do padrão, utilize uma lupa de ao menos 10× para analisá-lo.
   - Se o padrão parecer bom, como o ilustrado abaixo, o cabeçote de impressão está limpo.

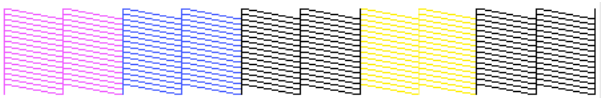

- Se pontos ou segmentos estiverem faltando ou fora do lugar, conforme mostrado abaixo, execute um ciclo de limpeza conforme descrito na página 164. Em seguida, imprima outro padrão de verificação dos jatos para verificar se os jatos estão limpos.

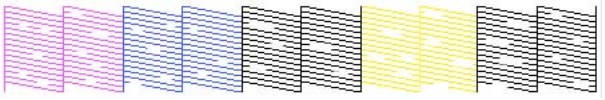

Cuidado: Não execute um ciclo de limpeza quando uma mídia espessa estiver colocada na impressora.

- Se os jatos ainda estiverem entupidos depois de três ciclos de limpeza, execute um ciclo potente de limpeza, como descrito na página 164.

Verificação e Limpeza do Cabeçote de Impressão Utilizando o Painel de Controle

Você pode imprimir uma verificação dos jatos a partir do painel de controle e examine-o para determinar se os jatos estão entupidos ou desalinhados. Depois você pode executar um ciclo de limpeza, se necessário.

1. Aperte ▶ Menu.
2. Pressione ▼ até que TESTE DE IMPRESSÃO seja selecionado e, em seguida, pressione ▶. VERIFICAR JACTOS será selecionado.
3. Pressione ▶, depois aperte OK para começar a imprimir o padrão de verificação dos jatos.
4. Após a impressão do padrão, utilize uma lupa de ao menos 10× para analisá-lo.
   - Se o padrão parecer bom, como o ilustrado abaixo, o cabeçote de impressão está limpo.

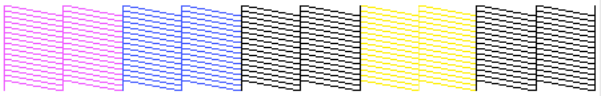

- Se pontos ou segmentos estiverem faltando ou fora do lugar, conforme mostrado abaixo, execute um ciclo de limpeza conforme descrito na página 164. Em seguida, imprima outro padrão de verificação dos jatos para verificar se os jatos estão limpos.

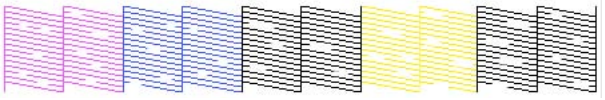

Cuidado: Não execute um ciclo de limpeza quando uma mídia espessa estiver colocada na impressora.

- Se os jatos ainda estiverem entupidos depois de três ciclos de limpeza, execute um ciclo potente de limpeza, como descrito na página 164.

Verificação e Limpeza Automática do Cabeçote de Impressão

A impressora verifica automaticamente os jatos e executa a limpeza, se necessário. Você pode especificar a freqüência com que quer que isso ocorra ou pode desativar esta opção. Você também pode imprimir um padrão de verificação dos jatos rotinamente, para que possa verificá-lo.

1. Aperte ▶ Menu. CONFIG. IMPRESSORA será selecionado. Aperte ▶ novamente.
2. Pressione ▼ até que VERIF. JACTOS AUTO seja selecionado e depois aperte ▶.
3. Selecione uma das seguinte opções e depois aperte OK:
   - Acesa: SIM: PERIODICAMENTE— A impressora verifica periodicamente os jatos e executa um ciclo de limpeza se necessário (padrão).
   - Acesa: SIM: TAREFAS TODAS— A impressora verifica automaticamente os jatos e executa um ciclo de limpeza, se necessário, antes de cada impressão. Esse processo usa uma quantia pequena de tinta (e nenhum papel) e é recomendado se for imprimir trabalhos grande de impressão.
   - NÃO— A impressora não executará verificações automáticas dos jatos e ciclos de limpeza.
4. Pressione ◀, depois selecione IMPR. PADRÃO JACTOS e aperte ▶.

5. SIM: TAREFAS TODAS para que a verificação dos jatos seja impressa antes de cada trabalho de impressão, ou SIM: CADA 10 PÁG ou NÃO. Essas configurações entram em efeito somente quando imprimir em papel em rolo.

6. Pressione OK para salvar a configuração.

Execução de Ciclos de Limpeza

Você pode executar vários tipos de ciclo de limpeza a partir do painel de controle (ou do Epson LFP Remote Panel2): limpeza normal, limpeza potente e limpeza de cada par de cores de tinta.

Execute a limpeza potente somente se a limpeza normal não for o suficiente para limpar os jatos. O ciclo potente utiliza uma grande quantidade de tinta, assim, recomendamos o seu uso como último recurso.

Os cartuchos precisam estar com pelo menos 50% de tinta para utilizar esse procedimento. Pode ser necessário trocar um cartucho com nível baixo para poder executar esse ciclo de limpeza. Depois da limpeza, reinsira o cartucho antigo.

1. Imprima uma verificação dos jatos para garantir que o cabeçote requer limpeza, como descrito na página 163.

Cuidado: Não execute um ciclo de limpeza quando uma mídia espessa estiver colocada na impressora.

2. Certifique-se de que a impressora esteja pronta e de que a luz vermelha ♦ Verif. tinta no painel de controle não esteja acesa ou intermitente.

3. Aperte ▶ Menu.

4. Pressione ▼ até que MANUTENÇÃO seja selecionado e depois aperte ▶.

5. Aperte ▼ até que LIMPEZA seja selecionado e depois aperte ▶.

6. Selecione uma das seguinte opções e depois aperte ▶:

   - LIMPEZA NORMAL— Aperte OK para iniciar o ciclo de limpeza.
   - LIMPAR COR PARES — Aperte ▶, selecione o par de cores que deseja limpar e aperte OK para iniciar o ciclo de limpeza.
   - LIMPEZA POTENTE—Aperte OK para iniciar o ciclo de limpeza.

7. Quando terminar a limpeza e a luz ⏻ alimentação de energia parar de piscar, imprima a verificação de jatos novamente para confirmar que o cabeçote está limpo.

   Para uma limpeza eficiente, sempre efetuar uma verificação dos jatos entre os ciclos.

   Se o padrão ainda apresentar falta de segmentos ou deformações após o ciclo de limpeza potente, desligue a impressora e mantenha-a desligada de um dia para outro, em seguida, limpe novamente o cabeçote de impressão na manhã seguinte com os ciclos normais de limpeza. Se ainda não houver melhora, entre em contato com a Epson para obter assistência.

Observação: Utilize uma lupa de no mínimo 10× para analisar o padrão de verificação dos jatos e determinar se algum está defletido.

Alinhamento do Cabeçote de Impressão

O alinhamento do cabeçote de impressão é a ação mais importante para garantir a melhor qualidade de impressão. Se houver formação de faixas nas impressões, se parecerem granuladas ou pouco nítidas, se houver falha no registro ou "fantasmas", é necessário realizar um alinhamento do cabeçote.

Embora você possa alinhar o cabeçote utilizando o software da impressora, é mais fácil fazer o alinhamento a partir do painel de controle da impressora. Ele efetua o trabalho mais abrangente no menor período de tempo, e tudo é automático.

É importante realizar a verificação dos jatos (se ainda não o fez) antes de alinhar o cabeçote de impressão (consulte a página 163). Isso garante que os padrões de alinhamento do cabeçote imprimam corretamente.

Proceda da seguinte forma para alinhar o cabeçote de impressão usando o painel de controle:

Dica: Para alinhar o cabeçote de impressão corretamente, também é possível utilizar as mídias Epson Doubleweight Matte Paper ou Ultra Premium Photo Paper Luster.

1. Verifique se a impressora está ligada. Em seguida, coloque o papel Epson Enhanced Matte na impressora.

2. Aperte ▶ Menu.

3. Aperte ▲ ou ▼ até que ALINHAMENTO CABEÇAS seja selecionado e aperte ▶. ESPESSURA DE PAPEL será selecionado.

4. Aperte ▶, depois selecione o tipo de papel carregado na impressora e aperte OK.

5. Aperte ◀ três vezes e depois aperte ▼ para selecionar ALINHAMENTO.

6. Aperte ▶ para selecionar AUTO, depois aperte ▶ novamente. UNI-D (unidirecional) será realçado. É necessário começar por esse tipo de alinhamento.

7. Aperte ▶, depois aperte OK para iniciar o processo de alinhamento.

   O alinhamento de cada cabeçote demora cerca de sete minutos. O sensor de feixe branco da impressora lê o padrão de alinhamento e ajusta a impressora automaticamente. Não abra a tampa frontal nem desligue a impressora durante esse processo.

8. Quando o alinhamento uni-direcional terminar, aperte ▶.

9. Selecione ALINHAMENTO CABEÇAS, depois selecione ALINHAMENTO.

10. Selecione BI-D ALL e aperte OK para iniciar o processo de alinhamento.

11. Quando terminar aperte o botão ⏸·🗑 para sair do modo de alinhamento dos cabeçotes.

Substituição de Cartuchos de Tinta

Dica: É possível armazenar cartuchos de tinta parcialmente utilizados por até 6 meses. Se o fizer, a Epson recomenda cobrir as aberturas com fita adesiva.

Antes de começar um trabalho de impressão grande, verifique os níveis de tinta. Se um dos cartuchos estiver com o nível baixo, troque-o antes de começar. Ou você pode esperar até que o cartucho fique vazio, substituí-lo e, então, continuar o trabalho sem nenhuma perda da qualidade de impressão. Entretanto, é melhor trocar um cartucho com pouca tinta antes de iniciar um grande trabalho de impressão.

A maneira mais fácil de verificar os níveis de tinta é no visor LCD do painel de controle. Os números acima dos ícones de tinta no visor LCD correspondem aos 5 encaixes de cartuchos de tinta da impressora.

Os ícones mostram a quantia aproximada de tinta restante.

Quando a luz vermelha ♦ Verif. tinta estiver piscando e POUCA TINTA aparecer no visor LCD, o cartucho indicado está quase esgotado. Verifique se dispõe de um cartucho para a substituição. Quando as luzes permanecerem acesas e a mensagem SUBSTITUA O TINTEIRO é exibida, o cartucho está vazio. É preciso trocar o cartucho antes de continuar a impressão.

Observação: Você deve utilizar os cartuchos de tinta Epson projetados para a impressora. Outros cartuchos de tinta não funcionarão e podem causar danos não cobertos pela garantia.

A duração dos cartuchos varia consideravelmente dependendo das imagens impressas, configurações de impressão, tipo de papel, freqüência do uso e temperatura. Para manter a qualidade de impressão, uma quantia pequena da tinta permanece no cartucho mesmo depois que o indicador de "substituição do cartucho" aparecer.

Para obter os melhores resultados na impressão, utilize o cartucho dentro de seis meses após a abertura da embalagem.

É possível instalar qualquer combinação de cartuchos de 150, 350 e 700 ml. Use os cartuchos Epson UltraChrome® HDR indicados a seguir:

Nº do slot	Cartucho	150 ml	350 ml	700 ml
1	Vivid Magenta (VM) (Magenta vívido)	T642300	T596300	T636300
2	Ciano (C) (Cyan)	T642200	T596200	T636200
3	Preto fotográfico (PK) (Photo Black)	T642100	T596100	T636100
4	Amarelo (Y) (Yellow)	T642400	T596400	T636400
5	Preto mate (MK) (Matte Black)	T642800	T596800	T636800

Você pode adquirir tintas e papéis originais da Epson em revendedores autorizados. Para encontrar o revendedor mais próximo, visite o site www.epson.com.br.

Antes de começar, verifique se a impressora está ligada. Em seguida, proceda da seguinte forma:

1. Anote a cor do cartucho que está vazio ou com pouca tinta.
2. Pressione o botão .

3. Abra completamente a tampa do compartimento da tinta.

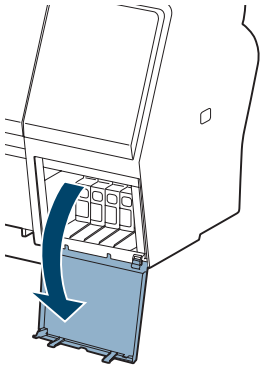

Cuidado: Deixe o cartucho esgotado na impressora até que esteja pronto para substituí-lo.

Para evitar a ocorrência de erros de tinta, nunca troque os cartuchos de tinta com a impressora desligada.

4. Depois aperte o cartucho que deseja substituir. O cartucho será solto.

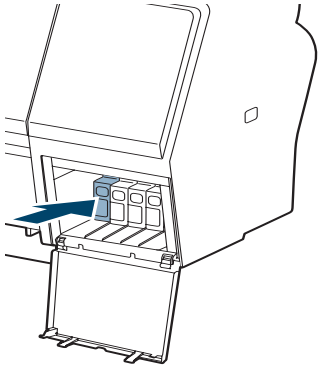

ADVERTÊNCIA: Não agite o cartucho vazio, pois pode haver vazamento de tinta. Se sujar suas mãos de tinta, lave-as com bastante água e sabão. Se a tinta entrar em contato com seus olhos, lave-os imediatamente com bastante água.

5. Retire o cartucho de tinta vazio da impressora. É recomendável guardar o primeiro lote de cartuchos vazios para que possa utilizá-los para transportar a impressora, se necessário.

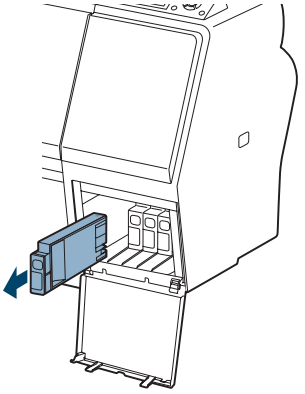

6. Verifique se o cartucho de substituição tem a cor correta e, em seguida, retire-o da embalagem. Balance cuidadosamente o cartucho por aproximadamente 5 segundos antes de instalá-lo.

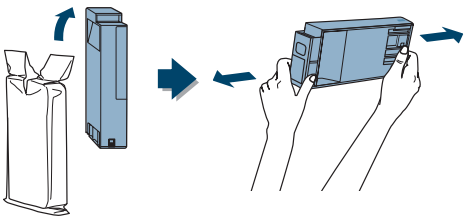

Observação: Se não conseguir encaixar o cartucho facilmente, pode ser que tenha o cartucho errado. Verifique a embalagem e o código do produto. Se a luz ♦ tinta permanecer acesa depois de instalar o cartucho, ele pode não estar encaixado completamente no lugar.

7. Segure o cartucho com a seta apontando para a impressora. Depois insira o cartucho no encaixe até que ele faça um "clique" e trave no lugar. Não exerça força sobre o cartucho.

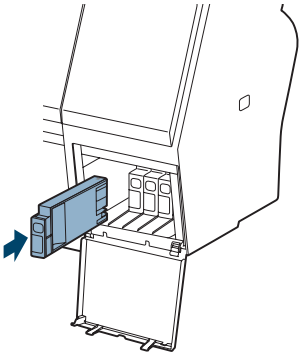

Cuidado: Remova e reinsira cartuchos apenas quando necessário. Caso contrário, você pode comprometer a vedação da válvula das agulhas e permitir a entrada de ar nos tubos de tinta, provocando danos aos jatos.

8. Feche a tampa do compartimento da tinta.

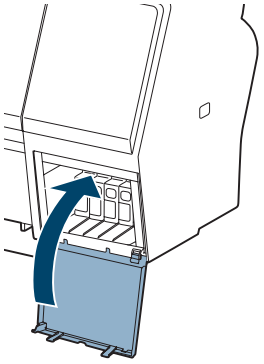

Após instalar o cartucho, a impressora retorna ao estado OPERACIONAL.

Ajuste da Data e do Horário

Observação: É possível utilizar o menu CONFIG. IMPRESSORA para habilitar o contador do papel em rolo, a verificação do tamanho do papel e muitos outros recursos da impressora. Para mais informação, veja a página 233.

1. Aperte ▶ Menu.
2. Pressione ▼ para selecionar MANUTEÇÃO e, em seguida, aperte ▶.
3. Pressione ▼ até que veja CONFIGURAR RELÓGIO, depois aperte ▶.
4. Use os botões ▼, ▲ e ▶ para ajustar cada item da data e da hora, apresentados no seguinte formato: MM/DD/AA HH:MM.
5. Pressione OK para salvar a configuração.

Uso do Modo de Manutenção

O modo de manutenção permite fazer configurações especiais e executar procedimentos de manutenção que possam ser necessários ocasionalmente. É possível utilizar o modo de manutenção para:

- Alterar o idioma ou as unidades de medida utilizados nos menus do painel de controle da impressora.
- Ajuste o valor máximo para a tensão do papel em rolo.
- Faça uma limpeza potente.
- Restaurar todos os valores padrão das opções do painel de controle da impressora

Proceda da seguinte forma para usar o modo de manutenção:

1. Verifique se a impressora está desligada.
2. Mantenha o botão ⏸·🗑 pressionado e, em seguida, mantenha o botão ⏻ alimentação pressionado até que a impressora seja ligada e apresente a opção MODO DE MANUTENÇÃO.

3. Use os botões ▼ e ▲ para selecionar as opções descritas a seguir. Se for necessário retornar ao nível de menu anterior, pressione ◄.

   - Para alterar o idioma no visor LCD, pressione ▼ para selecionar LANGUAGE (IDIOMA) e, em seguida, pressione ►. Pressione ▼ até ver o idioma desejado e, em seguida, pressione OK para selecioná-lo. A impressora sairá do modo de manutenção e retomará ao funcionamento normal. (Consulte a página 50.)
   - Para alterar as unidades de medida, pressione ▼ para selecionar UNIDADES COMPRIMENTO e aperte ►. Pressione ▼ para alternar entre MÉTRICA e PÉ/POLEGADA, depois aperte OK para selecionar. Pressione ◄ quando terminar.
   - . Para alterar as unidades de temperatura, pressione ▼ para selecionar unidADES TEMEPRATURA, depois aperte ►. Pressione ▼ para alternar entre C (Celsius) e F (Fahrenheit), depois aperte OK para selecionar. Pressione ◄ quando terminar.
   - Para trocar a tensão máxima do papel em rolo, aperte ▼ para destacar TENSÃO ROLO PAPEL e depois aperte ►. Pressione ▼ para diminuir o valor máximo ou ▲ para aumentá-lo (de 1 a 5). Pressione OK para selecionar a opção desejada.
   - Para executar um ciclo de limpeza super potente, pressione ▼ para selecionar LIMPEZA SS, depois aperte ► para exibir EXECUTAR. Pressione OK para iniciar o ciclo de limpeza.
   - Para restaurar todas as configurações do painel de controle aos seus valores iniciais, pressione ▼ para selecionar PAINEL PREDEFINIÇÕES, depois aperte ► para exibir EXECUTAR. Pressione OK para restaurar as configurações padrão.

4. Para sair do modo de manutenção, desligue a impressora pressionando o botão ⏻ alimentação. Pressione o botão ⏻ alimentação novamente para ligar a impressora no modo de operação normal.

Substituição do Cortador de Papel

Se perceber que seu papel não está sendo cortado facilmente, talvez seja necessário substituir o cortador.

É possível obter um novo cortador através da Epson (número de referência C12C815331). Veja a página 14 para detalhes sobre como adquiri-lo.

Remoção do Cortador Antigo

Certifique-se de que a impressora esteja ligada e proceda da seguinte forma para remover a lâmina:

1. Aperte ▶ Menu.
2. Pressione ▼ até que MANUTENÇÃO seja selecionado e depois aperte ▶.
3. Pressione ▼ até que SUBST. DISP. CORTE seja selecionado e depois aperte ▶ novamente.
4. Aperte OK. O cortador do papel moverá para a posição de substituição.
5. Para remover a tampa do cortador, aperte a lingüeta e puxe-a para baixo.

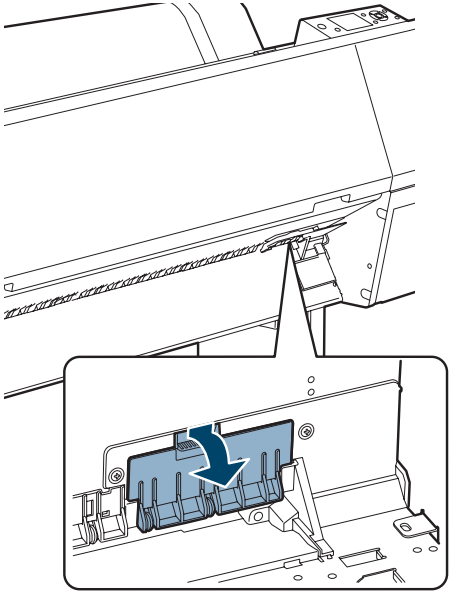

6. Solte o parafuso usando uma chave de fenda com a cabeça em forma de cruz.

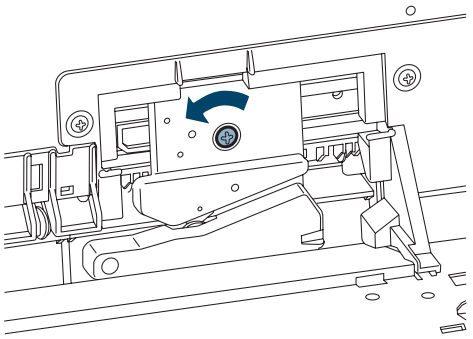

ADVERTÊNCIA: A lâmina é afiada. Tenha cuidado ao removê-la.

7. Remova cuidadosamente o cortador.

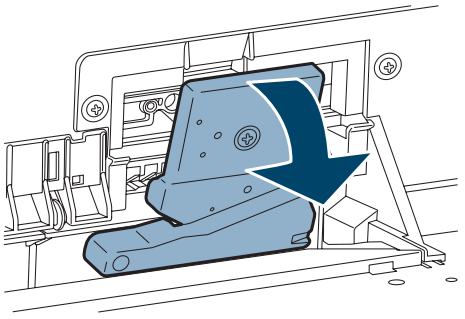

8. Jogue-o fora de acordo com os regulamentos locais.

Instalação do Novo Cortador

Retire a nova lâmina da embalagem e proceda da seguinte forma para instalá-la:

1. Encaixe o novo cortador no suporte. Certifique-se de que o pino do cortador entra no buraco.

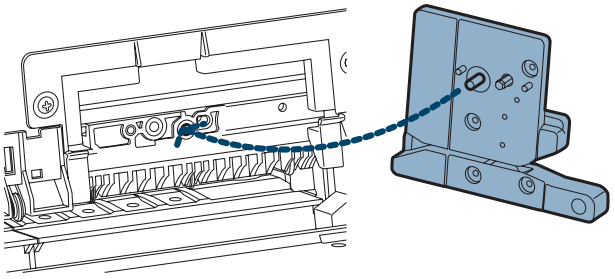

2. Aperte o parafuso usando uma chave de fenda com a cabeça em forma de cruz.

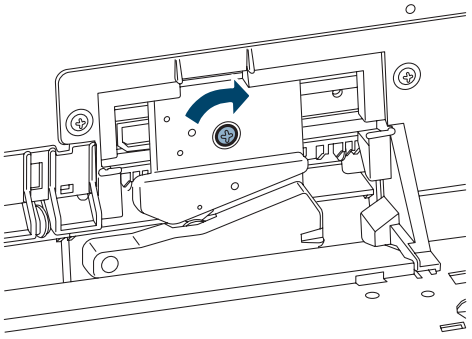

3. Alinhe a tampa, depois aperte-a até que ela faça um “clique” e trave no lugar.

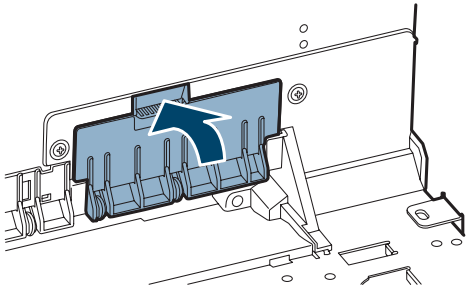

4. Pressione OK para terminar o processo de substituição. O cortador move-se para a posição inicial.

5. Execute o ajuste SUBST. DISP. CORTE a partir do menu de manutenção no painel de controle.

   Depois de imprimir o padrão, coloque as duas partes cortadas juntas e selecione o padrão com o corte mais preciso entre as duas cores. Selecione o número do padrão no painel de controle e aperte OK.

Substituição do Reservatório de Manutenção

O reservatório ou tanque de manutenção armazena tinta que é liberada pelo sistema durante o carregamento de tinta inicial e a limpeza manual ou automática do cabeçote de impressão. Quando o reservatório está quase cheio, a mensagem TANQUE MANUT. QUASE CHEIO aparece no visor LCD. Quando o reservatório está completamente cheio, a impressora pára de funcionar e a mensagem TANQUE MANUT. CHEIO aparece no visor LCD.

É possível verificar quanto espaço resta no reservatório de manutenção visualizando seu ícone no painel de controle, como ilustrado abaixo. Também é possível verificar seu estado utilizando os menus (consulte a página 158) ou o software da impressora (consulte a página 159), ou imprimindo uma folha de verificação dos jatos (consulte a página 163).

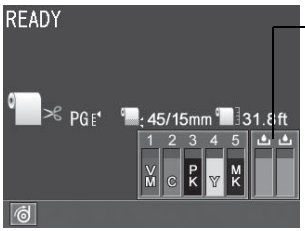

Ícones do tanque de manutenção (somente um ícone do tanque aparece no visor LCD Pro 7700)

O(s) ícone(s) mostra(m) quanto espaço resta aproximadamente no(s) tanque(s).

A Epson Stylus Pro 7700 tem um tanque de manutenção (lado direito) e a Pro 9700 tem dois (um de cada lado). Os reservatórios de substituição estão disponíveis na Epson (número de referência C12C890191). Consulte a página 14 para obter mais detalhes.

A impressora não funcionará se um dos reservatórios de manutenção estiver cheio. Na Epson Stylus Pro 9700, o tanque direito é usado mais do que o esquerdo. Para aumentar a vida útil do reservatório, alterne os reservatórios quando o direito atingir aproximadamente 40% a 60% da capacidade.

Proceda da seguinte forma para substituir o reservatório:

1. Se o modelo da sua impressora for o Epson Stylus Pro 9700, verifique o visor LCD para saber qual reservatório necessita de substituição (esquerdo ou direito).

2. Desligue a impressora.

3. Segure a aba da parte inferior do reservatório (na lateral da impressora) e empurre cuidadosamente o reservatório de manutenção. Depois coloque o reservatório usado no saco plástico fornecido com o novo reservatório.

Cuidado: Tenha cuidado para não derramar a tinta do reservatório de manutenção ao removê-lo. Segure-o para cima sempre, e desfaça-se dele com cuidado.

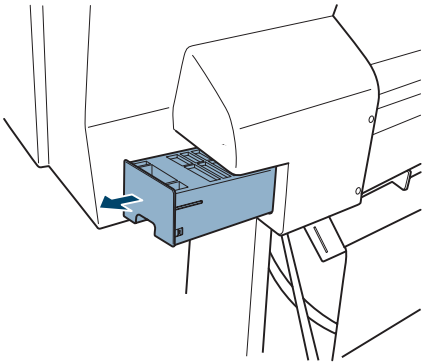

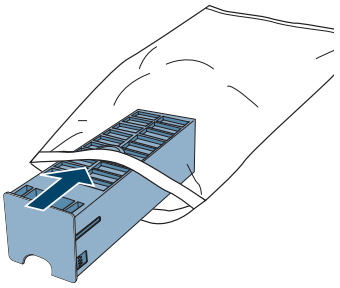

4. Insira o novo reservatório.

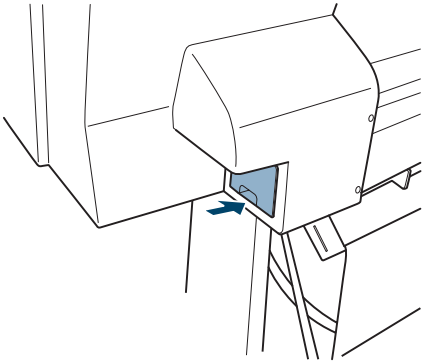

Limpeza da Impressora

Para manter a impressora funcionando da melhor forma possível, limpe-a quando estiver suja.

1. Se os seus impressos estiverem sendo sujos pelo rolo, carregue um papel em rolo barato e aperte ▼ para alimentar o papel sem imprimir nele. Pressione ▼ várias vezes até que o papel esteja limpo.

2. Desligue a impressora e aguarde até que as luzes se apaguem. Em seguida, desconecte o cabo de alimentação e a impressora do seu sistema.

3. Abra a tampa frontal e use ar comprimido ou um pano macio, que não solte fiapos, para remover cuidadosamente qualquer poeira ou sujeira de dentro da impressora.

4. Limpe a área ilustrada abaixo seguindo a direção das setas. Se necessário, umedeça o pano, limpe o interior da impressora e seque-o com um pano macio.

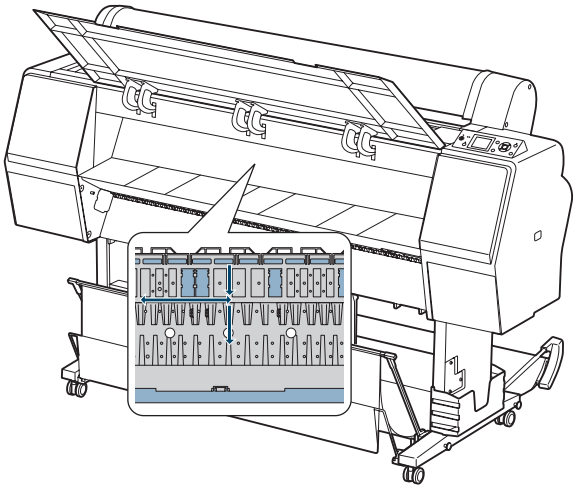

Cuidado: Tenha cuidado para não tocar nas engrenagens internas da impressora.

Para evitar danos aos componentes e ao gabinete, nunca use álcool ou solventes para limpar a impressora.

Tenha cuidado para não derramar água no mecanismo da impressora ou em seus componentes eletrônicos.

Não utilize escovas duras ou abrasivas.

Não borrife nenhum lubrificante dentro da impressora, pois óleos inadequados podem danificar o mecanismo. Entre em contato com a Epson se achar que a impressora precisa de lubrificação.

Não toque a área cinza, o rolo ou as almofadas de absorção no interior da impressora, pois as impressões poderão sair manchadas.

5. Se os seus impressos estiverem sujos na parte traseira, limpe a área azul com cuidado.

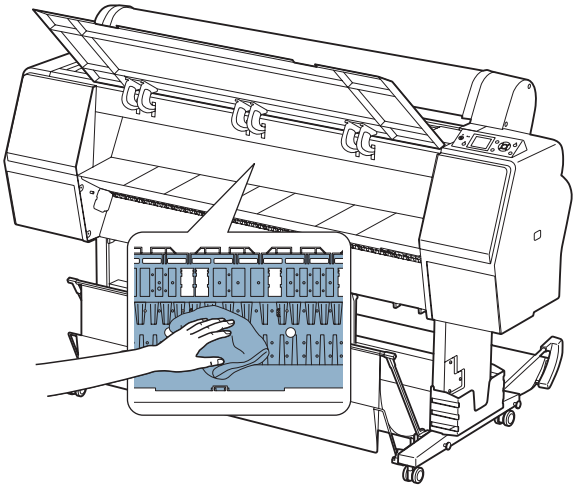

6. Se houver resíduos de pó acumulados na impressora, utilize um palito de dente ou uma ferramenta similar para removê-los.

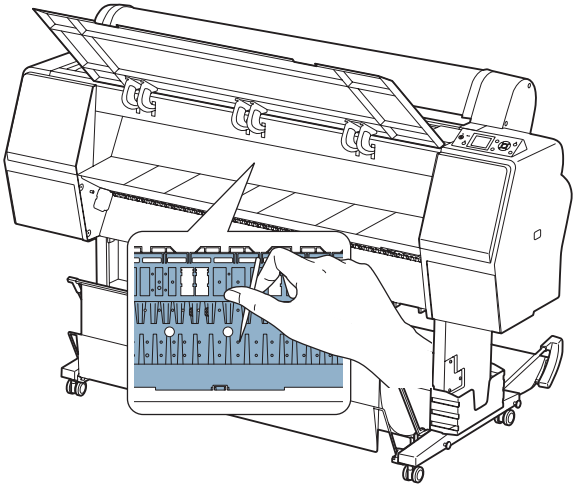

7. Remova a cesta de papel. Remova a sujeita ou poeira em torno do conjunto de apoios utilizando uma escova macia.

8. Se o gabinete externo estiver sujo, limpe-o com um pano macio e limpo, embebido em um detergente suave. Mantenha os compartimentos dos cartuchos de tinta fechados para evitar que a água entre no equipamento.

9. Para lavar a cesta de papel, retire os eixos e lave-a na máquina com detergente neutro e seque-a ao ar livre.

Transporte e Armazenamento da Impressora

Se for deslocar a impressora por uma curta distância (no mesmo edifício, por exemplo), é possível movê-la sobre seus rodízios (consulte a página 183). Para transportar a impressora a uma distância mais longa, será necessário reembalá-la utilizando a caixa e os materiais de empacotamento originais. Siga as instruções abaixo para preparar a impressora para o transporte.

Caso não tenha a embalagem original, adquira uma embalagem para reposição da Epson. Consulte a página 14 para obter mais informações.

Preparação da Impressora para Transporte

1. Desligue a impressora e aguarde até que o carro mova-se para a posição inicial (totalmente à direita) e a luz ⏻ alimentação se apague. Em seguida, desconecte a impressora.

2. Remova as seguintes peças:
   - Cabo de alimentação e cabos de interface
   - Cesto de papel
   - Todos os papéis ou outras mídias
   - Rolo de coleta automática opcional (se instalado)

3. Deixe os cartuchos de tinta instalados.

4. Abra a tampa frontal e reinstale o material de embalagem que removeu do cabeçote de impressão durante a instalação. Em seguida, feche a tampa.

Dica: Para um transporte mais seguro, passe uma fita em todas as portas e tampas para mantê-las fechadas.

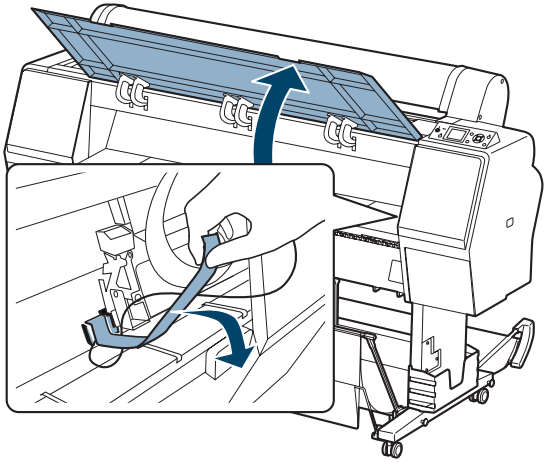

5. Antes de remover a impressora do suporte, certifique-se de que os rodízios estejam travados.

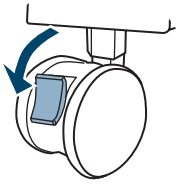

6. Remova os dois parafusos borboleta e as arruelas que prendem a impressora ao suporte (embaixo da impressora). Guarde-os em um local seguro.

ADVERTÊNCIA: A impressora é pesada. Use quatro pessoas para levantá-la.

7. Levante a impressora usando as alças fornecidas. (Veja as etiquetas localizadas próximas às alças para saber a forma correta de segurá-las.)

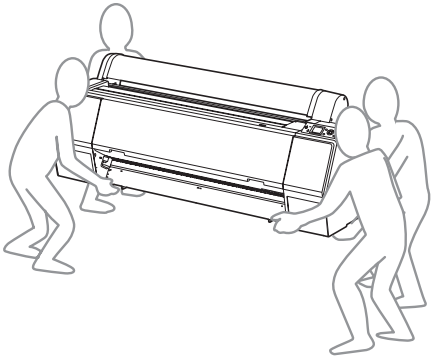

8. Mantenha a impressora nivelada durante o deslocamento. Consulte a página 184 para obter informações sobre a instalação da impressora após o transporte.

Para transportar a impressora a uma distância mais longa, será necessário reembalá-la utilizando a caixa e os materiais de empacotamento originais. Caso não tenha a embalagem original, adquira uma embalagem para reposição da Epson. Consulte a página 14 para obter mais informações.

Cuidado: Não movimente a impressora sobre superfícies inclinadas ou desniveladas.

Deslocamento da Impressora no Suporte

Quando precisar deslocar a impressora por uma curta distância, como dentro do mesmo edifício, você poderá empurrá-la sobre seus rodízios.

1. Certifique-se de que a impressora esteja desligada e de que o carro esteja na posição inicial (extrema direita). Se não estiver, ligue a impressora novamente, aguarde o carro retornar à posição inicial e desligue a impressora.

2. Desconecte o cabo de alimentação e o cabo de interface.

3. Remova o papel e feche a tampa do compartimento do papel em rolo. Certifique-se de que a tampa frontal esteja fechada.

4. Guarde o cesto do papel conforme descrito na página 86.

5. Destrave os rodízios frontais.

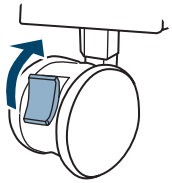

6. Desloque a impressora com cuidado para o novo local e trave os rodízios.

Instalação da Impressora Após o Transporte

A instalação da impressora depois de transportá-la é praticamente idêntico à sua primeira instalação.

Lembre-se de que os jatos do cabeçote de impressão podem estar obstruidos na primeira vez que imprimir após o deslocamento da impressora – especialmente se a impressora permaneceu desligada por um longo período. Pode ser necessário executar um ciclo de limpeza (página 160) e realinhar o cabeçote de impressão (página 165) para garantir uma boa qualidade de impressão.

Capítulo 7: Solução de Problemas

À medida que utiliza a sua impressora, ocasionalmente poderão surgir problemas. É possível diagnosticar o problema seguindo as instruções fornecidas neste capítulo ou consultando as perguntas freqüentes no site www.supporte-epson.com.br e, em seguida, tentar as soluções mais prováveis até que o problema seja solucionado.

Este capítulo fornece informações sobre:

- Diagnóstico de problemas
- Verificação de mensagens e luzes de erros
- Como melhorar a qualidade de impressão
- Solução de problemas operacionais
- Solução de problemas de impressão variados
- Solução de problemas com papel, incluindo a eliminação de obstruções de papel
- Soluções de problemas com o rolo de coleta automática
- Desinstalação e reinstalação do driver da impressora

Diagnóstico de Problemas

A impressora oferece várias maneiras de ajudá-lo a diagnosticar problemas:

- Para identificar os problemas mais comuns, verifique as mensagens e as luzes no painel de controle. Consulte as páginas 186 a 192 para obter mais informações.
- Se estiver usando o driver da impressora Epson e o utilitário de monitoramento de status, verifique as mensagens de erro do software. Consulte a página 159 para obter mais informações.
- Para determinar se o problema foi causado pela própria impressora, imprima uma folha de estado utilizando o painel de controle. Consulte a página 157 para obter instruções.
- Revise as perguntas freqüentes no site www.suporte-epson.com.br para encontrar as possíveis soluções.

- Se nenhuma das soluções sugeridas neste capítulo resolverem o problema, entre em contato com a Epson conforme descrito na página página 15.

Verificação de Mensagens e Luzes de Erros

O painel de controle contém várias luzes e um visor LCD para indicar o estado da impressora:

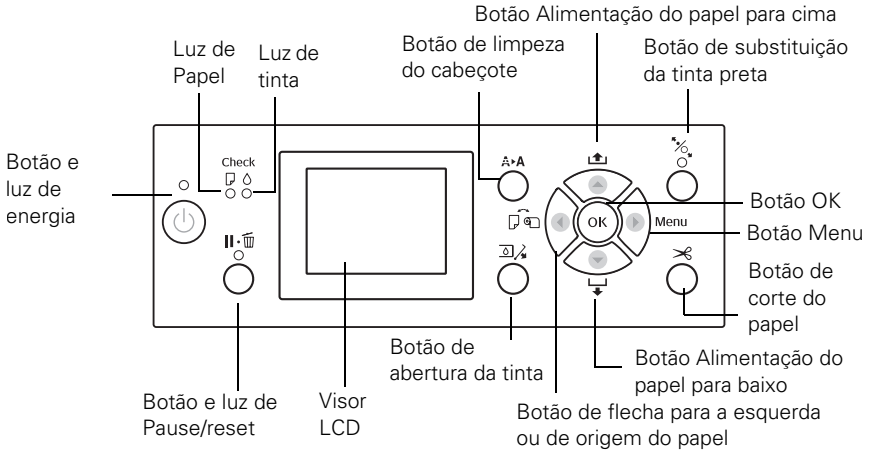

Quando o papel acabar, a tinta estiver chegando ao fim ou ocorrer algum problema, uma mensagem é apresentada no visor LCD e as luzes do painel de controle se acendem ou piscam. A tabela a seguir lista as mensagens em ordem alfabética e contém explicações e instruções para corrigir o problema.

Mensagem	Explicação	Resposta
ERRO SEM MARGENS COLOQUE UM FORMATO DE PAPEL SUPORTADO OU INSIRA O PAPEL CORRECTAMENTE	A opção de impressão sem margens está selecionada e o papel colocado não admite esse tipo de impressão.	Aperte ⏸·🗑 para cancelar a impressão. Altere a opção no driver da impressora ou coloque um papel diferente.
	O tamanho do papel não é reconhecido.	Certifique-se de que o papel está plano.
	O papel não foi colocado corretamente.	Certifique-se de que o papel está carregado corretamente.

Mensagem	Explicação	Resposta
LIGUE ASSIST. TÉCNICA	Ocorreu um erro. O número 3000 indica que o cabo alimentação não está conectado corretamente.	Anote o número do erro e desligue a impressora. Depois cheque a conexão do cabo alimentação nas duas extremidades e volte a ligar a impressora. Se a mensagem permanecer depois de reiniciar a impressora várias vezes, entre em contato com a Epson conforme descrito na página 15.
A TAMPA TINT. NÃO ABRE	Há alguma coisa obstruindo a tampa do compartimento de tinta indicada.	Remova a obstrução e aperte o botão novamente.
ERRO DE LIMPEZA LIMPEZA AUTOMÁTICA DAS CABEÇAS FALHOU TENTAR DE NOVO? SIM NÃO	A limpeza do cabeçote não limpou os jatos.	Aperte para eliminar o erro e executar a limpeza do cabeçote novamente. Se a limpeza não iniciar, cancele a impressão a partir do computador. Depois desligue e volte a ligar a impressora.
CONTINUAR LIMPEZA? SIM (RECOMENDADO) NÃO	Não há tinta suficiente para executar a limpeza.	Selecione Sim and replace the cartridgee substitua o cartucho (veja a página 166).
CONTINUAR LIMPEZA? SIM (RECOMENDADO) NÃO	Não há espaço suficiente no tanque de manutenção para executar a limpeza.	Selecione Sim e substitua o cartucho (veja a página 176).
ERRO DE COMANDO VERIFIQUE DEFINIÇÕES DO CONTROLADOR	É possível que esteja utilizando o driver de impressora incorreto. Foram enviados dados danificados para a impressora ou os dados possuem um comando incorreto.	Aperte o botão para cancelar a impressão e reiniciar a impressora. Certifique-se de ter instalado o driver correto para a impressora.
CORTADOR A CHEGAR AO FIM DA VIDA ÚTIL. RECOMENDA-SE QUE SUBSTITUA O CORTADOR	O cortador de papel pode estar sem fio.	Substitua o cortador do papel; veja a página 173.
TAMPA FRONTAL ABERTA	A tampa frontal está aberta.	Feche a tampa frontal.
ERRO DE INSTALAÇÃO DE F/W A ACTUALIZAÇÃO FALHOU REINICIAR A IMPRESSORA	A atualização do firmware falhou.	Reinicie a impressora e atualize o firmware novamente; consulte a página 57.

Mensagem	Explicação	Resposta
TINTEIRO POUCA TINTA SUBSTITUA O TINTEIRO	O cartucho de tinta está vazio.	Substitua o cartucho; veja a página 166.
TINTEIRO TINTEIRO NÃO ORIGINAL QUALIDADE DA TINTA NÃO ORIGINAL PODE VARIAR. NÃO SIM	Um cartucho não original está instalado.	Selecione DECLINE e substitua o cartucho de tinta com um cartucho genuíno da Epson; veja a página 166.
TINTEIRO UTILIZE TINTEIROS ORIGINAIS EPSON	Um cartucho não original está instalado.	Substitua o cartucho de tinta por um original da Epson. Consulte a página 166.
ERRO DE TINTEIRO SUBSTITUA O TINTEIRO	O(s) cartucho(s) de tinta pode(m) ter um problema de contato ou condensação.	Remova e reinstale o cartucho de tinta; se o erro permanecer, substitua o cartucho. Consulte a seção página 166.
ERRO DE TINTEIRO INSTALE O TINTEIRO CORRECTO	Você tentou instalar um cartucho de tinta que não pode ser utilizado com esta impressora.	Se estiver substituindo os cartuchos de tinta, verifique a embalagem e o código do produto. Substitua o cartucho de tinta por um original da Epson.
TAMPA COMPARTIMENTO DOS TINTEIROS ABERTA FECHE TAMPA	A tampa do compartimento de tinta está aberta.	Feche a tampa.
POUCA TINTA	O(s) cartucho(s) de tinta estão quase vazios (a impressão continuará).	Certifique-se de que tenha os cartuchos para substituição disponíveis. Consulte a página 166. A qualidade de impressão pode ser reduzida quando o cartucho está com pouca tinta.
HÁ POUCA TINTA PARA EXECUTAR A LIMPEZA SUBSTITUA TINTEIRO	Não há tinta suficiente para limpar o cabeçote.	Substitua o(s) cartucho(s) de tinta antes da limpeza; veja a página 166.
HÁ POUCA TINTA PARA EXECUTAR A LIMPEZA O TINTEIRO EM USO PODE SER REINSTALADO PARA IMPRESSÃO	Não há tinta suficiente para a limpeza do cabeçote, mas há tinta suficiente para impressão.	Substitua o(s) cartucho(s) de tinta antes da limpeza; veja a página 166. Depois de terminar a limpeza, você pode reusar o cartucho com pouca tinta.

Mensagem	Explicação	Resposta
PEDIDO DE MANUTENÇÃO	Uma peça da impressora deverá ser substituída em breve.	Anote o código e entre em contato com a Epson conforme descrito na página 15.
TANQUE DE MANUTENÇÃO QUASE CHEIO	O reservatório de manutenção está quase cheio.	Verifique se dispõe de um reservatório de manutenção para a substituição. No modelo Pro 9700, observe qual reservatório está quase cheio. Consulte a página 176.
ERRO TANQUE MANUTENÇÃO SUBSTITUA O TANQUE DE MANUTENÇÃO	O tanque de manutenção pode estar instalado incorretamente.	Reinstale o reservatório de manutenção. Se o erro permanecer, substitua o tanque de manutenção. No modelo Pro 9700, observe qual reservatório precisa ser substituído. Consulte a página 176.
TANQUE MANUTENÇÃO CHEIO SUBSTITUA O TANQUE DE MANUTENÇÃO	O reservatório de manutenção está cheio.	Reinstale o reservatório de manutenção. No modelo Pro 9700, observe qual reservatório está cheio. Consulte a página 176.
SEM TINTEIRO INSTALE UM TINTEIRO	Não há cartucho(s) instalado(s) ou um cartucho incorreto está instalado.	Instale-o(s). Consulte a página 166. Não reinstale o cartucho incorreto.
SEM TANQUE DE MANUT. INSTALE O TANQUE DE MANUT. DA ESQUERDA	O reservatório de manutenção não está instalado.	Verifique se o reservatório de manutenção está completamente encaixado. No modelo Pro 9700, observe qual reservatório não está instalado. Consulte a página 176.
SEM TANQUE DE MANUT. INSTALE O TANQUE DE MANUTENÇÃO DA DIREITA	O reservatório de manutenção não está instalado.	Verifique se o reservatório de manutenção está completamente encaixado. No modelo Pro 9700, observe qual reservatório não está instalado. Consulte a página 176.
CAPACIDADE INSUFICIENTE SUBSTITUA O TANQUE DE MANUTENÇÃO DA DIREITA	O tanque de manutenção está muito cheio para limpeza do cabeçote.	Substitua o reservatório de manutenção; veja a página 176.
ERRO VERIF. JATOS PRESSIONE A TECLA ||•🗑	A limpeza automática não pode ser executada.	Aperte o botão para eliminar o erro, depois tente a limpeza novamente. Se necessário, cancele a limpeza a partir do computador e depois reinicie a impressora.
JATOS OBSTRUÍDOS TINTA INSUFICIENTE CONTINUAR LIMPEZA? SIM (RECOMENDADO) NÃO	Não há tinta suficiente para executar a limpeza.	Selecione SIM, depois siga as instruções para substituir o cartucho de tinta.

Mensagem	Explicação	Resposta
JATOS OBSTRUÍDOS ESPAÇO INSUFICIENTE CONTINUAR LIMPEZA? SIM (RECOMENDADO) NÃO	Não há espaço suficiente no tanque de manutenção para executar a limpeza.	Selecione SIM, depois siga as instruções para substituir o tanque de manutenção.
ERRO CORTE DE PAPEL RETIRE O PAPEL NÃO CORTADO	O papel em rolo não foi cortado corretamente.	Aperte o botão ⅋ e abra a tampa frontal. Remova o papel não cortado.
	O cortador pode não estar afiado ou estar instalado incorretamente.	Reinstale ou substitua o cortador caso seja necessário. Consulte a página 173.
ERRO EJECÇÃO PAPEL RETIRE PAPEL DA IMPRESSORA	O papel em rolo é usado com a configuração de folha avulsa.	Pressione o botão ⅋ e remova o papel.
ERRO DE PAPEL INSIRA PAPEL CORRECTAM.	O papel não foi colocado corretamente.	Pressione o botão ⅋, depois recarregue o papel corretamente.
ENCARVAMENTO PAPEL RETIRAR PAPEL	O papel está preso na impressora.	Aperte o botão ⅋ e remova o papel preso; veja a página 203 para mais informação.
POUCO PAPEL	O rolo de papel já está quase no fim.	Coloque o rolo de volta no lugar.
SEM PAPEL COLOQUE PAPEL	Não há papel carregado.	Carregue papel.
	O botão ⅋ foi apertado sem que houvesse papel carregado.	Aperte o botão ⅋, depois carregue o papel.
	O papel acabou durante a impressão.	Aperte o botão ⅋ e remova o tubo do rolo de papel. Depois carregue outro rolo.
ALAVANCA LIBERADA COLOQUE PAPEL	O botão ⅋ foi apertado.	Carregue papel, depois aperte o botão ⅋.
ERRO SENSOR DO PAPEL PRESSIONE O BOTÃO ⏸·🗑 COLOQUE PAPEL	O papel não foi detectado.	Aperte o botão ⏸·🗑 para eliminar o erro, depois selecione o papel correto.
ERRO DEFINIÇÃO PAPEL VERIFIQUE O SISTEMA DE ALIMENTAÇÃO NAS DEFIN. DO CONTROLADOR E INSIRA PAPEL CORRECTAMENTE	A fonte do papel selecionada no driver da impressora e no painel de controle não correspondem.	Verifique as configurações de origem ou tamanho do papel e certifique-se de que o papel está carregado corretamente.

Mensagem	Explicação	Resposta
ERRO FORMATO PAPEL INSIRA PAPEL DE FORMATO CORRECTO	O tamanho do papel carregado não corresponde ao tamanho da imagem.	Certifique-se de que o tamanho do papel corresponda ao tamanho da imagem.
PAPEL INCLINADO ALIMENTE O PAPEL CORRECTAMENTE	O papel não foi colocado na posição reta.	Aperte o botão e certifique-se de que o papel está carregado reto.
ERRO DA IMPRESSORA REINICIE A IMPRESSORA	Você tentou imprimir diante de uma condição de erro.	Aperte o botão alimentação para desligar a impressora e depois volte a ligá-la.

Mensagens de Erro do Rolo de Coleta Automática

Se você tem um rolo opcional de coleta automática instalado, veja esta lista de erros que podem aparecer:

Mensagem	Explicação	Resposta
ENROLAMENTO DESLIGADO DEFINIR SISTEMA DE ENROLAMENTO AUTOMÁTICO NA IMPRESSORA E REINICIAR IMPRESSORA	O rolo de coleta automática não está instalado corretamente.	Desligue a impressora e depois instale o rolo de coleta automática corretamente. Consulte a seção página 217.
ENROLAMENTO DESLIGADO QUER CONTINUAR? NÃO SIM	O rolo de coleta automática não está instalado corretamente.	Selecione SIM para continuar imprimindo sem usar o rolo de coleta automática. Ou selecione NÃO, desligue a impressora, depois conecte o rolo de coleta automática (veja a página 205) e reinicie a impressora.
ERRO DE ENROLAMENTO VERIFIQUE O ESTADO DA UNIDADE DE ENROLAMENTO AUTOMÁTICO E REINICIE A IMPRESSORA	O papel não está carregado no rolo corretamente.	Aperte o botão e carregue o papel corretamente; veja a página 218.
ERRO DE ENROLAMENTO ALGO ESTÁ A OBSTRUIR O SENSOR DO SISTEMA DE ENROLAMENTO?	O rolo de coleta automática não está enrolando o papel.	Certifique-se de que não há nada obstruindo o sensor. Aperte o botão e carregue o papel corretamente; veja a página 218.

Como Melhorar a Qualidade de Impressão

É possível, na maior parte das vezes, melhorar a qualidade de impressão fazendo o seguinte:

- Execute uma verificação dos jatos e um ciclo de limpeza. Consulte a página 160 para obter instruções.
- Alinhando o cabeçote de impressão. Consulte a página 165 para obter instruções.
- Quando você envia um trabalho para impressão, verifique se as opções estão configuradas corretamente. Para obter mais informações, consulte a página 91 (Windows) ou página 117 (Macintosh).

Se nenhuma dessas sugestões ajudar, tente as soluções fornecidas na tabela a seguir.

Problema	Solução
Sua impressão apresenta faixas horizontais.	◗ Verifique os indicadores de tinta e luz para saber se há alguma tinta faltando ou com nível baixo. (Se você substituir cartuchos de tinta com a impressora desligada, os indicadores de tinta não farão a leitura correta.) Substitua os cartuchos de tinta, se necessário, como descrito na página 166. ◗ Execute uma verificação dos jatos e um ciclo de limpeza. Consulte a página 160 para obter instruções. ◗ Desative a opção **Velocidade** (Windows) ou **+ Velocidade** (Macintosh). Consulte a página 114 (Windows), a página 125 (Mac OS X 10.5.8 à 10.6.x) ou a página 138 (Mac OS X 10.4.11) para obter instruções. ◗ Verifique se a configuração **Papel** no software da impressora está correta. ◗ Se estiver utilizando mídia em folhas avulsas, certifique-se de que o lado de impressão esteja voltado para cima. ◗ Escolha um resolução mais alta. ◗ Se estiver usando um RIP de terceiro ou mídia não-Epson, veja se o RIP fornece um método de ajuste da alimentação de papel.
	Tente ajustar as configurações de papel (página 107 para Windows ou página 140 para Mac OS X 10.4.11) ou as configurações avançadas de controle de mídia (página 126 para Mac OS X 10.5.8 à 10.6.x). Verifique estas configurações: ◗ Certifique-se de que a configuração de **Espessura do papel** é a correta para o papel. ◗ Use a opção de **Ajuste da alimentação do papel** para eliminar a formação de faixas. Reduza o valor para sobrepor linhas brancas e aumente-o para sobrepor linhas escuras. ◗ Se tiver criado uma configuração de papel personalizada, não se esqueça de restaurar a configuração padrão (**NORMAL**) quando terminar de usar esse papel. Consulte a seção página 87.
Sua impressão apresenta faixas verticais.	◗ Desative a opção **Velocidade** (Windows) ou **+ Velocidade** (Macintosh). Consulte a página 114 (Windows), a página 125 (Mac OS X 10.5.8 à 10.6.x) ou a página 138 (Mac OS X 10.4.11) para obter instruções. ◗ Alinhe o cabeçote de impressão. Consulte a página 165.

Problema	Solução
Sua impressão está granulada ou apresenta erros de registro ou fantasmas.	◗ Verifique os indicadores de tinta e luz para saber se há alguma tinta faltando ou com nível baixo. (Se você substituir cartuchos de tinta com a impressora desligada, os indicadores de tinta não farão a leitura correta.) Substitua os cartuchos de tinta, se necessário, como descrito na página 166. ◗ Execute uma verificação dos jatos e um ciclo de limpeza. Consulte a página 160 para obter instruções. ◗ Alinhe o cabeçote de impressão como descrito na página 165. ◗ Verifique se a configuração **Papel** no software da impressora está correta. ◗ Se estiver utilizando mídia em folhas avulsas, certifique-se de que o lado de impressão esteja voltado para cima. ◗ Escolha uma resolução mais alta, como Excelente - 1440 ppp. ◗ Desative a opção **Velocidade** (Windows) ou **+ Velocidade** (Macintosh). Consulte a página 114 (Windows), a página 125 (Mac OS X 10.5.8 à 10.6.x) ou página 138 (Mac OS X 10.4.11) para obter instruções.
	Pode ser necessário ajustar as configurações de papel (página 140 para Mac OS X 10.4.11 ou a página 107 para Windows) ou as configurações avançadas de controle de mídia (página 126 para Mac OS X 10.5.8 à 10.6.x). Verifique estas configurações: ◗ Certifique-se de que a configuração de **Espessura de papel** é a correta para o papel. ◗ Se tiver criado uma configuração de papel personalizada, não se esqueça de restaurar a configuração padrão (**NORMAL**) quando terminar de usar esse papel. Consulte a seção página 87.

Problema	Solução
As cores estão incorretas ou faltando.	◗ Verifique se a configuração **Papel** no software da impressora está correta. ◗ Ajuste a opção **Densidade de cor** no utilitário Configuração do Papel. ◗ Se estiver usando um RIP de terceiro ou mídia não-Epson, os perfis de cores personalizados darão a você a melhor reprodução de cores. ◗ Se estiver utilizando mídia em folhas avulsas, certifique-se de que o lado de impressão esteja voltado para cima. ◗ Execute uma verificação dos jatos e um ciclo de limpeza. Consulte a página 160. ◗ Verifique a data de validade impressa em cada cartucho de tinta. Se o cartucho for muito velho, substitua-o como descrito na página 166. ◗ Verifique os indicadores e a luz de tinta e substitua os cartuchos de tinta se o seu fornecimento estiver baixo, conforme descrito na página 166. (Se você substituir cartuchos de tinta com a impressora desligada, os indicadores de tinta não farão a leitura correta.) ◗ Verifique se as configurações de cor em seu aplicativo ou software da impressora estão corretas.
Sua impressão tem espaços em branco ou parece desbotada.	◗ Verifique a data de validade impressa em cada cartucho de tinta. Se o cartucho for muito velho, substitua-o como descrito na página 166. ◗ Verifique se a configuração **Papel** no software da impressora está correta. ◗ Execute uma verificação dos jatos e um ciclo de limpeza (veja a página 160). ◗ Verifique os indicadores e a luz de tinta e substitua os cartuchos de tinta se o seu fornecimento estiver baixo, conforme descrito na página 166. (Se você substituir cartuchos de tinta com a impressora desligada, os indicadores de tinta não farão a leitura correta.) ◗ A configuração da espessura não é a correta para o papel. Use o software da sua impressora (página 108 para Windows, página 126 para Mac OS X 10.5.8 à 10.6.x ou página 140 para Mac OS X 10.4.11) para escolher a configuração correta. Quando terminar a impressão com uma opção de papel personalizada, lembre-se de restaurar as opções padrão (NORMAL). ◗ A configuração de ESPAÇO ENTRE O ROLO é muito larga. Use o sistema de menus para alterar a opção para NORMAL ou para ESTREITO se a impressão for feita em papel muito fino. Consulte a página 81 para obter instruções.

Problema	Solução
A impressão está pouco nítida ou manchada.	◗ Verifique se a configuração **Papel** no software da impressora está correta. ◗ Se estiver imprimindo em mídia não-Epson, pode ser necessário ajustar a configuração de espessura de papel, de tempo de secagem ou de densidade de cores. Use o software da sua impressora (página 108 para Windows, página 126 para Mac OS X 10.5.8 à 10.6.x ou página 140 para Mac OS X 10.4.11) para escolher a configuração correta. Quando terminar a impressão com uma opção de papel personalizada, lembre-se de restaurar as opções padrão (NORMAL). ◗ O papel não atende às especificações necessários ou não foi armazenado em um ambiente seco, sem umidade. Coloque novo papel. ◗ Se estiver utilizando mídia em folhas avulsas, certifique-se de que o lado de impressão esteja voltado para cima. ◗ Ocorreu vazamento de tinta na entrada de papel. Limpe a área de entrada de papel da impressora com um pano macio e limpo. Consulte a página 179 para obter instruções de limpeza. ◗ Desative a opção **Velocidade** (Windows) ou **+ Velocidade** (Macintosh). Consulte a página 114 (Windows), a página 125 (Mac OS X 10.5.8 à 10.6.x) ou página 138 (Mac OS X 10.4.11) para obter instruções. ◗ A configuração de ESPAÇO ENTRE O ROLO é muito estreita. Use o painel de controle para alterar a opção para LARGO ou MAIS LARGO. Consulte a página 81 para obter instruções. ◗ Execute uma verificação dos jatos e um ciclo de limpeza (veja a página 160). ◗ É possível que tenha que desinstalar e reinstalar o driver da impressora (consulte a página 206). ◗ Se a tinta borrar na parte traseira da impressora, certifique-se de que a opção VER. TAMANO PAPEL esteja configurada como **SIM** no menu do painel de controle. Isso previne que a impressora imprima além da margem do papel e suje a parte interna da impressora.

Problema	Solução
A borda inferior da sua impressão está manchada.	◗ O papel está curvado em direção ao lado de impressão. Desamasse o papel ou curve-o para o outro lado. ◗ Verifique se a configuração **Papel** no software da impressora está correta. ◗ Se estiver imprimindo em mídia não-Epson, pode ser necessário ajustar a configuração de espessura de papel ou de tempo de secagem. Use o software da sua impressora (página 108 para Windows, página 126 para Mac OS X 10.5.8 à 10.6.x ou página 140 para Mac OS X 10.4.11) para escolher a configuração correta. Quando terminar a impressão com uma opção de papel personalizada, lembre-se de restaurar as opções padrão (**NORMAL**). ◗ Se estiver imprimindo em papel espesso, é possível que a configuração de ESPAÇO ENTRE O ROLO esteja incorreta. Use o painel de controle para alterar a configuração para **LARGO** ou **MAIS LARGO**. Consulte a página 81.

Solução de Problemas Operacionais

Se não for possível ligar a impressora, se a impressora parar de maneira inesperada ou se nada for impresso, verifique o seguinte:

- O papel foi colocado corretamente.
- A impressora está bem conectada a uma tomada em funcionamento, que não é controlada por uma chave ou um temporizador.
- O cabo da interface está bem preso à impressora e ao sistema.
- A voltagem fornecida pela tomada corresponde à voltagem na etiqueta de classificação da impressora. Se não, desligue a alimentação e desconecte o cabo de alimentação imediatamente. Entre em contato com a Epson para obter assistência; veja a página 15 para obter mais detalhes.

Se nenhuma dessas sugestões ajudar, tente as soluções a seguir.

Problema	Solução
A impressora pára de imprimir de maneira inesperada.	◗ Se a luz ▮▮•🗑 estiver piscando, a impressora está executando um procedimento de manutenção ou esperando a tinta secar. Verifique a mensagem no visor e as luzes no painel de controle. Aguarde até que a luz pare de piscar. ◗ Verifique a mensagem no visor e as luzes do painel de controle para saber se ocorreu um erro. Siga as instruções para as mensagens que começam na página 186.
Pelo som produzido, a impressora parece estar imprimindo, mas na verdade não está.	◗ Siga as instruções que começam na página 160 para limpar o cabeçote de impressão. ◗ A comunicação entre o computador e a impressora pode ter sido momentaneamente interrompida. Tente reiniciar o computador e imprimir novamente.
Nada é impresso.	◗ Desligue a impressora e o computador. Certifique-se de que o cabo de interface está conectado firmemente. Depois reinicie a impressora e o computador. ◗ Verifique se o cabo de interface atende às exigências. Consulte a página 16 ou a 15. ◗ A configuração da porta da impressora não corresponde à porta de conexão da impressora (Windows). **Windows 7 : Clique** em > **Dispositivos e Impressoras.** Clique com o botão direito do mouse no ícone da sua impressora e selecione **Propriedades da impressora**. Clique na guia **Portas** e verifique se a porta da sua impressora está selecionada. **Windows Vista: Clique** em > **Painel de Controle** > **Hardware e Sons**> **Impressoras.** Clique com o botão direito do mouse no ícone da sua impressora e selecione **Propriedades da impressora**. Clique na guia **Portas** e verifique se a porta da sua impressora está selecionada. **Windows XP:** Clique em **Iniciar** > **Painel de Controle** > **Impressoras e outros itens de hardware** > **Impressoras e aparelhos de fax**. Clique com o botão direito do mouse no ícone da sua impressora e selecione **Propriedades**. Clique na guia **Portas** e verifique se a porta da sua impressora está selecionada. ◗ Faça o download e instale o driver mais recente para Macintosh ou Windows do site da Epson no endereço www.epson.com.br.

Solução de Problemas de Impressão Variados

Se suas impressões não estão como o esperado, tente as sugestões abaixo:

Problema	Solução
Sua impressão tem caracteres incorretos ou deturpados.	◗ Verifique se o software está instalado corretamente e se a impressora está selecionada. ◗ Elimine quaisquer trabalhos de impressão parados. ◗ Desligue a impressora e o computador. Certifique-se de que o cabo de interface esteja conectado com firmeza nas duas extremidades.
Sua impressão tem margens incorretas.	◗ Verifique a opção de tamanho da página ou de tamanho do papel no seu aplicativo. Verifique se estão dentro da área de impressão da impressora. ◗ Verifique se as opções **Tamanho de Papel** e **Sem margens** no software da impressora estão corretas para o papel em uso. ◗ O papel foi colocado incorretamente. Siga as instruções que iniciam na página 61 para recolocar o papel. Certifique-se de que a opção VER INCLINAÇÃO PAPEL esteja configurada como **SIM** no menu CONFIG. IMPRESSORA do painel de controle. ◗ A opção MARGEM PAPEL ROLO no menu CONFIG. IMPRESSORA está incorreta. Consulte a página 233 para obter mais informações.
A imagem está invertida.	◗ Desative a opção **Simetria Horizontal** ou **Espelho** no software da impressora. Veja a página 105 (Windows) ou a página 125 (Mac OS X 10.5.8 à 10.6.x) ou página 138 (Mac OS X 10.4.11) para instruções.
É impresso papel em branco.	◗ Verifique se o software está instalado corretamente e se a impressora está selecionada. ◗ Verifique se a opção **Formato** (Windows) ou **Tamanho do Papel** (Macintosh) no software da impressora está correta para o papel em uso. ◗ Verifique se a opção de origem do papel no software da impressora está correta.
Uma linha com indicadores na impressão parece deslocada.	◗ Alinhe o cabeçote de impressão como descrito na página 165. ◗ Execute uma verificação dos jatos e um ciclo de limpeza. Consulte a página 160.
As imagens coloridas são impressas em preto somente.	◗ Verifique se a opção de **Cor** definida no software da impressora está correta.
A impressora continua a alimentar papel depois de ter cancelado um trabalho.	◗ Pressione o botão ⏸•🗑 Pause/reset na impressora para apagar os dados de trabalhos de impressão do buffer e restabelecer a impressora. ◗ Verifique se a fonte de papel está configurada corretamente.

Problema	Solução
O papel em rolo não é cortado.	◗ O cortador de papel pode estar sem fio. Siga as instruções na página 173 para substituir o cortador. ◗ Certifique-se de que seja apresentado no visor LCD. Se não, pressione o botão Origem do papel para selecionar essa opção. Verifique também a configuração **Corte automático** no software da impressora.
A impressão está muito lenta.	◗ Ative a opção **Velocidade** (Windows) ou **+ Velocidade** (Macintosh). Consulte a página 114 (Windows), a página 125 (Mac OS X 10.5.8 à 10.6.x) ou página 138 (Mac OS X 10.4.11) para obter instruções. ◗ Escolha uma resolução inferior no software da impressora para obter uma impressão mais rápida. ◗ Libere espaço na unidade de disco rígido ou execute o utilitário de desfragmentação. ◗ Não execute muitos aplicativos ao mesmo tempo. ◗ Desative a memória virtual. ◗ Adicione RAM a seu sistema. ◗ Tente imprimir quando o tráfico na sua rede for menor ou mova a impressora para outro segmento da rede.

Solução de Problemas de Papel

Se problemas de abastecimento ou obstrução de papel ocorrem com frequência, tente uma ou mais das seguintes soluções:

- Para papel em rolo, tente ajustar a opção SUCÇÃO DE PAPEL. Consulte a página 87 para obter mais informações. Também é possível ajustar essa opção no driver da impressora.
- Para papéis pesados ou espessos, siga as instruções da página 80 para carregar a mídia corretamente.
- Verifique se o papel não está dobrado, enrugado ou úmido.
- Verifique se o ambiente da impressora se enquadra no intervalo requerido de temperatura e umidade.
- Verifique se o papel não é muito espesso ou muito fino. Consulte a página 61, página 210 e página 212 para conhecer as especificações do papel.
- Verifique se não há objetos estranhos na entrada de papel.
- Verifique se a impressora não está localizada em uma área muito iluminada. Os sensores de papéis podem não operar corretamente.
- Verifique se as opções de papel e origem do papel no software da impressora estão corretas.
- Verifique se a opção de ESPAÇO ENTRE O ROLO está correta para o papel ou mídia utilizado na impressão. Consulte a página 81 para obter mais informações.
- Se não estiver usando mídia fabricada pela Epson, use uma configuração de papel que se ajuste à espessura do papel e ao tempo de secagem. Consulte a página 87.

Resolução de Problemas de Ejeção de Papel

Se o papel estiver curvado e muito apertado para ser ejetado corretamente, certifique-se de que as guias para papel estejam instaladas na impressora. Existem duas guias para a Epson Stylus Pro 7700 e cinco para a Pro 9700.

Encaixe as guias na parte inferior da impressora, conforme ilustrado:

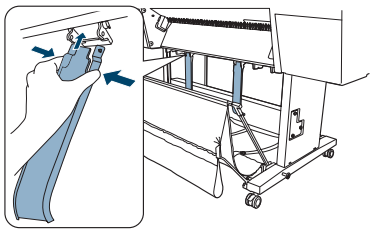

Epson Stylus Pro 7700

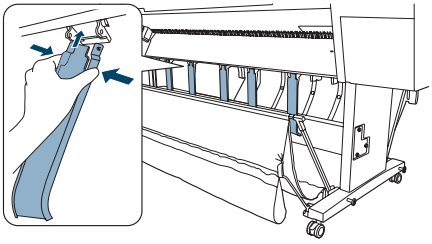

Epson Stylus Pro 9700

Execute um dos seguintes procedimentos:

- Se estiver carregando o papel pela parte frontal da impressora, movas as guias para a posição de avanço.

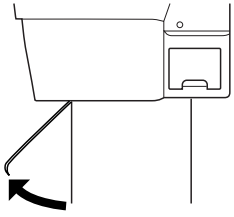

- Se estiver carregando o papel pelo lado contrário (abaixo da impressora), aperte levemente as guias e empurre-as para a posição de retrocesso, conforme ilustrado abaixo:

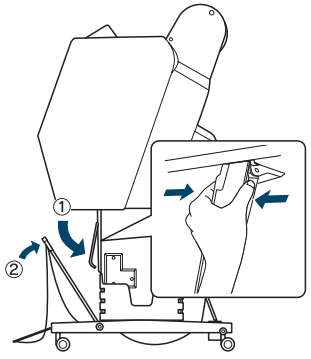

Observação: Caso as suas impressões apresentem faixas, deixe as guias na posição de avanço.

Eliminando Obstruções de Papel

Quando o papel em rolo fica preso na impressora, a impressão é interrompida e a mensagem DESENCRAVE PAPEL é apresentada no visor LCD. Proceda da seguinte forma para eliminar a obstrução de papel:

1. Corte o papel no slot de inserção.

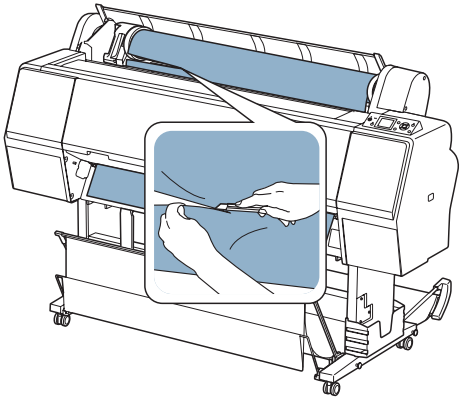

2. Pressione o botão ⤡ para soltar o papel.

3. Rebobine o papel.

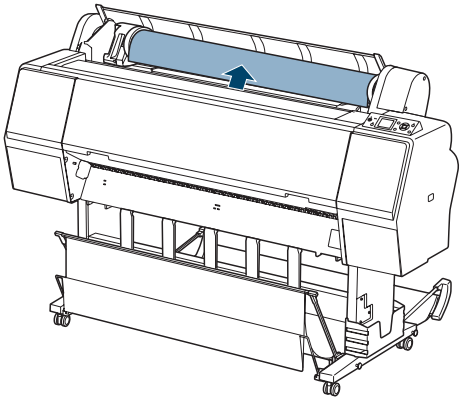

4. Abra a tampa frontal, se necessário.

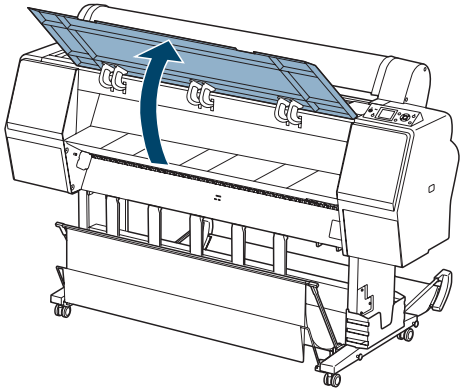

5. Puxe cuidadosamente para baixo o papel preso.

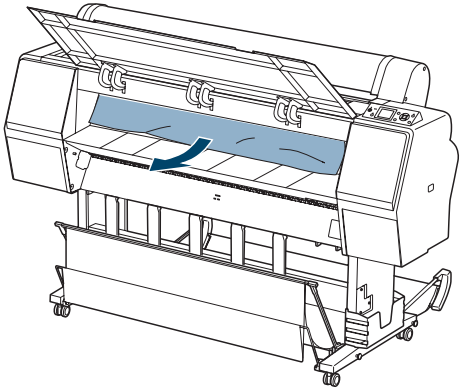

Cuidado: Para evitar danos à impressora, não toque nos cabos ao redor do cabeçote de impressão ou do rolamento, a almofada de absorção da tinta ou os tubos da tinta.

6. Feche a tampa frontal, se necessário. Pressione o botão ⏻ alimentação para desligar a impressora e volte a ligá-la.

Solução de Problemas com o Rolo de Coleta Automática Opcional

Caso tenha problemas ao utilizar o rolo de coleta automática opcional, tente as seguintes soluções:

- Certifique-se de que o cabo de eletricidade está conectado ao rolo de coleta automática.
- Desligue e volte a ligar a impressora após instalar o rolo de coleta automática e verifique se o cabo está conectado firmemente à impressora e ao rolo.
- Certifique-se de que haja uma folga suficiente no rolo de papel à medida que o mesmo é carregado para garantir a interrupção do sensor para que o rolo de coleta automática possa girar. Consulte a página 218 para obter mais detalhes.
- Certifique-se de que o seletor Auto esteja ajustado na direção em que o papel foi colocado para ser coletado. Consulte a página 222 para obter mais detalhes.
- Certifique-se de pressionar o botão de fonte do papel ◀ da impressora para selecionar (Auto Cut desativado).
- Se a luz do Sensor piscar lentamente enquanto não estiver imprimindo, é provável que o sensor esteja desalinhado ou haja um obstáculo no feixe do sensor. Certifique-se de que nada esteja no caminho da luz do sensor.
- Se a luz do Sensor estiver apagada, é provável que o rolo de coleta automática esteja desligado ou os cabos do sensor estejam desconectados. Veja as instruções de instalação incluídas com o rolo de coleta automática.

Desinstalação e Reinstalação do Driver da Impressora

Se precisar desinstalar e, em seguida, reinstalar o software do driver da impressora por qualquer motivo, proceda da forma indicada a seguir.

Mac OS X

1. Coloque o CD na unidade de CD-ROM ou de DVD do computador.
2. Abra a pasta Common e depois abra a pasta Printer (Impressora).
3. Clique duas vezes no ícone do programa de instalação do EPSON_IJ_Printer.
4. Seleccione a opção Desinstalar no menu pendente.
5. Faça clique em Desinstalar.
6. Siga as instruções apresentadas na janela para concluir a desinstalação.

Dica: Visite o site da Epson no endereço www.suporte-epson.com.br para atualização disponíveis para drivers e utilitários.

Se quiser reinstalar o software da impressora, reinicie o Macintosh. Em seguida, proceda de acordo com as instruções do pôster *Guia de Instalação* para instalar o software da impressora.

Windows

1. Execute um dos seguintes procedimentos:
   - **Windows 7 e Windows Vista:** Clique em e, em seguida, em Painel de Controle e depois clique em Desinstalar um Programa. Selecione Desinstalar Impressora Epson Stylus Pro 9700/7700 na lista de programas e, em seguida, clique Desinstalar/Alterar.
   - **Windows XP:** Clique em Iniciar e, em seguida, em Painel de Controle e depois clique em Adicionar ou Remover Programas e, em seguide, selecione o ícone da impressora. Selecione Desinstalar Impressora Epson Stylus Pro 9700/7700 na lista de programas e, em seguida, clique Remover.

2. Selecione o ícone da impressora, clique em Aceitar e siga as instruções na tela.

3. Se quiser reinstalar o software da impressora, reinicie o computador. Proceda de acordo com as instruções do pôster *Guia de Instalação* para instalar o software da impressora ou, no Capítulo 1 para configurações em rede.

Apêndice A: Especificações

Ambientais

	Operação	Armazenamento
Temperatura	10 a 35 °C Garantia de qualidade de impressão: 15 a 25 °C	–20 to 40 °C
Umidade (sem condensação)	20% a 80% Garantia de qualidade de impressão: 40 a 60%	5 a 85% de umidade relativa (armazenado no conteiner de transporte)

Elétrica

Especificação	Descrição
Voltagem de entrada	90 V a 264 V
Frequência	50 a 60 Hz
Frequência de entrada	49,5 a 60,5 Hz
Corrente nominal	1,0 A a 120 V 0,5 A a 220 V
Consumo de energia	Epson Stylus Pro 7700: Aprox. 80 W Aprox. 14 W em modo de baixa energia Aprox. 1 W ou menos em modo desativado Epson Stylus Pro 9700: Aprox. 85 W Aprox.14 W em modo de baixa energia Aprox. 1 W ou menos em modo desativado

Verifique as informações de voltagem na etiqueta localizada na parte posterior da impressora.

Dimensões e Peso

Especificação	Epson Stylus Pro 7700	Epson Stylus Pro 9700
Altura	1218 mm	1218 mm
Largura	1356 mm	1864 mm
Profundidade	667 mm	667 mm
Peso (sem consumíveis)	100,9 kg - impressora, base de suporte e cesto de papel	135,1 kg - impressora, base de suporte e cesto de papel

Interfaces da Impressora

- USB (compatível com 1.1 e 2.0)
- Ethernet 10/100 BaseT

Certificações de Segurança

Padrões de segurança	UL 60950-1 CSA 22.2 No. 60950-1
EMC	FCC Parte 15 Subparte B Classe B CAN/CSA-CEI/IEC CISPR 22 Classe B

Mídia

Observação: Visto que a qualidade de uma determinada marca ou tipo de papel pode ser alterada pelo fabricante em qualquer momento, a Epson não garante a qualidade dos papéis que não possuam sua marca. Faça sempre um teste com uma amostra do papel antes de adquiri-lo em grandes quantidades ou de imprimir trabalhos de grande volume.

Papel em Rolo

Peso máximo do rolo	Epson Stylus Pro 7700: 24 pol. (610 mm) Epson Stylus Pro 9700: 44 pol. (1118 mm)
Comprimento máximo do rolo	Até 45 m para mídia com centro de 5 cm de diâmetro Até 202 m para mídia com centro de 7,62 cm de diâmetro
Intervalo de peso	7,7 a 10,9 kg (64 a90 g/sm)

Espessura do papel	0,08 mm a 0,5 mm
Compatibilidade do papel em rolo	Suporta mídia em rolo com centro de 5 e 7,62 cm de diâmetro
Diâmetro máximo do papel em rolo	Centro de 5 cm: 4 pol. (103 mm) Centro de 7,6 cm: 6 pol. (150 mm)

Informação sobre o papel em rolo da Epson e os perfis ICC

Nome do papel	Espessura	Recomenda-se impressão sem margens	Diâmetro do rolo	Perfil ICC*
Premium Glossy Photo Paper (250)	10 mil	Sim	3 pol.	Pro9700_7700_PremiumGlossy PhotoPaper250.icc (Photo Black)
Premium Semi-gloss Photo Paper (250)	10 mil	Sim	7,62 cm	Pro9700_7700_PremiumSemigloss PhotoPaper250.icc (Photo Black)
Premium Luster Photo Paper (260)	10 mil	Sim	3 pol.	Pro9700_7700_PremiumGlossy PhotoPaper250.icc (Photo Black)
Premium Semimatte Photo Paper (260)	10 mil	Sim	7,62 cm	Pro9700_7700_Premium SemimattePhotoPaper260.icc (Photo Black)
Premium Glossy Photo Paper (170)	7 mil	Sim	2 pol.	Pro9700_7700_PremiumGlossy PhotoPaper170.icc (Photo Black)
Premium Semi-gloss Photo Paper (170)	7 mil	Sim	2 pol.	Pro9700_7700_PremiumSemigloss PhotoPaper170.icc (Photo Black)
Enhanced Matte Paper	10 mil	Não	7,62 cm	Pro9700_7700_EnhancedMatte Paper.icc
Doubleweight Matte Paper	10 mil	Sim	2 pol.	Pro9700_7700_Doubleweight MattePaper.icc (Matte Black)
Singleweight Matte Paper	5,5 mil	Sim	2 pol.	Pro9700_7700_SingleweightMatte Paper.icc (Matte Black)
Enhanced Adhesive Synthetic Paper	7 mil	Não	5,08 cm	Pro9700_7700_EnhancedAdhesive SyntheticPaper.icc (Matte Black)

Folhas Avulsas

Intervalo de peso 17 lb (64 g/m²) bond à cartolina

Tamanho de folhas avulsas da Epson

Tamanho do grupo	Nome do tamanho	Medidas
Série A	A4	8,3 × 11,7 pol. (210 × 297 mm)
	A3	11,7 × 16,5 inches (297 × 420 mm)
	Super A3/B	13 × 19 pol. (329 × 483 mm)
	A2	16,5 × 23,4 inches (420 × 594 mm)
	A1	23,4 × 33,1 inches (594 × 841 mm)
	Super A1	24 × 36 pol.
	A0*	33,1 × 44 pol. (841 × 1189 mm)
	Super A0*	36 × 50,9 pol. (914 × 1292 mm)
US-ANSI	Carta	8,5 × 11 pol. (216 × 279 mm)
	US B	11 × 17 pol. (279 × 430 mm)
	US C	17 × 22 pol. (430 × 559 mm)
	US D	22 × 34 pol. (559 × 864 mm)
	US E*	34 × 44 pol. (864 × 1120 mm)

Tamanho do grupo	Nome do tamanho	Medidas
US-ARCH	ARCH A	9 × 12 pol. (229 × 305 mm)
	ARCH B	12 × 18 pol. (305 × 457 mm)
	ARCH C	18 × 24 pol. (457 × 610 mm)
	ARCH D	24 × 36 pol. (610 × 910 mm)
	ARCH E*	36 × 48 pol. (910 × 1219 mm)
B Series	B5	7,2 × 10,1 pol. (182 × 257 mm)
	B4	10,1 × 14,2 pol. (257 × 364 mm)
	B3	14,2 × 20,3 pol. (364 × 515 mm)
	B2	20,3 × 28,7 pol. (515 × 728 mm)
	B1*	28,7 × 40,5 pol. (728 × 1030 mm)
	B1 Landscape*	40,5 × 28,7 pol. (1030 × 728 mm)
	B0	40,5 × 57,3 pol. (1030 × 1456 mm)
	Super B0*	44 × 62,2 pol. (1118 × 1580 mm)
Photo Series (fotográfica)	—	8 × 10 pol. (203 × 254 mm)
	—	10 × 12 pol. (254 × 305 mm)
	—	11 × 14 pol. (279 × 356 mm)
	—	12 × 12 pol. (305 × 305 mm)
	—	16 × 20 pol. (406 × 508 mm)

Tamanho do grupo	Nome do tamanho	Medidas
Outros	—	24 × 30 pol. (610 × 762 mm)
	—	30 × 40 pol.* (762 × 1016 mm)
	—	36 × 44 pol.* (914 × 1118 mm)
	—	11,8 × 15,7 pol. (30 × 40 cm)
	—	15,7 × 23,6 pol. (40 × 60 cm)
	—	23,6 × 35,4 pol. (60 × 90 cm)

* Epson Stylus Pro 9700 somente

Observação: Impressão sem margens nesses papéis só é recomendada para as bordas direita e esquerda.

Informação sobre as folhas avulsas da Epson e os perfis ICC

Nome do papel	Espessura	Perfil ICC*
Premium Photo Paper Semi-gloss	10 mil	Pro9700_7700_PremiumSemigloss PhotoPaper.icc (Photo Black)
Premium Photo Paper Glossy	10 mil	Pro9700_7700_PremiumGlossyPhoto Paper.icc (Photo Black)
Ultra Premium Photo Paper Luster	10 mil	Pro9700_7700_PremiumLusterPhoto Paper.icc (Photo Black)
Ultra Premium Presentation Paper Matte	10 mil	Pro9700_7700_ArchivalMatte Paper.icc
Singleweight Matte Paper	5,5 mil	Pro9700_7700_Singleweight MattePaper.icc (Matte Black)
Presentation Paper Matte	5 mil	Pro9700_7700_PhotoQualityInkJet Paper.icc (Matte Black)
Enhanced Matte Posterboard	51 mil	Pro9700_7700_EnhancedMattePoster Board.icc

Área de Impressão

As marges padrão do papel em rolo são de 15 mm para as bordas superior e inferior, e de 3 mm para as bordas esquerda e direita. Usando o sistema de menu, você pode configurar todas as margens para 15 mm ou 3 mm, ou você pode configurar a margem superior para 35 mm. Consulte a página 233 para maiores detalhes.

A opção de impressão sem margens permite que imprima de uma borda à outra em alguns tipos de mídia.

Observação: Você deve utilizar os cartuchos de tinta Epson projetados para a impressora. Outros cartuchos de tinta não funcionarão e podem causar danos não cobertos pela garantia.

A duração dos cartuchos varia consideravelmente dependendo das imagens impressas, configurações de impressão, tipo de papel, freqüência do uso e temperatura. Para manter a qualidade de impressão, uma quantia pequena da tinta permanece no cartucho mesmo depois que o indicador de "substituição do cartucho" aparecer. A impressora é despachada com cartuchos cheios e parte da tinta do primeiro conjunto de cartuchos é usada para preparar a impressora.

Para obter os melhores resultados de impressão, use o cartucho dentro de seis meses depois de abrir a embalagem.

Cartuchos de Tinta

Vida do cartucho	2 anos da data de fabricação, se não tiver sido aberto; dentro de 6 meses depois de aberta a embalagem
Temperatura (armazenagem)	–20 a 40 °C; 1 mês a 40 °C; instalado ou não instalado
Capacidade	700, 350, ou 150 ml
Peso	150 ml: Aproximadamente 381 g 350 ml: aproximadamente 662 g 700 ml: aproximadamente 1,10 kg

Apêndice B: Utilização do Rolo Opcional de Coleta Automática

Se desejar imprimir múltiplas imagens no papel em rolo e quiser que o papel seja enrolado automaticamente, você pode usar o rolo de coleta automática (somente para a Epson Stylus Pro 9700).

Para instalar o rolo de coleta automática, siga as instruções no manual que veio com ele.

Você pode mover a sua mídia impressa para a frente (com a superfície impressa virada para fora ou para trás (com a superfície impressa virada para dentro).

Observação: O papel Epson Doubleweight ou Singleweight Matte deve ser movidos para a frente.

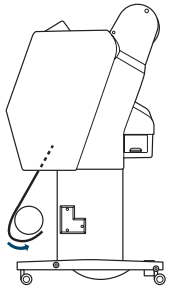

Enrolar para a frente

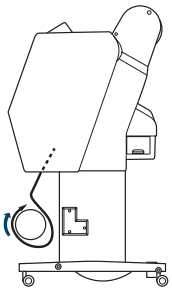

Enrolar para trás

A tabela a seguir descreve o estado do rolo de coleta automática conforme indicado pela luz do Sensor.

Estado da luz do sensor	Descrição
Acesa	Pronta para uso.
Piscando rapidamente	Operando
Piscando devagar	Modo de economia de energia
Piscando bem devagar	Há um erro com o rolo de coleta automática e ele parou de funcionar; verifique a instalação e consulte a página 205 para soluções adicionais.
Apagada	Desativada

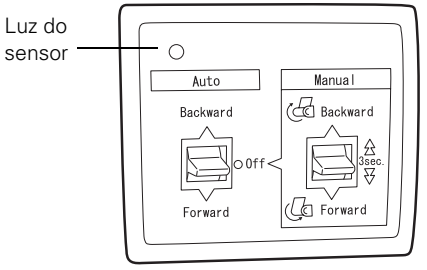

Carregamento de Papel em Rolo no Rolo de Coleta Automática

Antes de carregar o papel em rolo no rolo de coleta automática, verifique o seguinte:

- Desligue o rolo de coleta automática para evitar ferimentos.

ADVERTENCIA:
Certifique-se de que o rolo de coleta automática esteja instalado corretamente e de que esteja desativado antes de carregar papel nele. Se ele estiver instalado incorretamente ou operar de maneira inesperada, você pode se machucar.

- Certifique-se de que a borda inicial do papel esteja reta.

1. Conecte o cabo alimentação.

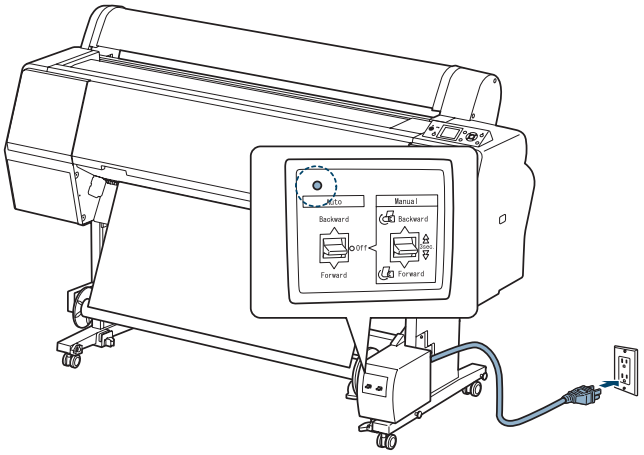

2. Certifique-se de que a impressora esteja ligada e de que o ícone do rolo de coleta automática apareça no visor LCD.

3. Verifique se o papel em rolo foi colocado na impressora corretamente. Para instruções, consulte a página 63.

4. Aperte o botão ◀ para selecionar (Auto Cut Off).

5. Aperte o botão ▼ para alimentar o papel em rolo para fora da impressora.

Continue com os passos na próxima seção se quiser enrolar os seus impressos para a frente ou vá para a página 221 se quiser enrolar os seus impressos para trás.

Enrolar os Impressos para a Frente

1. Prenda a borda inicial do papel com fita adesiva ao rolo de coleta automática em três lugares.

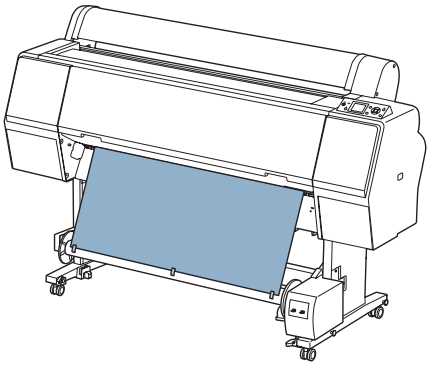

2. Aperte o botão ▼ para alimentar o papel para a frente e deixá-lo mais frouxo.

3. Coloque o botão Manual no rolo de coleta automática na posição Forward (para a frente) e segure-o por um tempo até que ele enrole o papel pelo menos três voltas no rolo. Certifique-se de que o papel fique um pouco frouxo entre o rolo de papel e o rolo de coleta automática.

Observação: Quando imprimir em papel Singleweight Matte de pelo menos 61 cm de largura, coloque o tensor na área frouxa do papel para garantir uma boa qualidade de impressão.

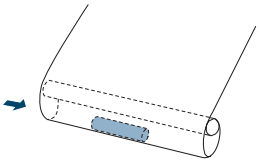

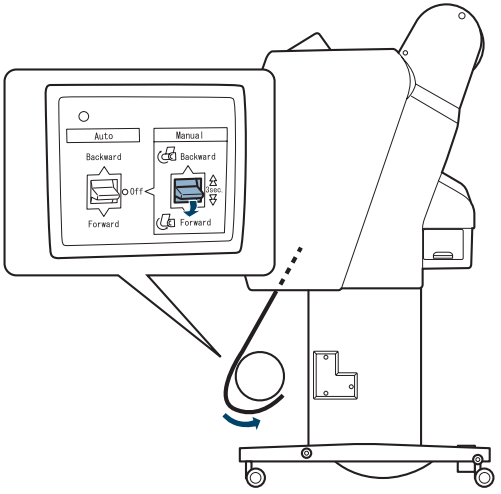

Enrolar os Impressos para Trás

1. Enrole a parte de baixo do papel em rolo na parte de trás do rolo conforme mostrado a seguir, depois prenda a borda inicial do papel com fita adesiva ao rolo em três lugares.

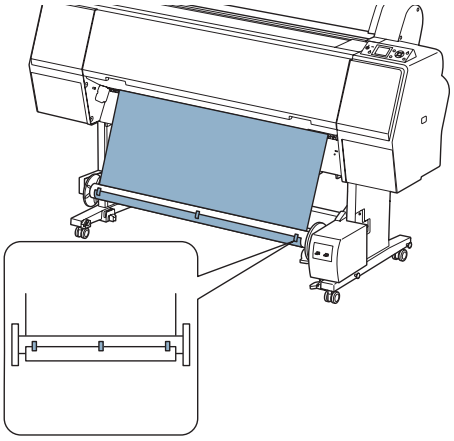

2. Aperte o botão ▼ para alimentar o papel para a frente e deixá-lo mais frouxo.

3. Coloque o botão Manual no rolo de coleta automática na posição Backward (para trás) para que ele enrole o papel pelo menos três voltas no rolo. Certifique-se de que o papel fique um pouco frouxo entre o rolo de papel e o rolo de coleta automática.

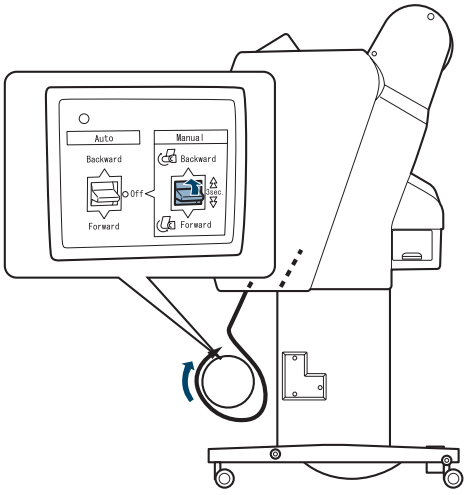

Impressão Usando o Rolo Opcional de Coleta Automática

ADVERTÊNCIA: Não toque no rolo de coleta automática enquanto ele estiver operando; isso pode causar ferimentos.

Desligue o rolo de coleta automática antes de removê-lo da impressora; se o rolo operar de forma inesperada, você pode se machucar.

Quando o rolo de coleta automática estiver instalado e o papel estiver preso a ele, você pode usá-lo para enrolar seus impressos.

1. Coloque o botão Auto na posição Forward (para a frente) ou Backward (para trás), dependendo de como você colocar o papel.

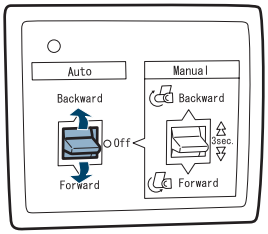

2. Envie um trabalho de impressão para a impressora. Quando o papel bloqueia o sensor, o rolo de coleta automática enrola o papel em 1/4 e 1/2 volta por vez.

3. Quando estiver pronto para remover os impressos, coloque o botão Auto na posição Off.

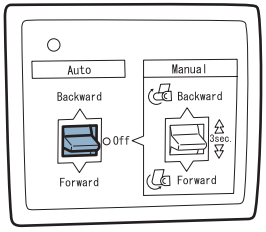

4. Pressione o botão ✂ para cortar o papel.

5. Para remover os impressos, gire a alavanca para destravar o rolo e deslize-o para a esquerda. Segure o rolo com uma mão para que ele não caia.

6. Remova o rolo de coleta automática do detentor do papel nas duas extremidades do rolo.

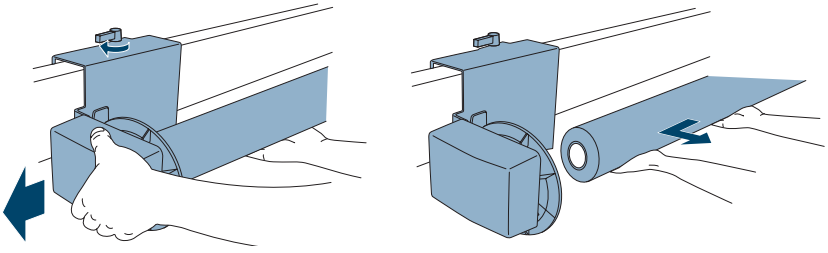

Reverter os Detentores do Papel para um Rolo de Papel com Centro de 5 cm de Diâmetro

Você pode usar um centro de papel em rolo de 5 cm (depois que o papel tiver sido usado) no rolo de coleta automática. Primeiro, você precisa reverter os detentores do papel.

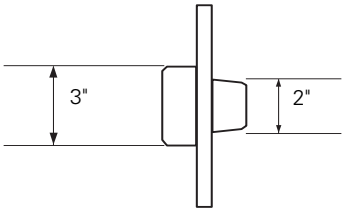

1. Aperte os clipes para remover o detentor da unidade.

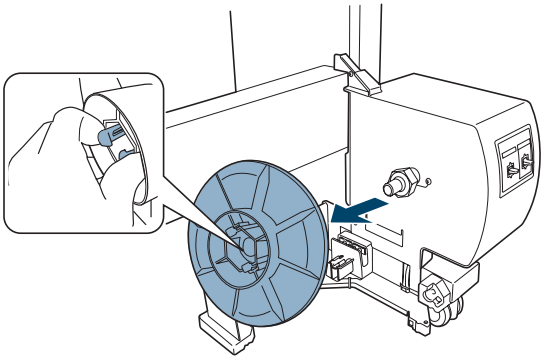

2. Reverta o detentor para que a extremidade menor fique virada para fora. Depois aperte o clipe e reinstale o detentor na unidade.

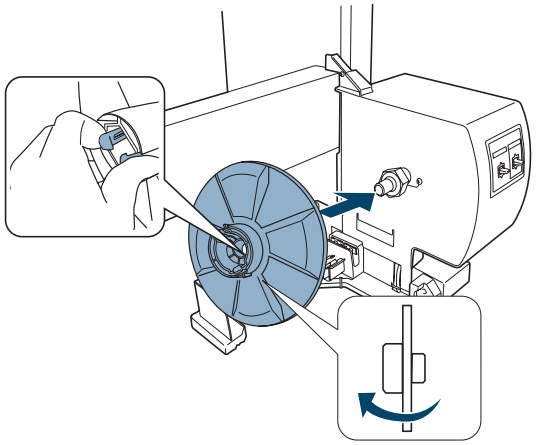

3. Aperte os clipes para remover o detentor da unidade móvel.

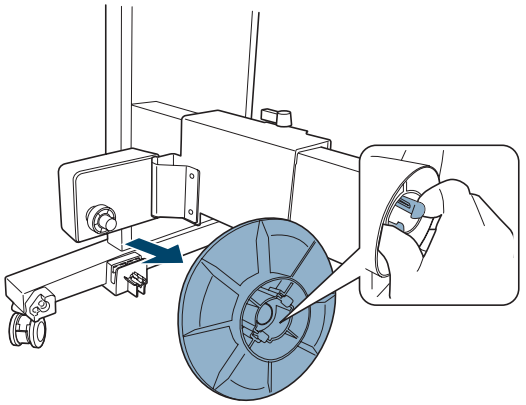

4. Reverta o detentor para que a extremidade menor fique virada para fora. Depois aperte o clipe e reinstale o detentor na unidade móvel.

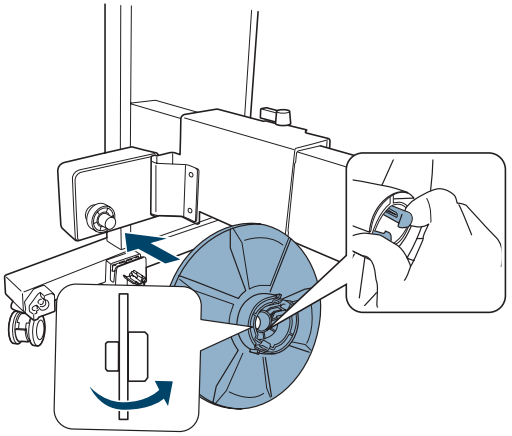

Instalação do Rolo de Coleta Automática

1. Certifique-se de que a alavanca da trava esteja solta. Depois deslize o detentor móvel completamente para a esquerda.

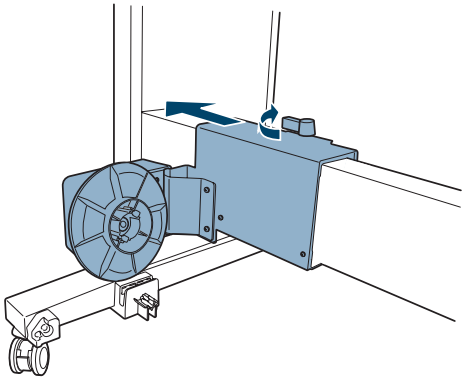

2. Coloque uma das extremidades do rolo de coleta automática por cima do detentor na unidade.

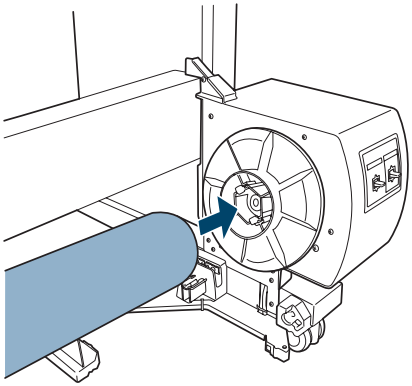

3. Insira o detentor na unidade móvel na outra extremidade do rolo.

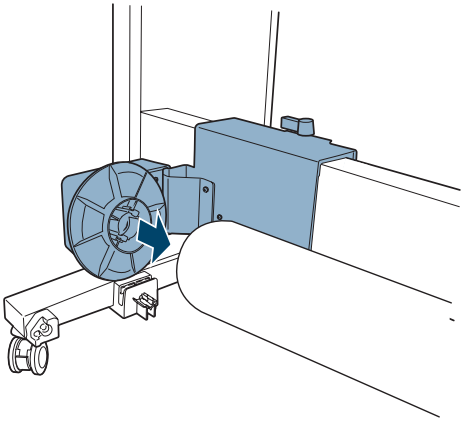

4. Gire a alavanca para a frente e trave a unidade móvel.

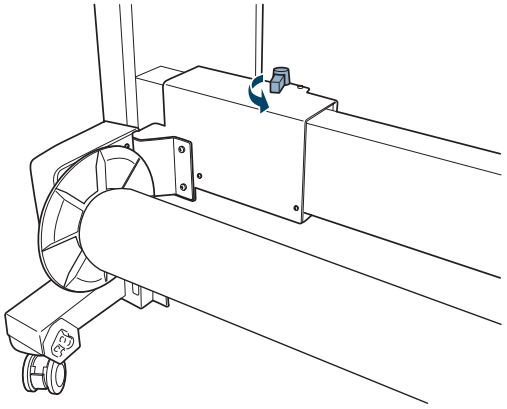

Apêndice C: Resumo do Painel de Controle

Este apêndice resume as funções das luzes e botões do painel de controle (a seguir), descreve as mensagem e ícones que podem aparecer no visor LCD (veja a página 232) e lista as configurações de menu disponíveis (veja a página 233).

Luzes e Botões do Painel de Controle

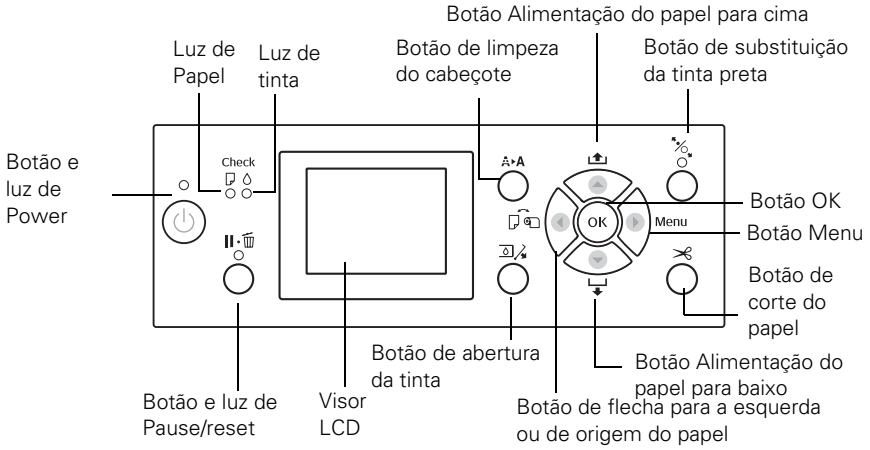

Botões

Botão	Descrição
⏻ Power	Desliga e liga a impressora
⏸·🗑 Pause/reset	Pausa a impressão temporariamente
	Retoma a impressão quando ela foi pausada
	No modo menu, retorna a impressora ao estado operacional
	Quando segurado por 3 segundos, apaga o trabalho de impressão
▶ Menu	Acessa os menus da impressora
	Seleciona os menus e configurações dentro do modo de menu
	Durante a impressão, entra no menu de estado da impressora

Botão	Descrição
◀ Origem do papel	Seleciona a fonte do papel (folha, rolo/Auto Cut On, ou rolo/Auto Cut Off) Volta aos menus anteriores dentro do modo de menu
▼ Alimentação do papel para baixo	Alimenta a mídia para a frente. Aperte e segure para alimentar o papel com mais rapidez. Quando o papel estiver destravado, reduz a sucção do papel Muda os parâmetros de configuração dentro do modo de menu
▲ Alimentação do papel para cima	Alimenta a mídia para trás Quando o papel estiver destravado, aumenta a sucção do papel Muda os parâmetros de configuração dentro do modo de menu
OK	Executa mudanças de configuração dentro do sistema de menu Quando segurado por 3 segundos quando a opção estiver selecionada, ejeta a folha Quando não houver papel carregado na impressora, exibe o procedimento de carregamento de papel no visor LCD. Quando segurado por 3 segundos quando a impressora estiver secando a tinta, pára o processo de secagem e ejeta o papel
A▸A Cabeçote de impressão	Executa a limpeza do cabeçote de impressão (todas as cores). Se notar que a qualidade da impressão decaiu, isso ajudará a melhorar a qualidade.
Ink open	Abre a tampa da tinta selecionada
Liberação do papel ou ePlaten	Trava ou libera o papel na impressora
Paper cut	Corta o papel em rolo

Luzes

Veja a seção "Verificação de Mensagens e Luzes de Erros" na página 186 para instruções de como responder aos problemas indicados pelas luzes da impressora.

Luz	Descrição
Power	Acesa: impressora está ligada Piscando: a impressora está imprimindo ou desligando Apagada: a impressora está desligada
Pause/reset	Acesa: a impressora está pausada, em modo de menu ou um ocorreu um erro Apagada: a impressora está pronta
Papel	Acesa: não há papel carregado na impressora, o papel acabou, a fonte de papel selecionada não corresponde àquela no driver da impressora ou o papel carregado é muito espesso para limpeza do cabeçote de impressão Piscando: o papel está preso ou não foi carregado reto
Tinta	Acesa: um cartucho de tinta está esgotado, não está instalado ou não é compatível com a impressora Piscando: um cartucho de tinta está quase esgotado
Liberação do papel ou ePlaten	Acesa: o papel está liberado Apagada: o papel está travado na impressora

Ícones do Visor LCD

Ícone	Descrição
Ícones de origem do papel	
	Folha
	Papel em rolo com Auto Cut Ativado
	Papel em rolo com Auto Cut Desativado
Ícone de espaço do rolo	
	O mais largo
	Mais largo
	Largo
	Estreito
Ícones do papel em rolo	
	Exibido quando uma configuração não padrão de MARGEM PAPEL ROLO é selecionada no menu de configuração da impressora; consulte a página 233 para detalhes
	Exibido quando a configuração CONTADOR PAPEL EM ROLO estiver ativada no menu de configuração da impressora; consulte a página 233 para detalhes
Ícones de tinta	
	Pouca tinta (piscando)
	Tinta esgotada, erro do cartucho ou sem cartucho (piscando)
Ícones do tanque de manutenção	
	Tanque de manutenção quase cheio
	Tanque de manutenção cheio
Ícones de opção de uso	
	Rolo de coleta automática disponível
	Rolo de coleta automática instalado mas não disponível

Resumo de Configurações do Menu

Aperte o botão Menu para entrar no modo de menu e selecionar as configurações resumidas aqui.

Menu de configuração	Descrição
Menu CONFIG. IMPRESSORA	
ESPAÇO ENTRE O ROLO	Ajusta a distância do cabeçote de impressão ao papel; consulte a página 81 para detalhes. NORMAL para a maioria dos impressos LARGO ou MAIS LARGO se as imagens estiverem borradas ESTREITO para papel fino O MAIS LARGO para papel espesso
LINHA DE PÁGINA	Determina se uma linha de corte deve ser impressa entre as páginas no rolo de papel; consulte a página 73 para detalhes.
MARGEM PAPEL ROLO	Determina as margens para os papéis em rolo. PREDEFINIDO (15 mm ao redor) SUP/INF 15 mm (3 mm esquerda/direita) SUP 35/INF 15 mm (3 mm esquerda/direita) SUP 45/INF 15 mm 3 mm (ao redor) 15 mm (ao redor)
VER. FORMATO PAPEL	Determina se a impressora verifica se a largura do papel carregado corresponde à largura determinada no trabalho de impressão (recomenda-se ATIVADO).
VER. INCLINAÇÃO PAPEL	Determina se a impressora deve alertá-lo se a mídia não estiver sendo alimentada reta exibindo a mensagem INCLINAÇÃO PAPEL no visor LCD e parando a impressão. Se selecionar NÃO, não receberá um alerta de erro, mesmo que o trabalho esteja fora do limite da mídia carregada.
RENOVAR MARGENS	Determina se deseja que uma margem extra seja deixada automaticamente depois da impressão de fotos sem margens.
VERIF.JACTOS AUTO	Determina se deseja que os cabeçotes de impressão sejam verificados automaticamente dentro de certos períodos ou antes de cada trabalho de impressão.

Menu de configuração	Descrição
IMPR. PADRÃO JACTOS	Determina se uma página com o padrão de verificação dos jatos deve ser impressa a cada 10 páginas impressas.
REINICIAR DEFINIÇÃO	Retorna as configurações do menu CONFIG. IMPRESSORA às suas definições padrão.
Menu TESTE DE IMPRESSÃO	
VERIFICAR JACTOS	Imprime um padrão de verificação dos jatos; consulte a página 162 para detalhes.
FOLHA DE ESTADO	Imprime uma folha mostrando o estado de várias peças e configurações da impressora; veja a página 158 para detalhes.
FOLHA DE ESTADO REDE	Imprime uma folha mostrando as configurações de rede; consulte o *Guia de Rede* eletrônico para detalhes (disponível somente em inglês).
INFORMAÇÃO TAREFAS	Imprime uma folha mostrando informação sobre os últimos 10 trabalhos de impressão.
PAPEL PERSONALIZADO	Imprime informação sobre as configurações de papel que você criou; veja a página 87 para detalhes.
Menu MANUTENÇÃO	
AJUSTAR CORTE	Ajusta a posição do cortador.
SUBST. DISP. CORTE	Inicia o procedimento para substituir a lâmina do cortador de papel; consulte a página 173 para detalhes.
LIMPEZA	Inicia o ciclo de limpeza do cabeçote de impressão: ou uma limpeza normal, limpeza de 2 cores ou uma limpeza mais potente; consulte a página 164 para detalhes.
CONFIGURAR RELÓGIO	Determina as configurações de data e hora da impressora, consulte a página 171 para detalhes.
Menu ESTADO DA IMPRESSORA (consulte a página 158 para detalhes)	
VERSÃO	Exibe o número da versão de firmware da impressora.
NÍVEL DE TINTA	Exibe o estado dos cartuchos de tinta.
TANQUE DE MANUTENÇÃO	Exibe o estado do tanque ou dos tanques de manutenção.

Menu de configuração	Descrição
HISTÓRICO DE TAREFAS	Exibe a quantia aproximada de tinta e papel usado nos últimos 10 trabalhos de impressão.
TOTAL DE IMPRESSÕES	Exibe o número total de páginas impressas.
Menu CONFIGURAÇÃO PAPEL (consulte a página 63 para detalhes)	
ROLO DE PAPEL RESTANTE	Configura o rastreamento automático de mídia e o sistema de identificação. Quando a opção estiver configurada como ATIVADO, você também pode configurar COMPRIM. PAPEL ROLO e AVISO COMPRIM. ROLO para controlar quanto papel resta. Consulte a página 65 para obter mais detalhes.
TIPO DE PAPEL	Seleciona o tipo de mídia carregado na impressora: Photo Paper Matte Paper Plain Paper (Papel normal) Others (Outros) PAPEL PERSONALIZADO PAPEL NÃO SELECCION
PAPEL PERSONALIZADO	Seleciona o número de cada configuração especial de papel que você determina no menu Papel Personalizado
Menu PAPERL PERSONALIZADO (consulte a página 87 para detalhes)	
TIPO DE PAPEL	Seleciona o tipo de mídia mais próximo ao do papel que está usando: Photo Paper Matte Paper Plain Paper (Papel normal) Others (Outros)
ESPAÇO ENTRE O ROLO	Ajusta a distância do cabeçote de impressão ao papel. ESTREITO para papel fino NORMAL para a maioria dos impressos LARGO ou MAIS LARGO se as imagens estiverem borradas O MAIS LARGO para papel espesso
PADRÃO DE ESPESSURA	Imprime um padrão de espessura para que você possa selecionar a configuração do número de espessura para o alinhamento dos cabeçotes.

Menu de configuração	Descrição
AJUSTE ALIM. PAPEL	Ajusta a quantidade de papel alimentado durante a impressão para ajudar a eliminar faixas (–0,70 a 0,70%). Escolha um valor mais baixo se houver linhas brancas nas impressões ou um valor mais alto se houver linhas escuras.
TEMPO DE SECAGEM	Seleciona um tempo de secagem da tinta para evitar que borre (de 0 a 10 segundos).
SUCÇÃO DE PAPEL	Ajusta a pressão da sucção quando imprimir em papel fino ou em filme retroiluminado. NORMAL –1 a –4
DEF. TENSÃO ROLO PAPEL	Aumenta a tensão para prevenir rugas quando imprimir em tecido ou em papel fino. NORMAL ALTA MAIS ALTA
REMOVER INCLINAÇÃO	Reduz a inclinação do papel.
Menu ALINHAMENTO CABEÇA (consulte a página 165 para detalhes)	
ESPESSURA DE PAPEL	Seleciona o tipo de papel (mídia da Epson) ou a espessura (mídia que não seja da Epson) para o alinhamento do cabeçote de impressão.
ALINHAMENTO	Seleciona e inicia os vários tipos de alinhamento do cabeçote de impressão.
Menu CONFIGURAÇÃO DE REDE (consulte o *Guia de Rede* eletrônico para detalhes)	
INSTALAÇÃO DE REDE	Selecione para ativar ou desativar a impressão em rede.
CONFIG. ENDEREÇO IP	Selecione se deseja que o endereço de IP seja configurado automaticamente ou manualmente.
DEFINIÇÃO IP, MS, PLP	Digite as configurações de endereço de IP, se selecionar o endereço manualmente.
BONJOUR	Selecione as configurações de rede Bonjour, se necessário.

Menu de configuração	Descrição
CONFIG. REDE INICIAL	Retorna as configurações de rede aos seus valores originais.
Menu CONFIG. OPÇÕES	
Take-up reel (Rolo de coleta)	Exibe a versão do rolo de coleta automática instalado (somente para a Pro 9700).

Índice

A

acessórios, 14
Adobe Photoshop, 149, 152
ajuda, Epson, 15
Ajuste de data e horário, 171
alinhamento do cabeçote de impressão, 165 - 166
altura da impressora, 210
área de impressão, 215
armazenamento da impressora, 181 - 184

B

Botões, painel de controle, 229, 230
botões, painel de controle, 21, 186

C

Cabeçote de impressão
  alinhamento, 165 - 166
  verificação do status, 157 - 159
cabeçote de impressão
  destravamento, 46
  limpeza, 160 - 165, 172
  trava para transporte, 182
cabo
  alimentação, 47
  impressora, 16, 51
  problemas, 198, 199
  requisitos, 15, 16
Cabo de alimentação, 44
Cabo USB
  conexão, 51
  porta, 210
  requisitos, 15, 16
cancelamento de impressão
  Mac OS X 10.4, 145
  Mac OS X 10.6 & 10.5, 132
  Windows, 113
Caracteres deturpados, 199
cartuchos de tinta
  como adquirir, 167
  especificações, 216
  instalação, 48 - 50
  instruções de segurança, 18 - 19
  substituição, 166 - 170
  verificação do status, 113, 157, 160, 166 - 167
cartuchos, *veja* cartuchos de tinta
Cesto de papel
  armazenamento, 86
  SP 7700, 29 - 35
  SP 9700, 36 - 44
  utilização, 82 - 85
Cesto, papel
  SP 7700, 29 - 35
  SP 9700, 36 - 44
Ciclo de limpeza super potente, 172
ciclo potente de limpeza, 164 - 165
Código de barra, 65, 91
Colocação
  folhas avulsas, 77 - 78
  papel em rolo, 63 - 72
Conexão da impressora, 51
configuração de data e horário, 171
Configuração de Formato (tamanho do papel)
  Mac OS X 10.4, 133
  Mac OS X 10.6 & 10.5, 120, 123
  problemas, 199
  Windows, 100
configuração de página
  Mac OS X 10.4, 136
Configuração de tamanho
  Mac OS X 10.4, 136
Configuração do papel restante, 65
configuração Tamanho do Papel
  Windows, 103 - 104
Configurações, restaurar, 171, 172
consumo de energia, 209
Cortador

corte manual de papel, 73
encomendar para substituição, 14
substituição, 173 - 176
Cortador de papel, *veja* Cortador

D

desinstalação do software, 206, 207
diagnóstico de problemas, 185
dimensões da impressora, 210
documentação, como utilizar, 13

E

ePlaten, 21, 229, 231
Epson
acessórios, 14
ajuda, 15
mídia, 61 - 63
Epson, suporte técnico, 15
EpsonNet Config, 55, 59
equipamento opcional, 14
Espaços em branco nas impressões, 195
Especificações
impressora, 209 - 216
especificações
ambientais, 209
área de impressão, 215
cartuchos de tinta, 216
elétricas, 209
papel, 210 - 215
especificações ambientais, 209
especificações elétricas, 209
exclusão de trabalhos
Windows, 113
exclusão de trabalhos de impressão
Mac OS X 10.4, 145
Mac OS X 10.6 & 10.5, 132

F

faixas, 193
Fantasmas, 194
firmware, atualização, 57 - 58
Folhas avulsas
colocação, 77 - 78
tamanhos suportados, 212 - 214

G

Gerenciamento de cores
perfis, 149
gerenciamento de cores
Mac OS X 10.4, 139 - 140, 153 - 156
Mac OS X 10.6 & 10.5, 153 - 156
perfis, 152
predefinição personalizada, 149, 152
Windows, 97 - 99

H

histórico de trabalhos, 159

I

Ícones do visor LCD, 22
idioma
seleção, 50
Idioma, painel, 171, 172
Idioma, seleção, 50
Imagens invertidas, 199
Impressão sem margens
Mac OS X 10.4, 133 - 135
Mac OS X 10.6 & 10.5, 123
Windows, 104
impressão sem margens
Mac OS X 10.4, 118, 119
Mac OS X 10.6 & 10.5, 118, 119
predefinição personalizada, 92
Windows, 92, 99
impressões desbotadas, 195
Impressões granuladas, 194

impressora
armazenamento, 181 - 184
atualização de firmware, 57 - 59
cabo, 16, 51
como ligar, 47
componentes, 20
conexão, 51
configuração, 23 - 47
configurações, restaurar, 171, 172
desativação, 17
dimensões, 210
especificações, 209 - 216
limpeza, 179
manutenção, 157 - 181
monitoramento, 113 - 116, 159, 160
montagem no suporte, 28
movimentação, 181 - 184
peso, 210
software, desinstalação, 206 - 207
software, instalação, 54 - 57
transporte, 181 - 184
verificação do status, 113 - 116, 157, 160
verificar, 157, 160
volume total de impressão, 159
impressos embaçados, 196
Instalação da impressora, 23 - 47

L

largura da impressora, 210
Layout
opções do Windows, 105 - 106
layout
Mac OS X 10.6 & 10.5, 120, 123
Opções Mac OS X 10.4, 133, 136
limpeza
cabeçote de impressão, 160 - 165, 172
impressora, 179
Linhas de corte, impressão
Mac OS X 10.4, 143
Mac OS X 10.6 & 10.5, 129
painel de controle, 73
Windows, 102
Luz de energia, 21, 186, 229, 231
Luz Pause/reset, 21, 186, 229, 231
Luzes, painel de controle, 231
luzes, painel de controle, 21, 186, 229

M

Mac OS X
gerenciamento de cores, 153 - 156
instalação do software, 54 - 57
requisitos do sistema, 16
verificação do status da impressora, 159, 160
Mac OS X 10,4 - 10.6
impressão sem margens, 118, 119
Mac OS X 10.4
cancelamento de impressão, 145
configuração de página, 136
gerenciamento de cores, 139 - 140
impressão sem margens, 133 - 135
monitoramento de trabalhos de impressão, 145
opção ColorSync, 140
opções de configuração de página, 133
opções de configuração de papel, 140, 141
opções de impressão básicas, 136 - 139
opções para papel em rolo, 142 - 143
papel de tamanho personalizado, 133
predefinição personalizada, 144
tamanho personalizado, 136
tipo de papel, 137, 146 - ??
Mac OS X 10.5
configurações avançados de controle de mídia, 126, 127
tipo de papel, 146 - ??

Mac OS X 10.6 & 10.5
cancelamento de impressão, 132
impressão sem margens, 118, 119, 123
monitoramento de trabalhos de impressão, 132
opções de conf. de página, 123
opções de configuração de página, 120
opções de impressão básicas, 120 - 125
opções para papel em rolo, 128 - 129
papel de tamanho personalizado, 120
predefinição personalizada, 131
sem margens, 120
tamanho personalizado, 123
tipo de papel, 124
Macintosh
software, desinstalação, 206
manuais, como utilizar, 13
manutenção, 157 - 181
margens
impressão sem, 99, 104, 118, 123
incorretas, 199
padrão, 215
medidor da evolução, 114
medidor evolução, 113
Memória, requisitos, 15, 16
mensagens de erro, 186 - 191
Mensagens, painel de controle, 186 - 191
menu Alinhamento Cabeças, 165, 166
Menu Configuração de Rede, 236 - 237
Menu LCD
seleção do idioma, 50
menu Manutenção, 164, 173
menu Teste de Impressão, 158
menu Utilitário
Mac OS X, 159, 161
predefinição personalizada, 159, 161
Windows, 114
Menus
alinhamento do cabeçote de impressão, 165, 166, 236
Config. Impressora, 162, 163, 233 - 234
Configuração de Rede, 236 - 237
impressão de teste, 158, 234
manutenção, 164, 173, 234
papel personalizado, 87, 90, 235 - 236
resumo de configurações, 233 - 237
status da impressora, 57, 158 - 159, 234
modo de manutenção, 172
modo manutenção, 171
monitor de status
Mac OS X, 159, 160
predefinição personalizada, 159, 160
Windows, 113 - 116
monitoramento da impressora
Mac OS X 10.4, 145
Mac OS X 10.6 & 10.5, 132
painel de controle, 186 - 191
Windows, 113 - 116
movimentação da impressora, 181 - 184

N

notificação de erros, Windows, 116

O

Obstruções, papel, 203
obstruções, papel, 204
opção ColorSync
Mac OS X 10.4, 140
opção Compor a baixa definição, 115
opção Cópias de Alta Velocidade, 114
Opção Corte Automático
Mac OS X 10.4, 142

Mac OS X 10.6 & 10.5, 128
Windows, 102
opção Espaço Entre o Rolo
Mac OS X 10.4, 141
Mac OS X 10.6 & 10.5, 127
problemas, 195
Windows, 108
Opção Espaço Rolo
painel de controle, 81
Opção Espelho
problemas, 199
Windows, 105
Opção ICM, 99
opção Imprimir como Bitmap, 115
Opção linha de página
Mac OS X 10.4, 143
Mac OS X 10.6 & 10.5, 129
painel de controle, 73
Windows, 102
opção Modo de Reprodução de Página, 115
opção Origem do papel
ícones, 232
problemas, 199
Windows, 99, 103
Opção Poupar rolo
Mac OS X 10.4, 143
Mac OS X 10.6 & 10.5, 129
Windows, 100
opção Processar sempre dados RAW, 115
Opção Rotação Automática, Windows, 102
opção Simetria Horizontal
Mac OS X 10.4, 138
Mac OS X 10.6 & 10.5, 125
problemas, 199
opção Velocidade
Mac OS X 10.4, 138
Mac OS X 10.6 & 10.5, 125
Windows, 95
Opções conf. de página
Mac OS X 10.6 & 10.5, 123
Opções configuração de página
Mac OS X 10.4, 133
Mac OS X 10.6 & 10.5, 120
opções de qualidade, Windows, 94 - 95

P

páginas em branco, 199
painel de controle
alinhamento do cabeçote de impressão, 165 - 166
alteração das unidades de medida, 171, 172
alteração do idioma, 171, 172
botões, 21, 186, 229, 230
ilustração, 21, 186, 229
limpeza do cabeçote de impressão, 162 - 165
luzes, 21, 186, 229, 231
mensagens, 186 - 191
monitoramento da impressora, 186 - 191
níveis de tinta, verificação, 157, 159, 166 - 167, 232
restauração das configurações padrão, 171, 172
seleção do tipo de papel, 63 - ??
verificação do status, impressão, 157, 158
painel remoto LFP, 57 - 58

Papel
área de impressão, 215
como adquirir, 61
configurações, 87, 90, 109, 126, 140, 195
corte manual, 73
Epson, 61 - 63
ícones, 232
linhas de corte, 102, 129, 143
luz, 186, 231
Mac OS X 10.6 & 10.5, 120, 123
manuseio, 90
não-Epson, 87
obstruções, 204
Opções Mac OS X 10.4, 133, 136
problemas, 204
sucção, 88, 108, 127, 141
tamanho personalizado, 92, 100, 104, 136
tamanhos, 210, 212 - 214
papel
configurações, 107, 127, 141
especificações, 210 - 215
folha avulsa, *veja* folhas avulsas
linhas de corte, 73
manuseio, 61
não-Epson, 90
obstruções, 203
problemas, 201
remoção da impressora, 74 - 76
rolo, *veja* papel em rolo
tamanho personalizado, 120, 123, 133
Papel em rolo
área de impressão, 215
colocação, 63 - 72
Configurações do Windows, 99, 102
Configurações para Mac OS X 10.6 & 10.5, 128 - 129
corte manual, 73
encomendar adaptadores, 14
linhas de corte, 73, 102, 129, 143
não pode ser cortado, 200
Opção Poupar rolo, 100, 129, 143
Opções do Mac OS X 10.4, 142 - 143
rastreamento, 65
remoção da impressora, 74 - 76
restante, 65
pausa nos trabalhos de impressão
Mac OS X 10.4, 145
Mac OS X 10.6 & 10.5, 132
Windows, 113
Perfis, cor, 149, 152
Peso da impressora, 210
Photoshop, Adobe, 149, 152
Porta Ethernet, 16, 21, 51, 210
predefinição personalizada
Mac OS X 10.4, 144
Mac OS X 10.6 & 10.5, 131
verificação do status da impressora, 159, 160
Windows, 110 - 112

problemas
a impressão pára, 198
cabo, 198, 199
caracteres deturpados, 199
cor, 195, 199
desalinhamento, 193
diagnóstico, 185
erro de registro, 194
faixas, 193
fantasmas, 194
granularidade, 194
imagem invertida, 199
impressões desbotadas, 195
impressões manchadas, 196
impressos embaçados, 196
margem, 199
nada é impresso, 198 - ??
operacionais, 197 - 198
papel, 201, 204
papel em branco, 199
papel em rolo não é cortado, 200
qualidade de impressão, 192 - 197
velocidade de impressão, 115, 200
problemas de cores, 195, 199
profundidade da impressora, 210

Q

qualidade de impressão
Mac OS X 10.4, 138
Mac OS X 10.6 & 10.5, 125
problemas, 192 - 197
Windows, 94 - 95

R

Rastreamento automático de mídia, 65, 91
Rastreamento de mídia, configuração, 65, 91
Rede
conexão, 51, 53
configuração do software, 55, 59
Registro de mídia não fabricada pela Epson
Mac OS X 10.4, 140 - 141
Mac OS X 10.6 & 10.5, 126 - 127
Windows, 106 - 109
registro de mídia não-Epson
painel de controle, 87, 90
requisitos de temperatura, 209
requisitos de umidade, 209
requisitos do sistema, 15, 16
requisitos, sistema, 15, 16
reservatório de manutenção
verificação do status, 157, 160
Resolução
Mac OS X 10.4, 138
Mac OS X 10.6 & 10.5, 125
Windows, 94
resolução de problemas, 185
Rolo de coleta automática, opcional
como adquirir, 14
problemas, 205
utilização, 217 - 226
Rolo de coleta, automática, *ver* rolo de coleta automática, opcional

S

segurança
certificações, 210
instruções, 16 - 19
Sem margens
Mac OS X 10.6 & 10.5, 120
Sistema de resíduos de tinta, 176 - 178
sistema de resíduos de tinta, 157, 160
Software
desinstalação, 206 - 207
instalação, 54 - 57
Solução de problemas, 207
Stylus Pro 7700, cesto de papel, 29 - 35
Stylus Pro 9700, cesto de papel, 36 - 44
Sucção, 88, 108, 127, 141
suporte técnico, 15

T

Tamanho de papel definido pelo usuário
Mac OS X 10.4, 133 - 135
Windows, 92, 100, 104
tamanho de papel personalizado
Mac OS X 10.4, 133
Mac OS X 10.6 & 10.5, 120
predefinição personalizada, 92
Windows, 100, 104
Tamanho definido pelo usuário
Mac OS X 10.6 & 10.5, 120, 123
tamanho personalizado
Mac OS X 10.4, 136
Mac OS X 10.6 & 10.5, 123
Tanque de manutenção
como adquirir, 14
substituição, 176 - 178
tinta
ícones, 232
luz, 21, 186, 231
tipo de papel
Mac OS X 10.4, 137, 146 - ??
Mac OS X 10.5, 146 - ??
Mac OS X 10.6 & 10.5, 124
Windows, 94, 106 - 109
Tipo de papel, seleção no painel de controle, 63 - ??
total de impressões, verificação, 159
trabalhos de impressão
cancelamento, 113, 132, 145
gerenciamento, 113 - 116, 132, 145
pausa trabalhos de impressão, 113, 132, 145
transporte da impressora, 181 - 184

U

UltraChrome com cartuchos de tinta Magenta vívidos, 167
utilitário Velocidade & Evolução, 113 - 116

V

velocidade de impressão, melhora no Windows, 115
Verificação do status da impressora, 160
Verificar status da impressora, 157

W

Windows
alertas de status, 116
cancelar impressão, 113
gerenciamento de cores, 97 - 99, 149, 152
gerenciamento de trabalhos de impressão, 113 - 116
impressão sem margens, 92, 99, 104
instalação do software, 52 - 53
Mac OS X 10.4, 144
Mac OS X 10.6 & 10.5, 131
monitor de status, 113 - 116
opções de configuração de papel, 107, 109
opções de impressão básicas, 93 - 95
opções de layout, 105 - 106
opções de papel em rolo, 99, 102
papel de tamanho personalizado, 92, 100, 104
predefinição personalizada, 110 - 112
preferências de monitoramento, definição, 116
requisitos do sistema, 15
software, desinstalação, 206
tamanho de papel definido pelo usuário, 92, 100, 104
tipo de papel, 94, 106 - 109
utilitário Velocidade & Evolução, 113 - 116
Windows, 110 - 112

EPSON®

EXCEED YOUR VISION