SONY

4-289-309-31(1)

AC Adaptor/Charger

Manual de instrucciones
Manual de instruções
Bruksanvisning
تعليمات التشغيل

BATTERY LOG
InfoLITHIUM L SERIES

AC-VQ1051D

© 2011 Sony Corporation Printed in China

428930931(1)

A

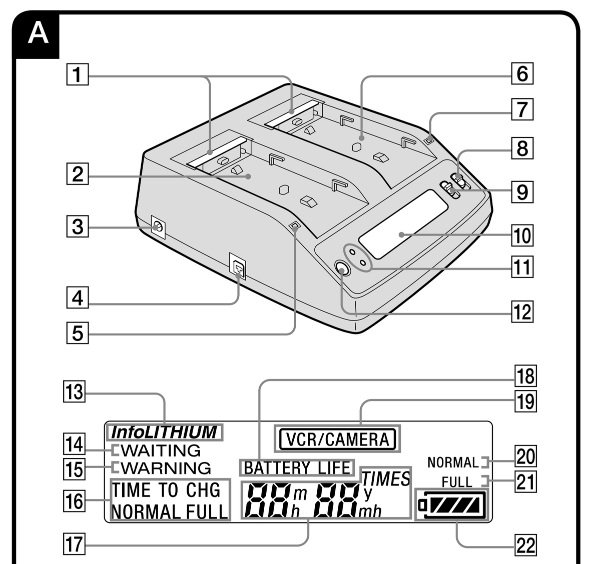

B

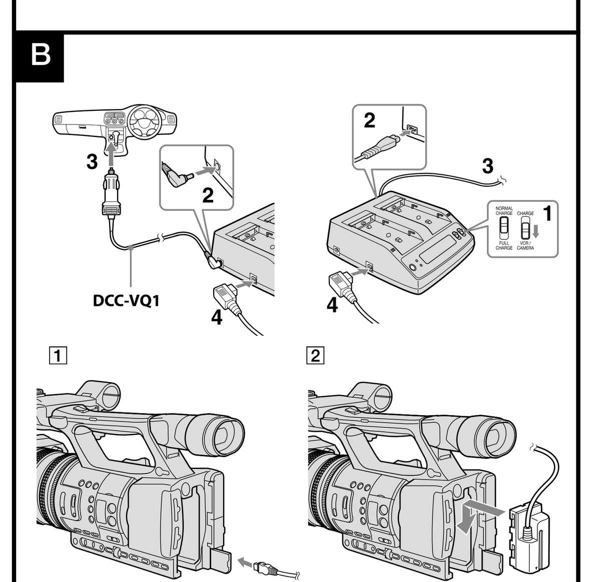

C

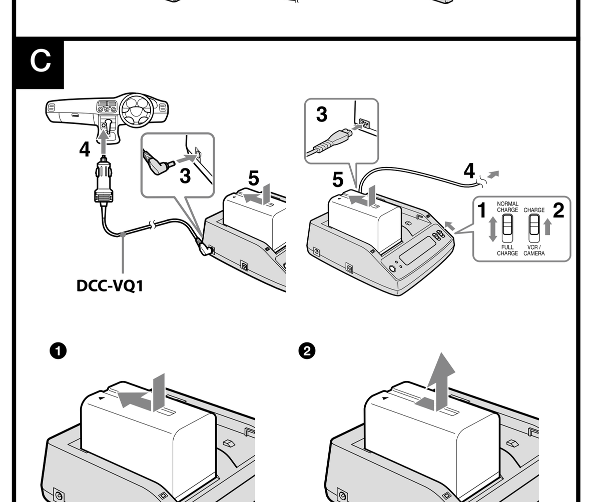

D

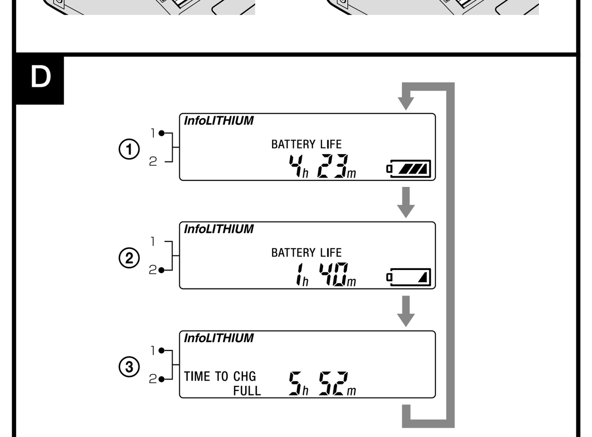

http://www.sony.net/

Printed on 70% or more recycled paper using VOC (Volatile Organic Compound)-free vegetable oil based ink.

E

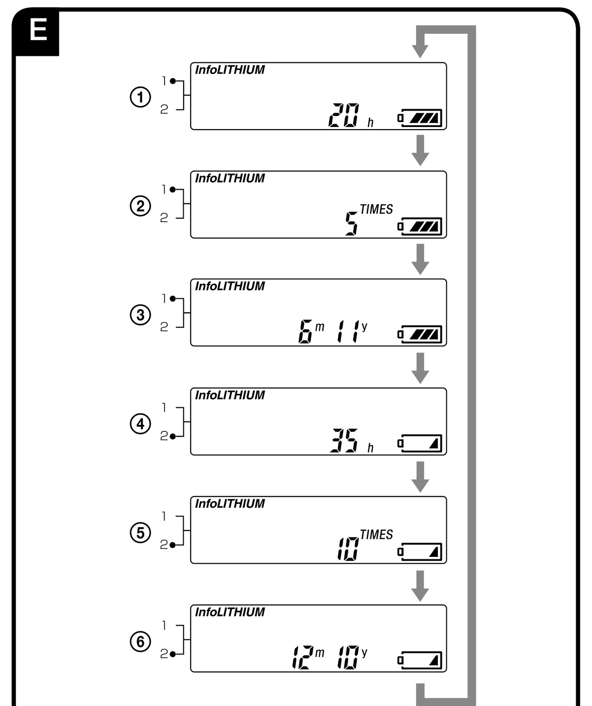

F

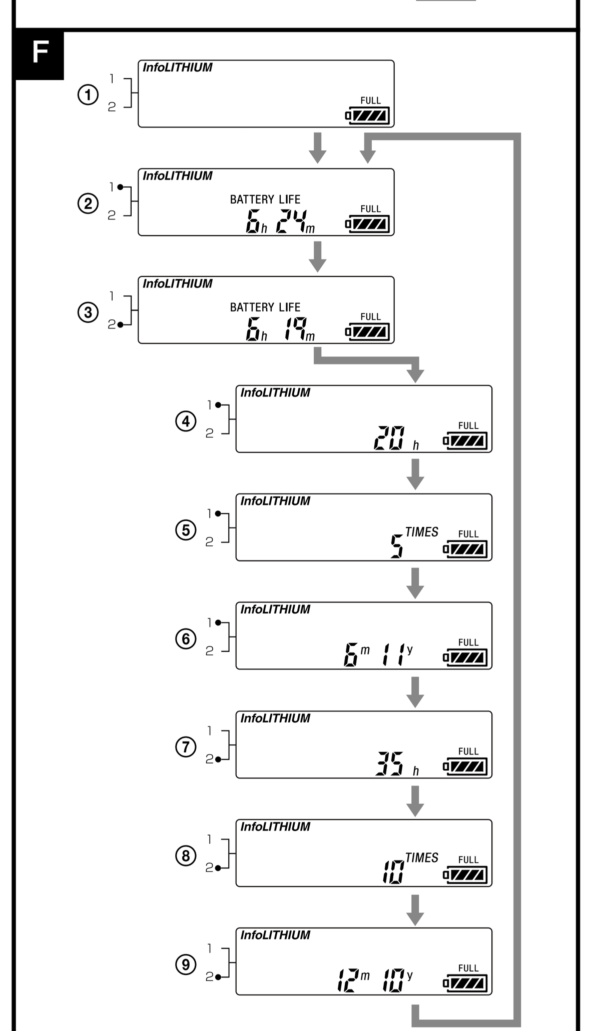

G

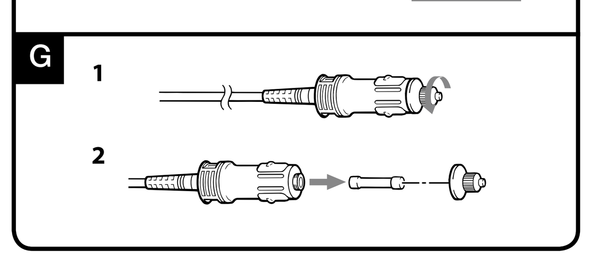

Español

Muchas gracias por la adquisición del Adaptador/Cargador de ca Sony.

Antes de poner en funcionamiento la unidad, lea detalladamente todo este manual y guárdelo para poderlo consultar en el futuro.

AVISO

Para reducir el riesgo de incendio o descarga eléctrica, no exponga la unidad a la lluvia ni a la humedad.
Para reducir el riesgo de incendios o descargas eléctricas,
1) no exponga la unidad a la lluvia o la humedad.
2) no coloque sobre el aparato objetos que contengan líquidos, como, por ejemplo, jarrones.
Para evitar descargas eléctricas, no abra la caja.
En caso de avería, solicite los servicios de personal cualificado solamente.

El cable de alimentación de ca sólo deberá sustituirse en un establecimiento cualificado.

PRECAUCIÓN

Sustituya la batería únicamente por otra del tipo especificado, ya que de lo contrario es posible que se produzcan incendios o lesiones.

Aunque la estación se haya apagado, no debe desconectarse de la fuente de alimentación ca mientras ésta permanezca enchufada a la toma de pared.

Para los clientes en Europa

< Aviso para los clientes de países en los que se aplican las directivas de la UE >
El fabricante de este producto es Sony Corporation, 1-7-1 Konan Minato-ku Tokyo, 108-0075, Japón. El representante autorizado en lo referente al cumplimiento de la directiva EMC y a la seguridad de los productos es Sony Deutschland GmbH, Hedelfinger Strasse 61, 70327 Stuttgart, Alemania. Para resolver cualquier asunto relacionado con el soporte técnico o la garantía, consulte las direcciones que se indican en los documentos de soporte técnico y garantía suministrados por separado.

Tratamiento de los equipos eléctricos y electrónicos al final de su vida útil (aplicable en la Unión Europea y en países europeos con sistemas de recogida selectiva de residuos)
Este símbolo en el equipo o el embalaje indica que el presente producto no puede ser tratado como residuos domésticos normales, sino que debe entregarse en el correspondiente punto de recogida de equipos eléctricos y electrónicos. Al asegurarse de que este producto se desecha correctamente, Ud. ayuda a prevenir las consecuencias negativas para el medio ambiente y la salud humana que podrían derivarse de la incorrecta manipulación en el momento de deshacerse de este producto. El reciclaje de materiales ayuda a conservar los recursos naturales. Para recibir información detallada sobre el reciclaje de este producto, póngase en contacto con el ayuntamiento, el punto de recogida más cercano o el establecimiento donde ha adquirido el producto.

Nombre del producto: Adaptador/Cargador de ca
Modelo: AC-VQ1051D

POR FAVOR LEA DETALLADAMENTE ESTE MANUAL DE INSTRUCCIONES ANTES DE CONECTAR Y OPERAR ESTE EQUIPO.
RECUERDE QUE UN MAL USO DE SU APARATO PODRÍA ANULAR LA GARANTÍA.

Notas sobre la utilización

Esta unidad no incluye especificaciones de hermeticidad contra el polvo ni de impermeabilidad.

Garantía del contenido grabado

No podremos ofrecer compensación por el contenido de las grabaciones en el caso de no haber podido efectuarse la grabación o la reproducción debido a un mal funcionamiento de la batería, el adaptador de ca, el adaptador/cargador de ca, etc.

Carga

- Diseñado para utilizarse con baterías originales de Sony.
- Con esta unidad cargue solamente las baterías recomendadas.
- Fije firmemente la batería.

Temperatura de carga
- Para obtener el máximo rendimiento de una batería, el margen de temperaturas recomendado es de 10 °C a 30 °C La carga será más difícil a temperaturas inferiores.
- Esta unidad dispone de función de carga rápida, pero la carga fuera del margen de temperaturas recomendado conduce a tiempos de carga más largos a fin de proteger la batería. Una vez que el tiempo de carga se haya prolongado, no volverá al de carga rápida incluso aunque la temperatura haya vuelto al margen de temperaturas recomendado. Vuelva a fijar la batería y cárguela de nuevo.

Dónde no colocar esta unidad

No coloque esta unidad en ninguno de los lugares siguientes, ya sea mientras esté utilizándose o cuando esté almacenada. Si lo hiciese, podría producirse un mal funcionamiento.
- Donde se caliente demasiado
  - Cerca de un aparato de calefacción o a la luz solar directa, como sobre un panel de instrumentos. El interior de los automóviles se calienta particularmente si las ventanas están cerradas durante el verano o en un día caluroso. Esta unidad podría deformarse o funcionar mal.
- Donde haya excesiva vibración
- Donde haya magnetismo o radiación excesivos
- Donde haya excesiva arena o polvo
  - Proteja esta unidad contra la arena y el polvo en lugares tales como una playa u otras áreas arenosas, o donde se produzcan nubes de polvo, ya que existiría el riesgo de mal funcionamiento.

Precauciones sobre la utilización

- No utilice la unidad colocada en lugares estrechos, como entre una pared y un mueble.
- Mientras esta unidad esté enchufada a una toma de corriente de la pared, a través de ella circulará una insignificante cantidad de corriente eléctrica.
- Una placa de identificación que indica la tensión de funcionamiento, consumo de energía, etc. se encuentra en la parte inferior.
- Fije firmemente la batería a esta unidad cuando tenga que cargarla.
- No utilice esta unidad donde pueda recibir ondas radioeléctricas o radiación fuertes. Las videocámaras, etc., podrían no grabar o reproducir correctamente.
- No deje caer ni golpee esta unidad.
- Mantenga esta unidad alejada de televisores, receptores de AM, y otros sintonizadores. Si la colocase cerca, podrían verse afectados por interferencias.
- Utilice una toma de corriente de la pared (toma de la red) cuando use esta unidad. Aunque la lámpara CHARGE de esta unidad se apague, la alimentación seguirá conectada. Si se produce cualquier problema mientras esté utilizando esta unidad, corte inmediatamente la alimentación desconectando el enchufe de la toma de corriente de la pared (toma de la red).
- Asegúrese de que ningún objeto metálico se ponga en contacto con las partes metálicas de esta unidad ni con el cable de conexión. De lo contrario, podría ocurrir un cortocircuito y causar daños en esta unidad.
- No conecte esta unidad a un adaptador de tensión para viajes al extranjero. Podría ocasionar sobrecalentamiento o algún otro tipo de mal funcionamiento.
- Después de haber utilizado esta unidad, desenchúfela de la toma de corriente de la pared. Para desconectar el cable, tire del enchufe para desenchufarlo. No tire nunca del propio cable.
- No coloque objetos llenos de líquidos, como jarrones, sobre la unidad.
- Esta unidad o la batería pueden calentarse durante o inmediatamente después de la carga. Esto no significa mal funcionamiento.
- Retire la batería de esta unidad cuando finalice la carga. Si la dejase fijada, podría reducirse su duración.

Utilización del cable para batería de automóvil (DCC-VQ1)

- Utilice esta unidad solamente con un automóvil que tenga una batería de 12 voltios o 24 voltios.
- Algunos automóviles tienen el negativo y otros el positivo puesto a masa. **Esta unidad es solamente para automóviles con negativo puesto a masa.**
- Utilice esta unidad en un automóvil con el motor en funcionamiento. Si utilizase esta unidad en un automóvil con el motor parado, la batería del mismo podría agotarse.
- Cuando no vaya a utilizar la unidad, desconecte el cable para batería de automóvil de la toma para encendedor de cigarrillos. Para desconectar el cable, tire del enchufe para desenchufarlo. No tire nunca del propio cable.

Mantenimiento

- Si esta unidad se ensucia, límpiela utilizando un paño suave y seco, o un pañuelo de papel.
- Si esta unidad se ensucia mucho, límpiela utilizando un paño suave humedecido en un disolvente neutro, y bien escurrido, y después frótela con un paño seco.
- No utilice diluyentes de pintura, bencina, alcohol, etc., ya que podrían deteriorar o dañar la superficie de esta unidad.
- Antes de utilizar un paño de limpieza con productos químicos, consulte su manual de instrucciones.
- El rociado con un disolvente volátil, como un insecticida, o el contacto prolongado con un producto de caucho o vinilo, podría causar el deterioro o el daño de esta unidad.

A Identificación de las partes

1 Obturador de terminales
2 Ranura ①
3 Conector DC IN (sólo para DCC-VQ1)
4 Conector DC OUT
5 Lámpara CHARGE ①
6 Ranura ②
7 Lámpara CHARGE ②
8 Selector de cambio de salida
9 Selector de cambio de modo de carga
10 Ventanilla visualizadora
11 Lámpara indicadora de ranura
12 Botón de cambio DISPLAY

Ventanilla visualizadora
13 Indicador "InfoLITHIUM"
14 Indicador WAITING
15 Indicador WARNING
16 Indicador TIME TO CHG (carga)
17 Indicador de tiempo/registro
18 Indicador BATTERY LIFE
19 Indicador VCR/CAMERA
20 Indicador de carga normal
21 Indicador de carga completa
22 Indicador de duración útil de la batería

El Adaptador/Cargador de ca AC-VQ1051D puede utilizarse de la forma siguiente

El Adaptador/Cargador de ca AC-VQ1051D puede utilizarse en el hogar o en un automóvil.
Conecte el cable de alimentación (suministrado) a una toma de corriente de la pared, o conecte el cable para batería de automóvil DCC-VQ1 a la toma para encendedor de cigarrillos de su automóvil. (Para vehículos con negativo (-) a masa solamente.)
- Para utilizar equipos Sony (videocámaras, etc.), utilice los cables de conexión incluidos con esta unidad.
- Para cargar baterías recargables Sony (serie L).
  - Usted podrá establecer el nivel finalización de carga a "Carga completa" o "Carga normal" con el selector de cambio de modo de carga. Si desea utilizar rápidamente la batería, ajuste a "Carga normal" a fin de completar la carga en estado de normalmente cargada.
- Cuando instale baterías "InfoLITHIUM" en esta unidad, estarán disponibles las funciones siguientes.
  - Carga rápida
    (Más rápida que la carga con su videocámara, etc.)
  - Podrá visualizarse la información de "BATTERY LOG" y de carga.
    Se visualizará el historial y el estado de carga de la batería.
    - Tiempo de carga total, recuento de cargas, año y mes de la última utilización
    - Duración útil de la batería, tiempo restante hasta que finalice la carga

- Esta unidad es para cargar baterías de iones de litio. No puede utilizarse para recargar baterías de Ni-Cd ni de Ni-MH.
- Esta unidad no puede utilizarse con ciertos modelos de videocámaras ni otros equipos. Confirme la compatibilidad de su equipo antes de utilizarlo.

¿Qué es "InfoLITHIUM"?
"InfoLITHIUM" es un nuevo tipo de batería de iones de litio que puede intercambiar datos sobre el consumo de la batería con equipos electrónicos compatibles.
Recomendamos utilizar baterías "InfoLITHIUM" (serie L) con equipos electrónicos que posean la marca InfoLITHIUM.
"InfoLITHIUM" es marca comercial de Sony Corporation.

¿Qué es "BATTERY LOG"?
"BATTERY LOG" visualiza el historial de utilización registrado en la batería.
- Tiempo de carga total
- Recuento de cargas
- Último año y mes de utilización
  (Las indicaciones son aproximadas. Dependiendo de la batería, el contenido de la indicación puede estar limitado.)

Notas sobre el indicador BATTERY LIFE (Lea cuidadosamente antes de utilizar.)

Durante la carga de la batería, esta unidad mostrará el estado de carga y la información de la batería mientras se cumplan las condiciones siguientes.
- Está utilizando una batería "InfoLITHIUM".
- Su videocámara, etc., es compatible con "InfoLITHIUM".

Compruebe si su batería posee la marca InfoLITHIUM. Compruebe en el manual de instrucciones suministrado con su equipo de vídeo si éste es compatible con "InfoLITHIUM".

Si utiliza una batería con más de una videocámara, etc., que sea compatible con la marca "InfoLITHIUM", la información se mostrará para el último equipo al que se haya fijado la batería.

"BATTERY LOG" está disponible con las baterías recargables NP-F970, NP-F770 y NP-F570. Otras baterías pueden no ser compatibles o pueden visualizar información limitada.

B Para operar un equipo de vídeo

Cuando conecte al mismo tiempo el cable de alimentación de ca y el cable para batería de automóvil DCC-VQ1, tendrá prioridad la entrada de alimentación del cable para batería de automóvil.
Con respecto a los detalles, consulte el manual de instrucciones de la videocámara, etc.

1 **Ponga el selector de cambio de salida en VCR/CAMERA.**
2 **Enchufe el cable de alimentación de ca o el cable para batería de automóvil a esta unidad.**
3 **Enchufe el cable de alimentación de ca a una toma de corriente de la pared, o conecte el cable para batería de automóvil a la toma para encendedor de cigarrillos de su automóvil.**
Sonará un pitido y se encenderá la ventanilla visualizadora.
4 **Enchufe el cable de conexión al conector DC OUT de esta unidad.**
5 **Enchufe el cable de conexión a la videocámara.**
Con respecto al sentido en el que hay que fijar el cable de conexión, consulte el manual de instrucciones de la videocámara, etc.
Cuando utilice el cable de conexión DK-215 (Ilustración B-1)
Cuando utilice el cable de conexión DK-415 (Ilustración B-2)

Notas
- El ajuste del selector de cambio de salida a CHARGE mientras se esté operando la videocámara, etc., hará que se corte el suministro de alimentación a la videocámara.
- No será posible cargar una batería fijada a esta unidad cuando ésta se encuentre en el modo VCR/CAMERA.
- Aleje esta unidad de su videocámara, etc., si la imagen se distorsiona.
- El cable de conexión DK-415 podrá utilizarse con un equipo compatible con la batería recargable (serie L). Confirme la compatibilidad de su equipo antes de utilizarlo.
- La ilustración muestra la conexión a una videocámara digital HD HDR-AX2000.

C Para cargar la batería

Cuando conecte al mismo tiempo el cable de alimentación de ca y el cable para batería de automóvil DCC-VQ1, tendrá prioridad la entrada de alimentación del cable para batería de automóvil.

1 **Ponga el selector de cambio de modo de carga en "NORMAL CHARGE" o "FULL CHARGE".**
Si desea cargar la baterías hasta que finalice la carga completa, ponga el selector de cambio de modo de carga en "FULL CHARGE".
Si desea finalizar la carga cuando finalice la carga normal, póngalo en "NORMAL CHARGE".
Con respecto a los detalles, consulte "Cambio del modo de carga".
2 **Ponga el selector de cambio de salida en CHARGE.**
3 **Enchufe el cable de alimentación de ca o el cable para batería de automóvil a esta unidad.**
4 **Enchufe el cable de alimentación de ca a una toma de corriente de la pared, o conecte el cable para batería de automóvil a la toma para encendedor de cigarrillos de su automóvil.**
Sonará un pitido y se encenderá la ventanilla visualizadora.
5 **Fije la batería.**
Consulte "Para fijar la batería". Cuando comience la carga, el indicador de duración útil de la batería de la ventanilla visualizadora parpadeará en secuencia y se encenderá la lámpara CHARGE.
6 **Cuando finalice la carga, retire la batería.**
La unidad finalizará la carga con el nivel de carga establecido con el selector de cambio de modo de carga. Cuando se apague la lámpara CHARGE, habrá finalizado la carga. Con respecto a los detalles sobre la finalización de la carga, consulte "Cambio del modo de carga".
Para retirar la batería, consulte "Para retirar la batería".

Cambio del modo de carga

Hay dos niveles de finalización de la carga: "Carga normal" y "Carga completa". Puede cambiar el modo de carga con el selector de cambio de modo de carga de esta unidad.

- Carga normal (NORMAL CHARGE)

Cuando finalice la carga, el indicador de duración útil de la batería se visualizará como muestra la ilustración de la derecha. La condición de la batería podrá mantenerse mejor, pero la duración útil de la batería será ligeramente más corta que en el estado de completamente cargada.	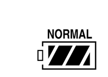 NORMAL

- Carga completa (FULL CHARGE)

Cuando finalice la carga en el estado de completamente cargada, el indicador de duración útil de la batería se visualizará como muestra la ilustración de la derecha. La duración útil de la batería será ligeramente mayor que en el estado de normalmente cargada, pero el tiempo de carga será también más largo.	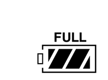 FULL

Fijación simultánea de dos baterías

En esta unidad podrán fijarse al mismo tiempo dos baterías. También podrá cargar solamente una batería. La carga se iniciará en la batería instalada en la ranura ①. Cuando fije dos baterías, pero no simultáneamente, la carga se iniciará en la batería fijada en primer lugar independientemente de la ranura que sea, ① o ②.

Notas
- Podrá fijar dos baterías, pero no podrán cargarse simultáneamente con la carga normal.
- Cuando ponga el selector de cambio de modo de carga en "FULL CHARGE", esta unidad completará la carga normal en el orden en el que se hayan fijado las baterías y después se finalizará la carga completa para ambas baterías simultáneamente.

Para fijar la batería (C-①)

❶ **Coloque la batería en esta unidad con la marca ◀ encarada hacia el obturador de terminales.**
❷ **Deslice la batería en el sentido de la flecha.**
Presione la batería hasta que el obturador de terminales quede completamente oculto.

Para retirar la batería (C-②)

Deslice la batería en el sentido de la flecha y levántela directamente hacia arriba.

Notas
- No tome esta unidad sujetándola por la batería.
- Cerciórese de no golpear el obturador de terminales. Cuando fije la batería, tenga especial cuidado de no golpear la batería contra él.
- Tenga cuidado de no pillarse los dedos cuando fije o retire la batería.

Tiempo de carga

Carga rápida

	NP-F970	NP-F770	NP-F570
Carga normal	285 min	185 min	110 min
Carga completa	345 min	245 min	170 min

- Los tiempos mostrados son para carga de una batería vacía, que se haya agotado utilizando esta unidad, a una temperatura ambiental de 25 °C
- El tiempo de carga puede diferir dependiendo de la condición de la batería y de la temperatura ambiental.

Para utilizar rápidamente la batería

Puede utilizar la batería incluso aunque la retire de esta unidad antes de haber finalizado la carga. Sin embargo, un tiempo de carga más corto significa menos tiempo de utilización.

Notas
- Si pone el selector de cambio de salida en VCR/CAMERA durante la carga, ésta se detendrá.
- Si la lámpara CHARGE no se enciende o parpadea, compruebe si la batería está correctamente fijada a esta unidad. Si la batería no está correctamente fijada, no se cargará.
- La carga rápida solamente se realizará con baterías "InfoLITHIUM".
- Cuando el selector de cambio de modo de carga esté en "NORMAL CHARGE", esta unidad finalizará la carga cuando finalice la carga normal.
- Puede cambiar el modo de carga antes de que finalice cada carga.

Si algo va mal durante la carga, la lámpara CHARGE parpadeará y en el visualizador aparecerá "WARNING". Con respecto a los detalles, consulte "Solución de problemas".

Para comprobar la carga

Cuando comience la carga, el indicador de duración útil de la batería se encenderá en la ventanilla visualizadora.
La duración de la batería visualizada es el tiempo restante aproximado de grabación de imágenes utilizando el visor. La duración de la batería será más corta si se utiliza el visualizador LCD.
La duración de la batería puede no mostrarse con ciertos tipos de videocámaras.
Con respecto a los detalles, consulte "Notas sobre el indicador BATTERY LIFE".

Existen dos métodos de cambio del contenido de la ventanilla visualizadora durante la carga.
Existen dos métodos de cambio del contenido de la ventanilla visualizadora: cambio automático de la indicación y cambio de la indicación cuando se pulse el botón de cambio DISPLAY.
La lámpara indicadora de ranura corresponde al número de ranura.
A continuación se ofrece un ejemplo de instalación de una batería en la ranura ① seguida por otra en la ranura ②.

Cambio automático del contenido de la ventanilla visualizadora durante la carga (Consulte la ilustración D)

1 **Duración útil de la batería**
La duración útil de la primera batería fijada.
Ésta es la duración útil de la batería cuando se fijó a una videocámara, etc., compatible con "InfoLITHIUM" utilizada por última vez.
2 **Duración útil de la batería**
La duración útil de la siguiente batería fijada.
3 **Tiempo de carga**
El tiempo restante total hasta que finalice la carga completa de las baterías instaladas en la ranura ① y la ranura ②.
Cuando el selector de cambio de modo de carga esté en "NORMAL CHARGE", se mostrará el tiempo restante hasta que finalice la carga normal.

Pulse el botón de cambio DISPLAY durante la carga. (Consulte la ilustración E)

Durante la carga, podrá visualizarse "BATTERY LOG" pulsando del botón de cambio DISPLAY.
El contenido de la ventanilla visualizadora cambiará de la forma siguiente cada vez que pulse el botón de cambio DISPLAY.
Unos cinco segundos después de haber pulsado el botón de cambio DISPLAY, se visualizará la duración útil de la batería y después ésta cambiará automáticamente entre la duración útil de la batería y el tiempo restante hasta que finalice la carga.

1 **Tiempo de carga total**
El tiempo de carga total de la primera batería fijada.
Muestra el tiempo de carga total aproximado desde la primera carga. La indicación mínima es de 5 horas.
2 **Recuento total de cargas**
El número de veces que se ha cargado la primera batería fijada.
Muestra el número de veces aproximado que la batería se ha cargado desde su primera carga. La indicación mínima es de 5 veces, y el recuento se visualizará en múltiplos de cinco. Las cargas de relleno y las cargas suspendidas pueden no contarse.
3 **Año y mes de la última utilización**
El año y el mes que se utilizó por última vez la primera batería fijada.
Visualiza "Mes" seguido por "Año" (los dos últimos dígitos del año). Si se utiliza con una videocámara que no tenga el calendario ajustado, se visualizará "-- --".
4 **Tiempo de carga total**
El tiempo de carga total de la siguiente batería fijada.
5 **Recuento total de cargas**
El número de veces que se ha cargado la siguiente batería fijada.
6 **Año y mes de la última utilización**
El año y el mes que se utilizó por última vez la siguiente batería fijada.

Pulse el botón de cambio DISPLAY después de finalizar la carga. (Consulte la ilustración F)

Después de finalizar la carga, la indicación no cambiará automáticamente. El contenido de la ventanilla visualizadora cambiará de la forma siguiente cada vez que pulse el botón de cambio DISPLAY.
Unos cinco segundos después de haber pulsado el botón de cambio DISPLAY, volverá a la indicación mostrada en 1.

1 **La carga ha finalizado. Cuando el selector de cambio de modo de carga esté en "NORMAL CHARGE", el indicador de duración útil mostrará "NORMAL".**
2 **Duración útil de la batería**
La duración útil de la primera batería fijada.
3 **Duración útil de la batería**
La duración útil de la siguiente batería fijada.
4 **Tiempo de carga total**
El tiempo de carga total de la primera batería fijada.
5 **Recuento total de cargas**
El número de veces que se ha cargado la primera batería fijada.
6 **Año y mes de la última utilización**
El año y el mes que se utilizó por última vez la primera batería fijada.
7 **Tiempo de carga total**
El tiempo de carga total de la siguiente batería fijada.
8 **Recuento total de cargas**
El número de veces que se ha cargado la siguiente batería fijada.
9 **Año y mes de la última utilización**
El año y el mes que se utilizó por última vez la siguiente batería fijada.

Notas
- La indicación del tiempo es un tiempo aproximado cuando la carga se realiza a 25 °C Puede diferir del tiempo real dependiendo del entorno. Además, dependiendo de la condición de la batería, es posible que no se visualice el tiempo. Esto no significa mal funcionamiento.
- El tiempo puede tardar algo en visualizarse después de haberse iniciado la carga.
- La indicación del tiempo y la duración útil de la batería del lado que no esté cargándose puede tardar algo en aparecer.
- Para que se visualice la duración útil de una batería nueva, primero fíjela en su videocámara y utilícela durante unos 20 segundos y después cárguela con esta unidad.
- Si fija una batería completamente cargada en esta unidad, en el visualizador puede aparecer "TIME TO CHG FULL 1h". Esto no significa mal funcionamiento.
- En los casos siguientes, la indicación de tiempo/registro puede mostrar "----" o es posible que no aparezca indicación de tiempo. Esto no significa mal funcionamiento.
  - Existe una diferencia entre la indicación del tiempo y el tiempo de carga real. (Aunque suceda esto, continúe cargando hasta que finalice la carga completa.)
  - Cuando cargue una batería que no sea "InfoLITHIUM" (La indicación de la duración de la batería y otras funciones no estarán disponibles.)
  - Cuando el último año y mes de utilización no sean claros. (Cuando fije la batería a una videocámara pero no encienda la videocámara, o la función de calendario de la cámara no esté configurada, etc.)
  - Si retira la batería de esta unidad después de haber finalizado la carga normal pero antes de haber finalizado la carga completa. (Desde la finalización de la carga normal a la finalización de la carga completa se tardará aproximadamente una hora.)
  - Cuando se cargue una batería que no se haya utilizado durante mucho tiempo. (Cáguela primero completamente una vez.)

Cuando fije dos baterías a esta unidad, pueden aparecer síntomas similares si una de las baterías esté en la condición de arriba.
- La indicación "BATTERY LOG" está disponible con las baterías recargables NP-F970, NP-F770 y NP-F570. Con otras baterías, el contenido de la visualización puede estar limitado.

G Reemplazo del fusible

El cable para batería de automóvil (DCC-VQ1) contiene un fusible en la clavija para encendedor de cigarrillos.
Si el cable para batería de automóvil (DCC-VQ1) no trabaja adecuadamente, compruebe si el fusible se ha quemado. Si se ha quemado, reemplácelo adquiriendo un fusible de las mismas características (4 A 125 V) en, por ejemplo, el distribuidor Sony que tenga más cerca.

1 **Gire el extremo de la clavija y extráigalo.**
2 **Retire el fusible quemado.**
3 **Inserte un nuevo fusible y gire el extremo de la clavija para apretarlo.**

Notas
- Reemplace el fusible por otro de las mismas características (4 A 125 V).
- Si la toma para encendedor de cigarrillos de su automóvil está sucio con ceniza, etc., la parte de la clavija puede calentarse debido al mal contacto. Límpiela siempre antes de utilizarla.
- No reemplace el fusible por nada que no sea un fusible de las características especificadas.
- Si el nuevo fusible se quema enseguida después del reemplazo, póngase en contacto con el distribuidor Sony que tenga más cerca.

Con respecto a la polaridad del sistema de puesta a masa, la tensión de la batería, etc., del automóvil, póngase en contacto con el proveedor de su automóvil.

Especificaciones

Adaptador/cargador de ca (AC-VQ1051D)

Entrada	100 V - 240 V ca 50 Hz/60 Hz 22 W 12 V/24 V cc (solamente para automóviles con negativo puesto a masa)
Salida	8,4 V cc 2,0 A (VCR/CAMERA) 8,4 V cc 1,6 A (CHARGE)
Temperatura de funcionamiento	0 °C a 40 °C
Temperatura de almacenamiento	–20 °C a +60 °C
Dimensiones (Aprox.)	123 mm × 53 mm × 135 mm (an/al/prf) (excluyendo las partes salientes)
Peso	Aprox. 400 g

Cable para batería de automóvil (DCC-VQ1)

Tensión de entrada	12 V/24 V cc
Características del fusible	125 V 4 A
Longitud del cable	Aprox. 1,5 m
Peso	Aprox. 80 g

Elementos incluidos
Adaptador/Cargador de ca (AC-VQ1051D) (1)
Cable de alimentación de ca (1)
Cable de conexión (DK-215) (1)
Cable de conexión (DK-415) (1)
Cable para batería de automóvil (DCC-VQ1) (1)
Juego de documentación impresa

El diseño y las especificaciones están sujetos a cambios sin previo aviso.

Nota

Esta unidad es compatible con las tensiones de todo el mundo de 100 V a 240 V
No utilice un transformador de voltaje electrónico, porque es posible que ocasione un mal funcionamiento.

Solución de problemas

Síntoma	Causa/Solución
El equipo de vídeo no trabaja.	• El enchufe de alimentación está desconectado de la toma de corriente de la pared (toma de la red). • El cable para batería de automóvil (DCC-VQ1) está desconectado de la toma para encendedor de cigarrillos. → Insértelo en una toma de corriente de la pared o en una toma para encendedor de cigarrillos. • El cable de conexión no está conectado adecuadamente. → Conéctelo adecuadamente. • El selector de cambio de salida está en CHARGE. → Ponga el selector de cambio de salida en VCR/CAMERA.
La batería no se carga.	• El selector de cambio de salida está en VCR/CAMERA. → Ponga el selector de cambio de salida en CHARGE.
La alimentación se desconecta inmediatamente incluso aunque la duración de la batería restante es suficiente, o la duración útil de la batería mostrada difiere de la real.	• Agote la batería y vuelva a cargarla por completo. → La duración de la batería se mostrará correctamente.
La visualización no cambia.	Consulte "Notas sobre el indicador BATTERY LIFE".
En la ventana visualizadora se muestra "Lo".	• La temperatura de la batería es demasiado baja. • La carga se realiza a una temperatura inferior a la de la gama de temperaturas de carga recomendada. → Aunque en estos caso la carga todavía podrá realizarse, si esta situación continúa, esta unidad cambiará al estado de espera (consulte el punto siguiente) o la carga no se efectuará adecuadamente a fin de proteger la batería. Recomendamos cargar la batería de 10 °C a 30 °C

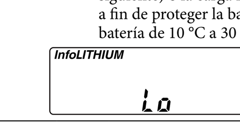

La lámpara CHARGE parpadea de las dos formas siguientes.
Parpadeo rápido: Se enciende y apaga repetidamente cada 0,15 segundos
Parpadeo lento: Se enciende y apaga repetidamente cada 1,5 segundos
Cuando parpadee la lámpara CHARGE, lea lo siguiente y tome las medidas adecuadas dependiendo de cómo parpadee dicha lámpara CHARGE.

Cuando la lámpara CHARGE continúe parpadeando lentamente y en la ventanilla visualizadora se muestre "WAITING".	→ La carga está temporalmente en pausa. Esta unidad está en estado de espera. Si la temperatura ambiental o la de la batería sale fuera del margen apropiado, la carga se parará automáticamente. Cuando la temperatura ambiental vuelva al margen apropiado, la lámpara CHARGE se encenderá una vez y se reiniciará la carga. Recomendamos cargar la batería de 10 °C a 30 °C

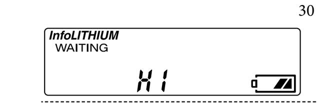
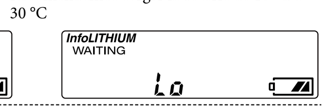

Cuando la lámpara CHARGE continúe parpadeando rápidamente y en la ventanilla visualizadora se muestre "WARNING".	→ Cuando cargue la batería por primera vez en una de las situaciones siguientes, la lámpara CHARGE puede parpadear rápidamente. Cuando suceda esto, retire la batería de esta unidad, vuelva a fijarla y cárguela. ① Cuando la batería que se haya dejado sin utilizar durante mucho tiempo ② Cuando la batería que se haya dejado fijada a la cámara durante mucho tiempo ③ Inmediatamente después de la adquisición Si "WARNING" continúa mostrándose, compruebe de acuerdo con los pasos siguientes.

Retire la batería de esta unidad y vuelva a fijarla.

La lámpara CHARGE comienza a parpadear de nuevo:
Fije otra batería "InfoLITHIUM".

La lámpara CHARGE se enciende pero no comienza a parpadear de nuevo:
Si la lámpara CHARGE se apaga debido a que haya transcurrido el tiempo de carga, no habrá ningún problema.

La lámpara CHARGE comienza a parpadear de nuevo:
El problema se encuentra posiblemente en esta unidad.

La lámpara CHARGE se enciende y no comienza a parpadear de nuevo:
Si la lámpara CHARGE se apaga debido a que haya transcurrido el tiempo de carga, el problema se encuentra en la primera batería fijada.

Póngase en contacto con su proveedor Sony más cercano con respecto a cualquier producto que pueda tener el problema.

Português

Obrigado por ter adquirido o Transformador/Carregador de CA da Sony.

Antes de utilizar esta unidade, leia este manual na íntegra e guarde-o para futura consulta.

AVISO

Para reduzir o risco de incêndio ou choque eléctrico, não exponha a unidade à chuva ou à humidade.
Para reduzir o risco de incêndio ou choque eléctrico,
1) não exponha a unidade à chuva ou à humidade.
2) não coloque objectes cheios de líquido, por exemplo, vasos, no aparelho.
Para evitar choque eléctrico, não abra a caixa.
Para assistência técnica, entregue a unidade apenas a pessoal qualificado.

O cabo de alimentação de CA só deve ser substituído numa loja com pessoal qualificado para o fazer.

ATENÇÃO

Substitua a bateria apenas por uma bateria do tipo especificado. Se não o fizer, pode provocar um incêndio ou magoar-se.

PRECAUÇÃO

O aparelho continua ligado à fonte de alimentação AC (corrente eléctrica) enquanto estiver ligado à tomada de parede, mesmo que o aparelho propriamente dito esteja desligado.

Para os clientes na Europa

< Nota para os clientes nos países que apliquem as Directivas da UE >
O fabricante deste produto é a Sony Corporation, 1-7-1 Konan Minato-ku Tokyo, 108-0075 Japan. O Representante Autorizado para EMC e segurança de produto é a Sony Deutschland GmbH, Hedelfinger Strasse 61, 70327, Stuttgart, Germany. Para questões acerca de serviço e acerca da garantia, consulte as moradas fornecidas em separado, nos documentos de serviço e garantia.

Tratamento de Equipamentos Eléctricos e Electrónicos no final da sua vida útil (Aplicável na União Europeia e em países Europeus com sistemas de recolha selectiva de resíduos)
Este símbolo, colocado no produto ou na sua embalagem, indica que este não deve ser tratado como resíduo urbano indiferenciado. Deve sim ser colocado num ponto de recolha destinado a resíduos de equipamentos eléctricos e electrónicos. Assegurando-se que este produto é correctamente depositado, irá prevenir potenciais consequências negativas para o ambiente bem como para a saúde, que de outra forma poderiam ocorrer pelo mau manuseamento destes produtos. A reciclagem dos materiais contribuirá para a conservação dos recursos naturais. Para obter informação mais detalhada sobre a reciclagem deste produto, por favor contacte o município onde reside, os serviços de recolha de resíduos da sua área ou a loja onde adquiriu o produto.

Notas de utilização

Esta unidade não é à prova de poeira, salpicos ou água.

Garantia de conteúdo gravado

Não é possível compensar o utilizador por gravações ou reproduções que não sejam feitas devido a uma avaria na bateria, no Transformador de CA, no Transformador/Carregador de CA, etc.

Carregamento

- Concebido para ser utilizado com baterias Sony genuínas.
- Com esta unidade, carregue apenas as baterias recomendadas.
- Encaixe bem a bateria.

Temperatura de carregamento
- Para obter a máxima eficiência da bateria, o intervalo de temperaturas recomendado para o carregamento é de 10 °C a 30 °C. O carregamento torna-se mais difícil a baixas temperaturas.
- Esta unidade proporciona um carregamento rápido, mas o carregamento fora do intervalo de temperaturas recomendado resulta num tempo de carregamento mais longo por forma a proteger a bateria. Uma vez prolongado o tempo de carregamento, a unidade já não volta a ter um carregamento rápido, mesmo que a temperatura esteja dentro dos limites de temperatura recomendados. Volte a encaixar a bateria e volte a carregá-la.

Onde não deve colocar esta unidade

Independentemente de esta unidade estar a ser utilizada ou armazenada, não a coloque nos seguintes locais. Se o fizer, pode dar origem a uma avaria.
- Onde o calor seja extremo.
  - Próximo de um aquecedor ou à luz directa do sol, por exemplo, num tablier. O interior dos carros fica particularmente quente, se os vidros estiverem fechados no Verão ou num dia de imenso calor. Esta unidade pode ficar deformada ou avariada.
- Onde haja vibração excessiva.
- Onde haja um forte magnetismo ou radiação.
- Onde haja areia ou poeira excessiva.
  - Proteja esta unidade contra areia e pó em locais como à beira-mar e outras áreas arenosas ou onde ocorram nuvens de pó, pois existe o risco de ocorrência de avarias.

Precauções de utilização

- Não utilize a unidade num espaço estreito, por exemplo, entre uma parede e um móvel.
- Uma quantidade ínfima de corrente eléctrica fluirá para esta unidade desde que esteja ligada à tomada de parede.
- A placa que indica a tensão, o consumo energético, etc. está na parte de baixo.
- Encaixe bem a bateria nesta unidade quando quiser carregar a bateria.
- Não utilize esta unidade onde haja fortes ondas radioeléctricas ou radiação. As câmaras de vídeo, etc. poderão não ser capazes de gravar ou reproduzir correctamente.
- Não deixe cair esta unidade nem exerça qualquer choque mecânico na mesma.
- Mantenha esta unidade afastada de televisores, receptores de rádio ou outros sintonizadores. Estes poderão ser afectados por interferências, se colocados na proximidade.
- Utilize a tomada de parede mais próxima ao utilizar esta unidade. Mesmo que a luz CHARGE (carregamento) desta unidade esteja apagada, a corrente continua ligada. Se ocorrer algum problema ao utilizar esta unidade, desligue imediatamente a corrente desligando a ficha da tomada de parede.
- Certifique-se de que nada metálico entra em contacto com as peças metálicas da unidade ou do cabo de ligação. Se entrar, pode ocorrer um curto-circuito e a unidade pode ser danificada.
- Não ligue esta unidade a um transformador de tensão para deslocações no estrangeiro. Isto pode resultar em sobreaquecimento ou outra avaria.
- Após a sua utilização, desligue esta unidade da tomada de parede. Para desligar o cabo, puxe-o pela ficha. Nunca puxe pelo cabo propriamente dito.
- Não coloque objectes cheios de líquido, por exemplo, vasos, nesta unidade.
- Esta unidade ou a bateria podem aquecer durante ou imediatamente após o carregamento. Não se trata de uma avaria.
- Retire a bateria desta unidade quando o carregamento tiver terminado. Se deixar a bateria na unidade, poderá reduzir a carga da bateria.

Utilizar o cabo de bateria do carro (DCC-VQ1)

- Utilize esta unidade apenas com um carro que tenham uma bateria de 12 ou 24 Volts.
- Alguns carros têm ligação à terra negativa e outros têm ligação à terra positiva. **Esta unidade destina-se apenas a carros com ligação à terra negativa.**
- Utilize a unidade com o motor do carro em funcionamento. Se utilizar a unidade com o motor do carro parado, a bateria do carro pode esgotar-se.
- Desligue o cabo de bateria do carro da tomada do isqueiro do carro quando não estiver a ser utilizado. Para desligar o cabo, puxe-o pela ficha. Nunca puxe pelo cabo propriamente dito.

Manutenção

- Se esta unidade ficar suja, limpe-a com um pano macio e seco ou lenço de papel.
- Se esta unidade ficar muito suja, limpe-a com um pano macio mergulhado num solvente neutro diluído e bem torcido e depois termine com um pano seco.
- Não utilize diluente, benzeno, álcool, etc., pois poderão deteriorar ou danificar a superfície desta unidade.
- Quando utilizar um pano de limpeza química, consulte o respectivo manual de instruções.
- A pulverização de um solvente volátil, por exemplo, um insecticida, ou um contacto prolongado com borracha ou vinil pode causar deterioração ou danos nesta unidade.

A Identificação das peças

1 Portinhola dos terminais
2 Ranhura ①
3 Conector DC IN (apenas para o DCC-VQ1)
4 Conector DC OUT
5 Luz CHARGE ①
6 Ranhura ②
7 Luz CHARGE ②
8 Interruptor de alteração da saída
9 Interruptor de alteração do modo de carregamento
10 Ecrã do visor
11 Luz indicadora da ranhura
12 Botão de alteração DISPLAY

Ecrã do visor
13 Indicador "InfoLITHIUM"
14 Indicador WAITING
15 Indicador WARNING
16 Indicador TIME TO CHG (carga)
17 Indicador de Tempo/REGISTO
18 Indicador BATTERY LIFE
19 Indicador VCR/CAMERA
20 Indicador de carga normal
21 Indicador de carga completa
22 Indicador de carga da bateria

O Transformador/Carregador de CA AC-VQ1051D pode ser utilizado para o seguinte:

O Transformador/Carregador de CA AC-VQ1051D pode ser utilizado em casa ou no carro.
Ligue o cabo de corrente (fornecido) a uma tomada de parede ou ligue o cabo de bateria do carro DCC-VQ1 à tomada do isqueiro no seu carro. (Apenas para veículos com ligação à terra negativa (-).)
- Para utilizar equipamento Sony (câmaras de vídeo, etc.), utilize os cabos de ligação fornecidos com esta unidade.
- Para carregar baterias recarregáveis da Sony (série L).
  - Pode definir o nível de carga como "Carga completa" ou "Carga normal" com o interruptor de alteração do modo de carregamento. Se quiser utilizar a bateria rapidamente, defina como "Carga normal" para fazer o carregamento no modo de carga normal.
- Quando tiver baterias "InfoLITHIUM" nesta unidade, as seguintes funções estão disponíveis:
  - Carregamento rápido
    (Mais rápido do que carregar com a sua câmara de vídeo, etc.)
  - Pode ver o "REGISTO DA BATERIA" e informações sobre a carga.
    Aparece o histórico de utilização e o estado da carga da bateria.
    - Tempo de carga total, número de cargas, ano e mês da última utilização
    - Carga da bateria, tempo restante até a carga estar concluída

- Esta unidade serve para carregar baterias de iões de lítio. Não pode ser utilizada para recarregar baterias de Ni-Cd ou de Ni-MH.
- Esta unidade não pode ser utilizada com alguns modelos de câmaras de vídeo ou outro equipamento. Confirme a compatibilidade do seu equipamento, antes de o utilizar.

O que é "InfoLITHIUM"?
"InfoLITHIUM" é um novo tipo de bateria de iões de lítio capaz de trocar dados sobre o consumo da bateria com equipamento electrónico compatível.
Recomendamos a utilização de uma bateria "InfoLITHIUM" (série L) com equipamento electrónico que tenha a marca InfoLITHIUM.
"InfoLITHIUM" é uma marca comercial da Sony Corporation.

O que é o "REGISTO DA BATERIA"?
O "REGISTO DA BATERIA" apresenta o histórico de utilização registado da bateria.
- Tempo de carga total
- Número de cargas
- Ano e mês da última utilização
  (Os valores indicados são aproximados. Dependendo da bateria, o conteúdo apresentado é limitado.)

Notas sobre o indicador BATTERY LIFE (leia atentamente antes de utilizar)

Ao carregar a bateria, esta unidade mostra o estado da carga e informações sobre a bateria, desde que as seguintes condições se confirmem:
- Está a utilizar uma bateria "InfoLITHIUM".
- A sua câmara de vídeo, etc. é compatível com "InfoLITHIUM".

Verifique se a sua bateria tem a marca InfoLITHIUM. Verifique no manual de instruções fornecido com o seu equipamento de vídeo se este é compatível com "InfoLITHIUM".

Se utilizar a bateria com mais de uma câmara de vídeo, etc. que seja compatível com "InfoLITHIUM", as informações apresentadas referem-se ao último equipamento ligado à bateria.

A função "REGISTO DA BATERIA" está disponível com as baterias recarregáveis NP-F970, NP-F770 e NP-F570. Outras baterias poderão não ser compatíveis ou poderão apresentar informações limitadas.

B Para utilizar equipamento de vídeo

Quando o cabo de corrente CA e o cabo de bateria do carro DCC-VQ1 estiverem ligados ao mesmo tempo, a entrada de corrente pelo cabo de bateria do carro tem prioridade.
Para mais informações sobre a ligação, consulte o manual de instruções da câmara de vídeo, etc.

1 **Coloque o interruptor de alteração da saída na posição VCR/CAMERA.**
2 **Ligue o cabo de corrente CA ou o cabo de bateria do carro a esta unidade.**
3 **Ligue o cabo de corrente CA a uma tomada de parede ou ligue o cabo de bateria do carro à tomada do isqueiro do carro.**
Ouve-se um sinal sonoro e o ecrã do visor liga-se.
4 **Ligue o cabo de ligação ao conector DC OUT desta unidade.**
5 **Ligue o cabo de ligação à câmara de vídeo.**
Para a direcção na qual deve colocar o cabo de ligação, consulte o manual de instruções da câmara de vídeo, etc.
Quando utilizar o cabo de ligação DK-215 (Ilustração B-1)
Quando utilizar o cabo de ligação DK-415 (Ilustração B-2)

Notas
- Se colocar o interruptor de alteração da saída na posição CHARGE enquanto utiliza a câmara de vídeo, etc., corta a corrente para a câmara de vídeo.
- Não pode carregar uma bateria instalada nesta unidade enquanto a unidade estiver no modo VCR/CAMERA.
- Afaste esta unidade da sua câmara de vídeo, etc., se a imagem estiver distorcida.
- O cabo de ligação DK-415 pode ser utilizado com equipamento compatível com a bateria recarregável (série L). Confirme a compatibilidade do seu equipamento, antes de o utilizar.
- A ilustração mostra a ligação a uma câmara de vídeo digital HD HDR-AX2000.

C Para carregar a bateria

Quando o cabo de corrente CA e o cabo de bateria do carro DCC-VQ1 estiverem ligados ao mesmo tempo, a entrada de corrente pelo cabo de bateria do carro tem prioridade.

1 **Coloque o interruptor de alteração do modo de carregamento na posição "NORMAL CHARGE" ou "FULL CHARGE".**
Se quiser carregar a bateria até a carga estar completa, coloque o interruptor de alteração do modo de carregamento na posição "FULL CHARGE".
Se quiser terminar o carregamento quando a carga normal estiver concluída, coloque-o na posição "NORMAL CHARGE".
Para mais detalhes, consulte a secção "Alterar o modo de carga".
2 **Coloque o interruptor de alteração da saída na posição CHARGE.**
3 **Ligue o cabo de corrente CA ou o cabo de bateria do carro a esta unidade.**
4 **Ligue o cabo de corrente CA a uma tomada de parede ou ligue o cabo de bateria do carro à tomada do isqueiro do carro.**
Ouve-se um sinal sonoro e o ecrã do visor liga-se.
5 **Encaixe a bateria.**
Consulte a secção "Para instalar a bateria". Quando o carregamento começar, o indicador de carga da bateria pisca em sequência no visor e a luz CHARGE acende-se.
6 **Terminado o carregamento, retire a bateria.**
Esta unidade termina o carregamento no nível de carga que definiu com o interruptor de alteração do modo de carregamento. Quando a luz CHARGE se apagar, o carregamento terminou. Para mais detalhes sobre a conclusão do carregamento, consulte a secção "Alterar o modo de carga".
Consulte a secção "Para retirar a bateria" quando quiser retirar a bateria.

Alterar o modo de carga

Há dois níveis de carga: "Carga normal" e "Carga completa". Pode alterar o modo de carga com o interruptor de alteração do modo de carga nesta unidade.

- Carga normal (NORMAL CHARGE)

Terminado o carregamento, o indicador de carga da bateria aparece conforme ilustrado à direita. O estado da bateria pode ser melhor preservado, mas a carga será ligeiramente mais curta do que no nível de carga completa.	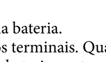 NORMAL

- Carga completa (FULL CHARGE)

Terminado o carregamento no modo de carga completa, o indicador de carga da bateria aparece conforme ilustrado à direita. A carga da bateria será ligeiramente mais longa do que no modo de carga normal, mas o tempo de carga também será mais longo.	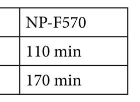 FULL

Instalar duas baterias simultaneamente

Pode instalar duas baterias nesta unidade ao mesmo tempo. Também pode carregar apenas uma bateria. O carregamento começa com a bateria instalada na Ranhura ①. Quando houver duas baterias instaladas, mas não simultaneamente, o carregamento começa com a bateria que foi instalada em primeiro lugar, independentemente de estar na Ranhura ① ou ②.

Notas
- Pode haver duas baterias instaladas, mas não podem ser carregadas no modo de carga normal ao mesmo tempo.
- Quando o interruptor de alteração do modo de carregamento estiver na posição "FULL CHARGE", esta unidade termina a carga normal pela ordem pela qual as baterias foram instaladas e depois termina a carga completa para ambas as baterias ao mesmo tempo.

Para instalar a bateria (C-①)

❶ **Coloque a bateria nesta unidade com a marca ◀ virada para a portinhola dos terminais.**
❷ **Faça deslizar a bateria no sentido da seta.**
Pressione a bateria até a portinhola dos terminais estar completamente escondida.

Para retirar a bateria (C-②)

Faça deslizar a bateria no sentido da seta e depois levante-a para fora.

Notas
- Não pegue nesta unidade segurando apenas pela bateria.
- Tenha cuidado para não bater na portinhola dos terminais. Quando instalar a bateria, tenha especial cuidado para não bater a bateria contra a portinhola.
- Tenha cuidado para não entalar os dedos ao instalar ou retirar a bateria.

Tempo de carregamento

Carregamento rápido

	NP-F970	NP-F770	NP-F570
Carga normal	285 min	185 min	110 min
Carga completa	345 min	245 min	170 min

- Os tempos indicados referem-se ao carregamento de uma bateria sem carga, utilizando esta unidade à temperatura ambiente de 25 °C.
- O tempo de carregamento pode diferir, dependendo do estado da bateria e da temperatura ambiente.

Para poder utilizar a bateria rapidamente

Pode utilizar a bateria mesmo que a retire desta unidade antes de o carregamento estar concluído. Porém, um tempo de carregamento mais curto significa um tempo de utilização mais curto.

Notas
- Se o interruptor de alteração da saída for colocado na posição VCR/CAMERA durante o carregamento, o carregamento pára.
- Se a luz CHARGE não se acender nem piscar, verifique se a bateria está correctamente encaixada nesta unidade. Se não estiver correctamente encaixada, não será carregada.
- O carregamento rápido só é feito com baterias "InfoLITHIUM".
- Quando o interruptor de alteração do modo de carregamento estiver colocado na posição "NORMAL CHARGE", esta unidade termina o carregamento quando a carga normal estiver concluída.
- Pode alterar o modo de carregamento antes de terminar o carregamento.

Se algo correr mal durante o carregamento, a luz CHARGE pisca e aparece a indicação "WARNING" no visor. Para mais informações, consulte a secção "Resolução de problemas".

Para verificar o carregamento

Quando se iniciar o carregamento da bateria, a indicação de carga da bateria acende-se no visor.
A carga da bateria indicada corresponde ao tempo aproximado que o utilizador tem para gravar imagens com o viewfinder. A carga da bateria dura menos se o visor LCD for utilizado.
Em determinadas câmaras de vídeo, a carga da bateria poderá não ser apresentada.
Para mais detalhes, consulte a secção "Notas sobre o indicador BATTERY LIFE".

Durante o carregamento, há dois métodos de alterar o conteúdo apresentado no visor.
Há dois métodos de alterar o conteúdo apresentado no visor: o conteúdo é alterado automaticamente e o conteúdo é alterado premindo o botão de alteração DISPLAY.
A luz indicadora da ranhura corresponde ao número da ranhura.
Segue-se um exemplo da instalação de uma bateria na Ranhura ①, seguida de outra na Ranhura ②.

Alterar o conteúdo apresentado no visor automaticamente durante o carregamento (Consulte a Ilustração D)

1 **Carga da bateria**
A carga da primeira bateria instalada.
Trata-se da carga da bateria quando instalada na última câmara de vídeo compatível com "InfoLITHIUM", etc. utilizada.
2 **Carga da bateria**
A carga da última bateria instalada.
3 **Tempo de carga**
O tempo total que falta até terminar o carregamento completo das baterias instaladas nas Ranhuras ① e ②.
Quando o interruptor de alteração do modo de carregamento estiver colocado na posição "NORMAL CHARGE", aparece indicado o tempo que falta até a carga normal estar concluída.

Pressione o botão de alteração DISPLAY durante o carregamento. (Consulte a Ilustração E)

Durante o carregamento, o "REGISTO DA BATERIA" pode ser apresentado premindo o botão de alteração DISPLAY.
O conteúdo apresentado no visor é alterado sempre que premir o botão de alteração DISPLAY, do seguinte modo:
Cerca de cinco segundos depois de premir o botão de alteração DISPLAY, aparece a indicação da carga da bateria, que depois alterna com o tempo que falta até o carregamento estar concluído.

1 **Tempo de carga total**
O tempo de carga total da primeira bateria instalada.
Indica o tempo total de carga aproximado desde o primeiro carregamento. O valor mínimo apresentado é 5 horas.
2 **Número de cargas total**
O número de vezes que a primeira bateria instalada foi carregada.
Apresenta o número aproximado de vezes que a bateria foi carregada desde o primeiro carregamento. O valor mínimo apresentado é 5 vezes e o número é apresentado em múltiplos de cinco. As cargas para atestar e as cargas interrompidas poderão não ser contabilizadas.
3 **Ano e mês da última utilização**
O ano e o mês em que a primeira bateria instalada foi utilizada pela última vez.
Indica o "Mês" seguido do "Ano" (últimos dois dígitos do ano). Se utilizada com uma câmara de vídeo que não tenha um calendário definido, aparece "-- --".
4 **Tempo de carga total**
O tempo de carga total da última bateria instalada.
5 **Número de cargas total**
O número de vezes que a última bateria instalada foi carregada.
6 **Ano e mês da última utilização**
O ano e o mês em que a última bateria instalada foi utilizada pela última vez.

Pressione o botão de alteração DISPLAY após o carregamento. (Consulte a Ilustração F)

Terminado o carregamento, o visor não muda automaticamente. O conteúdo apresentado no visor é alterado sempre que premir o botão de alteração DISPLAY, do seguinte modo:
Cerca de cinco segundos depois de ter premido o botão de alteração DISPLAY, volta a aparecer o visor apresentado em 1.

1 **O carregamento está concluído. Quando o interruptor de alteração do modo de carregamento estiver na posição "NORMAL CHARGE", o indicador da carga da bateria indica "NORMAL".**
2 **Carga da bateria**
A carga da primeira bateria instalada.
3 **Carga da bateria**
A carga da última bateria instalada.
4 **Tempo de carga total**
O tempo de carga total da primeira bateria instalada.
5 **Número de cargas total**
O número de vezes que a primeira bateria instalada foi carregada.
6 **Ano e mês da última utilização**
O ano e o mês em que a primeira bateria instalada foi utilizada pela última vez.
7 **Tempo de carga total**
O tempo de carga total da última bateria instalada.
8 **Número de cargas total**
O número de vezes que a última bateria instalada foi carregada.
9 **Ano e mês da última utilização**
O ano e o mês em que a última bateria instalada foi utilizada pela última vez.

Notas
- A indicação do tempo é o tempo aproximado quando o carregamento for feito a uma temperatura de 25 °C. Poderá diferir do tempo efectivo, dependendo do ambiente. Além disso, consoante o estado da bateria, o tempo poderá não ser indicado. Não se trata de uma avaria.
- Depois de iniciado o carregamento, a indicação do tempo poderá demorar algum tempo.
- A indicação do tempo e da restante carga da bateria que não estiver a ser carregada poderá demorar algum tempo a surgir.
- Para visualizar a carga de uma nova bateria, primeiro, instale-a na sua câmara de vídeo, utilize-a durante cerca de 20 segundos e depois carregue-a com esta unidade.
- Se instalar uma bateria totalmente carregada nesta unidade, poderá surgir a indicação "TIME TO CHG FULL 1h" (tempo até à carga completa 1h) no visor. Não se trata de uma avaria.
- Nos seguintes casos, a indicação do tempo/REGISTO poderá apresentar "----" ou a indicação do tempo poderá estar apagada. Não se trata de uma avaria.
  - Há uma diferença entre o tempo indicado e o tempo de carregamento efectivo. (Mesmo que isto aconteça, continue o carregamento até estar concluído.)
  - Quando carregar uma bateria que não seja uma bateria "InfoLITHIUM" (a indicação da carga da bateria e outras funções não estão disponíveis).
  - Quando o ano e mês da última utilização não estiverem claros. (Quando instalar a bateria numa câmara de vídeo, mas não ligar a corrente da câmara de vídeo ou a função de calendário da câmara de vídeo não estiver configurada, etc.)
  - Se a bateria for retirada desta unidade depois de concluída a carga normal, mas antes de concluída a carga completa. (Demora cerca de uma hora desde a conclusão da carga normal até à conclusão da carga completa.)
  - Quando carregar uma bateria que não tenha sido utilizada há muito tempo. (Primeiro, carregue até ao máximo uma vez.)

Quando houver duas baterias instaladas, sintomas semelhantes poderão surgir se uma das baterias estiver no estado acima indicado.
- A indicação "REGISTO DA BATERIA" está disponível com as baterias recarregáveis NP-F970, NP-F770 e NP-F570. Com outras baterias, o conteúdo apresentado é limitado.

G Substituição do fusível

O cabo de bateria do carro (DCC-VQ1) contém um fusível na ficha do isqueiro do carro.
Se o cabo de bateria do carro (DCC-VQ1) não funcionar correctamente, verifique se o fusível se queimou. Se for o caso, substitua-o comprando um fusível da mesma potência (4 A, 125 V), por exemplo, no seu revendedor Sony mais próximo.

1 **Torça a extremidade da ficha e retire-a.**
2 **Retire o fusível queimado.**
3 **Introduza um novo fusível e torça a extremidade da ficha para apertá-la.**

Notas
- Substitua o fusível por outro que tenha a mesma potência (4 A, 125 V).
- Se a tomada do isqueiro do carro estiver suja com cinza, etc., a ficha propriamente dita pode ficar quente por haver má ligação. Limpe-a sempre antes de a utilizar.
- Não substitua o fusível por outro que não seja um fusível com a potência especificada.
- Se o novo fusível se queimar pouco depois da substituição, consulte o seu revendedor Sony mais próximo.

Contacte o concessionário do seu carro sobre a polaridade da ligação à terra do carro, a tensão da bateria do carro, etc.

Características técnicas

Transformador/Carregador de CA (AC-VQ1051D)

Entrada	100 V - 240 V CA 50 Hz/60 Hz 22 W 12 V/24 V CC (apenas para carros com ligação à terra negativa)
Saída	8,4 V CC 2,0 A (VCR/CAMERA) 8,4 V CC 1,6 A (CHARGE)
Temperatura de funcionamento	0 °C a 40 °C
Temperatura de armazenamento	-20 °C a +60 °C
Dimensões (Aprox.)	123 mm × 53 mm × 135 mm (l/a/p) (excluindo as peças salientes)
Peso	Aprox. 400 g

Cabo de bateria do carro (DCC-VQ1)

Tensão de entrada	12 V/24 V CC
Potência do fusível	125 V 4 A
Comprimento do cabo	Aprox. 1,5 m
Peso	Aprox. 80 g

tens incluídos
Transformador/Carregador de CA (AC-VQ1051D) (1)
Cabo de corrente CA (1)
Cabo de ligação (DK-215) (1)
Cabo de ligação (DK-415) (1)
Cabo de bateria do carro (DCC-VQ1) (1)
Documentos impressos

O design e as especificações estão sujeitos a alterações sem aviso prévio.

Nota

Esta unidade suporta as tensões mundiais de 100 V a 240 V.
Não utilize um transformador de tensão electrónico, pois pode causar uma avaria.

Resolução de problemas

Sintoma	Causa/Solução
O equipamento de vídeo não funciona.	• A ficha de corrente está desligada da tomada de parede. • O cabo de bateria do carro DCC-VQ1 está desligado da tomada do isqueiro do carro. → Introduza-o numa tomada de parede ou na tomada do isqueiro do carro. • O cabo de ligação não está devidamente ligado. → Ligue-o correctamente. • O interruptor de alteração da saída está na posição CHARGE. → Coloque o interruptor de alteração da saída na posição VCR/CAMERA.
A bateria não se carrega.	• O interruptor de alteração da saída está na posição VCR/CAMERA. → Coloque o interruptor de alteração da saída na posição CHARGE.
A corrente desliga-se imediatamente, mesmo que haja carga suficiente na bateria ou que a carga da bateria indicada seja diferente da carga efectiva.	• Descarregue completamente a bateria e depois carregue-a novamente até à carga máxima. → A carga da bateria será correctamente indicada.
O visor não muda.	Consulte a secção "Notas sobre o indicador BATTERY LIFE".
"Lo" aparece na janela do visor.	• A temperatura da bateria está demasiado baixa. • O carregamento é realizado a uma temperatura inferior ao intervalo de temperaturas de carregamento recomendado. → Apesar de continuar a ser possível carregar a bateria nestes casos, se esta situação continuar, esta unidade passa para o modo de espera (consulte o item seguinte) ou o carregamento não se realiza correctamente para proteger a bateria. Recomendamos o carregamento da bateria a uma temperatura entre 10 ºC e 30 ºC.

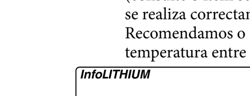

A luz CHARGE pisca de duas formas:
Pisca depressa: Acende-se e apaga-se repetidas vezes a cada 0,15 segundos.
Pisca devagar: Acende-se e apaga-se repetidas vezes a cada 1,5 segundos.
Quando a luz CHARGE piscar, leia as seguintes indicações e tome a medida adequada, consoante a forma como a luz CHARGE piscar.

Quando a luz CHARGE continua a piscar devagar e aparece a indicação "WAITING" no visor.	→ O carregamento parou temporariamente. Esta unidade está no modo de espera. Se a temperatura ambiente ou a temperatura da bateria estiver fora do intervalo de temperaturas adequado, o carregamento pára automaticamente. Quando a temperatura ambiente voltar a um valor adequado, a luz CHARGE acende-se e o carregamento é retomado. Recomendamos que o carregamento da bateria seja feito a uma temperatura de 10 °C a 30 °C.

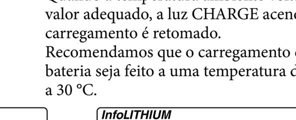

(Continua no verso.)

(Continuação da parte da frente.)

Português

Sintoma	Causa/Solução
Quando a luz CHARGE continua a piscar depressa e aparece a indicação "WARNING" no visor.	→ Quando carregar a bateria pela primeira vez numa das seguintes situações, a luz CHARGE poderá piscar depressa. Se isso acontecer, retire a bateria desta unidade e volte a instalá-la e a carregá-la. ① Quando a bateria ficou no carregador durante muito tempo. ② Quando a bateria ficou na câmara durante muito tempo. ③ Imediatamente após a compra. Se a indicação "WARNING" continuar visível, faça um teste de acordo com os passos abaixo indicados.

Retire a bateria da unidade e volte a instalá-la.

A luz CHARGE começa novamente a piscar:
Instale outra bateria "InfoLITHIUM".

A luz CHARGE acende-se, mas não começa novamente a piscar:
Se a luz CHARGE se apagar porque o tempo de carregamento já passou, não há qualquer problema.

A luz CHARGE começa novamente a piscar:
O problema pode estar nesta unidade.

A luz CHARGE acende-se e não começa novamente a piscar:
Se a luz CHARGE se apagar porque o tempo de carregamento já passou, o problema esta na bateria que instalou da primeira vez.

Contacte o seu revendedor Sony mais próximo em relação com qualquer produto que possa ter um problema.

Svenska

Tack för att du har valt en Sony nätadapter/laddare.

Innan enheten tas i bruk, läs noggrant igenom denna bruksanvisning. Spara bruksanvisningen.

VARNING

Utsätt inte enheten för regn eller fukt eftersom det kan medföra risk för brand eller elstötar.
Eftersom det kan medföra risk för brand eller elstötar,
1) utsätt inte enheten för regn eller fukt.
2) ska inga föremål fyllda med vätskor, såsom vaser, placeras på apparaten.
Ta inte isär höljet, eftersom det medför risk för elektriska stötar.
Överlåt all service till en kvalificerad reparatör.

Nätkabeln får bara bytas ut av behörig servicetekniker.

VARNING

Byt bara ut batteriet mot ett batteri av angiven typ. Annars finns det risk för eldsvådor och personskador.

SE UPP!

Utrustningen kopplas inte bort från nätströmmen så länge den är ansluten till vägguttaget, även om själva utrustningen har stängts av.

För kunder i Europa

< Anmärkning för kunder i de länder som följer EU-direktiv>
Tillverkaren av den här produkten är Sony Corporation, 1-7-1 Konan Minato-ku Tokyo, 108-0075 Japan. Auktoriserad representant för EMC och produktsäkerhet är Sony Deutschland GmbH, Hedelfinger Strasse 61, 70327 Stuttgart, Tyskland. För eventuella ärenden gällande service och garanti, se adresserna i de separata service- respektive garantidokumenten.

Omhändertagande av gamla elektriska och elektroniska produkter (Användbar i den Europeiska Unionen och andra Europeiska länder med separata insamlingssystem)
Symbolen på produkten eller emballaget anger att produkten inte får hanteras som hushållsavfall. Den skall i stället lämnas in på uppsamlingsplats för återvinning av el- och elektronikkomponenter. Genom att säkerställa att produkten hanteras på rätt sätt bidrar du till att förebygga eventuella negativa miljö- och hälsoeffekter som kan uppstå om produkten kasseras som vanligt avfall. Återvinning av material hjälper till att bibehålla naturens resurser. För ytterligare upplysningar om återvinning bör du kontakta lokala myndigheter eller sophämtningstjänst eller affären där du köpte varan.

Att tänka på vid användning

Denna enhet är inte byggd att vara dammsäker, stänksäker eller vattensäker.

Garanti för inspelat innehåll

Innehållet i inspelningar kan inte kompenseras om inspelning eller uppspelning inte sker på grund av funktionsfel i batteripaketet, AC nätadaptern, AC nätadaptern/laddaren etc.

Laddning

- Avsedd för användning med äkta Sony batteripaket.
- Ladda endast rekommenderade batteripaket med denna enhet.
- Sätt i batteripaketet ordentligt.

Laddningstemperatur
- För att tillgodose maximal batteriprestanda rekommenderas att laddning sker inom temperaturområdet 10 °C till 30 °C. Laddning blir svårare vid lägre temperaturer.
- Denna enhet tillhandahåller snabbladdning, men om laddningen görs utanför det rekommenderade temperaturområdet leder det till längre laddningstider för att skydda batteripaketet. När laddningstiden väl har förlängts, kommer den inte att återgå till snabbladdning även om temperaturen återställs inom det rekommenderade temperaturområdet. Sätt i batteripaketet igen och ladda det på nytt.

Angående placering

Denna enhet skall inte sättas på någon av följande platser, vare sig då den används eller då den ligger förvarad. Det kan leda till att den går sönder.
- Där det blir mycket varmt
  — Nära ett värmeelement eller i direkt solljus som till exempel på en instrumentbräda. Det blir mycket varmt i bilar om fönstren är stängda under sommaren eller en stekhet dag. Det kan orsaka att denna enhet deformeras eller får funktionsfel.
- Där det vibrerar mycket
- Där det finns stark magnetism eller strålning
- Där det finns mycket sand eller damm
  — Skydda denna enhet från sand och damm på platser som till exempel en sandstrand och andra sandiga platser eller där dammoln bildas, eftersom det finns risk att det uppstår funktionsfel.

Försiktighetsmått vid användning

- Placera inte enheten i trånga utrymmen, som mellan en möbel och väggen.
- En liten mängd elström flödar in i denna enhet så länge som den är ansluten till ett vägguttag.
- Namnplåten som anger märkspänning, strömförbrukning etc. sitter på undersidan.
- Se till att batteripaketet är ordentligt isatt i denna enhet vid laddning av batteripaketet.
- Använd inte denna enhet på platser som är utsatta för starka radiovågor eller strålning. Det kan leda till att videokameror etc. inte kan spela in eller spela upp korrekt.
- Denna enhet får inte tappas eller på annat sätt utsättas för stötar.
- Använd inte denna enhet i närheten av en teveapparat, en AM-radiomottagare eller andra mottagare. De kan påverkas av störningar om den står för nära.
- Använd närmsta vägguttag (väggkontakt) när du använder denna enhet. Även om CHARGE-lampan på denna enhet inte lyser, är strömmen fortfarande på. Om det uppstår något problem vid användning av denna enhet, bryt omedelbart strömmen genom att koppla loss stickproppen från vägguttaget (väggkontakten).
- Se till att inga metallföremål kommer i kontakt med metalldelarna på denna enhet eller anslutningssladden. Om det skulle inträffa, finns det risk för kortslutning vilket kan skada denna enhet.
- Anslut inte denna enhet till en spänningsadapter avsedd för utlandsresor. Det kan resultera i överhettning eller något annat funktionsfel.
- Koppla ur denna enhet från vägguttaget efter användning. Dra i stickproppen för att koppla ur sladden. Dra aldrig i själva sladden.
- Placera inte föremål fyllda med vätska, som till exempel vaser, på denna enhet.
- Denna enhet eller batteripaketet kan bli varmt under eller direkt efter laddning. Det är inget tekniskt fel.
- Ta ur batteripaketet från denna enhet när laddningen är klar. Om batteripaketet får sitta kvar kan det försämra batteridriftstiden.

Använda bilbatterisladden (DCC-VQ1)

- Använd denna enhet endast med en bil som har ett 12 eller 24 volts batteri.
- Vissa bilar har negativ jord och andra har positiv jord. **Denna enhet är för bilar med negativ jord.**
- Använd enheten medan bilmotorn är igång. Om du använder enheten med motorn avstängd, kan det hända att bilbatteriet laddas ur helt.
- Koppla loss bilbatterisladden från cigarettändaruttaget, när den inte används. Dra i stickproppen för att koppla ur sladden. Dra aldrig i själva sladden.

Underhåll

- Om denna enhet har blivit smutsig, torka av den med en mjuk, torr tygtrasa eller hushållspapper.
- Om denna enhet har blivit väldigt smutsig, torka av den med en väl urvriden mjuk torkduk som doppats i utspätt neutralt rengöringsmedel, och torka sedan torrt med en torr torkduk.
- Rengör aldrig denna enhet med thinner, bensin, alkohol etc., eftersom det kan orsaka att ytan på enheten försämras eller förstörs.
- När en kemisk rengöringsduk används, läs och följ anvisningarna.
- Om man sprejar med ett flyktigt lösningsmedel som till exempel ett insektsmedel, eller om denna enhet ligger direkt kontakt med ett gummi- eller plastföremål under lång tid, finns det risk att denna enhet försämras eller skadas.

A Beskrivning av delar

1. Terminallucka
2. Fack ①
3. DC IN-intag (likström) (endast för DCC-VQ1)
4. DC OUT-uttag (likström)
5. CHARGE-lampa ①
6. Fack ②
7. CHARGE-lampa ②
8. Utmatningsomkopplare
9. Lägesomkopplare för laddning
10. Teckenfönster
11. Fackindikatorlampa
12. DISPLAY-knapp (visningsväljare)

Teckenfönster

13. "InfoLITHIUM"-indikator
14. WAITING-indikator
15. WARNING-indikator
16. TIME TO CHG-indikator (laddningstid)
17. Tid/LOG-indikator
18. BATTERY LIFE-indikator (återstående batteridriftstid)
19. VCR/CAMERA-indikator
20. Indikator för normal uppladdning
21. Indikator för full uppladdning
22. Indikator för återstående batteridriftstid

Nätadaptern/laddaren AC-VQ1051D kan användas enligt följande

Nätadaptern/laddaren AC-VQ1051D kan användas i hemmet eller bilen. Anslut nätsladden (medföljer) till ett vägguttag, eller anslut bilbatterisladden DCC-VQ1 till cigarettändaruttaget i bilen. (Endast för fordon med negativ (-) jord.)
- För drift av Sony-utrustning (videokameror etc.), använd anslutningsladdarna som medföljer denna enhet.
- För uppladdning av Sony uppladdningsbara batteripaket (L-serien).
  — Laddningsnivån kan ställas in på antingen "Full uppladdning" eller "Normal uppladdning" med lägesomkopplaren för laddning. Om du vill använda batteripaketet snart, ställ på "Normal uppladdning" så att laddningen är klar när normal uppladdning uppnåtts.
- När "InfoLITHIUM"-batteripaket sätts i denna enhet, är följande funktioner tillgängliga.
  — Snabbladdning (Snabbare än laddning med videokameran etc.)
  — "BATTERY LOG" och laddningsinformation kan visas.
  Användningshistorik och laddningsstatus för batteripaketet visas.
  - Total laddningstid, antal laddningar, år och månad för senaste användning
  - Batteridriftstid, återstående tid tills laddning är klar

- Denna enhet är för laddning av litiumjonbatteripaket. Den kan inte användas för att ladda upp Ni-Cd- eller Ni-MH-batterier.
- Denna enhet kan inte användas med vissa typer av videokameror eller annan utrustning. Kontrollera att din utrustning är kompatibel före användning.

Vad är "InfoLITHIUM"?
"InfoLITHIUM" är ett litiumjonbatteripaket som kan utbyta information om t.ex. batteriförbrukningen med kompatibel elektronisk utrustning. Vi rekommenderar att du använder ett "InfoLITHIUM"-batteripaket (L-serien) med elektronisk utrustning som är märkt med InfoLITHIUM.

"InfoLITHIUM" är ett varumärke tillhörande Sony Corporation.

Vad är "BATTERY LOG"?
"BATTERY LOG" visar användningshistoriken som registrerats i batteripaketet.
- Total laddningstid
- Antal laddningar
- År och månad för senaste användning
  (Visningar är ungefärliga. Beroende på batteripaketet, är visningsinnehållet begränsat.)

Angående BATTERY LIFE-indikatorn (Läs noggrant före användning)

Under laddning av batteripaketet, visar denna enhet statusen för laddning och information om batteriet så länge som följande villkor uppfylls.
- Du använder ett "InfoLITHIUM"-batteripaket.
- Videokameran etc. är kompatibel med "InfoLITHIUM".

Kontrollera att batteripaketet har märket InfoLITHIUM. Se efter i bruksanvisningen som medföljde videoutrustningen om den är "InfoLITHIUM"-kompatibel eller inte.

Om du använder batteripaketet med mer än en videokamera etc. som är kompatibel med "InfoLITHIUM", visas information för den utrustning som användes senast med batteripaketet.

"BATTERY LOG" är tillgänglig med de uppladdningsbara batteripaketen NP-F970, NP-F770 och NP-F570. Andra batteripaket kanske inte är kompatibla eller kanske visar begränsad information.

B Användning med videoutrustning

När nätsladden och bilbatterisladden DCC-VQ1 är anslutna samtidigt, så prioriteras strömförsörjning från bilbatterisladden.
För narmare information om anslutning, se bruksanvisningen till videokameran etc.

1. **Ställ utmatningsomkopplaren på VCR/CAMERA.**
2. **Anslut nätsladden eller bilbatterisladden till denna enhet.**
3. **Anslut nätsladden till ett vägguttag, eller anslut bilbatterisladden till cigarettändaruttaget i bilen.**
   Det hörs ett pip och teckenfönstret aktiveras.
4. **Anslut anslutningssladden till DC OUT-uttaget på denna enhet.**
5. **Anslut anslutningssladden till videokameran.**
   För information om åt vilket håll du ska ansluta anslutningssladden, se bruksanvisningen till videokameran etc.
   När anslutningssladden DK-215 används (Illustration B-1)
   När anslutningssladden DK-415 används (Illustration B-2)

Obs!
- Om du ställer utmatningsomkopplaren på CHARGE medan du använder videokameran etc., bryts strömmen till videokameran.
- Det går inte att ladda ett batteripaket som sitter i denna enhet när denna enhet är ställd på läget VCR/CAMERA.
- Flytta bort denna enhet från videokameran etc. om bilden har störningar.
- Anslutningssladden DK-415 kan användas med utrustning kompatibel med det uppladdningsbara batteripaketet (L-serien). Kontrollera att din utrustning är kompatibel före användning.
- I illustrationen visas anslutning till en HDR-AX2000 digital HD-videokamera.

C Laddning av batteripaketet

När nätsladden och bilbatterisladden DCC-VQ1 är anslutna samtidigt, så prioriteras strömförsörjning från bilbatterisladden.

1. **Ställ lägesomkopplaren för laddning på "NORMAL CHARGE" eller "FULL CHARGE".**
   Om du vill ladda batteripaketet tills full uppladdning är slutförd, ställ lägesomkopplaren för laddning på "FULL CHARGE".
   Om du vill avsluta laddningen när normal uppladdning är slutförd, ställ den på "NORMAL CHARGE".
   För detaljerad information, se "Växla laddningsläget".
2. **Ställ utmatningsomkopplaren på CHARGE.**
3. **Anslut nätsladden eller bilbatterisladden till denna enhet.**
4. **Anslut nätsladden till ett vägguttag, eller anslut bilbatterisladden till cigarettändaruttaget i bilen.**
   Det hörs ett pip och teckenfönstret aktiveras.
5. **Sätt i batteripaketet.**
   Se avsnittet "Hur batteripaketet sätts i". När laddningen startar, blinkar indikatorn för batteridriftstid i teckenfönstret och CHARGE-lampan tänds.
6. **När laddningen är slutförd, ta ur batteripaketet.**
   Denna enhet slutar ladda vid den laddningsnivå som ställts in med lägesomkopplaren för laddning. När CHARGE-lampan släcks, är laddningen slutförd. För detaljerad information om slutförd uppladdning, se "Växla laddningsläget".
   Se avsnittet "Hur batteripaketet tas ur" när batteripaketet ska tas ur.

Växla laddningsläget

Det finns två nivåer av slutförd uppladdning: "Normal uppladdning" och "Full uppladdning". Du kan ändra laddningsläget med lägesomkopplaren för laddning på denna enhet.

- Normal uppladdning (NORMAL CHARGE)

När laddningen är slutförd, visas indikatorn för batteridriftstid på det sätt som visas till höger. Det finns tillräckligt med kraft i bilbatteripaketet, men batteridriftstiden blir något kortare än när det är fulladdat.	NORMAL

- Full uppladdning (FULL CHARGE)

När laddningen är slutförd i fulladdat tillstånd, visas indikatorn för batteridriftstid på det sätt som visas till höger. Batteridriftstiden blir något längre än i normalladdat tillstånd, men laddningstiden blir också längre.	FULL

Sätta i två batteripaket samtidigt

Du kan sätta i två batteripaket samtidigt i denna enhet. Men det går bara att ladda ett batteripaket i taget. Uppladdningen börjar med det batteripaket som sitter i Fack ①.
När du sätter i två batteripaket men inte på samma gång, börjar uppladdningen med det batteripaket som du satte i först, oberoende av om det sitter i Fack ① eller ②.

Obs!
- Två batteripaket kan sättas i, men de kan inte laddas upp till normal uppladdning samtidigt.
- När lägesomkopplaren för laddning ställs på "FULL CHARGE", slutför denna enhet normal uppladdning i den ordning som batteripaketen sattes i och slutför sedan full uppladdning för båda batteripaketen samtidigt.

Hur batteripaketet sätts i (C-①)

❶ **Placera batteripaketet på denna enhet med märket ◀ riktat mot terminalluckan.**
❷ **Skjut batteripaketet i pilens riktning.**
Tryck på batteripaketet tills terminalluckan är fullständigt dold.

Hur batteripaketet tar ur (C-②)

Skjut batteripaketet i pilens riktning och lyft det rakt utåt.

Obs!
- Lyft inte upp denna enhet genom att hålla i batteripaketet.
- Se till att inte stöta emot terminalluckan. När batteripaketet sätts i, var extra försiktig så att batteripaketet inte slår emot den.
- Var försiktig så att du inte klämmer fingrarna när du sätter i eller tar ur batteripaketet.

Laddningstid

Snabbladdning

	NP-F970	NP-F770	NP-F570
Normal uppladdning	285 min	185 min	110 min
Full uppladdning	345 min	245 min	170 min

- De angivna tiderna gäller för laddning av ett urladdat batteripaket när denna enhet används i en omgivande temperatur på 25 °C.
- Laddningstiden kan variera beroende på batteripaketets skick och den omgivande temperaturen.

Användning av batteripaketet innan laddningen är klar

Du kan använda batteripaketet även om du tar ur det från denna enhet innan laddningen är slutförd. Men en kortare laddningstid innebär också att den tid som batteriet kan användas blir kortare.

Obs!
- Om utmaningsomkopplaren ställs på VCR/CAMERA under laddning, stoppas laddningen.
- Om CHARGE-lampan inte tänds eller blinkar, kontrollera att batteripaketet är korrekt isatt i denna enhet. Om det inte är korrekt isatt, laddas det inte upp.
- Snabbladdning utförs bara med "InfoLITHIUM"-batteripaket.
- När lägesomkopplaren för laddning är ställd på "NORMAL CHARGE", avslutar denna enhet laddningen när normal uppladdning är slutförd.
- Du kan ändra uppladdningsläget innan varje uppladdning är slutförd.

Om något fel inträffar under laddningen, blinkar CHARGE-lampan och "WARNING" visas i teckenfönstret. Se "Felsökning" för mer information.

Kontrollera uppladdningen

När uppladdningen startar, tänds batteridriftstiden i teckenfönstret.
Den batteridriftstid som visas är den ungefärliga tid som återstår för inspelning av bilder genom användning av sökaren. Batteridriftstiden är kortare om LCD-skärmen används.
Batteridriftstiden visas inte med vissa videokameror. Se avsnittet "Angående BATTERY LIFE-indikatorn" för mer information.

Det finns två sätt att växla innehållet i teckenfönstret under uppladdning.

Det finns två sätt att växla innehållet i teckenfönstret: automatisk ändring av visningen och ändring av visningen varje gång du trycker på DISPLAY-knappen (visningsväljare).
Fackindikatorlampan motsvarar facknumret.
Följande är ett exempel där ett batteripaket sätts i Fack ① och därefter ett annat i Fack ②.

Visningen i teckenfönstret ändras automatiskt under laddning (Se illustration D)

1. **Batteridriftstid**
   Batteridriftstiden för det först isatta batteripaketet.
   Det här är batteridriftstiden när det suttit i den "InfoLITHIUM"-kompatibla videokamera etc. som användes senast.
2. **Batteridriftstid**
   Batteridriftstiden för det därefter isatta batteripaketet.
3. **Laddningstid**
   Den totala återstående tiden tills full uppladdning av batteripaketen isatta i Fack ① och Fack ② är slutförd.
   När lägesomkopplaren för laddning är ställd på "NORMAL CHARGE", visas den återstående tiden tills normal uppladdning är slutförd.

Tryck på DISPLAY-knappen (visningsväljare) under uppladdning. (Se illustration E)

Under uppladdning kan "BATTERY LOG" visas genom att trycka på DISPLAY-knappen (visningsväljare).
Innehållet i teckenfönstret ändras varje gång du trycker på DISPLAY-knappen (visningsväljare) enligt följande.
Ungefär fem sekunder efter att ha tryckt på DISPLAY-knappen (visningsväljare), visas batteridriftstiden och sedan växlar detta automatiskt mellan batteridriftstid och återstående tid tills laddningen är slutförd.

1. **Total laddningstid**
   Den totala laddningstiden för det först isatta batteripaketet.
   Visar den ungefärliga totala laddningstiden från första laddningen. Det minsta som visas är 5 timmar.
2. **Totalt antal laddningar**
   Det antal gånger som det först isatta batteripaketet har laddats.
   Visar ungefärligt antal gånger som batteripaketet har laddats sedan den första laddningen. Det minsta som visas är 5 gånger, och antalet visas i multiplar av fem. Korta laddningar och avbrutna laddningar kanske inte räknas.
3. **År och månad för senaste användning**
   Det år och den månad när det först isatta batteripaketet användes senast.
   Visar "månad" följt av "år" (två sista siffrorna i årtalet). Om det används med en videokamera som inte har någon kalender angiven visas "-- --".
4. **Total laddningstid**
   Den totala laddningstiden för det därefter isatta batteripaketet.
5. **Totalt antal laddningar**
   Det antal gånger som det därefter isatta batteripaketet har laddats.
6. **År och månad för senaste användning**
   Det år och den månad när det därefter isatta batteripaketet användes senast.

Tryck på DISPLAY-knappen (visningsväljare) när uppladdningen är slutförd. (Se illustration F)

När uppladdningen är slutförd, ändras inte visningen automatiskt. Innehållet i teckenfönstret ändras varje gång du trycker på DISPLAY-knappen (visningsväljare) enligt följande.
Ungefär fem sekunder efter att du tryckt på DISPLAY-knappen (visningsväljare), återgår visningen till det som visas i 1.

1. **Laddningen är slutförd. När lägesomkopplaren för laddning är ställd på "NORMAL CHARGE", visar indikatorn för batteridriftstid "NORMAL".**
2. **Batteridriftstid**
   Batteridriftstiden för det först isatta batteripaketet.
3. **Batteridriftstid**
   Batteridriftstiden för det därefter isatta batteripaketet.
4. **Total laddningstid**
   Den totala laddningstiden för det först isatta batteripaketet.
5. **Totalt antal laddningar**
   Det antal gånger som det först isatta batteripaketet har laddats.
6. **År och månad för senaste användning**
   Det år och den månad när det först isatta batteripaketet användes senast.
7. **Total laddningstid**
   Den totala laddningstiden för det därefter isatta batteripaketet.
8. **Totalt antal laddningar**
   Det antal gånger som det därefter isatta batteripaketet har laddats.
9. **År och månad för senaste användning**
   Det år och den månad när det därefter isatta batteripaketet användes senast.

Obs!
- Tidsvisningen är en ungefärlig tid när laddning sker vid 25 °C. Den kan skilja sig från den faktiska tiden beroende på miljön. Det kan också hända att tiden inte visas alls beroende på batteriets tillstånd. Det är inget tekniskt fel.
- Det kan ta en stund innan tiden visas efter att ha påbörjat laddningen.
- Det kan ta en stund innan tidsvisningen och återstående batteridriftstid för batteripaketet visas på den sida som inte laddas upp.
- För att visa batteridriftstiden för ett nytt batteripaket, sätt först i det i videokameran och använd det i ungefär 20 sekunder. Ladda sedan upp det med denna enhet.
- Om du sätter i ett fullt uppladdat batteripaket i denna enhet, kan det hända att "TIME TO CHG FULL 1h" visas i teckenfönstret. Det är inget tekniskt fel.
- I följande fall kan det hända att tid/LOG-visningen visar "-- --" eller så visas ingenting. Det är inget tekniskt fel.
  — Det finnas en skillnad mellan den tid som visas och den faktiska laddningstiden. (Även om detta inträffar, fortsätt uppladdningen tills det är fulladdat.)
  — När något annat batteri än ett "InfoLITHIUM"-batteripaket laddas (Visning av batteridriftstiden och andra funktioner är inte tillgänglig.)
  — När år och månad för senaste användning är okänt. (När du sätter i batteripaketet i en videokamera men inte slår på strömmen till videokameran, eller när kalenderfunktionen i videokameran inte är konfigurerad etc.)
  — Om batteripaketet tas ur från denna enhet efter att normal uppladdning är slutförd men innan full laddning är slutförd. (Det tar ungefär en timme från det att normal uppladdning är klar till dess att full uppladdning är slutförd.)
  — Vid laddning av ett batteripaket som inte har använts på länge. (Ladda först upp det fullt en gång.)
  När två batteripaket är isatta i denna enhet, kan liknande symptom visa sig om ovanstående förhållanden gäller för det ena av batterierna.
- "BATTERY LOG"-visning är tillgänglig med de uppladdningsbara batteripaketen NP-F970, NP-F770 och NP-F570. Med andra batteripaket är visningsinnehållet begränsat.

G Säkringsbyte

Bilbatterisladden (DCC-VQ1) har en säkring i stickproppen till cigarettändaren. Om bilbatterisladden (DCC-VQ1) inte fungerar som den ska, kontrollera om säkringen har smält. Om den har det, byt ut den genom att skaffa en säkring med samma märkdata (4 A, 125 V) från t.ex. din Sony-återförsäljare.

1. **Vrid loss stoppet längst ute på kontakten.**
2. **Ta ur den utbrända säkringen.**
3. **Skjut in en ny säkring och vrid stoppet för att dra åt.**

Obs!
- Byt ut säkringen mot en säkring med samma märkdata (4 A, 125 V).
- Om bilens cigarettändaruttag är smutsigt av aska etc., kan kontakten bli varm på grund av dålig anslutning. Rengör alltid före användning.
- Byt inte ut säkringen mot någonting annat utom en säkring med angivna märkdata.
- Rådfråga din Sony-återförsäljare om säkringen smälter igen kort efter byte.

Kontakta din bilhandlare angående polariteten på bilens jordning, bilbatteriets spänning etc.

Specifikationer

Nätadapter/laddare (AC-VQ1051D)

Ineffekt	100 V - 240 V AC 50 Hz/60 Hz 22 W 12 V/24 V likströmsspänning (endast för bilar med negativ jord)
Uteffekt	8,4 V likström 2,0 A (VCR/CAMERA) 8,4 V likström 1,6 A (CHARGE)
Arbetstemperatur	0 °C till 40 °C
Förvaringstemperatur	–20 °C till +60 °C
Storlek (Ca.)	123 mm × 53 mm × 135 mm (b/h/d) (exklusive utskjutande delar)
Vikt	Ca. 400 g

Bilbatterisladd (DCC-VQ1)

Ingångsspänning	12 V/24 V likströmsspänning
Säkringsdata	125 V 4 A
Sladdlängd	Ca. 1,5 m
Vikt	Ca. 80 g

Inkluderade artiklar
Nätadapter/laddare (AC-VQ1051D) (1)
Nätsladd (1)
Anslutningssladd (DK-215) (1)
Anslutningssladd (DK-415) (1)
Bilbatterisladd (DCC-VQ1) (1)
Uppsättning tryckt dokumentation

Utförande och specifikationer kan ändras utan föregående meddelande.

Obs!

Denna enhet stöder världsvida spänningar från 100 V till 240 V.
Använd inte en elektronisk spänningsomvandlare, eftersom det kan orsaka fel.

Felsökning

Problem	Orsak/åtgärd
Videoutrustningen fungerar inte.	• Stickproppen har dragits ut ur vägguttaget (väggkontakten). • Bilbatterisladden (DCC-VQ1) har dragits ut ur cigarettändaruttaget. → Sätt i den i ett vägguttag eller cigarettändaruttaget. • Anslutningskabeln är inte ordentligt ansluten. → Anslut den ordentligt. • Utmatningsomkopplaren är ställd på CHARGE. → Ställ utmatningsomkopplaren på VCR/CAMERA.
Batteripaketet laddas inte.	• Utmatningsomkopplaren är ställd på VCR/CAMERA. → Ställ utmatningsomkopplaren på CHARGE.
Strömmen slås genast av trots att återstående batteridriftstid är tillräcklig, eller den angivna batteridriftstiden stämmer inte med den faktiska batteridriftstiden.	• Ladda ur batteripaketet och ladda sedan upp det helt igen. → Batteridriftstiden kommer att visas korrekt.
Visningen ändras inte.	Se avsnittet "Angående BATTERY LIFE-indikatorn".
"Lo" visas i teckenfönstret.	• Batteripaketets temperatur är för låg. • Laddningen utförs i en lägre temperatur än det rekommenderade temperaturområdet för laddning. → Nedanstående kan visas om du sätter i ett batteripaket med låg temperatur, eller om laddningen utförs i en lägre temperatur än det rekommenderade temperaturområdet för laddning. Även om det går att fortsätta laddningen i dessa fall, kommer denna enhet, om denna situation fortgår, att växla till vänteläget (se förklaring nedan) eller så kommer laddningen inte att utföras korrekt för att skydda batteripaketet. Vi rekommenderar att batteripaketet laddas vid 10 °C till 30 °C.

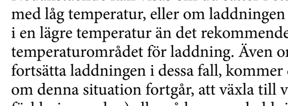

CHARGE-lampan blinkar på följande två sätt.
Blinkar snabbt: Tänds och släcks växelvis var 0,15 sekunder
Blinkar långsamt: Tänds och släcks växelvis var 1,5 sekunder
När CHARGE-lampan blinkar, läs följande och vidta lämplig åtgärd beroende på hur CHARGE-lampan blinkar.

När CHARGE-lampan fortsätter att blinka långsamt och "WAITING" visas i teckenfönstret.	→ Laddningen har stoppats tillfälligt. Denna enhet är i vänteläget. Om rumstemperaturen eller batteritemperaturen inte håller sig inom det lämpliga temperaturområdet, stoppas laddningen automatiskt. När rumstemperaturen återgår till lämplig nivå, tänds CHARGE-lampan och laddningen sätts igång igen. Vi rekommenderar att batteripaketet laddas vid 10 °C till 30 °C.

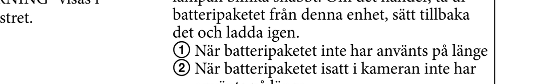

När CHARGE-lampan fortsätter att blinka snabbt och "WARNING" visas i teckenfönstret.	→ När batteripaketet laddas för första gången i en av följande situationer, kan CHARGE-lampan blinka snabbt. Om det händer, ta ur batteripaketet från denna enhet, sätt tillbaka det och ladda igen. ① När batteripaketet inte har använts på länge ② När batteripaketet isatt i kameran inte har använts på länge ③ Direkt efter köp Om "WARNING" visas fortfarande, kontrollera genom att följa stegen nedan.

Ta ur batteripaketet från denna enhet och sätt i det igen.

CHARGE-lampan börjar blinka igen:
Sätt i ett annat "InfoLITHIUM"-batteripaket.

CHARGE-lampan tänds men börjar inte blinka igen:
Om CHARGE-lampan slocknar därför att laddningstiden har gått ut, är allt som det ska vara.

CHARGE-lampan börjar blinka igen:
Det är troligtvis fel på denna enhet.

CHARGE-lampan tänds och börjar inte blinka igen:
Om CHARGE-lampan slocknar därför att laddningstiden har gått ut, är det fel på det först isatta batteripaketet.

Kontakta närmaste Sony-återförsäljare angående alla felaktiga produkter.

عربي

شكراً على شراءك محول التيار المتردد/الشاحن من سوني Sony.

قبل تشغيل الوحدة، يرجى قراءة هذا الدليل بشكل كامل، والاحتفاظ به كمرجع للمستقبل.

تحذير

لتقليل خطر الحريق أو الصدمات، لاتعرض الكاميرا للمطر أو البلل.
لتقليل خطر الحريق أو الصدمات الكهربائية،
1) لا تعمد إلى تعريض الجهاز للمطر أو الرطوبة.
2) لا تضع أشياء ممتلئة بالسوائل، مثل المزهريات، على الجهاز.
لتفادي حدوث صدمة كهربائية، لا تفتح الهيكل.
اوكل الخدمة إلى فني مؤهل فقط.

يجب الا يتم تغيير سلك التيار المتردد إلا لدى محل صيانة مختص.

تنبيه

قم باستبدال البطارية بالنوع المحدّد فقط. وإلاّ، قد ينتج حريق أو إصابات.

لا يتم فصل الجهاز عن مصدر التيار الكهربائي المتردد طالما ظل موصلاً بمخرج التيار الكهربائي في الجدار حتى ولو أوقفت تشغيل الجهاز نفسه.

ملاحظات حول الاستعمال

هذه الوحدة غير مقاومة للغبار أو لتناثر الماء أو للماء.

ضمان سلامة المحتويات المسجلة

لا يمكن دفع تعويض لمحتويات التسجيل إذا اصبح التسجيل أو العرض غير ممكناً بسبب خلل البطارية، في محول التيار المتردد، محول التيار المتردد/ الشاحن الخ.

الشحن

- مصممة للاستعمال مع بطاريات اصلية من إنتاج سوني Sony.
- لا تقم بشحن إلا البطاريات الموصى بها بواسطة هذه الوحدة.
- قم بتثبيت البطارية بإحكام.

درجة حرارة الشحن
- لضمان الحد الأقصى من كفاءة البطارية، ننصح بدرجة حرارة ضمن المدى 10 إلى 30 درجة مئوية عند شحن البطارية. يصبح الشحن اكثر صعوبة في درجات الحرارة المنخفضة.
- هذه الوحدة تتسم بوظيفة الشحن السريع، لكن شحن البطارية خارج نطاق درجة الحرارة الموصى به يؤدي إلى مدة شحن أطول وذلك لحماية البطارية. بمجرد تمديد مدة الشحن سوف لن تعود إلى الشحن السريع حتى لو أصبحت درجة الحرارة ضمن نطاق درجة الحرارة الموصى به. اعد تثبيت البطارية ومن ثم اشحنها مرة أخرى.

الأماكن التي لا ينبغي أن توضع فيها هذه الوحدة

لا تضع هذه الوحدة في أي من الأماكن التالية، سواء عند الاستعمال أو التخزين. القيام بذلك قد يؤدي إلى خلل.
- الأماكن التي تصبح حارة جداً
  — بالقرب من أجهزة التدفئة أو تحت أشعة الشمس المباشرة كأن تكون على لوحة العدادات الأمامية في السيارة. تصبح البيئة الداخلية في السيارة ساخنة جداً إذا كانت النوافذ مغلقة في الصيف أو في يوم قائظ. قد تتشوه هذه الوحدة أو تتعرض لخلل.
- الأماكن التي فيها اهتزاز مفرط
- الأماكن التي فيها مغناطيسية قوية أو اشعاع قوي
- الأماكن التي فيها رمال أو غبار كثيفة
  — احرص على حماية هذه الوحدة من الرمال والغبار في أماكن مثل شاطئ البحر ومناطق رملية أخرى أو حيث يكون الهواء مليئاً بالغبار، لأن ذلك قد يؤدي إلى وقوع خلل فيها.

تنبيهات احتياطية حول الاستعمال

- لا تستعمل هذه الوحدة في مكان ضيق كأن تكون بين الحائط والأثاث.
- ستتدفق كمية قليلة من التيار الكهربائي إلى هذه الوحدة طالما كانت موصولة بمأخذ التيار المتردد الجداري.
- لوحة الاسم التي تشير إلى فولطية التشغيل واستهلاك القدرة الكهربائية، إلخ موجودة على الجهة السفلية.
- قم بتركيب البطارية على هذه الوحدة بإحكام عند شحن البطارية.
- لا تستعمل هذه الوحدة في أماكن توجد فيها موجات لاسلكية أو اشعة قوية. قد لا تتمكن كاميرات الفيديو، الخ من التسجيل أو العرض بشكل صحيح.
- لا تجعل هذه الوحدة تسقط ولا تعرضها لصدمة ميكانيكية.
- احتفظ بهذه الوحدة بعيداً عن أجهزة التلفزيون أو أجهزة استقبال AM واجهزة موالفة أخرى قد تتأثر بسبب التداخل إذا وضعت بالقرب من بعضها البعض.
- استعمل مأخذ التيار المتردد الجداري القريب عند استعمال هذه الوحدة. حتى لو كان المصباح CHARGE الموجود على هذه الوحدة مطفئاً، تظل الطاقة موصولة. إذا حدثت هكذا مشكلة عند استعمال هذه الوحدة، اقطع الطاقة فوراً بفصل القابس من مأخذ التيار المتردد الجداري.
- تأكد من عدم تلامس أشياء معدنية مع الأجزاء المعدنية في هذه الوحدة أو في لوحة التوصيل. إذا حدث ذلك، قد ينجم عنه تماس كهربائي وقد تتعرض هذه الوحدة للتلف.
- لا تقم بتوصيل هذه الوحدة إلى مهايئ الفولطية الخاص بالسفر للخارج. قد ينتج عن ذلك تسخين مفرط أو خلل في الوظائف من نوع آخر.
- افصل هذه الوحدة عن مأخذ التيار المتردد الجداري بعد الاستعمال. لفصل السلك، اسحبه بمسك القابس. لا تعمد مطلقاً الى سحب السلك نفسه.
- لا تضع أشياء ممتلئة بالسوائل، مثل المزهريات، على هذه الوحدة.
- قد تسخن هذه الوحدة أو البطارية اثناء الشحن أو بعده مباشرة. هذا لا يعد خللاً.
- قم بإخراج البطارية من هذه الوحدة عند انتهاء الشحن إذا تركت البطارية مثبتة في الوحدة، فقد يؤدي ذلك إلى تقصير عمر البطارية.

استعمال سلك بطارية السيارة (DCC-VQ1)

- استعمل هذه الوحدة فقط مع سيارة تحتوي على بطارية ذات فولطية بمقدار 12 فولط أو 24 فولط.
- بعض السيارات مؤرضة سلبياً وبعضها مؤرضة ايجابياً. **هذه الوحدة مخصصة للسيارات المؤرضة سلبياً فقط.**
- استعمل الوحدة مع السيارة التي تكون في وضع التشغيل. إذا استعملت الوحدة مع سيارة مطفأة، قد تنفد شحنة البطارية.
- افصل سلك بطارية السيارة من مقبس ولاعة السجائر عند عدم استعمالها. لفصل السلك، اسحبه بمسك القابس. لا تعمد مطلقاً الى سحب السلك نفسه.

الصيانة

- إذا اتسخت هذه الوحدة، امسحها مستخدماً خرقة ناعمة وجافة أو محارم ورقية.
- إذا اصبحت هذه الوحدة متسخة جداً، امسحها مستخدماً خرقة ناعمة منقوعة بمحلول متعادل خفيف ومعصورة جيداً، ومن ثم امسحها بخرقة جافة.
- لا تستعمل الثنر (مرقق الطلاء) أو البنزين أو الكحول، الخ، حيث قد تؤدي تلك المواد إلى تعرض سطح هذه الوحدة للتشوه أو التلف.
- عند استعمال خرقة تنظيف كيميائية، راجع دليل التعليمات الخاص بتلك الخرقة.
- رش مواد متطايرة كمبيد الحشرات على هذه الوحدة أو الاحتفاظ بها ملامسة لمنتجات من المطاط أو الفينيل لمدة طويلة قد يؤدي إلى تشوه أو تلف هذه الوحدة.

A تعريف الأجزاء

1. غالق طرف التوصيل
2. فتحة ①
3. موصل DC IN (للموديل DCC-VQ1 فقط)
4. موصل DC OUT
5. مصباح الشحن CHARGE ①
6. فتحة ②
7. مصباح الشحن CHARGE ②
8. مفتاح تغيير الإخراج
9. مفتاح تغيير وضع الشحن
10. نافذة العرض
11. مصباح مؤشر الفتحة
12. زر تغيير العرض DISPLAY

نافذة العرض

13. المؤشر "InfoLITHIUM"
14. مؤشر الانتظار WAITING
15. مؤشر التحذير WARNING
16. مؤشر (الشحن) TIME TO CHG
17. المؤشر Time/LOG
18. مؤشر عمر البطارية BATTERY LIFE
19. المؤشر VCR/CAMERA
20. مؤشر الشحن العادي
21. مؤشر الشحن الكامل
22. مؤشر عمر البطارية

يمكن استعمال محول التيار المتردد/الشاحن AC-VQ1051D كما يلي

يمكن استعمال محول التيار المتردد/الشاحن AC-VQ1051D في بيتك أو سيارتك.
صل سلك الطاقة (مرفق) إلى مأخذ التيار المتردد الجداري، أو صل سلك بطارية السيارة DCC-VQ1 إلى مقبس ولاعة السجائر في السيارة. (للسيارات المؤرضة سلبياً (-) فقط.)
- لتشغيل منتج سوني Sony (كاميرا الفيديو، الخ)، باستعمال أسلاك التوصيل المرفقة مع هذه الوحدة.
- لشحن بطاريات قابلة لاعادة الشحن من انتاج سوني Sony (السلسلة L).
  — يمكن ضبط مستوى انتهاء الشحن إلى شحن كامل "Full charge" أو شحن عادي "Normal charge" بواسطة مفتاح تغيير وضع الشحن إذا اردت استعمال البطارية بسرعة، اضبط وضع الشحن إلى شحن عادي "Normal charge" لانهاء الشحن في حالة تكون فيها البطارية مشحونة بشكل عادي.
- عند تركيب بطاريات "InfoLITHIUM" على هذه الوحدة، تتوفر الوظائف التالية.
  — وظيفة الشحن السريع
  (أسرع من الشحن باستعمال كاميرا الفيديو الخاصة بك، الخ)
  — يمكن عرض سجل البطارية "BATTERY LOG" ومعلومات الشحن
  يتم عرض تاريخ استخدام وحالة شحن البطارية.
  - مدة الشحن الكلية وعداد الشحن وسنة وشهر آخر استخدام
  - عمر البطارية، المدة المتبقية إلى ان ينتهي الشحن

- هذه الوحدة مخصصة لشحن بطاريات ايون الليثيوم. لا يمكن استعمالها لإعادة شحن البطاريات من النوع Ni-Cd أو Ni-MH.
- لا يمكن استعمال هذه الوحدة مع بعض موديلات كاميرات الفيديو أو أجهزة أخرى تأكد مما إذا كانت متوافقة مع جهازك أم لا قبل الاستعمال.

ما هي البطارية "InfoLITHIUM"؟
البطارية "InfoLITHIUM" هي بطارية من نوع ايون الليثيوم التي تتمكن من تبادل البيانات حول استهلاك شحنة البطارية مع الأجهزة الالكترونية المتوافقة معها. نوصي باستعمال بطاريات "InfoLITHIUM" (السلسلة L) مع الجهاز الالكتروني الذي توجد عليه العلامة InfoLITHIUM.

العلامة "InfoLITHIUM" هي علامة تجارية لشركة سوني Sony.

ما معنى "BATTERY LOG"؟
وظيفة "BATTERY LOG" تعرض تاريخ الاستعمال المسجل في البطارية.
- مدة الشحن الكلية
- عداد الشحن
- سنة وشهر آخر استخدام
  (العروض تقريبية. محتويات العرض محددة وفقاً للبطارية.)

ملاحظات حول مؤشر عمر البطارية BATTERY LIFE (إقرأ هذه الملاحظات بعناية قبل الاستعمال.)

اثناء شحن البطارية، تقوم هذه الوحدة بعرض حالة الشحن ومعلومات البطارية طالما توفرت الظروف التالية.
- عند استعمال بطارية "InfoLITHIUM".
- كاميرا الفيديو، الخ، متوافقة مع "InfoLITHIUM".

تأكد من أن البطارية تحمل العلامة InfoLITHIUM تأكد من تعليمات التشغيل المرفقة مع جهاز الفيديو مما إذا كان متوافقاً مع العلامة "InfoLITHIUM" أم لا.

إذا استخدمت البطارية مع أكثر من كاميرا فيديو واحدة، الخ، متوافقة مع العلامة "InfoLITHIUM"، يتم عرض المعلومات الخاصة بآخر جهاز مركب على البطارية.

وظيفة سجل البطارية "BATTERY LOG" متوفرة مع البطاريات القابلة للشحن طراز NP-F970 و NP-F770 و NP-F570. قد لا تكون البطاريات الاخرى متوافقة أو قد تعرض معلومات محددة.

B لتشغيل جهاز الفيديو

عند توصيل سلك طاقة التيار المتردد وسلك بطارية السيارة DCC-VQ1 في آن واحد، ستكون الاولوية لإدخال الطاقة من سلك بطارية السيارة.
للتفاصيل عن عمليات التوصيل، راجع تعليمات التشغيل الخاصة بكاميرا الفيديو، الخ

1. **اضبط مفتاح تغيير الاخراج إلى الوضع VCR/CAMERA.**
2. **صل سلك التيار المتردد أو سلك بطارية السيارة إلى هذه الوحدة.**
3. **صل سلك التيار المتردد إلى مأخذ التيار المتردد الجداري، أو صل سلك بطارية السيارة إلى مقبس ولاعة السجائر.**
   يتم إصدار صوت إشاري وعرض نافذة العرض.
4. **قم بتوصيل سلك التوصيل إلى طرف التوصيل DC OUT الموجود على هذه الوحدة.**
5. **قم بتوصيل سلك التوصيل إلى كاميرا الفيديو.**
   بخصوص الاتجاه الذي تكون فيه كاميرا الفيديو متوائمة مع سلك التوصيل، راجع تعليمات التشغيل المرفقة مع كاميرا الفيديو، الخ.
   عند استعمال سلك التوصيل DK-215 (الشكل التوضيحي B-1)
   عند استعمال سلك التوصيل DK-415 (الشكل التوضيحي B-2)

ملاحظات
- تهيئة مفتاح تغيير الإخراج إلى CHARGE أثناء تشغيل كاميرا الفيديو، الخ، يؤدي إلى قطع إمداد الطاقة الى كاميرا الفيديو.
- لا يمكن شحن البطارية المركبة في هذه الوحدة عندما تكون الوحدة مضبوطة على الوضع VCR/CAMERA.
- حافظ على هذه الوحدة بعيداً عن كاميرا الفيديو، الخ، إذا كانت الصورة مشوهة.
- يمكن استخدام سلك التوصيل DK-415 مع جهاز متوافق مع البطارية القابلة للشحن (السلسلة L). تأكد مما إذا كانت متوافقة مع جهازك أم لا قبل الاستعمال.
- الشكل التوضيحي يوضح التوصيل إلى كاميرا فيديو رقمية HD الموديل HDR-AX2000.

C لشحن البطارية

عند توصيل سلك طاقة التيار المتردد وسلك بطارية السيارة DCC-VQ1 في آن واحد، ستكون الاولوية لإدخال الطاقة من سلك بطارية السيارة.

1. **اضبط مفتاح تغيير وضع الشحن إلى "NORMAL CHARGE" أو "FULL CHARGE".**
   إذا اردت شحن البطارية إلى أن ينتهي الشحن الكامل، اضبط مفتاح تغيير وضع الشحن إلى "FULL CHARGE".
   إذا اردت انهاء الشحن عندما ينتهي الشحن العادي، اضبطه إلى "NORMAL CHARGE".
   للتفاصيل، راجع «تغيير وضع الشحن».
2. **اضبط مفتاح تغيير الإخراج إلى الوضع CHARGE.**
3. **صل سلك التيار المتردد أو سلك بطارية السيارة إلى هذه الوحدة.**
4. **صل سلك التيار المتردد إلى مأخذ التيار المتردد الجداري، أو صل سلك بطارية السيارة إلى مقبس ولاعة السجائر.**
   يتم إصدار صوت إشاري وعرض نافذة العرض.
5. **قم بتثبيت البطارية.**
   راجع «لتركيب البطارية». عندما يبدأ الشحن يومض مؤشر عمر البطارية في نافذة العرض بشكل متكرر ويضاء المصباح CHARGE.
6. **عند اكتمال عملية الشحن، قم بإخراج البطارية.**
   هذه الوحدة تنهي الشحن بمستوى الشحن الذي ضبطته بواسطة مفتاح تغيير وضع الشحن عندما ينطفئ مصباح الشحن CHARGE، يكتمل الشحن للتفاصيل عن اكتمال الشحن راجع «تغيير وضع الشحن».
   راجع «لاخراج البطارية» عند اخراج البطارية.

تغير وضع الشحن

يوجد مستويان لاكتمال الشحن: هما الشحن العادي "Normal charge" والشحن الكامل "Full charge". يمكن تغيير وضع الشحن بواسطة مفتاح تغيير وضع الشحن على هذه الوحدة.

- الشحن العادي (NORMAL CHARGE)

عند اكتمال الشحن، يتم عرض مؤشر عمر البطارية كما هو مبين على اليسار. يمكن صيانة ظروف البطارية بوضع افضل، لكن عمر البطارية يصبح اقصر قليلاً مما عليه عندما تكون في وضع الشحن الكامل.	NORMAL

- الشحن الكامل (FULL CHARGE)

عند اكتمال الشحن في وضع الشحن الكامل، يتم عرض مؤشر عمر البطارية كما هو مبين على اليسار. سيكون عمر البطارية اطول قليلاً مما عليه عندما تكون في وضع الشحن العادي، لكن مدة الشحن ستكون اطول.	FULL

تركيب بطاريتين في نفس الوقت

يمكن تركيب بطاريتين في هذه الوحدة في نفس الوقت. لكن يمكن شحن بطارية واحدة فقط. يبدأ الشحن عند تركيب البطارية في الفتحة ①.
عند تركيب بطاريتين، ليس في نفس الوقت، تبدأ عملية شحن البطارية التي تم تركيبها أولاً بغض النظر عن وجودها في الفتحة ① أو في الفتحة ②.

ملاحظات
- يمكن تركيب بطاريتين، لكن لا يمكن شحنهما في وضع الشحن العادي في آن واحد.
- عند تهيئة مفتاح تغيير وضع الشحن إلى "FULL CHARGE"، تقوم هذه الوحدة بإكمال الشحن العادي بالترتيب الذي تم فيه تركيب البطاريات ومن ثم تنهي الشحن الكامل لكلتي البطاريتين في آن واحد.

لتركيب البطارية (C-①)

❶ **ضع البطارية على هذه الوحدة بحيث تكون العلامة ◀ متجهة نحو غالق طرف التوصيل.**
❷ **اسحب البطارية باتجاه السهم.**
اضغط البطارية إلى أن يختفي غالق طرف التوصيل بشكل كامل.

لاخراج البطارية (C-②)

اسحب البطارية باتجاه السهم وارفعها للخارج مباشرة.

ملاحظات
- لا ترفع هذه الوحدة بمسك البطارية.
- تأكد من عدم تعريض غالق طرف التوصيل لصدمة. عند تركيب البطارية، احرص حرصاً شديداً لئلا تصطدم البطارية به.
- توخى الحذر لئلا تحتبس أصابعك أثناء تركيب أو اخراج البطارية.

مدة الشحن

الشحن السريع

	NP-F970	NP-F770	NP-F570
الشحن العادي	285 دقيقة	185 دقيقة	110 دقيقة
الشحن الكامل	345 دقيقة	245 دقيقة	170 دقيقة

- المدد الزمنية المبينة تشير إلى شحن بطارية فارغة باستعمال هذه الوحدة في بيئة تكون فيها درجة الحرارة 25 درجة مئوية.
- قد تختلف مدة الشحن وفقاً لظروف البطارية أو درجة الحرارة البيئة المحيطة بها.

لاستعمال البطارية بسرعة

يمكن استعمال البطارية حتى إذا اخرجتها من هذه الوحدة قبل اكتمال عملية الشحن لكن شحن البطارية لمدة أقصر يعني انه يمكن استعمالها لمدة أقصر.

ملاحظات
- إذا قمت بضبط مفتاح تغيير الإخراج إلى الوضع VCR/CAMERA أثناء الشحن يتوقف الشحن.
- إذا لم يضاء أو يومض المصباح CHARGE، تأكد مما إذا كانت البطارية مركبة في هذه الوحدة بشكل صحيح أم لا. إذا لم تكن مركبة بشكل صحيح، لن يتم شحنها.
- يتم تنفيذ الشحن السريع فقط بواسطة البطاريات "InfoLITHIUM".
- عند تهيئة مفتاح تغيير وضع الشحن إلى "NORMAL CHARGE"، تقوم هذه الوحدة بإنهاء الشحن عندما ينتهي الشحن العادي.
- يمكن تغيير وضع الشحن قبل انتهاء كل عملية شحن

إذا حدث خلل ما أثناء الشحن يومض مصباح الشحن CHARGE ويتم عرض عبارة التحذير "WARNING" على الشاشة. للتفاصيل، راجع "تحري الخلل وإصلاحه".

لفحص الشحن

عندما يبدأ الشحن يضاء مؤشر عمر خدمة البطارية في نافذة العرض.
عمر خدمة البطارية المعروض هو المدة المتبقية التقريبية لتسجيل الصور باستعمال منظار الرؤية. يصبح عمر خدمة البطارية أقصر عند استعمال شاشة العرض LCD.
قد لا يتم عرض عمر خدمة البطارية عند استعمال بعض كاميرات الفيديو. للمزيد من التفاصيل، راجع «ملاحظ ت حول مؤشر عمر البطارية».

يوجد اسلوبان لتغيير محتويات نافذة العرض اثناء الشحن
يوجد اسلوبان لتغيير محتويات نافذة العرض: يتغير العرض تلقائياً ويتغير العرض كلما ضغطت زر تغيير العرض DISPLAY.
مصباح مؤشر الفتحة يستجيب الى رقم الفتحة.
فيما يلي مثال على تركيب البطارية في الفتحة ① ومن ثم تركيب أخرى في الفتحة ②.

تغير محتويات نافذة العرض تلقائياً اثناء الشحن (راجع الشكل التوضيحي D)

1. **عمر البطارية**
   عمر خدمة البطارية للبطارية المركبة اولاً.
   هذا عمر خدمة البطارية عند تركيبها على كاميرا فيديو، الخ، متوافقة مع "InfoLITHIUM" تم استخدامها آخر مرة.
2. **عمر البطارية**
   عمر خدمة البطارية للبطارية التي يتم تركيبها لاحقاً.
3. **مدة الشحن**
   المدة المتبقية الكلية إلى أن يكتمل الشحن الكامل البطاريات المركبة في الفتحة ① والفتحة ②
   عند تهيئة مفتاح تغيير وضع الشحن إلى "NORMAL CHARGE"، يتم عرض المدة المتبقية المطلوبة لانهاء الشحن العادي.

اضغط زر تغيير العرض DISPLAY اثناء الشحن. (راجع الشكل التوضيحي E)

اثناء الشحن يمكن عرض سجل البطارية "BATTERY LOG" وذلك بضغط زر تغيير العرض DISPLAY.
تتغير محتويات نافذة العرض كلما ضغطت زر تغيير العرض DISPLAY كالآتي.
بعد حوالي 5 ثوان من ضغط زر تغيير العرض DISPLAY، يتم عرض عمر خدمة البطارية ومن ثم تتغير تلقائياً بين عمر البطارية والمدة المتبقية الكلية إلى أن يكتمل الشحن.

1. **مدة الشحن الكلية**
   مدة الشحن الكلية للبطارية المركبة اولاً.
   يعرض مدة الشحن الكلية التقريبية من الشحن لاول مرة. المدة الاقل المعروضة هي 5 ساعات.
2. **عداد الشحن الكلي**
   عدد مرات الشحن التي تم فيها شحن البطارية المركبة اولاً.
   يتم عرض عدد المرات التقريبية التي تم فيها شحن البطارية منذ شحنها اول مرة. عدد المرات الاقل المعروضة هي 5 مرات، ويتم عرض العداد مضروباً في خمسة. قد لا يتم احتساب الشحنات الاولى والشحنات غير المنجزة.
3. **سنة وشهر آخر استعمال**
   السنة والشهر عند آخر استخدام للبطارية المركبة اولاً.
   يعرض الشهر "Month" ثم السنة "Year" (آخر رقمين من السنة). إذا تم استخدامها مع كاميرا فيديو لم يتم ضبط التقويم فيها بعد، يتم عرض "-- --".
4. **مدة الشحن الكلية**
   مدة الشحن الكلية للبطارية التي يتم تركيبها لاحقاً.
5. **عداد الشحن الكلي**
   عدد مرات الشحن التي تم فيها شحن البطارية التي يتم تركيبها لاحقاً.
6. **سنة وشهر آخر استعمال**
   السنة والشهر عند آخر استخدام للبطارية التي تم تركيبها لاحقاً.

اضغط زر تغيير العرض DISPLAY بعد انتهاء الشحن. (راجع الشكل التوضيحي F)

بعد انتهاء الشحن لا يتغير العرض تلقائياً. تتغير محتويات نافذة العرض كلما ضغطت زر تغيير العرض DISPLAY كالآتي.
بعد حوالي 5 ثوان من ضغط زر تغيير العرض DISPLAY، تعود إلى نافذة الشاشة المبينة في 1.

1. **اكتمل الشحن. عند تهيئة مفتاح تغيير وضع الشحن إلى "NORMAL CHARGE"، يقوم مؤشر عمر خدمة البطارية بعرض "NORMAL".**
2. **عمر البطارية**
   عمر خدمة البطارية للبطارية المركبة اولاً.
3. **عمر البطارية**
   عمر خدمة البطارية للبطارية التي يتم تركيبها لاحقاً.
4. **مدة الشحن الكلية**
   مدة الشحن الكلية للبطارية المركبة اولاً.
5. **عداد الشحن الكلي**
   عدد مرات الشحن التي تم فيها شحن للبطارية المركبة اولاً.
6. **سنة وشهر آخر استعمال**
   السنة والشهر عند آخر استخدام للبطارية المركبة اولاً.
7. **مدة الشحن الكلية**
   مدة الشحن الكلية للبطارية التي يتم تركيبها لاحقاً.
8. **عداد الشحن الكلي**
   عدد مرات الشحن التي تم فيها شحن البطارية التي يتم تركيبها لاحقاً.
9. **سنة وشهر آخر استعمال**
   السنة والشهر عند آخر استخدام للبطارية التي تم تركيبها لاحقاً.

ملاحظات
- المدة المعروضة هي مدة تقريبية عند الشحن بحدود 25 درجة مئوية. قد تختلف عن المدة الفعلية وفقاً للبيئة. كذلك، وفقاً لظروف البطارية، قد لا يتم عرض المدة. هذا لا يعد خللاً.
- قد يمر بعض الوقت إلى ان يتم عرض المدة بعد بدء الشحن.
- يستغرق الأمر بعض الوقت الى أن يتم عرض المدة والعمر المتبقي من خدمة البطارية التي لا يتم شحنها حالياً.
- لعرض عمر خدمة بطارية جديدة، قم بتركيبها على كاميرا الفيديو أولاً واستعمالها لمدة 20 ثانية تقريباً ومن ثم قم بشحنها باستعمال هذه الوحدة.
- إذا قمت بتركيب بطارية تم شحنها تماماً في هذه الوحدة، قد يتم عرض العبارة "TIME TO CHG FULL 1h" على شاشة العرض. هذا لا يعد خللاً.
- في الحالات التالية، قد تقوم شاشة الوقت/ التسجيل بعرض "-- --" أو قد يختفي الوقت المعروض. هذا لا يعد خللاً.
  — يوجد فرق بين المدة المعروضة ومدة الشحن الحقيقية. (حتى إذا حدث هذا، استمر بالشحن إلى أن يتم الشحن بشكل كامل.)
  — عند شحن بطارية غير البطارية من النوع "InfoLITHIUM" (لا يتم عرض عمر خدمة البطارية ولا يمكن استعمال الوظائف الأخرى)
  — عندما تكون سنة وشهر آخر استعمال غير واضحة. (عند تركيب البطارية على كاميرا فيديو لكنها لا تقوم بتشغيل كاميرا الفيديو، أو لم يكن قد تم تهيئة وظيفة التقويم في كاميرا الفيديو، الخ.)
  — عند اخراج البطارية من هذه الوحدة بعد اكتمال عملية الشحن العادي ولكن قبل اكتمال عملية الشحن الكامل. (يستغرق الأمر ساعة واحدة تقريباً من وقت اكتمال عملية الشحن العادي الى وقت اكتمال الشحن الكامل.)
  — عند شحن البطارية التي لم يتم استعمالها لمدة طويلة من الزمن. (قم بشحنها مرة واحدة بشكل كامل أولاً.)
  عند تركيب بطاريتين على هذه الوحدة، قد تظهر علامات متشابهة إذا كانت إي من البطاريات في الظروف المذكورة اعلاه.
- وظيفة سجل البطارية "BATTERY LOG" متوفرة مع البطاريات القابلة للشحن طراز NP-F970 و NP-F770 و NP-F570. مع انواع اخرى من البطاريات، تكون محتويات العرض محدودة.

G استبدال الصهيرة

سلك بطارية السيارة (DCC-VQ1) يحتوي على صهيرة في قابس ولاعة السجائر.
إذا لم يعمل سلك بطارية السيارة (DCC-VQ1) بشكل صحيح، تأكد مما إذا كانت الصهيرة معطوبة. إذا كانت معطوبة، استبدلها بشراء صهيرة جديدة بنفس المعايرة (4 امبير، 125 فولط) من اقرب وكيل سوني Sony.

1. **اضغط طرف القابس واخلعه.**
2. **قم بإخراج الصهيرة.**
3. **قم بإدخال صهيرة جديدة واضغط طرف القابس لتثبيته.**

ملاحظات
- استبدل الصهيرة بصهيرة من نفس المعايرة (4 امبير، 125 فولط).
- إذا كان مقبس ولاعة السجائر متسخاً بالرماد، الخ، يمكن أن يصبح القابس ساخناً بسبب ضعف التوصيل. قم دائماً بتنظيفه قبل الاستعمال.
- لا تستبدل الصهيرة بأي شيء إلا الصهيرة التي لها نفس المعايرة المحددة.
- إذا انعطبت الصهيرة الجديدة فوراً بعد استبدالها، استشر وكيل سوني Sony القريب.

اتصل بوكيل السيارة بخصوص قطبية تأريض سيارتك وفولطية بطارية السيارة، الخ.

المواصفات

محول التيار المتردد/ الشاحن (AC-VQ1051D)

الإدخال	تيار متردد 100 فولت – 240 فولط، 50 هرتز/60 هرتز 22 واط تيار مباشر 12 فولط/ 24 فولط (فقط للسيارات المؤرضة سلبياً)
الإخراج	تيار مباشر 8.4 فولط، 2.0 أمبير (VCR/CAMERA) تيار مباشر 8.4 فولط، 1.6 أمبير (CHARGE)
درجة حرارة التشغيل	0 درجة إلى 40 درجة مئوية
درجة حرارة التخزين	20- درجة إلى 60+ درجة مئوية
الأبعاد (تقريباً)	123 مم × 53 مم × 135 مم (عرض/ ارتفاع/ عمق) (بدون الأجزاء البارزة)
الكتلة	400 جم تقريباً

سلك بطارية السيارة (DCC-VQ1)

فولطية الإدخال	تيار مباشر 12 فولط/ 24 فولط
معايرة الصهيرة	125 فولط 4 امبير
طول السلك	1.5 متر تقريباً
الكتلة	80 جم تقريباً

البنود المتضمّنة
محول التيار المتردد/الشاحن (AC-VQ1051D) (1)
سلك طاقة التيار المتردد (1)
سلك التوصيل (DK-215) (1)
سلك التوصيل (DK-415) (1)
سلك بطارية السيارة (DCC-VQ1) (1)
طقم من وثائق مطبوعة

التصميم والمواصفات عرضة للتغيير دون إشعار.

ملاحظة

هذه الوحدة متوافقة مع فولطيات عالمية تتراوح بين 100 فولط و 240 فولط.
لا تقم باستعمال محول الفولطية الكهربائية، وإلا فإنه قد يؤدي الى وقوع خلل.

تحري الخلل وإصلاحه

العرض	السبب/ الحل
لا يعمل جهاز الفيديو.	• قابس سلك الطاقة غير موصول بمأخذ التيار المتردد الجداري. • سلك بطارية السيارة DCC-VQ1 مفصول من مقبس ولاعة السجائر. ← ادخله بمأخذ التيار المتردد الجداري أو مقبس ولاعة السجائر. • كبل التوصيل غير موصول بصورة صحيحة. ← قم بتوصيله بصورة صحيحة. • مفتاح تغيير الإدخال مضبوط على الوضع CHARGE. ← اضبط مفتاح تغيير الاخراج إلى الوضع VCR/CAMERA.
لا يتم شحن البطارية.	• مفتاح تغيير الإخراج مضبوط على الوضع VCR/CAMERA. ← اضبط مفتاح تغيير الإخراج إلى الوضع CHARGE.
تنقطع الطاقة على الفور حتى عند وجود شحنة متبقية كافية في البطارية أو قد يكون عمر البطارية المعروض مختلفاً عن عمر البطارية الحقيقي	• قم بتفريغ شحنة البطارية ومن ثم اشحنها بشكل كامل مرة أخرى ← سيتم عرض عمر البطارية بشكل صحيح.
لا يتغير العرض.	راجع «ملاحظ ت حول مؤشر عمر البطارية».
يتم عرض "Lo" في نافذة العرض.	• درجة حرارة البطارية منخفضة جداً. • تم تنفيذ الشحن بدرجة حرارة اقل من نطاق درجة حرارة الشحن الموصى بها. ← قد يظهر المؤشر التالي إذا تم تركيب بطارية درجة حرارتها منخفضة، أو إذا تم تنفيذ الشحن بدرجة حرارة اقل من نطاق درجة حرارة الشحن الموصى به. بالرغم من امكانية استمرار الشحن في هذه الحالات، لكن إذا استمر هذا الوضع، ستتحول هذه الوحدة إلى وضع الاستعداد (راجع البند التالي) أو سوف لن يتم تنفيذ الشحن بشكل صحيح وذلك لحماية البطارية. ننصح بشحن البطارية بنطاق 10 إلى 30 درجة مئوية.

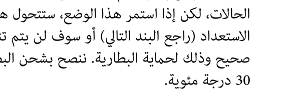

يومض المصباح CHARGE بالطريقتين التاليتين.
يومض بسرعة: يضاء وينطفئ بشكل متكرر كل 0.15 ثانية
يومض ببطء: يضاء وينطفئ بشكل متكرر كل 1.5 ثانية
عند وميض المصباح CHARGE، إقرأ المعلومات التالية وقم بتنفيذ الخطوات الملائمة وفقاً لكيفية وميض المصباح CHARGE.

عندما يظل المصباح CHARGE في حالة وميض ببطء والرسالة "WAITING" معروضة في نافذة العرض.	← يتوقف الشحن مؤقتاً. تكون هذه الوحدة في حالة الاستعداد. إذا كانت درجة حرارة الغرفة أو البطارية خارج نطاق درجات الحرارة المناسبة، يتوقف الشحن تلقائياً. عندما تعود درجة حرارة الغرفة إلى النطاق المناسب، يضاء المصباح CHARGE ويتم استئناف الشحن نوصي بشحن البطارية بنطاق 10 إلى 30 درجة مئوية.

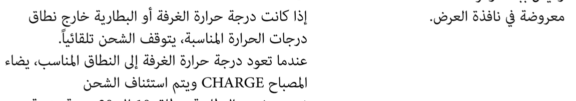

عندما يظل المصباح CHARGE في حالة وميض بسرعة وتكون الرسالة "WARNING" معروضة في نافذة العرض.	← عند شحن البطارية لأول مرة في إحدى الحالات التالية، قد يومض المصباح CHARGE بسرعة. إذا حدث هذا، قم بإخراج البطارية من هذه الوحدة وأعد تركيبها وشحنها مرة ثانية. ① عند عدم استعمال البطارية لمدة طويلة من الزمن ② عند ترك البطارية مركبة على الكاميرا لمدة طويلة من الزمن ③ بعد شراءها مباشرة إذا ظلت الرسالة "WARNING" معروضة، قم بالفحص متبعاً الاجراء التالي.

قم بإخراج البطارية من هذه الوحدة وأعد تركيبها عليها مرة ثانية.

يبدأ المصباح CHARGE بالوميض مرة أخرى
قم بتركيب بطارية "InfoLITHIUM" اخرى

يضاء المصباح CHARGE ولا يبدأ بالوميض مرة أخرى
إذا انطفئ المصباح CHARGE بسبب انقضاء مدة الشحن فإنه يشير الى عدم وجود أية مشكلة.

يبدأ المصباح CHARGE بالوميض مرة أخرى
قد يوجد خلل في هذه الوحدة.

يضاء المصباح CHARGE ولا يبدأ بالوميض مرة أخرى
إذا انطفئ المصباح CHARGE بسبب انقضاء مدة الشحن فإنه يشير إلى وجود مشكلة في البطارية التي تم تركيبها لأول مرة.

يرجى الاتصال بأقرب وكيل سوني Sony بخصوص أي منتجات تعاني من مشكلة.