# Mini System

# FW-M570

Service
Service
Service

Volta ao Menu

# Service Manual

**Conteúdo** **Página**


Localização dos Painéis e Variação de Versões....2
Especificações Técnicas....3
Ajustes....4
Manuseando componentes SMD. ....5
Manual de Instruções....6
Instruções de Desmontagem ....19
Programa de Testes....23
Diagrama em Blocos....25
Diagrama de Conexões....26
Painel de Controle Frontal....27
Painel Display Frontal....32
Painel Tuner ECO6 : Sistemas Não-Cenelec....38
Painel Tuner ECO6 : Sistemas Cenelec....41
Módulo UCD....44
Módulo Tape ETF7....56
Painel 3CDC-LC MP3....69
Diagrama em Bloco....73
Painel CDC layout....74
Painel Principal....75
Painel MP3 layout....76
Painel MP3....77
Vista Explodida Mecanismo 3CDC....78
Painel AF12....80
Vista Explodida Geral....88


**CLASS 1**
**LASER PRODUCT**


Impresso no Brasil Sujeito a Alterações


Todos os direitos Reservados


4806 725 27166

09/2004

PHILIPS

# PROGRAMA TESTE DE SERVIÇO

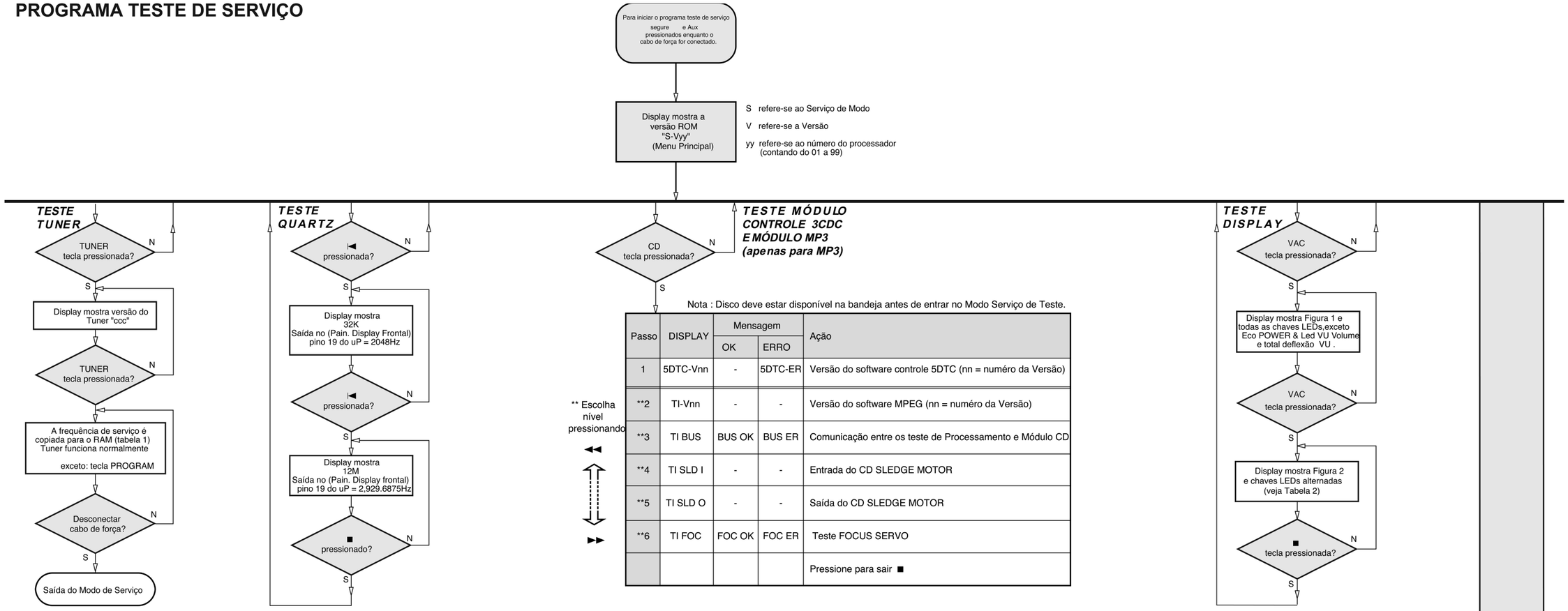


Nota : Disco deve estar disponível na bandeja antes de entrar no Modo Serviço de Teste.

** Escolha nível pressionando ◄◄ ►►

| Passo | DISPLAY | Mensagem | | Ação |
|---|---|---|---|---|
| | | OK | ERRO | |
| 1 | 5DTC-Vnn | - | 5DTC-ER | Versão do software controle 5DTC (nn = numéro da Versão) |
| **2 | TI-Vnn | - | - | Versão do software MPEG (nn = numéro da Versão) |
| **3 | TI BUS | BUS OK | BUS ER | Comunicação entre os teste de Processamento e Módulo CD |
| **4 | TI SLD I | - | - | Entrada do CD SLEDGE MOTOR |
| **5 | TI SLD O | - | - | Saída do CD SLEDGE MOTOR |
| **6 | TI FOC | FOC OK | FOC ER | Teste FOCUS SERVO |
| | | | | Pressione para sair ■ |

| LEDs | FWM730 | FWM570 | |
|---|---|---|---|
| CD | ON | - | |
| TUNER | OFF | - | |
| TAPE | ON | - | |
| AUX / GAME | OFF | - | |
| ^^ MAX (WOOX) | OFF | OFF | |

Para teste LED Standby, ponha o aparelho no modo ECO.
Tabela 2

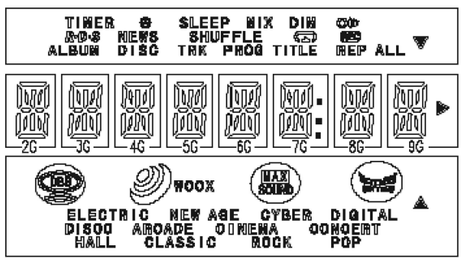


Figura 1

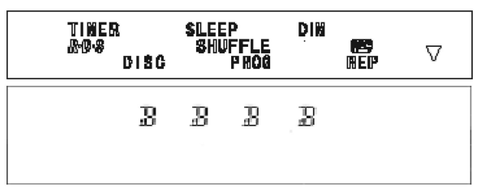


Figura 2

| PRESET | Europe "EUR" | East Eur. "EAS" | East Eur. Extended-band "EAS" | USA "USA" | Oversea "OSE" |
|---|---|---|---|---|---|
| 1 | 87.5MHz | 87.5MHz | 65.81MHz | 87.5MHz | 87.5MHz |
| 2 | 108MHz | 108MHz | 108MHz | 108MHz | 108MHz |
| 3 | 531kHz | 531kHz | 74MHz | 530kHz | 531/530kHz* |
| 4 | 1602kHz | 1602kHz | 87.5MHz | 1700kHz | 1602/1700kHz* |
| 5 | 558kHz | 558kHz | 531kHz | 560kHz | 558/560kHz* |
| 6 | 1494kHz | 1494kHz | 1602kHz | 1500kHz | 1494/1500kHz* |
| 7 | 153kHz | 87.5MHz | 558kHz | 98MHz | 87.5MHz |
| 8 | 279kHz | 87.5MHz | 1494kHz | 87.5MHz | 87.5MHz |
| 9 | 198kHz | 87.5MHz | 98MHz | 87.5MHz | 87.5MHz |
| 10 | 98MHz | 87.5MHz | 70.01MHz | 87.5MHz | 87.5MHz |
| 11 | 87.5MHz | 98MHz | 65.81MHz | 87.5MHz | 98MHz |

Tabela 1

Note: * Dependente da grade de sequência selecionada (9 ou 10kHz)
Mantendo os botões TUNER e ►► pressionados enquanto liga a alimentação, uma função será ativada:
- a grade de frequência é ajustada entre 9kHz e 10kHz para a versão Além Mar (/21) .
- a exensão FM1 (65.81MHz - 74MHz) é ajustada na versão East Eur. (/34) .

| *TESTE* | *Ativado com* | *AÇÃO* |
|---|---|---|
| TESTE EEPROM | ►► <br> ■ para sair | Um padrão de teste será enviado para EEPROM. "PASS" aparece se o Processador ler o padrao de teste corretamente senao "ERROR" aparece. |
| EEPROM | ◄◄ | Carrega o padrao de dados.Display mostra "NEW" por 1 seg. **Atenção! Todos os dados dos cliente serao perdidos!!!** |
| TESTE ENCODER | Botão Volume | Display mostra valor por 2 segundos. Valores crescentes ou decrescentes ate o volume 0 (Min.) ou 40 (Max.) atingido. |
| MODO DEMO | ^^ MAX/WOOX 2 | DEMO ligado ou desligado. A mensagem: "DEMO ON" ou "DEMO OFF" o status DEMO vai rodar uma vez no display. |
| SAI DO PROGRA-MA DE TESTE | Desconectar o cabo de força | |

^^ MAX - FWM570, WOOX - FWM730

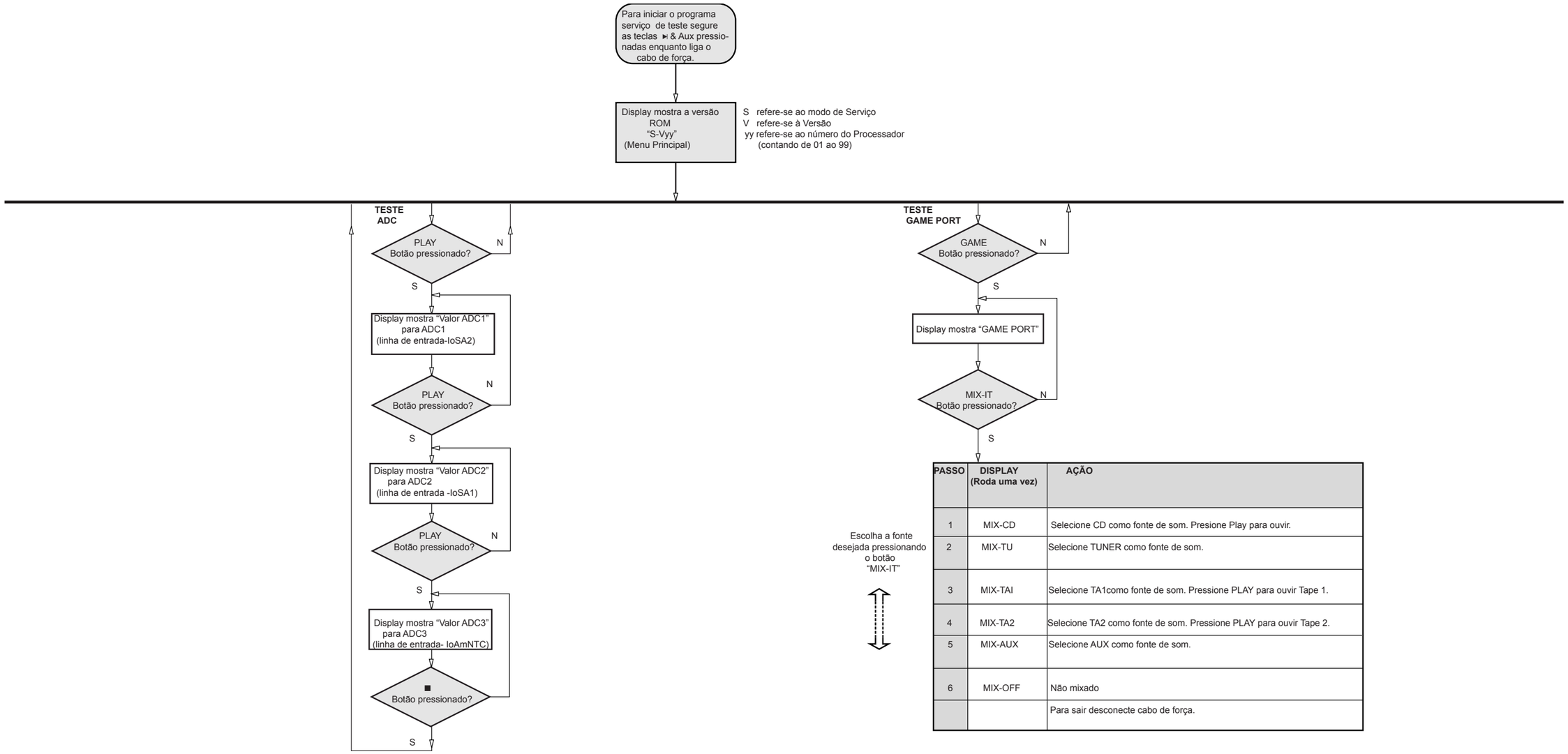


| PASSO | DISPLAY (Roda uma vez) | AÇÃO |
|---|---|---|
| 1 | MIX-CD | Selecione CD como fonte de som. Presione Play para ouvir. |
| 2 | MIX-TU | Selecione TUNER como fonte de som. |
| 3 | MIX-TAI | Selecione TA1como fonte de som. Pressione PLAY para ouvir Tape 1. |
| 4 | MIX-TA2 | Selecione TA2 como fonte de som. Pressione PLAY para ouvir Tape 2. |
| 5 | MIX-AUX | Selecione AUX como fonte de som. |
| 6 | MIX-OFF | Não mixado |
| | | Para sair desconecte cabo de força. |

Teste ADC é usado para verificar as entradas ADC no microprocessador.

O display mostra um valor ADC entre 0 e 255 para um sinal de entrada entre 0 e 5V.

## DIAGRAMA EM BLOCOS

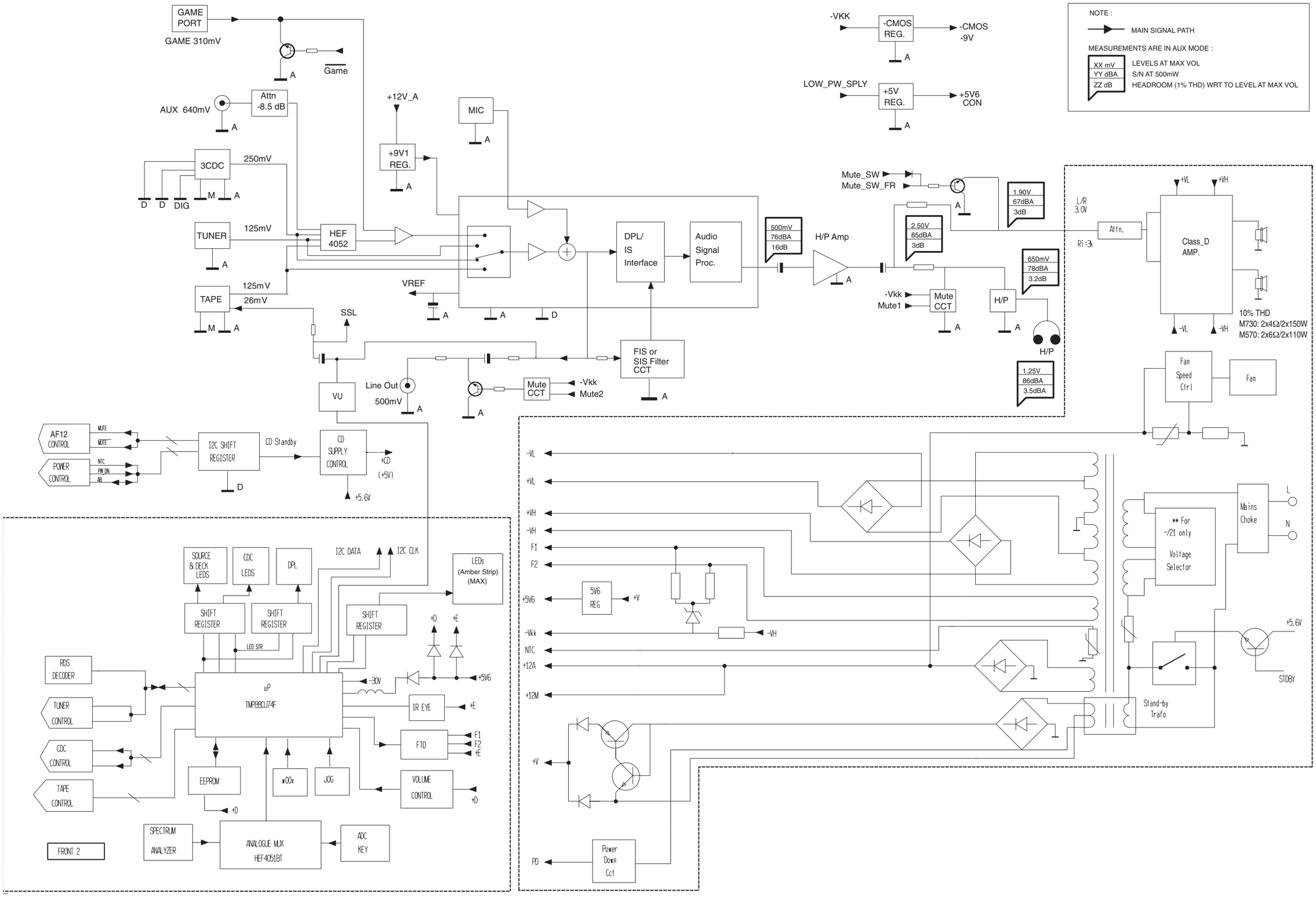

# DIAGRAMA DE CONEXÕES

| | | |
|---|---|---|
| 8400 | 3139 110 34921 | FFC FOIL 08P/280/08P BD |
| 8401 | 3139 111 02491 | FFC FOIL 19P/280/19P AD |
| 8402 | 3140 110 22471 | FFC FOIL 09P/280/09P AD |
| 8403 | 3139 110 37171 | CBLE HR 02P/220/02P OE 26OS BK |
| 8404 | 3139 110 34611 | FFC FOIL 11p/180/11P AD |
| 8406 | 3140 110 22481 | FFC FOIL 07P/280/07P BD |
| 8500 | 3139 110 35211 | FFC FOIL 06P/80/06P AD |
| 8501 | 3139 110 33941 | FFC FOIL 04P/180/04P BD |
| 8503 | 3139 110 35881 | FFC FOIL 15P/180/15P BD |
| 8506 | 3140 110 22451 | CBLE PH 3P/340/3P OE SCR WIRE |
| 8510 | 3139 111 02641 | CWAS SMF 1P/22O/1P STO-8 BK |
| 8601 | 3139 110 35050 | FFC FOIL 08P/220/08P AD |
| 8602 | 3139 110 34131 | FFC FOIL 07P/180/07P AD |
| 8604 | 3139 110 38381 | CBLE HR 02P/180/02P HR 26 OS BK |
| 8605 | 3139 111 02621 | CWAS SMF 1P/280/1P STO-8 BK |
| 8606 | 3139 110 33931 | CWAS 01SMF/01SRA 180 BK 24S |
| 8221 | 3139 111 01761 | CBLE MIS 10P/280/10P MIS 26OS |
| 8222 | 3139 111 02131 | CBLE MIS 08P/120/08P MIS 26OS |
| 8226 | 3139 110 35901 | FFC FOIL 07P/220/07P AD |
| 8227 | 3139 111 03201 | CBLE MIS 06P/220/06P MIS 26OS |
| 8228 | 3140 110 22501 | FFC FOIL 08P/280/08P AD |
| 8229 | 3139 111 01831 | CBLE MIS 08P/220/08P MIS 26OS |
| 8230 | 3139 110 35531 | CBLE SMF 1P/090/1P STO-8 BK |

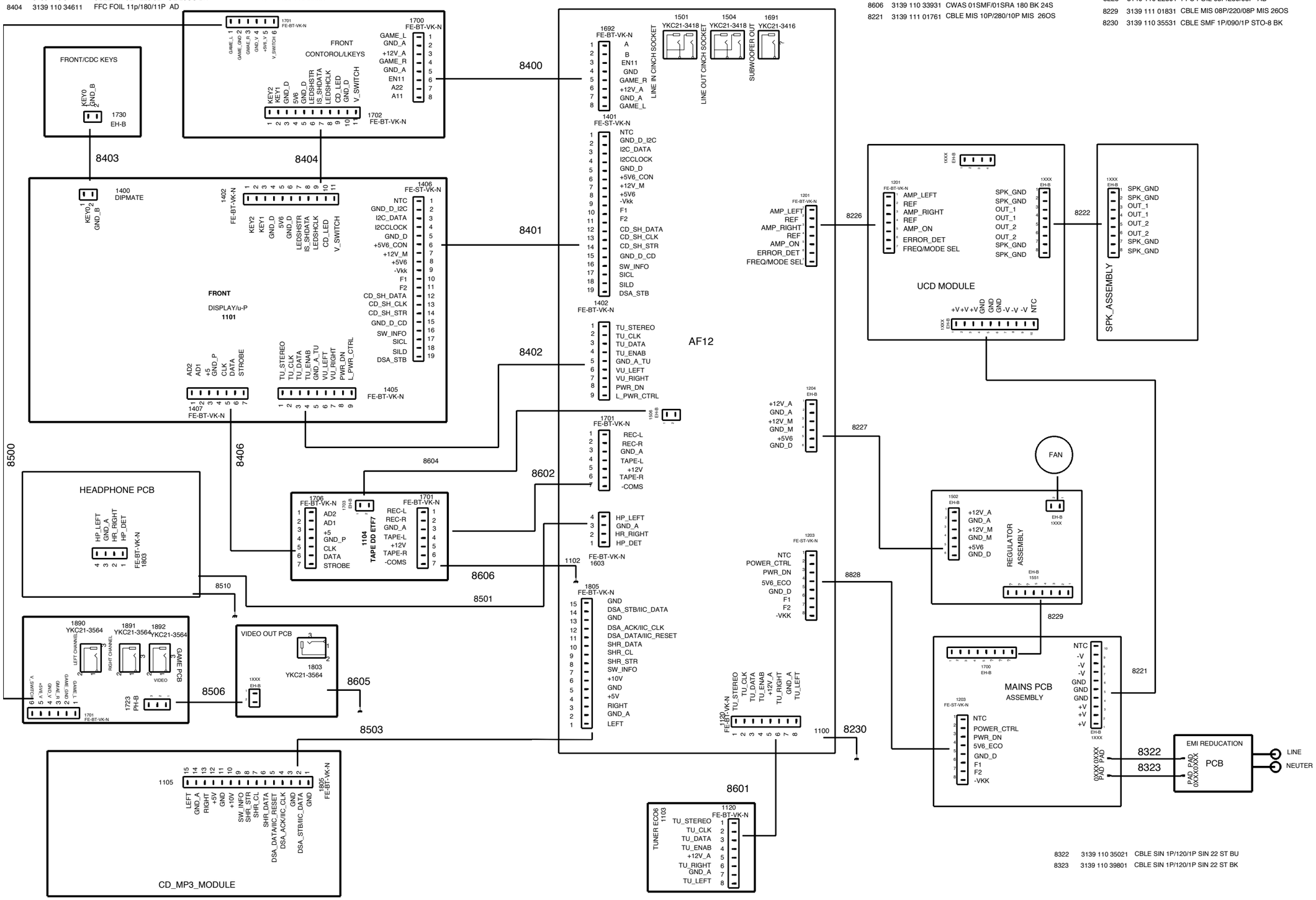

# PAINEL DE CONTROLE FRONTAL

**CONTEÚDO**

PainelTeclado CDC Layout e Esquema Elétrico..... 27
Painel de Controle Frontal - Layout..... 28
Painel de Controle Frontal - Esquema Elétrico..... 30
Painel Game Port..... 31

## PAINEL TECLADO CDC - LAYOUT COMPONENTES

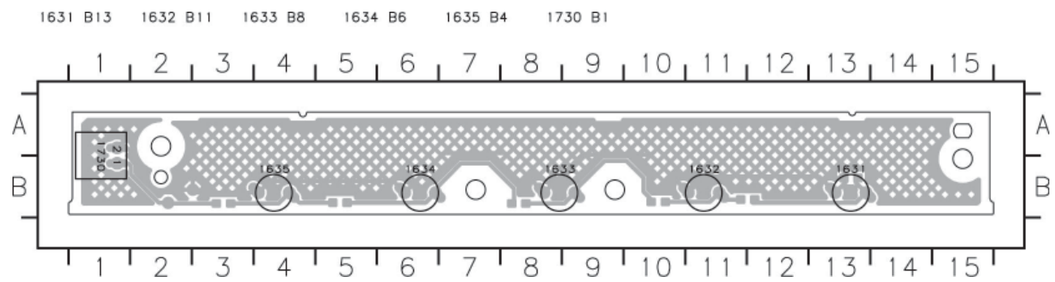


## PAINEL TECLADO CDC - LAYOUT COBRE

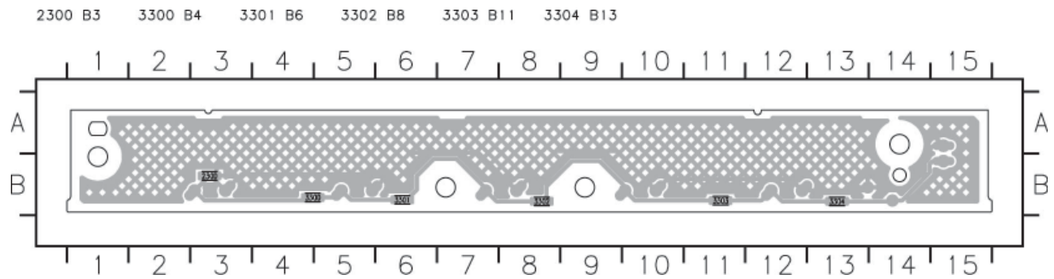


## PAINEL TECLADO CDC - ESQUEMA ELÉTRICO

**1631 A1 1633 A2 1635 A2 2300 A1 3301 A2 3303 A2 T304 A3**
**1632 A1 1634 A2 1730 A3 3300 A1 3302 A2 3304 A3 T305 A3**

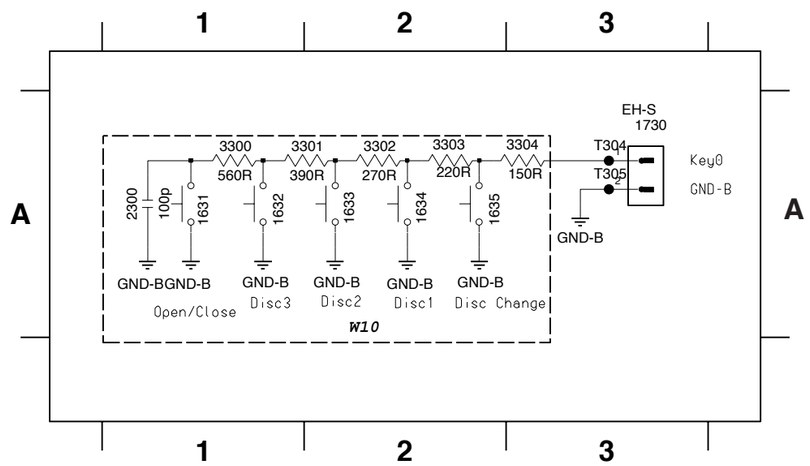

## PAINEL CONTROLE- LAYOUT COMPONENTES

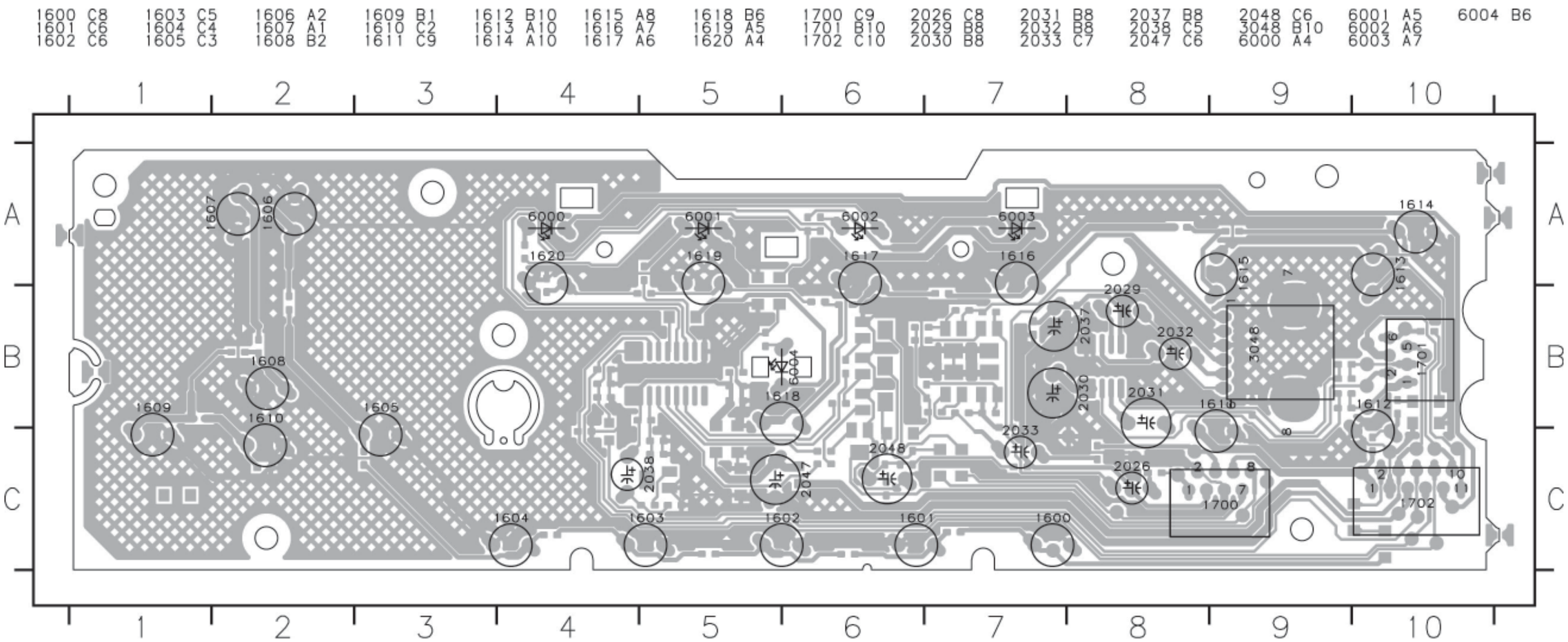

## PAINEL CONTROLE - LAYOUT COBRE

| | | | | | | | | | | | | | |
|---|---|---|---|---|---|---|---|---|---|---|---|---|---|
| 2024 B3 | 2039 C6 | 2046 B7 | 3054 B4 | 3061 C5 | 3068 C6 | 3075 C8 | 3082 A5 | 3089 A3 | 4001 B6 | 4008 C4 | 4015 B6 | 7011 B3 | 7018 C6 |
| 2025 B2 | 2040 B6 | 3000 C3 | 3055 B4 | 3062 C5 | 3069 C6 | 3076 B9 | 3083 B7 | 3090 B4 | 4002 B5 | 4009 C1 | 4016 B6 | 7012 B5 | 7019 B7 |
| 2027 B4 | 2041 B6 | 3019 B4 | 3056 B4 | 3063 C5 | 3070 C6 | 3077 A9 | 3084 A5 | 3091 B5 | 4003 C6 | 4010 C2 | 4999 C10 | 7013 B4 | |
| 2028 B2 | 2042 C9 | 3049 B5 | 3057 B4 | 3064 B5 | 3071 C4 | 3078 B9 | 3085 C1 | 3092 B5 | 4004 C6 | 4011 B1 | 5000 C7 | 7014 B5 | |
| 2034 B2 | 2043 B7 | 3051 B5 | 3058 C5 | 3065 B5 | 3072 C5 | 3079 B9 | 3086 B1 | 3093 B6 | 4005 C6 | 4012 B1 | 5001 C5 | 7015 C5 | |
| 2035 B4 | 2044 C7 | 3052 B2 | 3059 C5 | 3066 B6 | 3073 C6 | 3080 B10 | 3087 A1 | 3094 A6 | 4006 C4 | 4013 B1 | 7000 B4 | 7016 B5 | |
| 2036 B2 | 2045 B7 | 3053 C3 | 3060 C5 | 3067 A7 | 3074 C7 | 3081 B6 | 3088 A2 | 3095 C4 | 4007 C4 | 4014 B4 | 7001 B5 | 7017 B5 | |

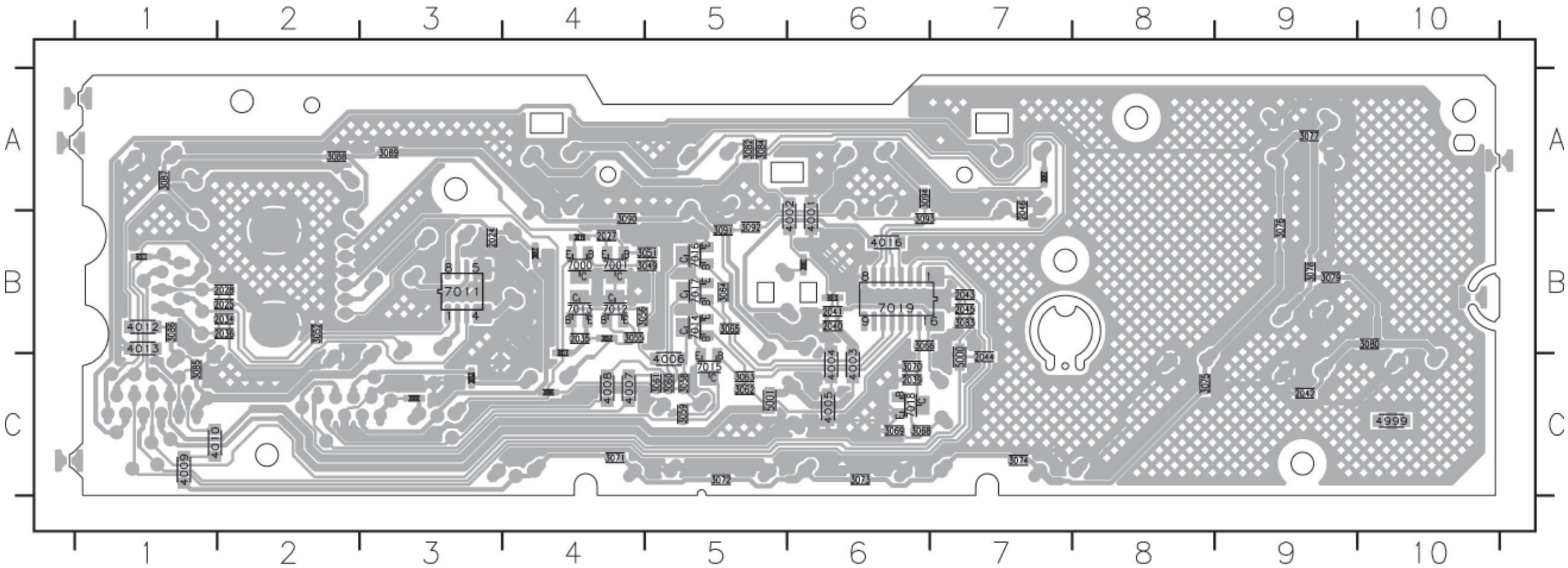

# PAINEL CONTROLE -ESQUEMA ELÉTRICO

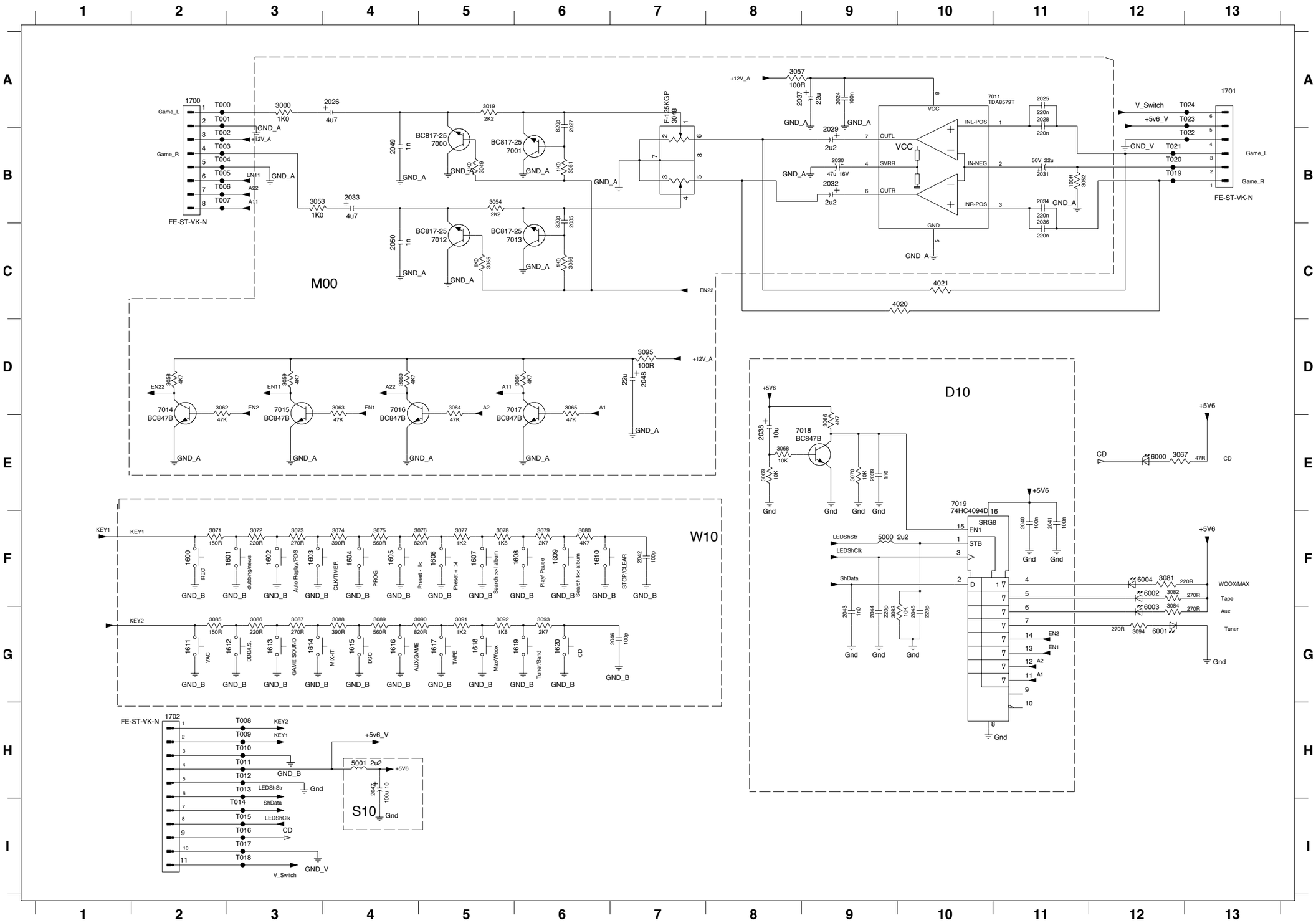


| | |
|---|---|
| 1600 F2 | 6003 G12 |
| 1601 F2 | 6004 F12 |
| 1602 F3 | 7000 B5 |
| 1603 F3 | 7001 B6 |
| 1604 F4 | 7011 A10 |
| 1605 F4 | 7012 C5 |
| 1606 F5 | 7013 C6 |
| 1607 F5 | 7014 D2 |
| 1608 F5 | 7015 D3 |
| 1609 F6 | 7016 D4 |
| 1610 F6 | 7017 D6 |
| 1611 G2 | 7018 E8 |
| 1612 G2 | 7019 E10 |
| 1613 G3 | T000 A2 |
| 1614 G3 | T001 A2 |
| 1615 G4 | T002 B2 |
| 1616 G4 | T003 B2 |
| 1617 G5 | T004 B2 |
| 1618 G5 | T005 B2 |
| 1619 G5 | T006 B2 |
| 1620 G6 | T007 B2 |
| 1700 A2 | T008 H3 |
| 1701 A13 | T009 H3 |
| 1702 H2 | T010 H3 |
| 2024 A9 | T011 H3 |
| 2025 A11 | T012 H3 |
| 2026 A4 | T013 H3 |
| 2027 A6 | T014 I3 |
| 2028 A11 | T015 I3 |
| 2029 B9 | T016 I3 |
| 2030 B9 | T017 I3 |
| 2031 B11 | T018 I3 |
| 2032 B9 | T019 B12 |
| 2033 B4 | T020 B12 |
| 2034 B11 | T021 B12 |
| 2035 B6 | T022 B13 |
| 2036 C11 | T023 A13 |
| 2037 A9 | T024 A13 |
| 2038 E8 | |
| 2039 E9 | |
| 2040 F11 | |
| 2041 F11 | |
| 2042 F7 | |
| 2043 G9 | |
| 2044 G9 | |
| 2045 G10 | |
| 2046 G7 | |
| 2047 H4 | |
| 2048 D7 | |
| 2049 B4 | |
| 2050 C4 | |
| 3000 A3 | |
| 3019 A5 | |
| 3048 A7 | |
| 3049 B5 | |
| 3051 B6 | |
| 3052 B11 | |
| 3053 B3 | |
| 3054 B5 | |
| 3055 C5 | |
| 3056 C6 | |
| 3057 A8 | |
| 3058 D2 | |
| 3059 D3 | |
| 3060 D4 | |
| 3061 D6 | |
| 3062 D2 | |
| 3063 D4 | |
| 3064 D5 | |
| 3065 D6 | |
| 3066 E9 | |
| 3067 E12 | |
| 3068 E8 | |
| 3069 E8 | |
| 3070 E9 | |
| 3071 F2 | |
| 3072 F3 | |
| 3073 F3 | |
| 3074 F4 | |
| 3075 F4 | |
| 3076 F5 | |
| 3077 F5 | |
| 3078 F5 | |
| 3079 F6 | |
| 3080 F6 | |
| 3081 F12 | |
| 3082 F12 | |
| 3083 G9 | |
| 3084 G12 | |
| 3085 G2 | |
| 3086 G3 | |
| 3087 G3 | |
| 3088 G4 | |
| 3089 G4 | |
| 3090 G5 | |
| 3091 G5 | |
| 3092 G5 | |
| 3093 G6 | |
| 3094 G12 | |
| 3095 D7 | |
| 3096 B4 | |
| 3097 C4 | |
| 4020 C10 | |
| 4021 C10 | |
| 5000 F9 | |
| 5001 H4 | |
| 6000 E12 | |
| 6001 G12 | |
| 6002 F12 | |

## PAINEL GAME PORT - LAYOUT COMPONENTES

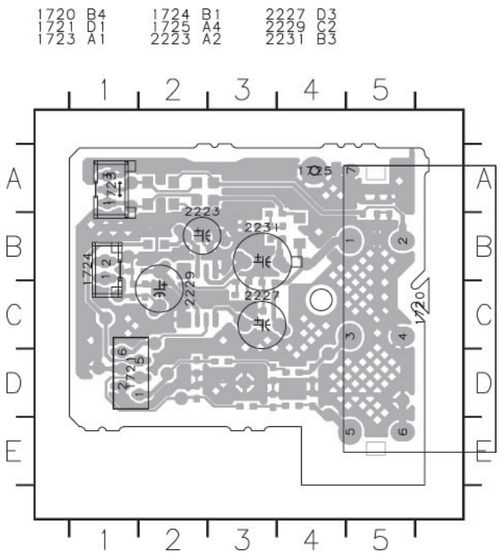


## PAINEL GAME PORT - LAYOUT COBRE

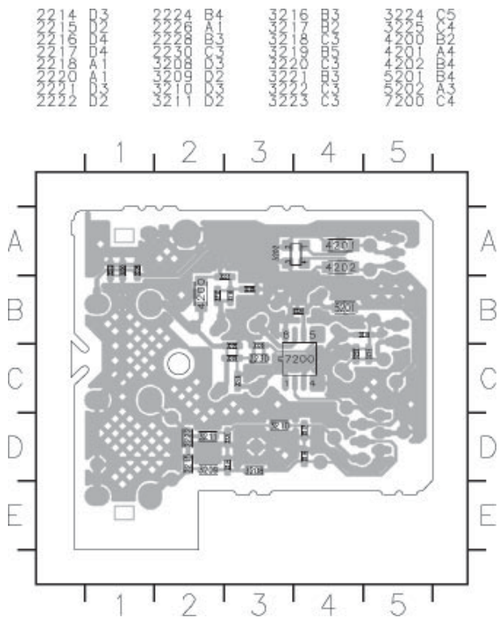


## PAINEL GAME PORT - ESQUEMA ELÉTRICO

| | | | | | | | | |
|---|---|---|---|---|---|---|---|---|
| 1720-1 B4 | 1725 A4 | 2221 B2 | 2229 D4 | 3216 C1 | 3223 C4 | 5202 B2 | T201 A1 | T208 C4 |
| 1720-2 B4 | 2214 A2 | 2222 B3 | 2230 D3 | 3217 D1 | 3224 D4 | 5203 A3 | T202 A1 | T209 A3 |
| 1720-3 A4 | 2215 A3 | 2223 E3 | 2231 D2 | 3218 C3 | 3225 D4 | 5204 B3 | T203 A1 | T210 A3 |
| 1720-4 A4 | 2216 A2 | 2224 E3 | 3208 A2 | 3219 D3 | 4200 C2 | 5205 B4 | T204 A1 | T211 B3 |
| 1721 A1 | 2217 A2 | 2226 B4 | 3209 A3 | 3220 D3 | 4201 B2 | 5206 C4 | T205 A1 | T212 D4 |
| 1723 C1 | 2218 A4 | 2227 C3 | 3210 A2 | 3221 C1 | 4202 C2 | 7200 C3 | T206 B1 | T213 D4 |
| 1724 C4 | 2220 A4 | 2228 D1 | 3211 B3 | 3222 C4 | 5201 E3 | T200 A1 | T207 C1 | |

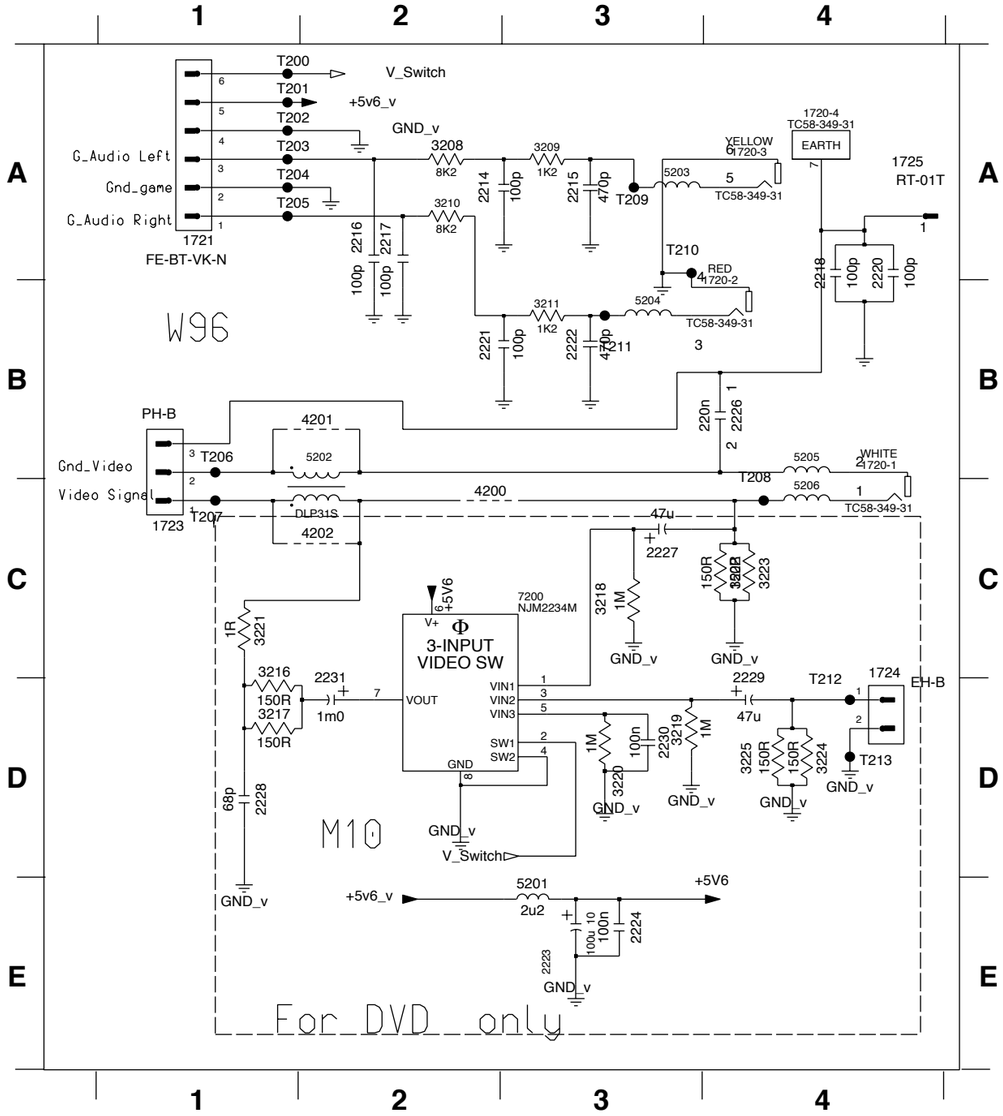

# PAINEL DISPLAY FRONTAL

**CONTEÚDO**


Conrxão dos pinos Display FTD..... 32
Painel Display - Componentes..... 33
Painel Display - Cobre..... 34
Painel Display - Esquema Elétrico..... 35
Painel Headphone..... 37


## CONEXÕES DOS PINOS DISPLAY FTD

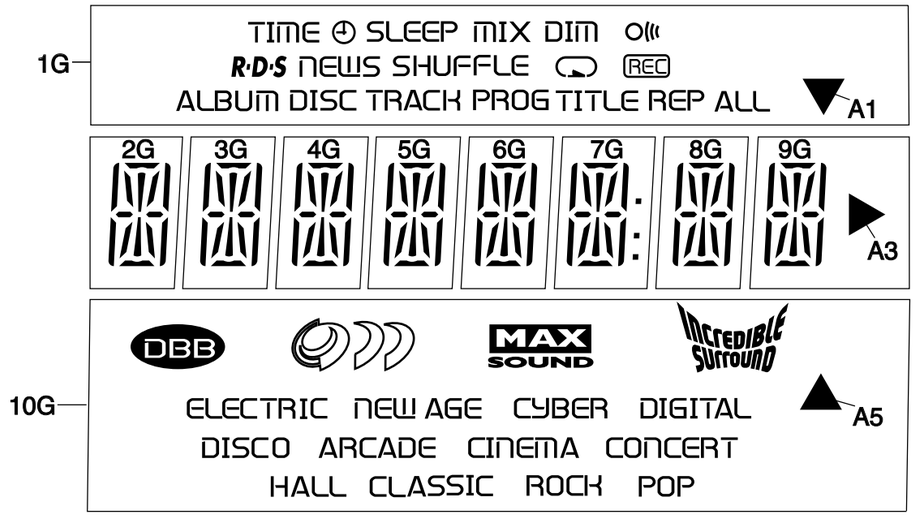


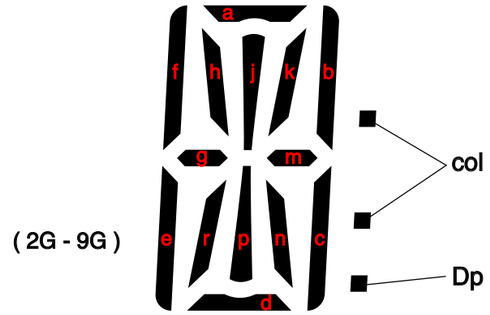


| | 1G | 2G | 3G | 4G | 5G | 6G | 7G | 8G | 9G | 10G |
|---|---|---|---|---|---|---|---|---|---|---|
| P1 | TIME | a | a | a | a | a | a | a | a | DBB |
| P2 | ⏲ | h | h | h | h | h | h | h | h | |
| P3 | SLEEP | j , p | j , p | j , p | j , p | j , p | j , p | j , p | j , p | (Left) |
| P4 | MIX | k | k | k | k | k | k | k | k | (Right) |
| P5 | DIM | b | b | b | b | b | b | b | b | MAX SOUND |
| P6 | O((( | f | f | f | f | f | f | f | f | INCREDIBLE SURROUND |
| P7 | R·D·S | m | m | m | m | m | m | m | m | ELECTRIC |
| P8 | NEWS | g | g | g | g | g | g | g | g | NEW AGE |
| P9 | SHUFFLE | c | c | c | c | c | c | c | c | CYBER |
| P10 | | e | e | e | e | e | e | e | e | DIGITAL |
| P11 | REC | r | r | r | r | r | r | r | r | DISCO |
| P12 | ALBUM | n | n | n | n | n | n | n | n | ARCADE |
| P13 | DISC | d | d | d | d | d | d | d | d | CINEMA |
| P14 | TRACK | - | - | - | - | - | col | - | - | CONCERT |
| P15 | PROG | - | - | - | - | - | Dp | - | - | HALL |
| P16 | TITLE | - | - | - | - | - | - | - | - | CLASSIC |
| P17 | REP | - | - | - | - | - | - | - | - | ROCK |
| P18 | ALL | - | - | - | - | - | - | - | - | POP |
| P19 | ▼ | - | - | - | - | - | - | - | - | ▲ |

## PAINEL DISPLAY -LAYOUT COMPONENTES

| | | | | | | | | | | | | | | | | | |
|---|---|---|---|---|---|---|---|---|---|---|---|---|---|---|---|---|---|
| 1400 A1 | 2514 A5 | 2572 A3 | 3429 B2 | 5402 A3 | 6400 A3 | 6412 A1 | 9400 B4 | 9508 B2 | 9522 A5 | 9537 B4 | 9549 B3 | 9559 B2 | 9571 C2 | 9585 B4 | 9598 A5 | 9617 B6 |
| 1402 C6 | 2518 A1 | 2573 A3 | 3430 B2 | 5403 A2 | 6401 A3 | 6414 C2 | 9401 B4 | 9511 C5 | 9523 A5 | 9539 B3 | 9550 B3 | 9560 B2 | 9572 C2 | 9586 B4 | 9599 A5 | |
| 1403 B2 | 2525 A6 | 2750 A1 | 3431 B3 | 5404 A5 | 6402 A3 | 6420 A1 | 9446 A6 | 9512 B5 | 9526 A4 | 9540 B3 | 9551 C3 | 9561 B3 | 9574 B2 | 9588 B5 | 9601 A2 | |
| 1405 C4 | 2527 A2 | 2751 A2 | 3450 A2 | 5405 A6 | 6405 A3 | 6800 A3 | 9500 A2 | 9513 B6 | 9528 C3 | 9541 B3 | 9552 C3 | 9562 B3 | 9576 A1 | 9589 B5 | 9609 C4 | |
| 1406 C2 | 2528 A2 | 2800 A4 | 3524 C4 | 5406 C4 | 6406 B3 | 6801 A4 | 9502 B5 | 9515 C5 | 9529 C3 | 9542 B3 | 9553 C2 | 9563 B3 | 9577 A1 | 9590 A5 | 9610 C4 | |
| 1407 C5 | 2529 A3 | 2801 A4 | 3800 A4 | 5407 B5 | 6408 A1 | 6803 A4 | 9503 B6 | 9516 C5 | 9530 C3 | 9543 B3 | 9555 C2 | 9564 A4 | 9579 A1 | 9591 A5 | 9611 B3 | |
| 1520 A1 | 2530 A2 | 2806 A6 | 3801 A4 | 5408 C4 | 6409 A1 | 6804 A5 | 9505 C6 | 9518 B5 | 9532 C3 | 9546 B3 | 9556 C3 | 9565 A4 | 9580 A1 | 9592 C2 | 9612 C4 | |
| 1550 A6 | 2566 C4 | 3400 A3 | 3802 A4 | 5805 A6 | 6410 A1 | 6806 A6 | 9506 C4 | 9519 A5 | 9535 B4 | 9547 B2 | 9557 B2 | 9569 C2 | 9582 B3 | 9593 B3 | 9613 B2 | |
| 1805 A5 | 2569 B5 | 3406 B5 | 5401 A1 | 5806 A6 | 6411 A5 | 7800 A6 | 9507 A2 | 9521 A5 | 9536 B4 | 9548 C3 | 9558 B2 | 9570 C2 | 9583 A4 | 9596 B5 | 9614 B1 | |

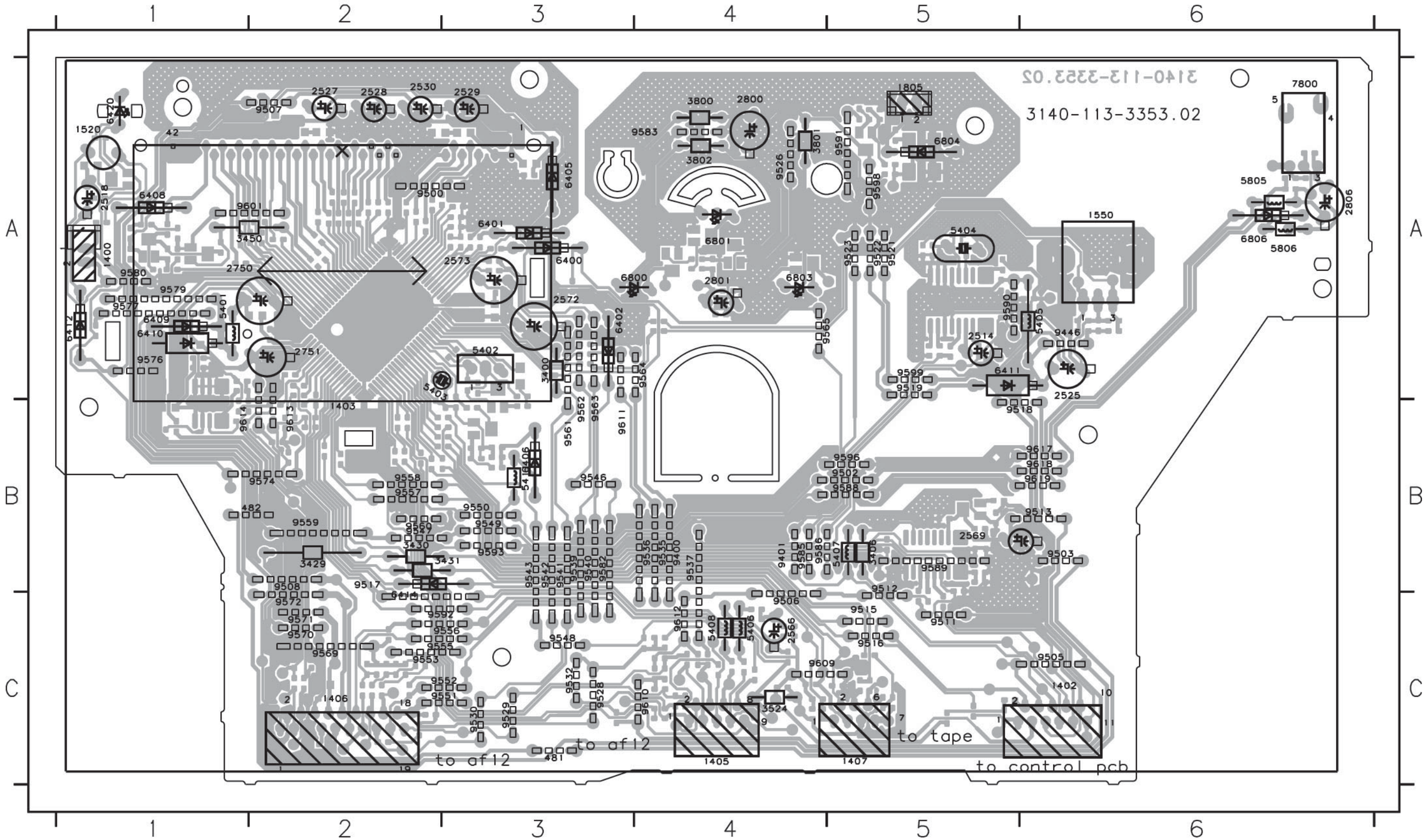

## PAINEL DISPLAY- LAYOUT COBRE

| | | | | | | | | | | | | | | | | | |
|---|---|---|---|---|---|---|---|---|---|---|---|---|---|---|---|---|---|
| 2504 A6 | 2524 B6 | 2550 C5 | 2567 B5 | 2589 A6 | 3413 C3 | 3433 B5 | 3449 A5 | 3465 A5 | 3485 A6 | 3522 C3 | 3541 A1 | 3570 A6 | 3590 B4 | 3821 A1 | 4520 C5 | 7401 A2 |
| 2505 A6 | 2526 A1 | 2551 C5 | 2568 A4 | 2803 A2 | 3414 B4 | 3434 A5 | 3451 A5 | 3466 A5 | 3490 C5 | 3523 B5 | 3550 B2 | 3571 A4 | 3591 B4 | 3822 A3 | 4522 C2 | 7402 A4 |
| 2506 A6 | 2531 A6 | 2552 C5 | 2574 B4 | 2804 A2 | 3415 B4 | 3435 A5 | 3452 A5 | 3467 A5 | 3491 C5 | 3526 C3 | 3551 B2 | 3572 C3 | 3595 C2 | 4500 A4 | 4523 C5 | 7403 B2 |
| 2507 A6 | 2534 A1 | 2553 C5 | 2575 A5 | 2808 A2 | 3416 B4 | 3436 B5 | 3453 A5 | 3468 A5 | 3492 C5 | 3527 A6 | 3552 B2 | 3574 A4 | 3596 C2 | 4501 C5 | 4525 A6 | 7405 B6 |
| 2508 A4 | 2535 A1 | 2554 C5 | 2576 A4 | 2810 A1 | 3417 B4 | 3437 A5 | 3454 A5 | 3469 A4 | 3502 A6 | 3529 B5 | 3553 B2 | 3576 C3 | 3804 A2 | 4502 B6 | 4526 A4 | 7407 B4 |
| 2511 A2 | 2536 B2 | 2555 C5 | 2577 A4 | 2812 A1 | 3418 B4 | 3438 C5 | 3455 A5 | 3470 A4 | 3503 A6 | 3530 B5 | 3554 B2 | 3577 C3 | 3805 A3 | 4505 A4 | 4527 A3 | 7409 A6 |
| 2512 A2 | 2541 B2 | 2556 C5 | 2578 A5 | 3401 A4 | 3419 B5 | 3439 C5 | 3456 A5 | 3471 A4 | 3505 C3 | 3531 A6 | 3555 C2 | 3578 C3 | 3806 A3 | 4509 A6 | 4528 A3 | 7410 A6 |
| 2513 A2 | 2542 B2 | 2557 C5 | 2579 A5 | 3402 A4 | 3420 B5 | 3441 A6 | 3457 A5 | 3472 A4 | 3511 A6 | 3532 B6 | 3556 C2 | 3579 C3 | 3807 A3 | 4511 A1 | 4529 C2 | 7411 A6 |
| 2515 A2 | 2543 B2 | 2558 C3 | 2580 A5 | 3403 A4 | 3421 B5 | 3442 A6 | 3458 A5 | 3473 A4 | 3515 A2 | 3533 A6 | 3557 C2 | 3580 C3 | 3808 A3 | 4512 A6 | 4530 C2 | 7413 B2 |
| 2516 A2 | 2544 B2 | 2559 C3 | 2581 A4 | 3404 A4 | 3422 B5 | 3443 A6 | 3459 A5 | 3474 A4 | 3516 A2 | 3534 B6 | 3560 C2 | 3581 C3 | 3809 A3 | 4513 B6 | 5400 B6 | 7801 A2 |
| 2517 A2 | 2545 C3 | 2560 C3 | 2582 A5 | 3405 C3 | 3423 B5 | 3444 A6 | 3460 A5 | 3475 A4 | 3517 A2 | 3535 A6 | 3561 C2 | 3582 C3 | 3810 A2 | 4515 A6 | 5409 A5 | 7803 A3 |
| 2520 B4 | 2546 C3 | 2561 C3 | 2583 C2 | 3407 A5 | 3424 B5 | 3445 A5 | 3461 A5 | 3476 A4 | 3518 A2 | 3537 A5 | 3562 C3 | 3583 C3 | 3812 A2 | 4516 A6 | 5410 A6 | 7804 A3 |
| 2521 B4 | 2547 C2 | 2562 C3 | 2584 C2 | 3409 B4 | 3425 B5 | 3446 A5 | 3462 A5 | 3477 A4 | 3519 A1 | 3538 A4 | 3563 C4 | 3584 C3 | 3813 A2 | 4517 B5 | 5411 B4 | 7805 A3 |
| 2522 B4 | 2548 C3 | 2563 C3 | 2587 B4 | 3410 A4 | 3428 B5 | 3447 A5 | 3463 A5 | 3479 A4 | 3520 A2 | 3539 A4 | 3564 C5 | 3585 C3 | 3814 A2 | 4518 B5 | 6415 A4 | 7806 A3 |
| 2523 C5 | 2549 C5 | 2564 C3 | 2588 C5 | 3411 A4 | 3432 B5 | 3448 A5 | 3464 A5 | 3480 A4 | 3521 C3 | 3540 A1 | 3565 C5 | 3589 B4 | 3820 A1 | 4519 C5 | 7400 A5 | |

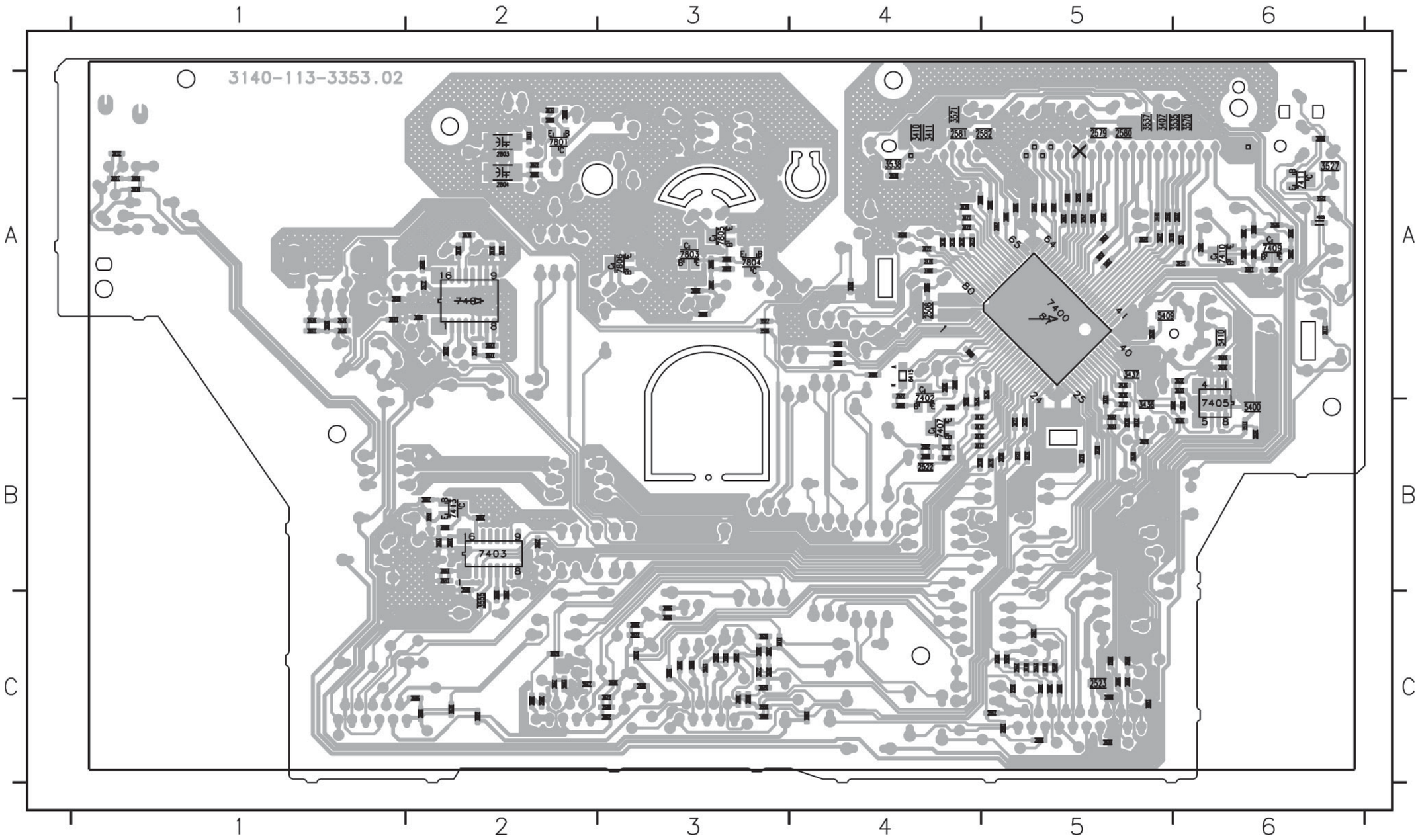

# PAINEL DISPLAY -ESQUEMA ELÉTRICO 1

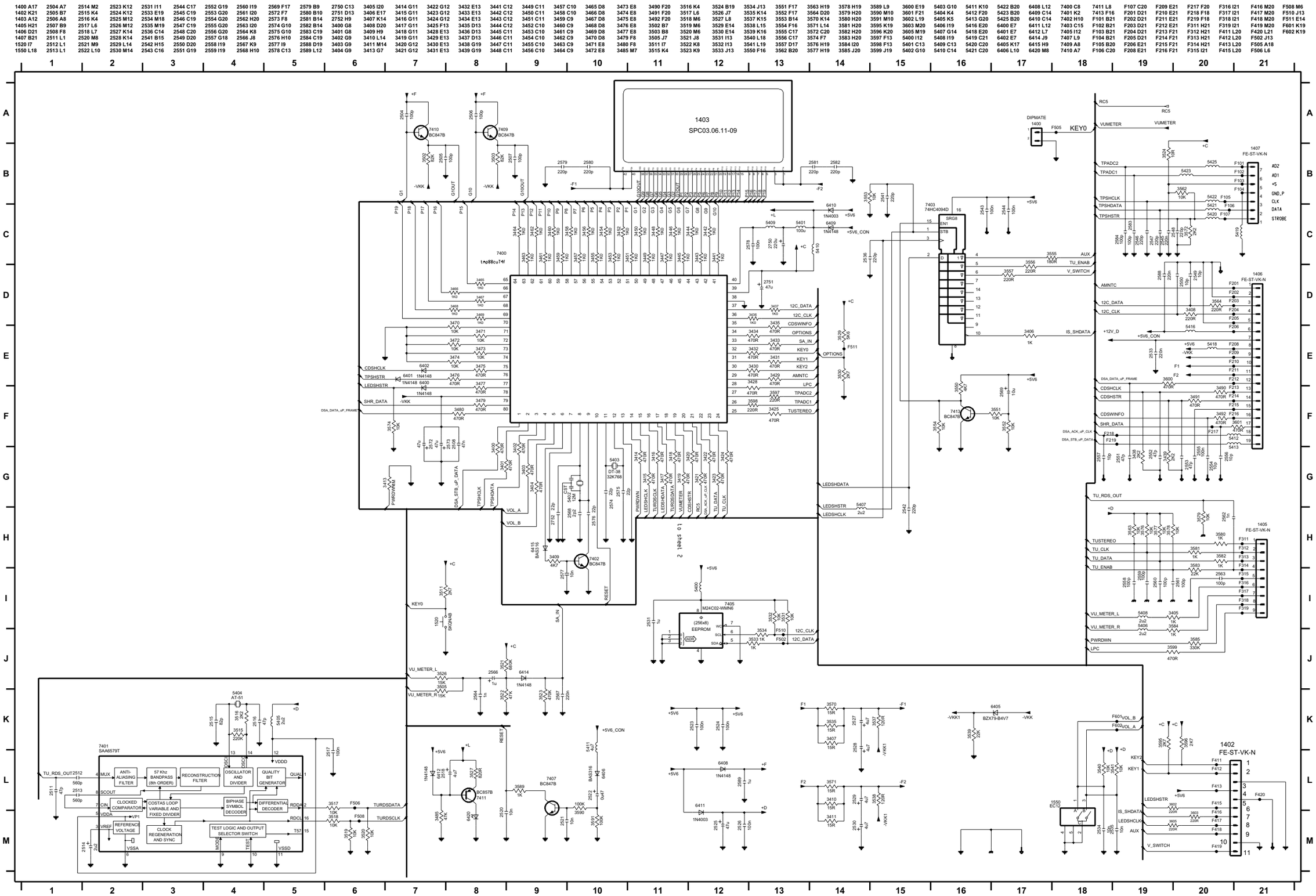

## PAINEL DISPLAY -ESQUEMA ELÉTRICO 2

| | | | | | | | | | | | | | | | |
|---|---|---|---|---|---|---|---|---|---|---|---|---|---|---|---|
| 1805 D4 | 2803 D3 | 2808 D2 | 3800 A3 | 3804 B2 | 3807 C2 | 3810 D2 | 3814 D3 | 3822 B3 | 6800 B3 | 6804 D4 | 7801 D3 | 7805 B3 | T801 B4 | T804 B2 | T806 B6 |
| 2800 A2 | 2804 D3 | 2810 B6 | 3801 A4 | 3805 B2 | 3808 C2 | 3812 D3 | 3820 B6 | 5805 B7 | 6801 B3 | 6806 A8 | 7803 B2 | 7806 C4 | T802 C2 | T805 D1 | T807 A6 |
| 2801 C2 | 2806 B7 | 2812 B7 | 3802 A3 | 3806 B2 | 3809 C3 | 3813 D3 | 3821 B6 | 5806 A7 | 6803 B4 | 7800 A5 | 7804 B3 | T800 B4 | T803 B3 | T805 B6 | |

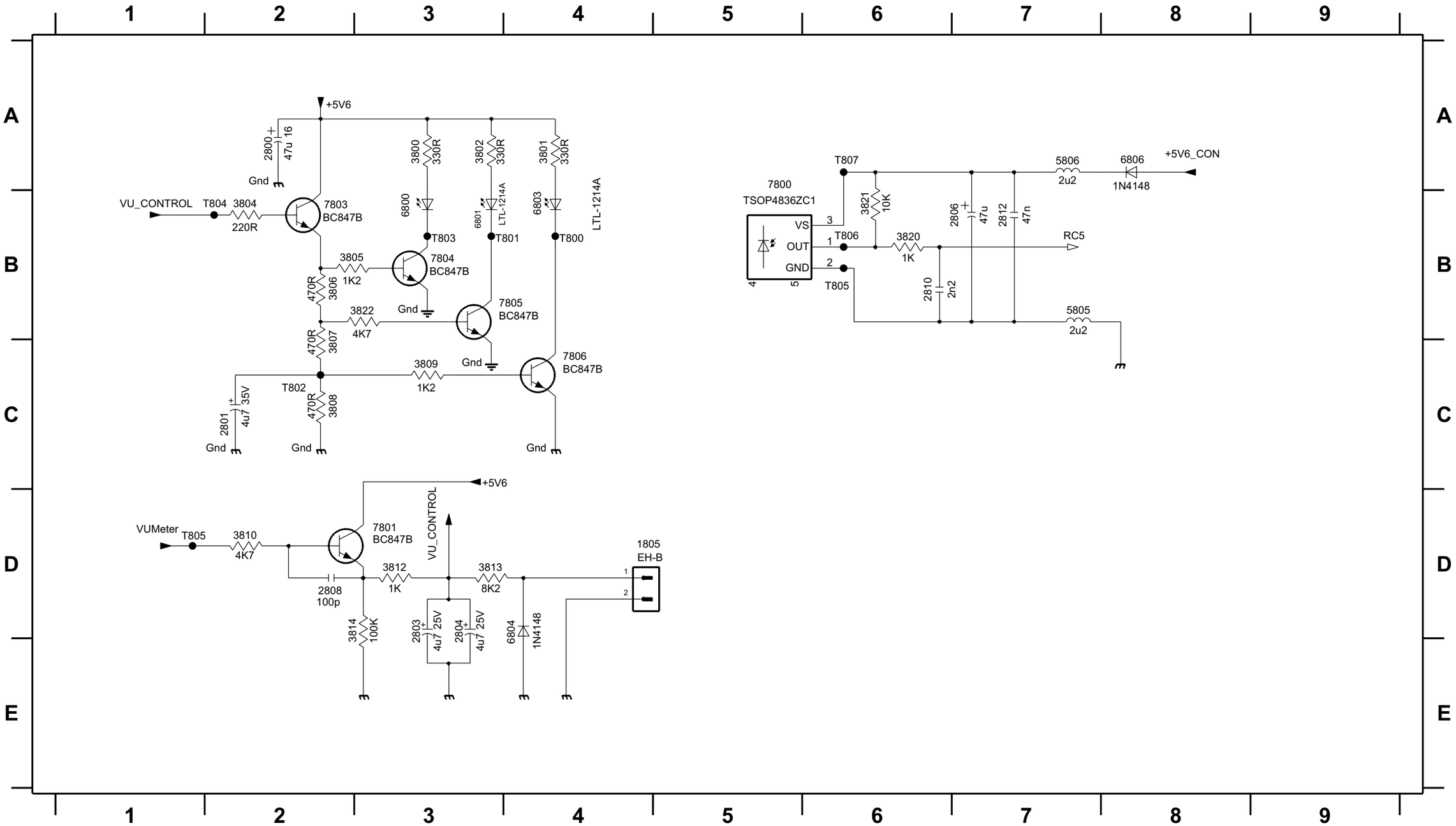

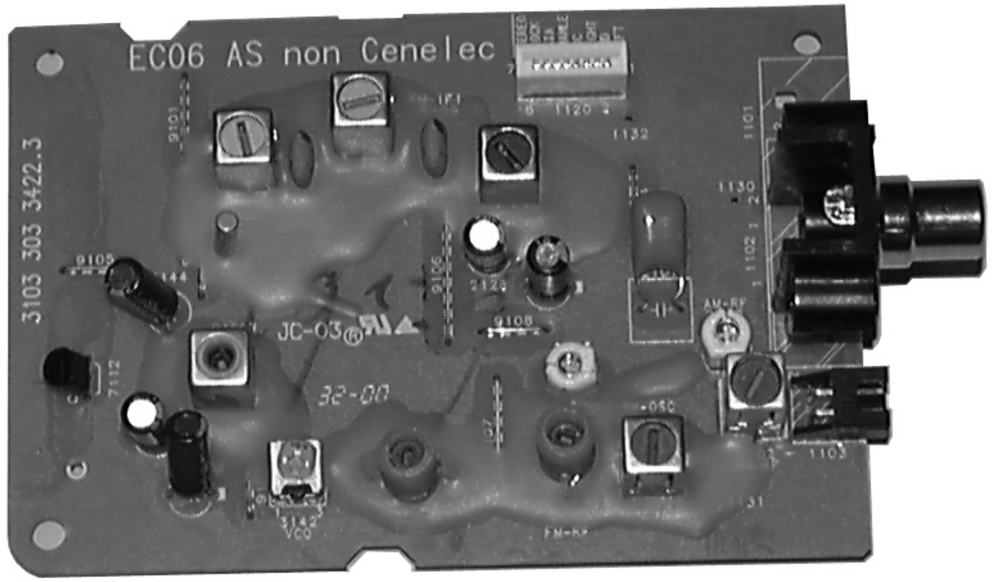


## DIAGRAMA EM BLOCOS

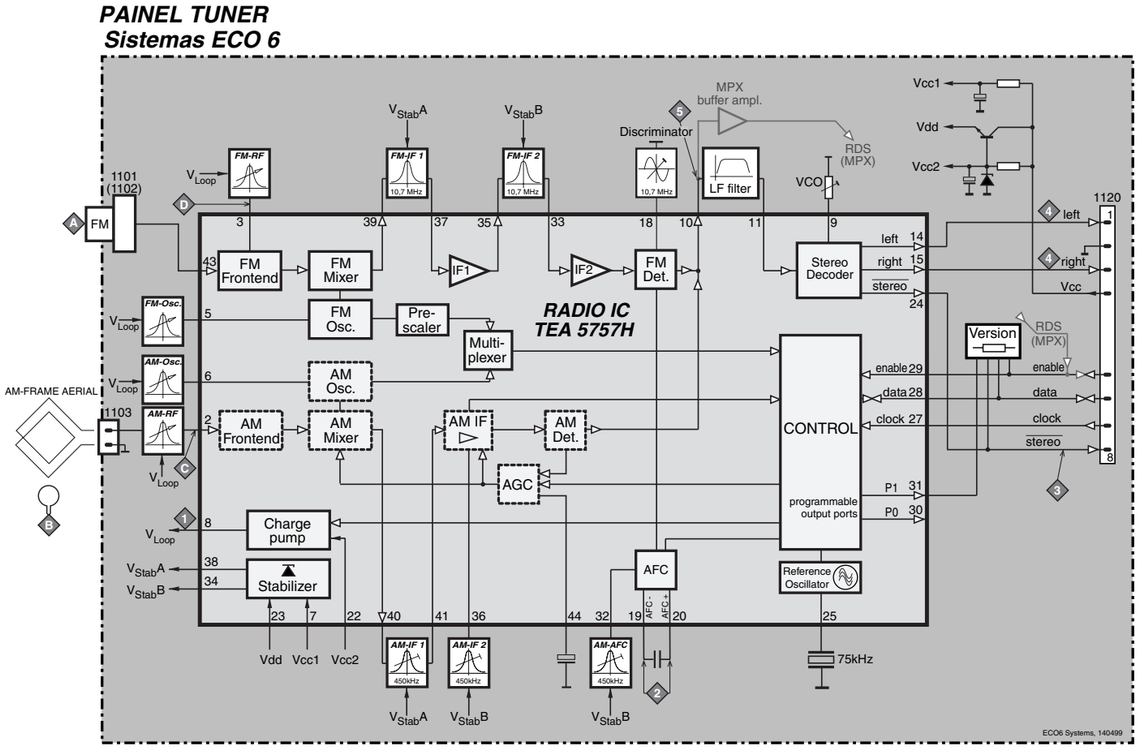


# Painel Tuner ECO6

versão: ***SISTEMA não-CENELEC***

**CONTEÚDO**

Diagrama em Blocos.....38
Esquema Elétrico.....39
Layout dos Componentes.....40
Tabela de Ajustes.....40

# PAINEL TUNER ECO6 / SISTEMAS NÃO-CENELEC

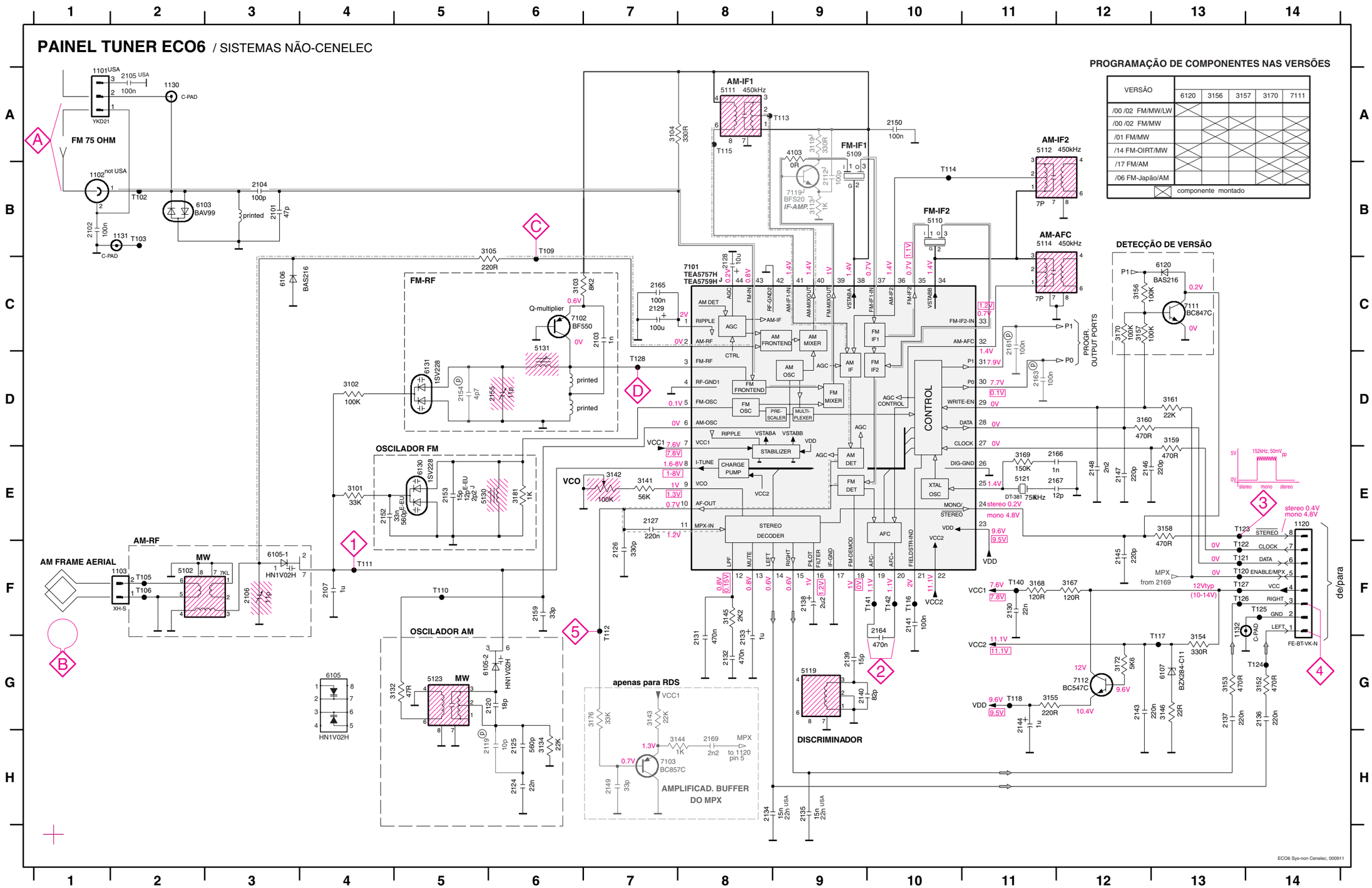


## PROGRAMAÇÃO DE COMPONENTES NAS VERSÕES

| VERSÃO | 6120 | 3156 | 3157 | 3170 | 7111 |
|---|---|---|---|---|---|
| /00 /02 FM/MW/LW | X | | | | |
| /00 /02 FM/MW | | X | X | X | X |
| /01 FM/MW | | X | X | X | X |
| /14 FM-OIRT/MW | X | | | | X |
| /17 FM/AM | X | | | | X |
| /06 FM-Japão/AM | | | | X | X |

X = componente montado

## LEGENDA

(p)...apenas previsão
**USA ...** apenas p/ versão USA
**E-EU ...** apenas p/ versão Leste Europeu
**J ...** apenas p/ versão Japonesa

(V) EVM
...V Modo FM stereo
...V Modo MW
...V Modo LW
tenões medidas com o aparelho sintonizado com um sinal forte

**Caminho do Sinal**
FM
AM
MPX (Frequência de Áudio)
AF - esquerdo/direito

1101 A6 1120 A4 1132 A5 2128 C4 2138 C2 3142 D2 5110 B3 5114 A2 5123 D5 7112 C1 9104 B5 9107 D4
1102 B6 1130 B5 2106 C5 2129 B4 2144 B2 5102 D6 5111 B4 5119 C2 5130 D3 9101 A2 9105 B1 9108 C4
1103 D6 1131 D5 2107 B5 2133 D2 2155 C4 5109 A3 5112 A3 5121 B2 5131 D4 9103 B2 9106 B3 9109 D2

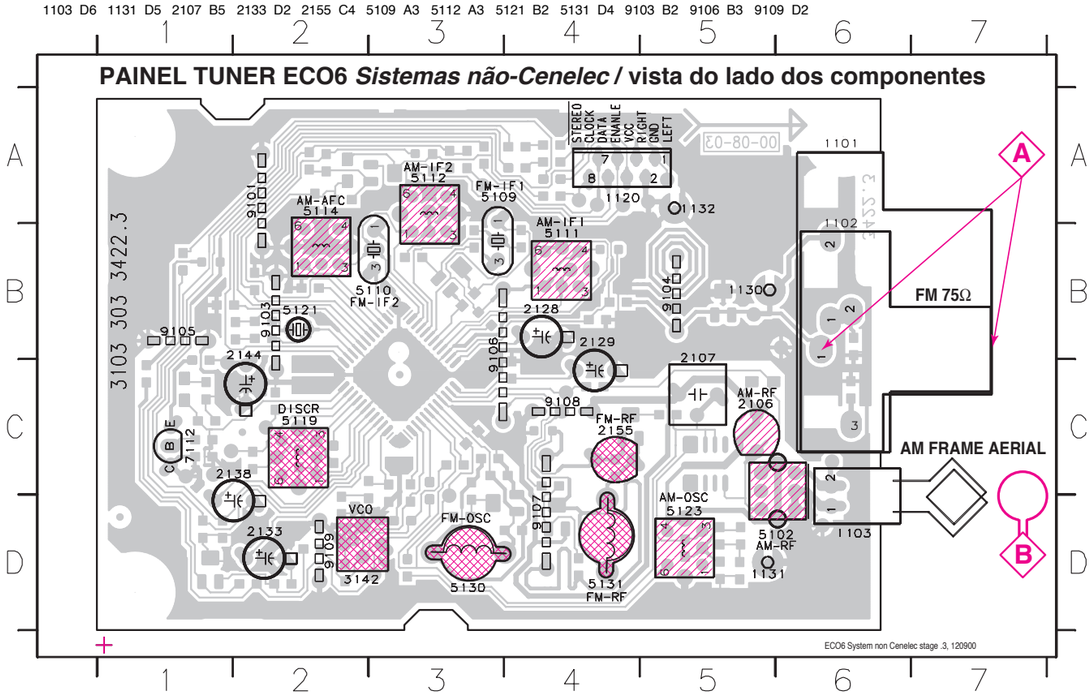


2101 B4 2119 D3 2130 D5 2137 A4 2146 B7 2153 C5 2165 C4 3103 C4 3134 D3 3152 A4 3158 A4 3169 B6 4106 C4 6107 C7 7103 D7
2102 B1 2120 D3 2131 C5 2139 C6 2147 A5 2154 C4 2166 B6 3104 B4 3141 C5 3153 A4 3159 A5 3170 A6 4107 C5 6120 A6 7111 A5
2103 D4 2124 D3 2132 D6 2140 C6 2148 B6 2159 C5 2167 B6 3105 C4 3143 D6 3154 C7 3160 A5 3172 C7 4108 C5 6130 D4 7119 B5
2104 B4 2125 D3 2134 D7 2141 C6 2149 D6 2161 A6 2169 A4 3113 B5 3144 B7 3155 C7 3161 A5 3176 D6 6103 B3 6131 C4
2105 C1 2126 D6 2135 D7 2143 C7 2150 B5 2163 B6 3101 D5 3119 B5 3145 C5 3156 A6 3167 B7 3181 D4 6105 C3 7101 C5
2112 B5 2127 C5 2136 A4 2145 A5 2152 C5 2164 C6 3102 C3 3132 D5 3146 C7 3157 A6 3168 C7 4103 B5 6106 C3 7102 D4

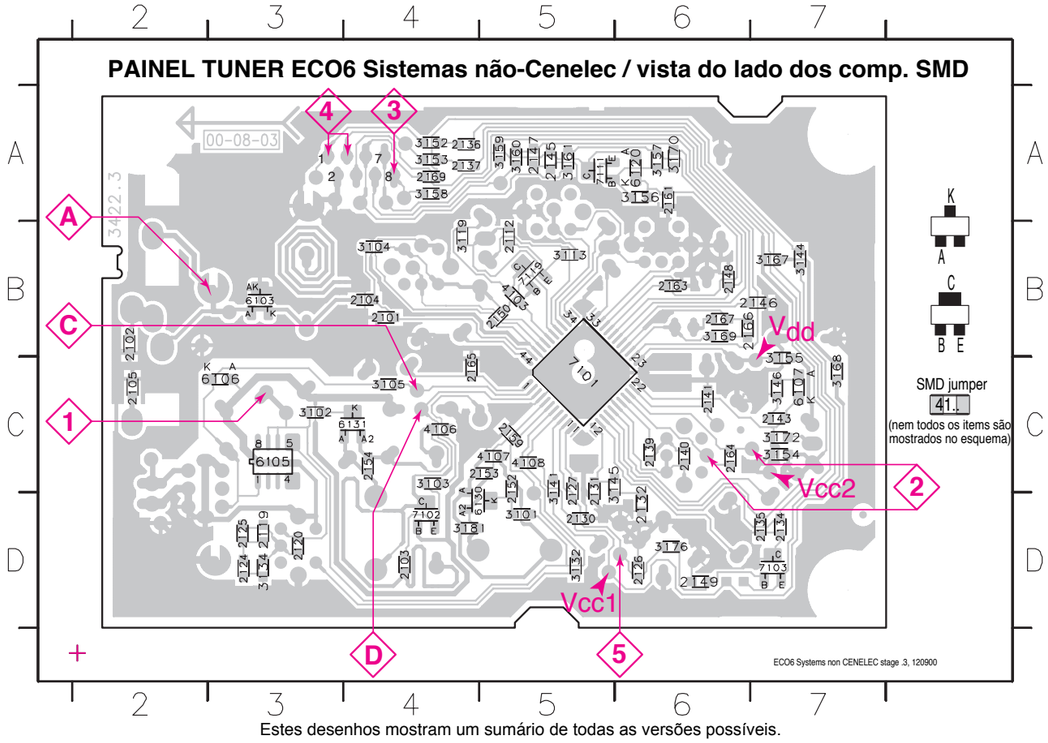


Estes desenhos mostram um sumário de todas as versões possíveis.
Para componentes de uma versão específica veja o esquema elétrico.

## TABELA DE AJUSTE DO TUNER ( ECO6 FM/MW- e FM/MW/LW - versão com quadro AM)

| Faixa | Freq. de entrada | Entrada | Sintonizado em | Ajuste | Saída | Osc/Voltímetro |
|---|---|---|---|---|---|---|
| *ALINHAMENTO DO VARICAP* | | | | | | |
| **FM** 87.5 - 108MHz (65.81 - 74, 87.5 - 108MHz) | | | 108MHz | 5130 | 1 | 8V ±0.2V |
| | | | 87.5MHz (65.81MHz) | verifique | | 4.3V ±0.5V (1.2V ±0.5V) |
| **MW** FM/AM-versão, 10kHz grid 530 - 1700kHz | | | 1700kHz | 5123 | | 8V ±0.2V |
| | | | 530kHz | verifique | | 1.1V ±0.4V |
| FM/MW-versão, 9kHz grid 531 - 1602kHz | | | 1602kHz | 5123 | | 6.9V ±0.2V |
| | | | 531kHz | verifique | | 1.1V ±0.4V |
| **LW** 153 - 279kHz | | | 279kHz | 5122 | | 8V ±0.2V |
| | | | 153kHz | verifique | | 1.1V ±0.4V |
| **MW** FM/MW/LW- versão, 9kHz grid 531 - 1602kHz | | | 1602kHz | 5123 | | 8V ±0.2V |
| | | | 531kHz | verifique | | 1.1V ±0.4V |
| *FM IF* | | | | | | |
| **FM** | 10.7MHz, 50mV onda contínua | D | IC 7101 21 curto-circuito ao bloco AFC 2141 | 5119 | 2 | 0 ± 3 mV DC |
| *FM RF* | | | | | | |
| **FM** 87.5 - 108MHz (65.81 - 74, 87.5 - 108MHz) | 108MHz | A | 108MHz | 2155 | 4 | MAX |
| | 87.5MHz (65.81MHz) | mod=1kHz Δf=±22.5kHz | 87.5MHz (65.81MHz) | 5131 | | |
| *VCO* | | | | | | |
| **FM** | 98MHz, 1mV onda contínua | A | 98MHz | 3142 | 3 | 152kHz ±1kHz 1) |
| *AM IF* | | | | | | |
| **MW** | 450kHz conecte o pino 6 do IC 7101 (AM Osc.) com a terra (pino 4) | C Δf=±15kHz $V_{RF}$ = 3mV | IC 7101 36 100nF 220R | 5111 | 4 | max. $f_o$ simétrico |
| | | | IC 7101 40 100nF 220R veja nota 2) | 5112 | | |
| *AM AFC* **MW** | | C onda contínua $V_{RF}$ = 10mV | | 5114 | 2 | 0 ± 2 mV DC |
| *AM RF 3)* | | | | | | |
| **MW** 4) FM/MW/LW- e FM/MW-versão ( 9kHz grid) 531 - 1602kHz | 1494kHz | B Δf = ±30kHz $V_{RF}$ tão baixo quanto possível | 1494kHz | 2106 | 4 | max. $f_o$ simétrico |
| | 558kHz | | 558kHz | 5102 | | |
| **LW** | 198kHz | | 198kHz | 5103 | | |
| **MW** FM/AM-versão, 10kHz grid 530 - 1700kHz | 1500kHz | | 1500kHz | 2106 | | |
| | 560kHz | | 560kHz | 5102 | | |

ECO5, discr. coil, 090797

Use o programa de teste. Selecionando TUNER TEST as frequências testadas serão armazenadas como pré-ajuste (preset) automáticamente.

1) Se a sensibilidade do frequêncimetro for baixa ajuste para a máx. separação de canal sinal de entrada: stereo esquerdo 90% + 9%, ajuste a saída do canal direito para o mín.)

2) A rêde RC serve para amortecer o filtro IF enquanto o outro é ajustado.

3) Para ajuste de AM RF a antena de quadro original deve ser usada !

4) MW deve ser alinhado antes de LW.

↕ Repita

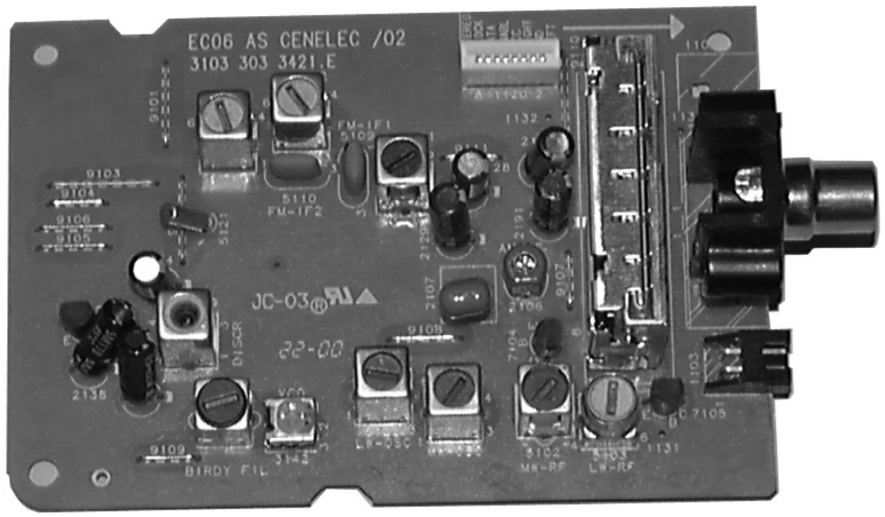


# PAINEL TUNER ECO6

versão: ***SISTEMA CENELEC***

**CONTEÚDO**

Diagrama em Blocos.....41
Esquema Elétrico.....42
Layout dos Componentes.....43
Tabela de Ajustes.....43

## DIAGRAMA EM BLOCOS

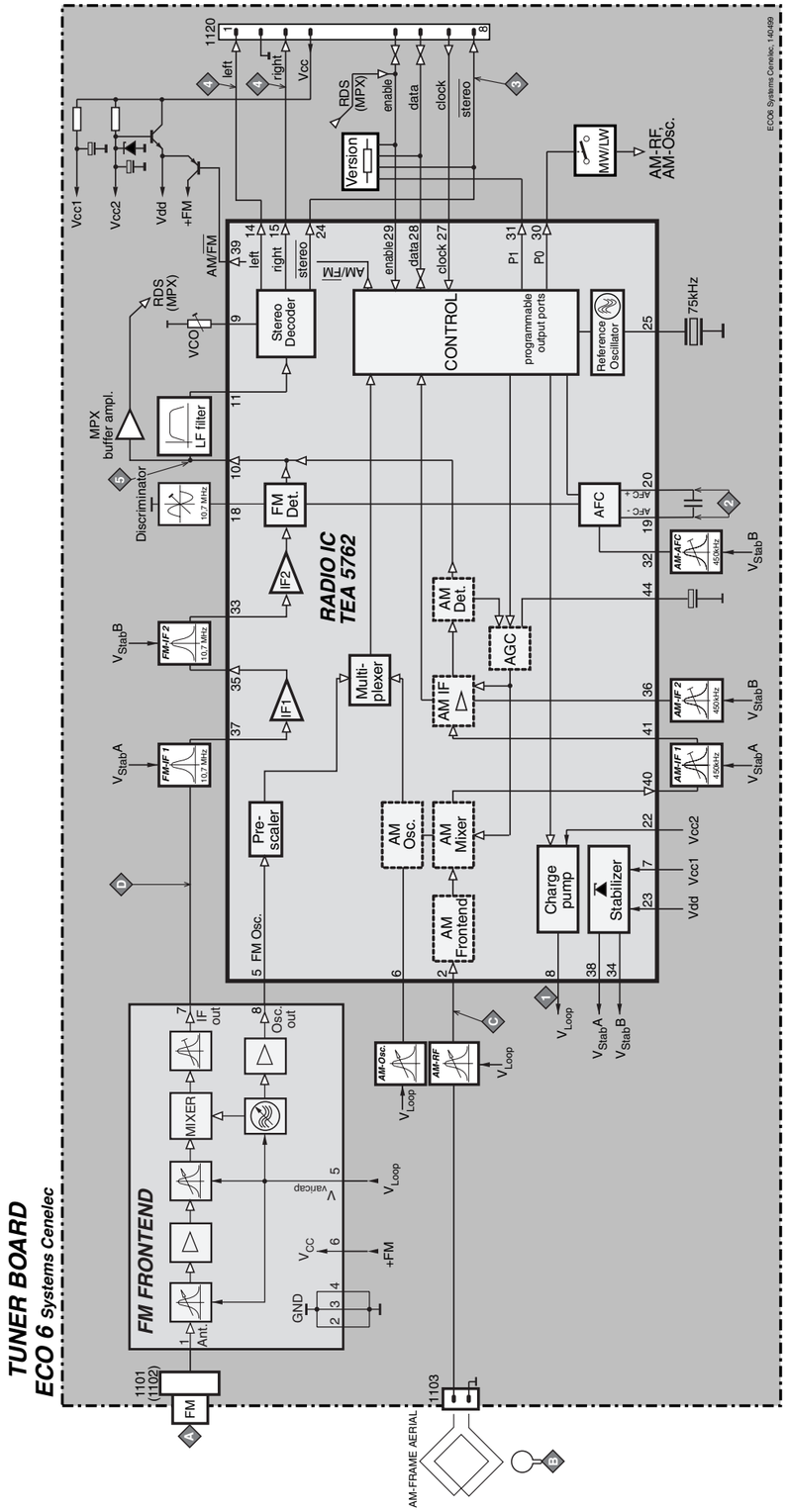

# ESQUEMA ELÉTRICO TUNER ECO6 / SISTEMA CENELEC

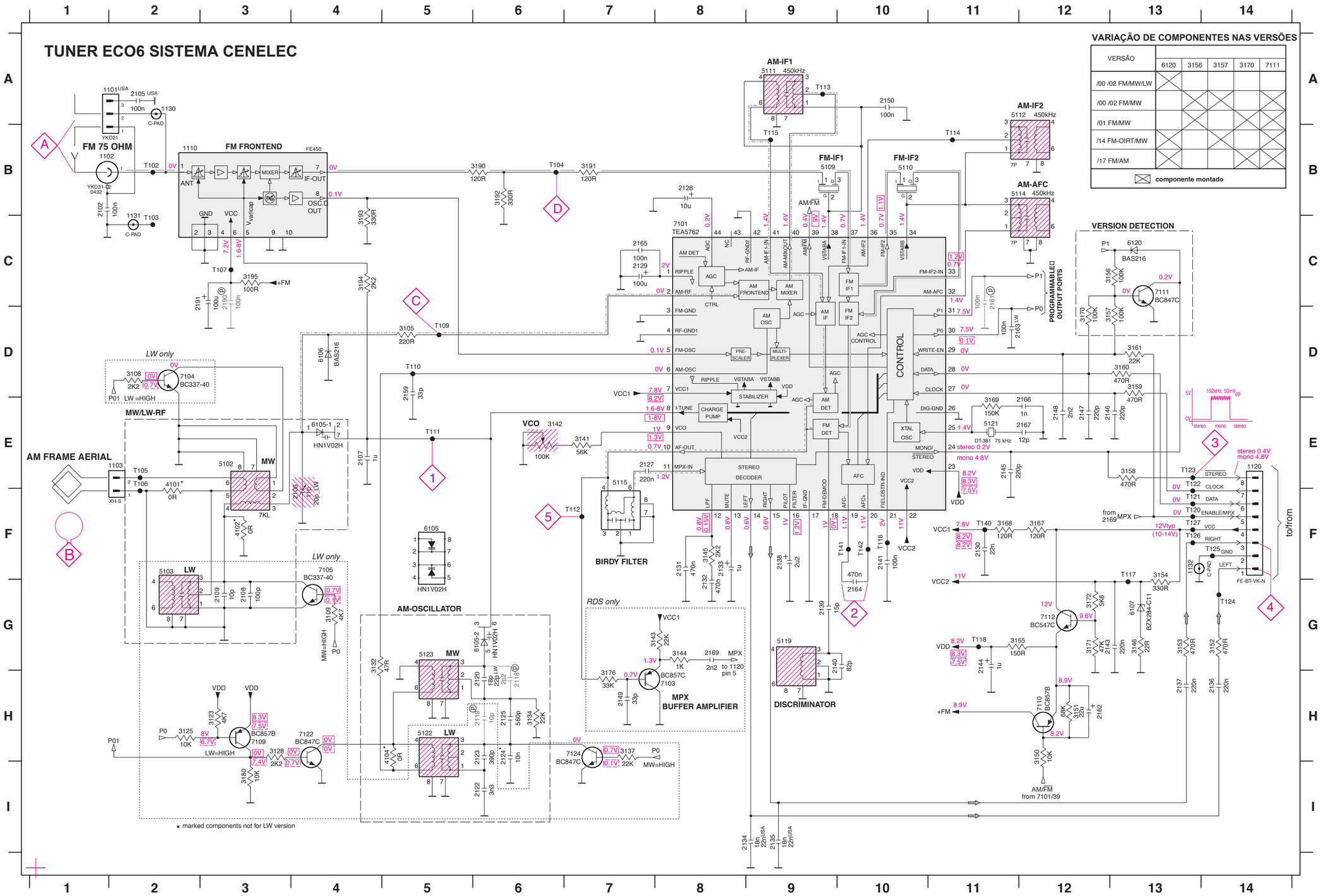


## VARIAÇÃO DE COMPONENTES NAS VERSÕES

| VERSÃO | 6120 | 3156 | 3157 | 3170 | 7111 |
|---|---|---|---|---|---|
| /00 /02 FM/MW/LW | X | | | | |
| /00 /02 FM/MW | | X | X | | X |
| /01 FM/MW | | X | X | X | X |
| /14 FM-OIRT/MW | X | | | | |
| /17 FM/AM | X | | | X | X |

X = componente montado

| | | | |
|---|---|---|---|
| 1101 A2 | 6106 D4 | 2102 B1 | 7110 H12 |
| 1102 B1 | 6107 G13 | 2105 A2 | 7111 C13 |
| 1103 E2 | 6120 C13 | 2106 E3 | 7112 G12 |
| 1110 B2 | 7101 C8 | 2107 E4 | 7122 H4 |
| 1120 E14 | 7103 H8 | 2108 G3 | 7124 H7 |
| 1130 A2 | 7104 D2 | 2109 G3 | T102 B2 |
| 1131 C2 | 7105 F4 | 2118 H6 | T103 B2 |
| 1132 F13 | 7109 H3 | 2119 H6 | T104 B6 |
| | | 2120 H6 | T105 E2 |
| | | 2122 I6 | T106 E2 |
| | | 2123 H6 | T107 C3 |
| | | 2124 H6 | T109 D5 |
| | | 2125 H6 | T110 D5 |
| | | 2127 E7 | T111 E5 |
| | | 2128 B8 | T112 F7 |
| | | 2129 C7 | T113 A9 |
| | | 2130 F11 | T114 B11 |
| | | 2131 F8 | T116 F10 |
| | | 2132 F8 | T117 F13 |
| | | 2133 F8 | T118 G11 |
| | | 2134 I8 | T120 F13 |
| | | 2135 I9 | T121 F13 |
| | | 2136 H14 | T122 E13 |
| | | 2137 H13 | T123 E13 |
| | | 2138 F9 | T124 G14 |
| | | 2139 G9 | T125 F14 |
| | | 2140 G9 | T126 F13 |
| | | 2141 F10 | T127 F13 |
| | | 2143 G12 | T140 F11 |
| | | 2144 G11 | T141 F10 |
| | | 2145 E11 | T142 F10 |
| | | 2146 E12 | |
| | | 2147 E12 | |
| | | 2148 E12 | |
| | | 2149 H7 | |
| | | 2150 A10 | |
| | | 2159 D5 | |
| | | 2161 C11 | |
| | | 2162 H12 | |
| | | 2163 D11 | |
| | | 2164 G10 | |
| | | 2165 C7 | |
| | | 2166 E11 | |
| | | 2167 E11 | |
| | | 2169 G8 | |
| | | 2190 C3 | |
| | | 2191 C3 | |
| | | 3105 D5 | |
| | | 3108 D2 | |
| | | 3109 G4 | |
| | | 3123 H3 | |
| | | 3125 H2 | |
| | | 3128 H3 | |
| | | 3132 G4 | |
| | | 3134 H6 | |
| | | 3137 H7 | |
| | | 3141 E7 | |
| | | 3142 E6 | |
| | | 3143 G7 | |
| | | 3144 G8 | |
| | | 3145 F8 | |
| | | 3146 G13 | |
| | | 3150 H12 | |
| | | 3151 H12 | |
| | | 3152 G14 | |
| | | 3153 G13 | |
| | | 3154 F13 | |
| | | 3155 G12 | |
| | | 3156 C12 | |
| | | 3157 D12 | |
| | | 3158 E13 | |
| | | 3159 D13 | |
| | | 3160 D13 | |
| | | 3161 D13 | |
| | | 3167 F12 | |
| | | 3168 F11 | |
| | | 3169 E11 | |
| | | 3170 D12 | |
| | | 3171 G12 | |
| | | 3172 G12 | |
| | | 3176 H7 | |
| | | 3180 I3 | |
| | | 3190 B6 | |
| | | 3191 B7 | |
| | | 3192 B6 | |
| | | 3193 B4 | |
| | | 3194 C4 | |
| | | 3195 C3 | |
| | | 4101 E2 | |
| | | 4102 F3 | |
| | | 4104 H5 | |
| | | 5102 E3 | |
| | | 5103 F2 | |
| | | 5109 B9 | |
| | | 5110 B10 | |
| | | 5111 A9 | |
| | | 5112 A11 | |
| | | 5114 B11 | |
| | | 5115 E7 | |
| | | 5119 G9 | |
| | | 5121 E11 | |
| | | 5122 H5 | |
| | | 5123 G5 | |
| | | 6105-1 E4 | |
| | | 6105-2 G6 | |

## LEGENDA

* ... Montado apenas na versão AM/FM
(p) ..apenas previsão
USA ... apenas para versão USA
LW ... apenas para versão LW

SMD jumper
41xx
0R

EVM
...V Modo FM stereo
...V Modo MW
...V Modo LW
Tensões medidas com o aparelho sintonizado com um sinal forte

Caminho do sinal
FM
AM
MPX (Frequência de áudio)
AF - esquerdo/direito

## GUIA DE PLACA TUNER ECO6 / SISTEMA CENELEC

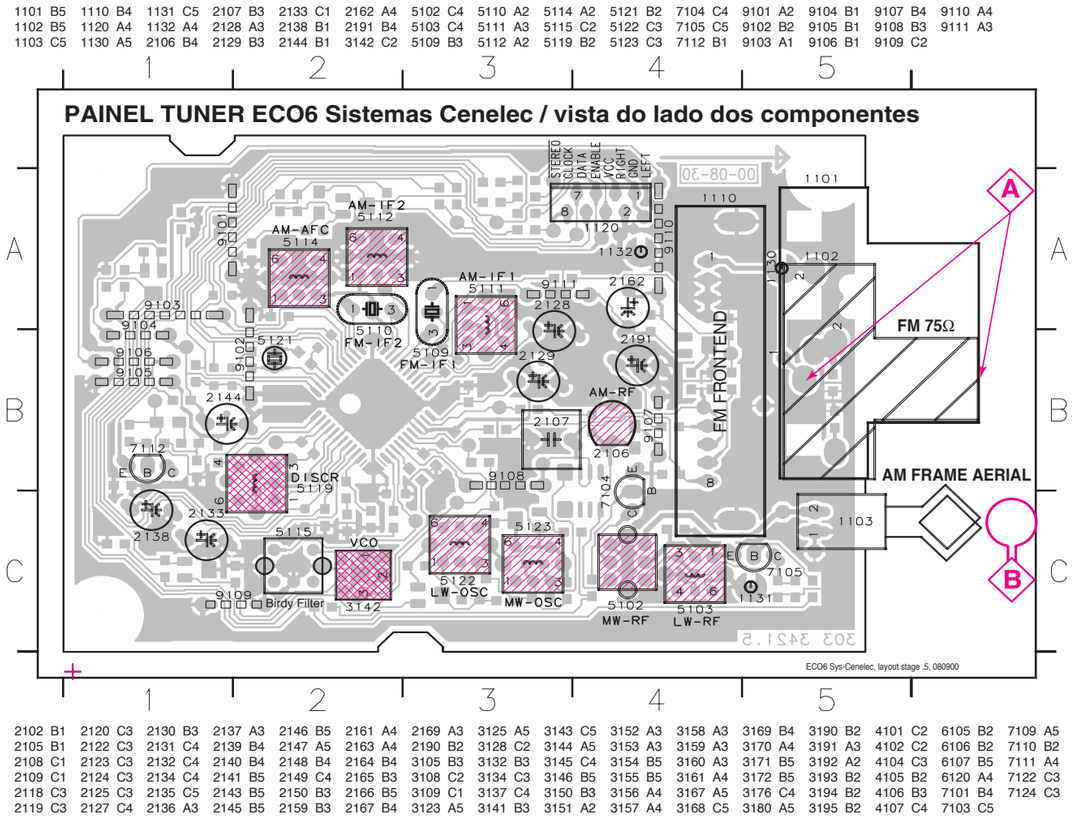


Estes desenhos mostram um sumário de todas as versões possíveis.
Para componentes de uma versão específica veja o esquema elétrico.

## TABELA DE AJUSTE DO TUNER (ECO6 Cenelec FM/MW- e FM/MW/LW - versão c/quadro AM)

| Faixa | Freq. de entrada | Entrada | Sintonizado em | Ajuste | Saída | Osc/Voltímetro |
|---|---|---|---|---|---|---|
| *ALINHAMENTO DO VARICAP* | | | | | | |
| **FM** 87.5 - 108MHz (50kHz grid) | | | 108MHz | verifique | 1 | 8V ±1.2V |
| | | | 87.5MHz | verifique | | 1.6V ±0.5V |
| **MW** 531 - 1602kHz (9kHz grid) | | | 1602kHz | 5123 | | 8V ±0.2V 3-band<br>6.9V ±0.2V 2-band |
| | | | 531kHz | verifique | | 1.1V ±0.4V |
| **LW** 153 - 279kHz (3kHz grid) | | | 279kHz | 5122 | | 8V ±0.2V |
| | | | 153kHz | verifique | | 1.1V ±0.4V |
| *FM - IF* | | | | | | |
| **FM** | 10.7MHz, 45mV onda contínua | D | IC 7101 21 curto-circuito ao bloco AFC 2141 | 5119 | 2 | 0mV ±3mV |
| *FM - VCO* | | | | | | |
| **FM** | 98MHz, 1mV continuous wave | A | 98MHz | 3142 | 3 | 152kHz ±1kHz 1) |
| *FM RF (separação de canais)* | Nota: A unidade frontend foi ajustada na fábrica e não precisa de outros ajustes ou modificações | | | | | |
| **FM** | 98MHz, 1mV 90% Left + 9% pilot mod=1kHz | A | 98MHz | IF coil inside FM frontend 1110 | 4 | right channel min. |
| *AM IF* | | | | | | |
| **MW** | 450kHz<br>conecte o pino 6 do IC 7101 (AM Osc.) com3.3kΩ to Vcc | C<br>Δf = ±10kHz<br>$V_{RF}$ = 0.5mV (o menor possível) | IC 7101 36 100nF 220R | 5111 | 5 | 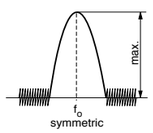 |
| | | | IC 7101 40 100nF 220R see remark 2) | 5112 | | |
| *AM AFC*<br>**MW** | | C<br>onda contínua<br>$V_{RF}$ = 2mV | | 5114 | 2 | 0mV ±2mV |
| *AM RF* 3) | | | | | | |
| **MW** | 1494kHz | B<br>Δf = ±30kHz<br>$V_{RF}$ tão baixo quanto possível | 1494kHz | 2106 | 5 | 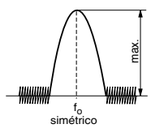 |
| | 558kHz | | 558kHz | 5102 | | |
| **LW** | 198kHz | | 198kHz | 5103 | | |

ECO6 Sys Cenelec, 190599

Use o programa de teste. Selecionando TUNER TEST as frequências testadas serão armazenadas como pré-ajuste (preset) automáticament

1) Se a sensibilidade do frequêncimetro for baixa ajuste para a máx. separação de canal (sinal de entrada: stereo esquerdo 90% + 9%, ajuste a saída do canal direito para o mín.)

2) A rede RC serve para amortecer o filtro IF enquanto o outro é ajustado.

3) Para ajuste de AM RF a antena de quadro original deve ser usada ! MW deve ser alinhado antes de LW.

↕ Repita

# PWR303
# MÓDULO UCD 100-150W

**CONTEÚDO**

Painel Conector de Rede.....44
Painel Rede - Componentes.....45
Painel Rede - Esquema Elétrico.....46
Painel Regulador UCD - Componentes.....47
Painel Regulador UCD - Esquema Elétrico.....48
Amplificador UCD- Layout.....49
Amplificador UCD- Esquema Elétrico.....51
Painel Alto Falante.....53
Diagrama de Conexões.....54
Vista Explodida.....55

## PAINEL CONECTOR DE REDE UCD - LAYOUT COMPONENTES

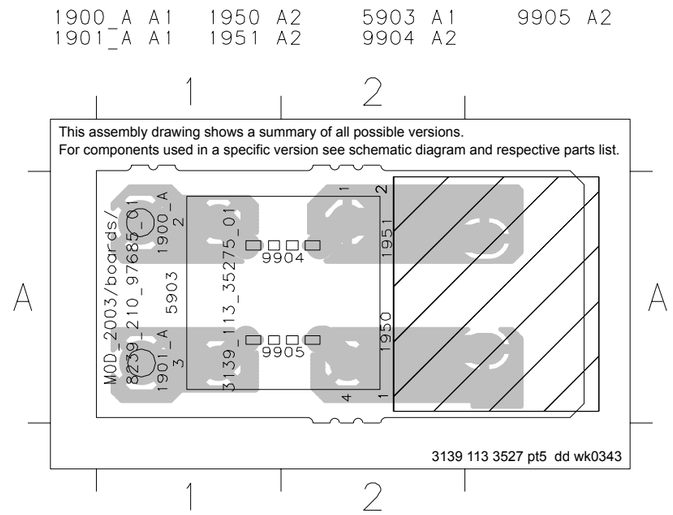


## PAINEL CONECTOR DE REDE UCD- ESQUEMA ELÉTRICO

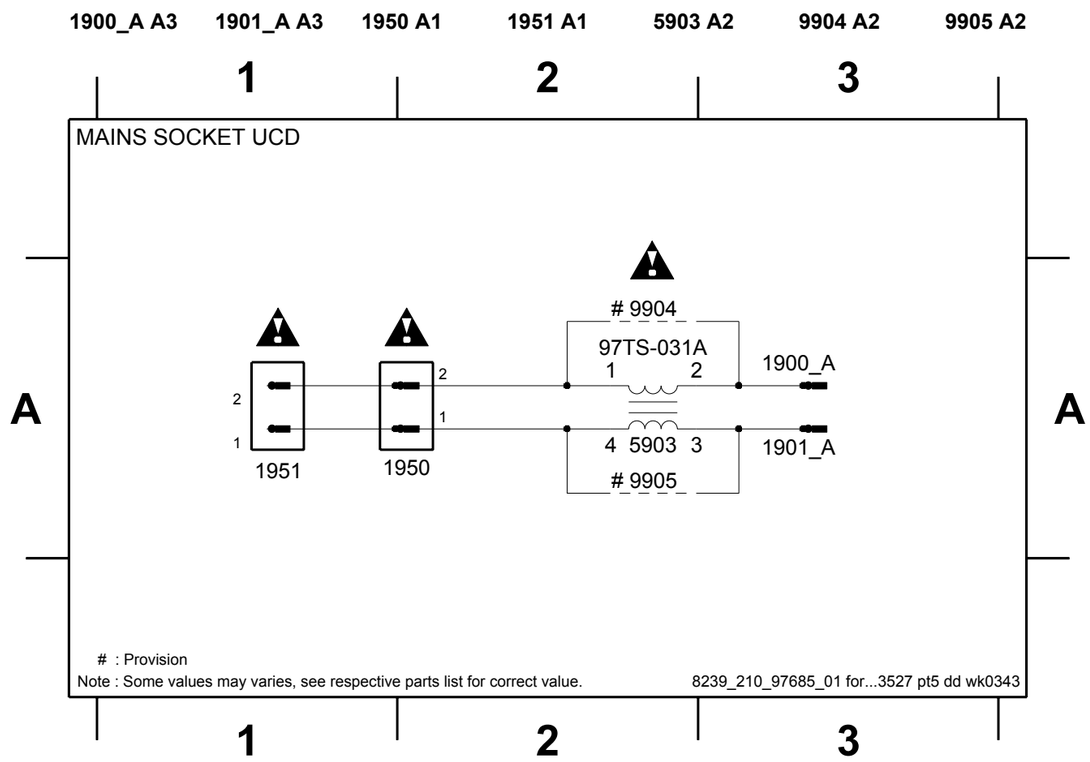

## PAINEL REDE UCD- LAYOUT COMPONENTES

| | | | | | | | | | | | | | | |
|---|---|---|---|---|---|---|---|---|---|---|---|---|---|---|
| 0706 A6 | 1713 B8 | 2701 C2 | 2711 A3 | 2906 E3 | 3702 B2 | 3712 B1 | 3916 E3 | 6704 A2 | 6714 B2 | 6900 E4 | 7701 A2 | 9931 A1 | 9942 C6 | 9952 E9 |
| 1700 A3 | 1900_B B9 | 2702 C1 | 2712 B4 | 2907 D2 | 3703 A1 | 3900 C5 | 3917 D4 | 6705 A1 | 6715 A2 | 6901 D2 | 7702 A2 | 9932 A1 | 9943 C6 | 9953 E6 |
| 1701 A1 | 1901_B B9 | 2703 C1 | 2713 A2 | 2908 E5 | 3704 B1 | 3901 D2 | 5901 C7 | 6706 A1 | 6716 A2 | 6902 D2 | 7900 D2 | 9933 B1 | 9944 C7 | 9954 E7 |
| 1706 A5 | 1902 B9 | 2704 B7 | 2714 A2 | 2909 D5 | 3705 C2 | 3902 D2 | 5904 C4 | 6707 C1 | 6717 C2 | 6905 D3 | 7901 D3 | 9934 A3 | 9945 C7 | 9955 E7 |
| 1707 B7 | 1903 D9 | 2705 A7 | 2715 B2 | 2913 C3 | 3706 C2 | 3903 D2 | 5929 D4 | 6708 C2 | 6718 A4 | 6906 D4 | 7902 E3 | 9935 A3 | 9946 C7 | 9956 E7 |
| 1708 B6 | 1904 B9 | 2706 A6 | 2716 B6 | 2916 D3 | 3707 A2 | 3904 E2 | 5930 D3 | 6709 B1 | 6719 A4 | 6912 E2 | 7903 D3 | 9936 B5 | 9947 C7 | 9957 E8 |
| 1709 A5 | 1905 C4 | 2707 A7 | 2717 A6 | 2917 D3 | 3708 A2 | 3906 D2 | 5931 E4 | 6710 B2 | 6720 A5 | 6913 E4 | 9901 D5 | 9937 A7 | 9948 C8 | 9958 E8 |
| 1710 B9 | 1907 D9 | 2708 A6 | 2900 E4 | 2918 C3 | 3709 A2 | 3909 D3 | 6701 B4 | 6711 C2 | 6721 A5 | 6916 C3 | 9902 D4 | 9938 A8 | 9949 C8 | 9959 A1 |
| 1711 B8 | 1909 D4 | 2709 A5 | 2902 E4 | 3700 B3 | 3710 A1 | 3912 D5 | 6702 B2 | 6712 A7 | 6722 A4 | 6917 B3 | 9903 A5 | 9940 C6 | 9950 D9 | 9960 A4 |
| 1712 B7 | 2700 C2 | 2710 A5 | 2905 E2 | 3701 B3 | 3711 A2 | 3915 D3 | 6703 B2 | 6713 B5 | 6723 A5 | 7700 B1 | 9930 A1 | 9941 C6 | 9951 E9 | |

This assembly drawing shows a summary of all possible versions. For components used in a specific version see schematic diagram and respective parts list.

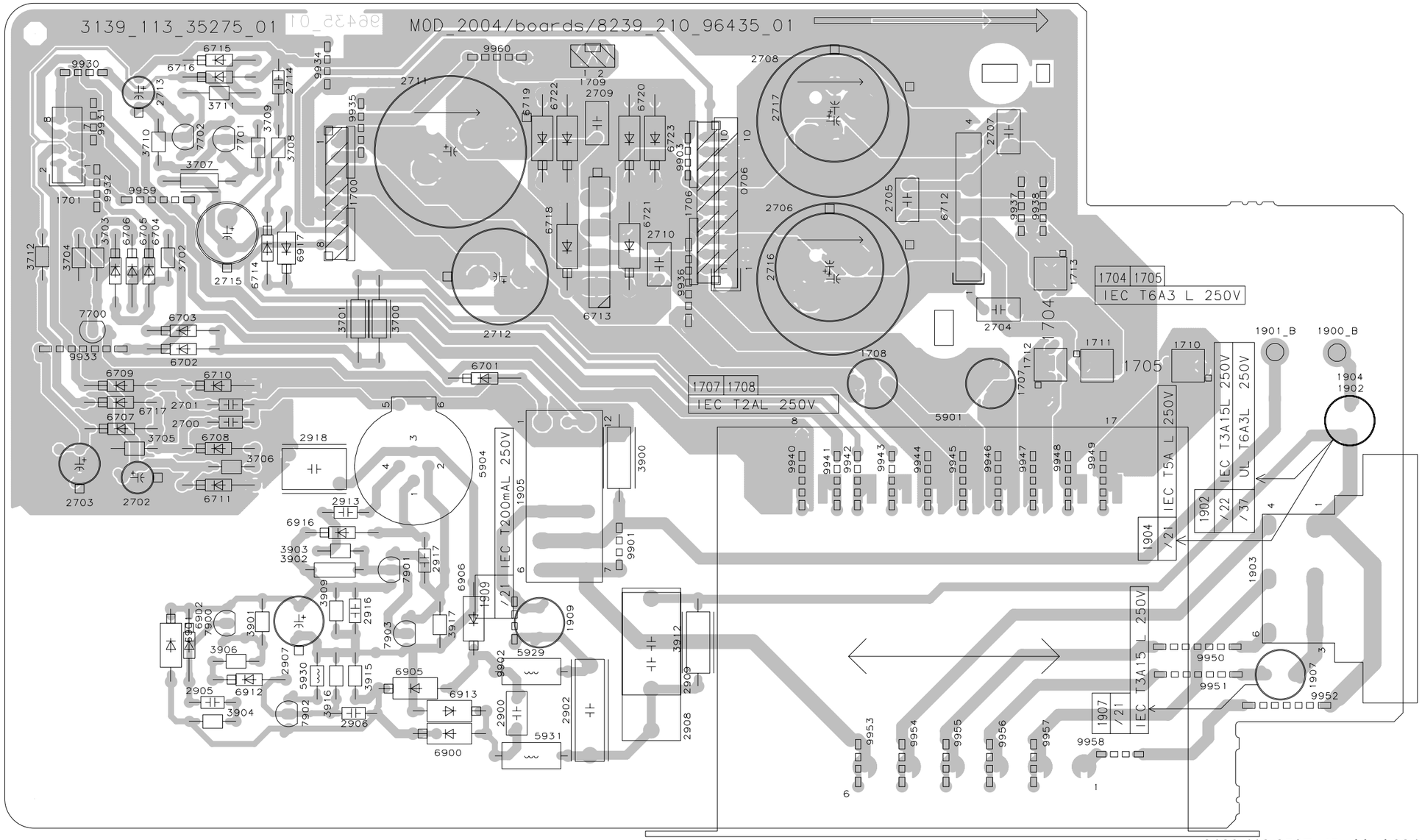


3139 113 3527 pt5 dd wk0343

## PAINEL REDE UCD- ESQUEMA ELÉTRICO

| | | | | | | | | | | | | | | | | | |
|---|---|---|---|---|---|---|---|---|---|---|---|---|---|---|---|---|---|
| 0706 A10 | 1708 B7 | 1901_B A1 | 2700 D9 | 2707 A8 | 2714 C8 | 2906 D5 | 2918 E9 | 3706 E9 | 3900 A2 | 3912 E3 | 5930 E5 | 6706 C2 | 6713 A8 | 6720 B8 | 6905 D5 | 7701 B8 | 9902 D4 |
| 1700 D1 | 1709 B10 | 1902 A2 | 2701 D9 | 2708 A9 | 2715 B7 | 2907 E6 | 3700 C2 | 3707 B7 | 3901 D6 | 3915 E5 | 5931 E4 | 6707 D10 | 6714 B7 | 6721 B8 | 6906 E5 | 7702 B9 | 9903 C10 |
| 1701 D3 | 1710 A7 | 1903 A4 | 2702 E9 | 2709 A7 | 2716 A9 | 2908 E3 | 3701 C2 | 3708 B7 | 3902 D7 | 3916 E6 | 6701 B1 | 6708 D10 | 6715 C9 | 6722 A8 | 6912 E6 | 7900 D6 | |
| 1704 A7 | 1711 A8 | 1904 A2 | 2703 E10 | 2710 B9 | 2717 A9 | 2909 E3 | 3702 C2 | 3709 C8 | 3903 D7 | 3917 E8 | 6702 B2 | 6709 E9 | 6716 C8 | 6723 B7 | 6913 E5 | 7901 D7 | |
| 1705 A7 | 1712 A6 | 1905 B3 | 2704 A8 | 2711 B9 | 2900 D4 | 2913 D8 | 3703 D2 | 3710 C8 | 3904 D5 | 5901 A6 | 6703 C2 | 6710 E9 | 6717 D8 | 6900 D4 | 6916 D8 | 7902 E5 | |
| 1706 A10 | 1713 A7 | 1907 A4 | 2705 A7 | 2712 B9 | 2902 D4 | 2916 E8 | 3704 D2 | 3711 C9 | 3906 E6 | 5904 D8 | 6704 C2 | 6711 E10 | 6718 A8 | 6901 D5 | 6917 B7 | 7903 E7 | |
| 1707 A7 | 1900_B A1 | 1909 D4 | 2706 A9 | 2713 C9 | 2905 D5 | 2917 E8 | 3705 D9 | 3712 D8 | 3909 E7 | 5929 D4 | 6705 D2 | 6712 A8 | 6719 A8 | 6902 D6 | 7700 D1 | 9901 B3 | |

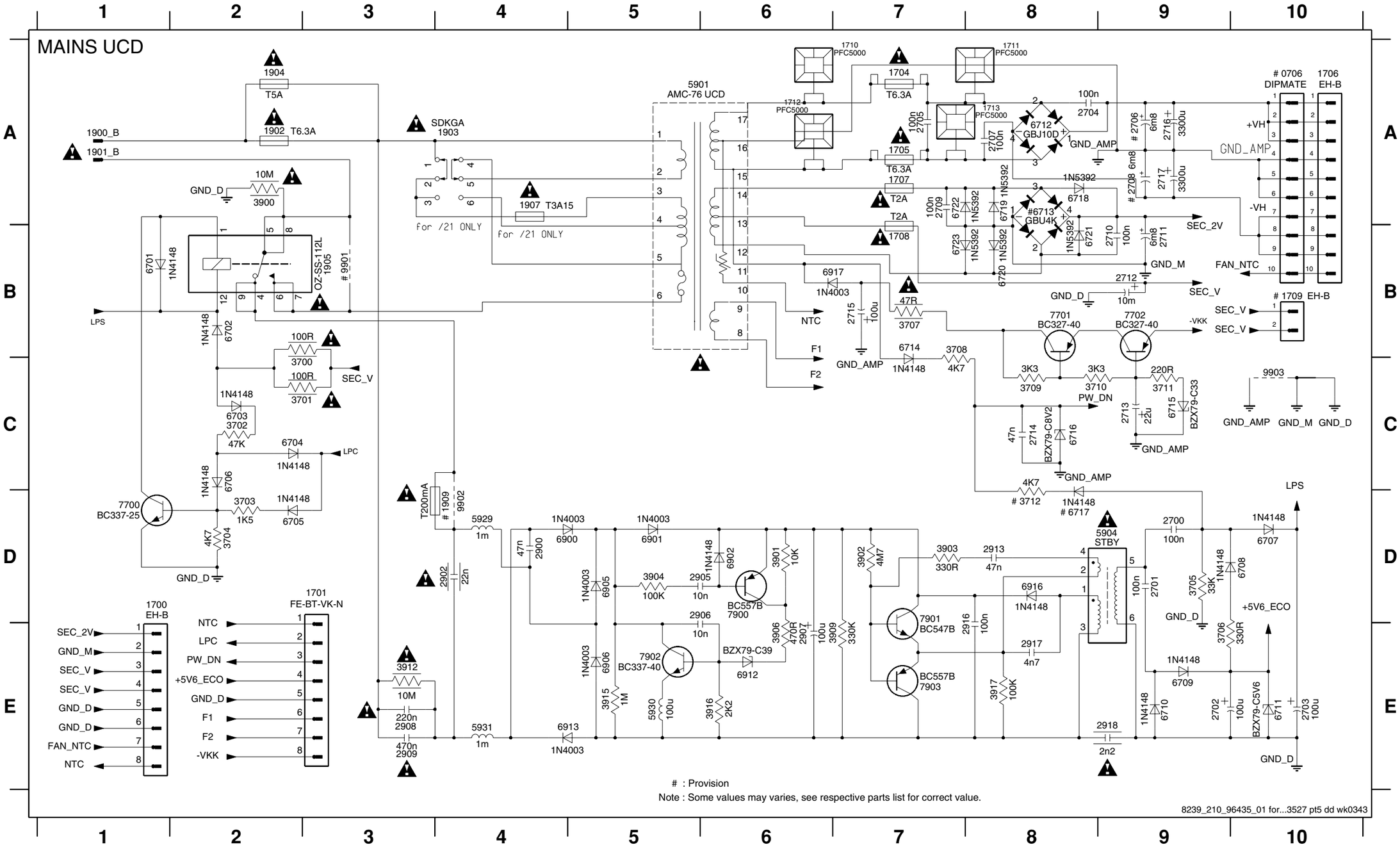

## PAINEL REGULADOR UCD - LAYOUT COMPONENTES

| | | | | | |
|---|---|---|---|---|---|
| 0051 B3 | 2501 C2 | 2512 B2 | 3517 B1 | 7505 B2 | 9555 B1 |
| 1500 C2 | 2505 C2 | 2513 B3 | 6500 C2 | 9550 A1 | 9556 B2 |
| 1502 C3 | 2506 C1 | 3513 A2 | 6501 A2 | 9551 B1 | 9557 C1 |
| 1503 C3 | 2509 C3 | 3514 A2 | 7500 B1 | 9552 B2 | 9558 C2 |
| 1504 C2 | 2510 C3 | 3515 A2 | 7501 C1 | 9553 A2 | 9559 C2 |
| 1551 B3 | 2511 A3 | 3516 A2 | 7504 A1 | 9554 A2 | 9560 B3 |

This assembly drawing shows a summary of all possible versions.
For components used in a specific version see schematic diagram and respective parts list.

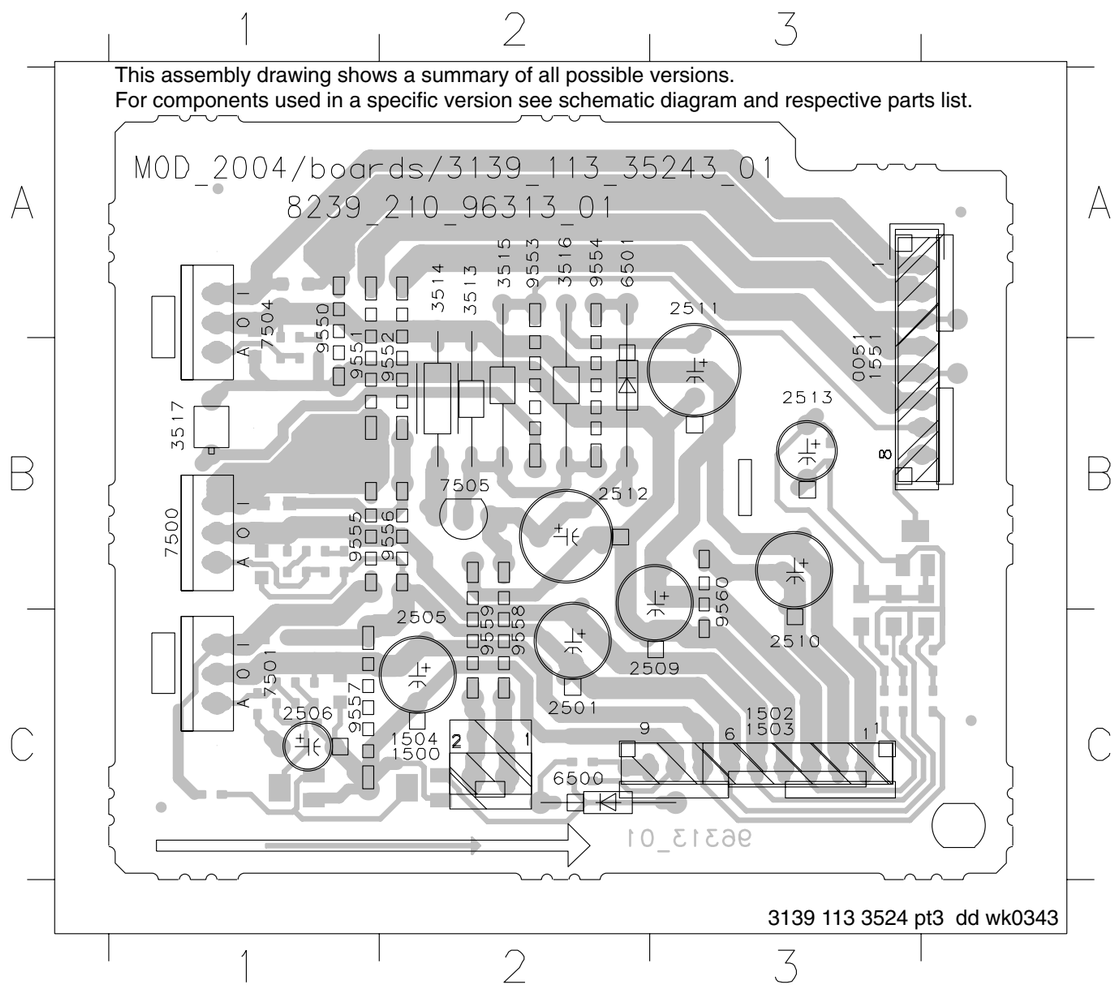


## PAINEL REGULADOR UCD - LAYOUT COBRE

| | | | | | | |
|---|---|---|---|---|---|---|
| 2500 B3 | 2508 B3 | 3504 C3 | 3509 C3 | 3519 C1 | 3524 B1 | 6504 C1 |
| 2502 B3 | 3500 B3 | 3505 C3 | 3510 B3 | 3520 C1 | 3525 C2 | 7502 C3 |
| 2503 C3 | 3501 B3 | 3506 C3 | 3511 B3 | 3521 C1 | 3526 C2 | 7503 C2 |
| 2504 C3 | 3502 B3 | 3507 C3 | 3512 B3 | 3522 C1 | 6502 C1 | 7506 B1 |
| 2507 A3 | 3503 B3 | 3508 C3 | 3518 C1 | 3523 C1 | 6503 C1 | |

This assembly drawing shows a summary of all possible versions.
For components used in a specific version see schematic diagram and respective parts list.

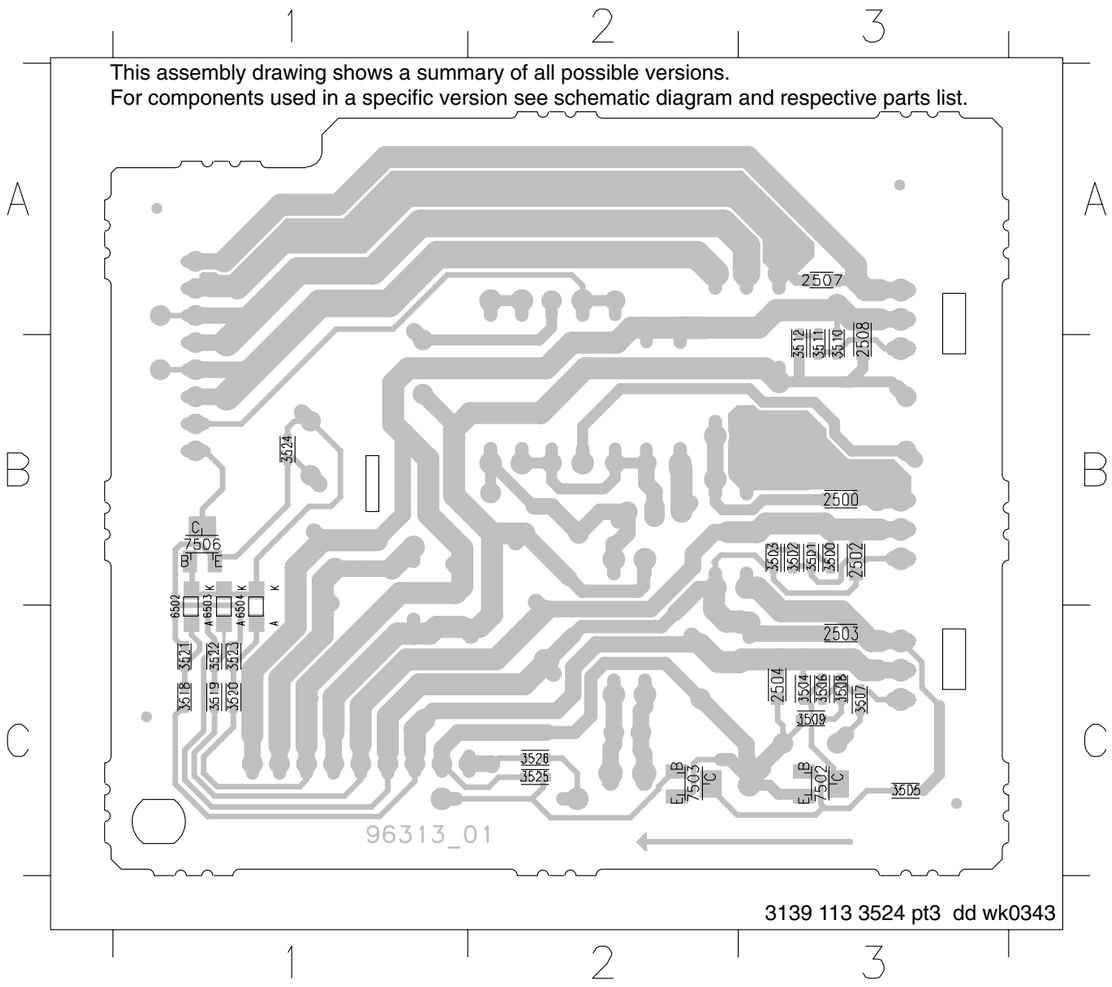

## PAINEL REGULADOR UCD - ESQUEMA ELÉTRICO

| | | | | | | | | | | | | | | | | | | |
|---|---|---|---|---|---|---|---|---|---|---|---|---|---|---|---|---|---|---|
| 0051 B8 | 1503 C8 | 2500 B2 | 2503 D1 | 2506 E1 | 2509 C5 | 2512 E5 | 3501 B2 | 3504 D2 | 3507 D1 | 3510 B5 | 3513 D5 | 3516 D4 | 3519 A4 | 3522 A4 | 3525 E3 | 6501 D5 | 6504 A5 | 7502 D2 | 7505 D5 |
| 1500 E5 | 1504 E6 | 2501 C3 | 2504 E2 | 2507 C4 | 2510 C5 | 2513 A5 | 3502 C2 | 3505 D3 | 3508 D2 | 3511 C4 | 3514 D5 | 3517 E4 | 3520 A4 | 3523 A4 | 3526 E4 | 6502 A5 | 7500 B2 | 7503 E3 | 7506 A6 |
| 1502 C8 | 1551 B8 | 2502 C3 | 2505 E2 | 2508 C5 | 2511 E4 | 3500 B2 | 3503 C2 | 3506 D2 | 3509 E2 | 3512 C4 | 3515 D4 | 3518 A4 | 3521 A4 | 3524 A5 | 6500 E3 | 6503 A5 | 7501 D1 | 7504 B4 | |

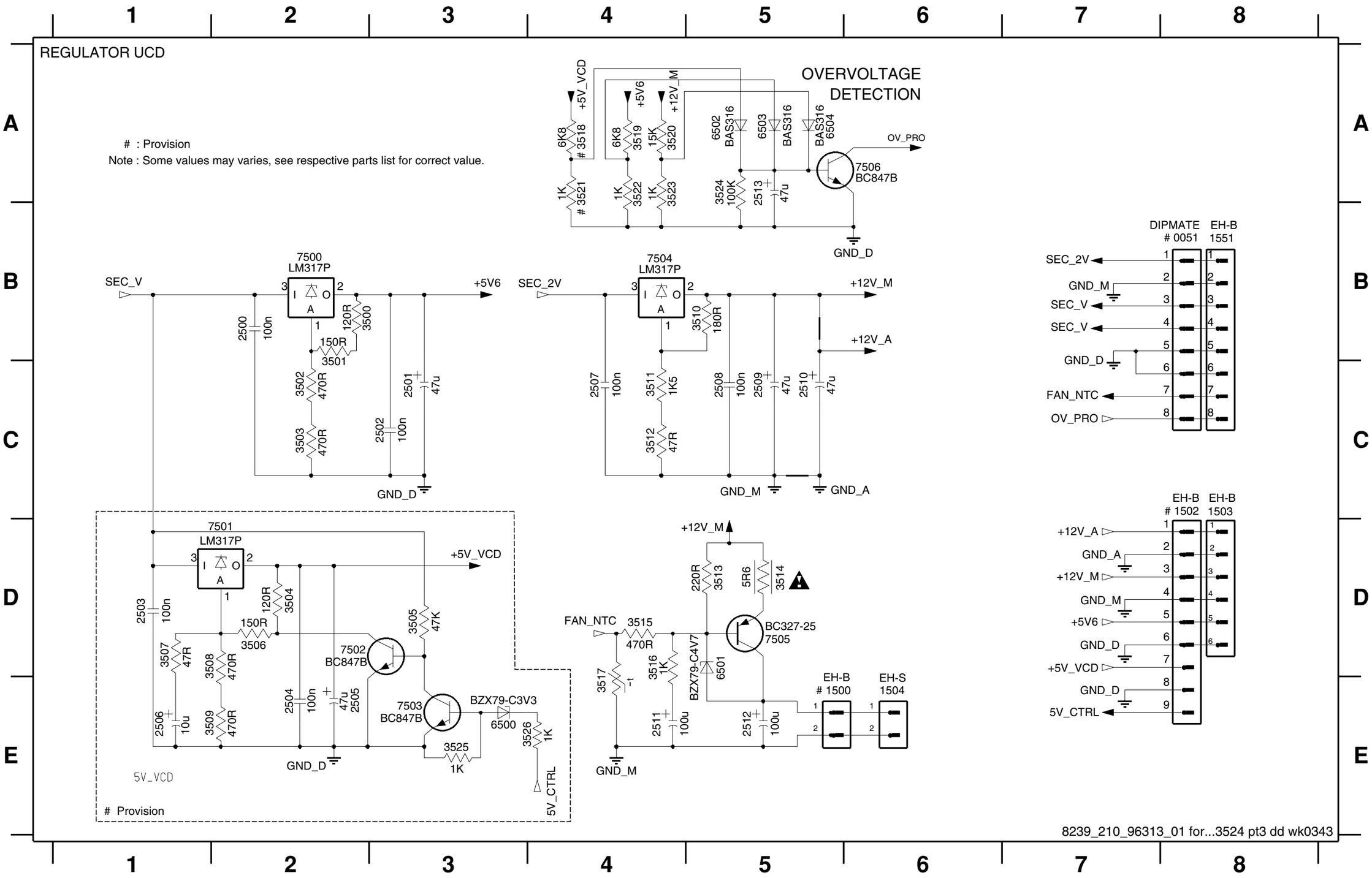

## PAINEL AMPLIFICADOR UCD (SE) - LAYOUT COMPONENTES

| | | | | | | | |
|---|---|---|---|---|---|---|---|
| 1100 B3 | 1201 B1 | 2117 A2 | 2159 A4 | 2172 B5 | 5102 B3 | 7101 A1 | 7158 A5 |
| 1105 B3 | 1202 B1 | 2118 A2 | 2164 A3 | 3122 A1 | 5105 B2 | 7108 A1 | 7162 A4 |
| 1110 B4 | 1203 A3 | 2123 A2 | 2166 A4 | 3172 A5 | 5151 B3 | 7112 A2 | 7165 A4 |
| 1115 B4 | 1204 A3 | 2124 A2 | 2168 A3 | 3190 A3 | 5152 B4 | 7117 A2 | |
| 1120 B4 | 2114 A2 | 2128 B2 | 2170 A4 | 5100 B3 | 5155 B4 | 7151 A5 | |

This assembly drawing shows a summary of all possible versions. For components used in a specific version see schematic diagram and respective parts list.

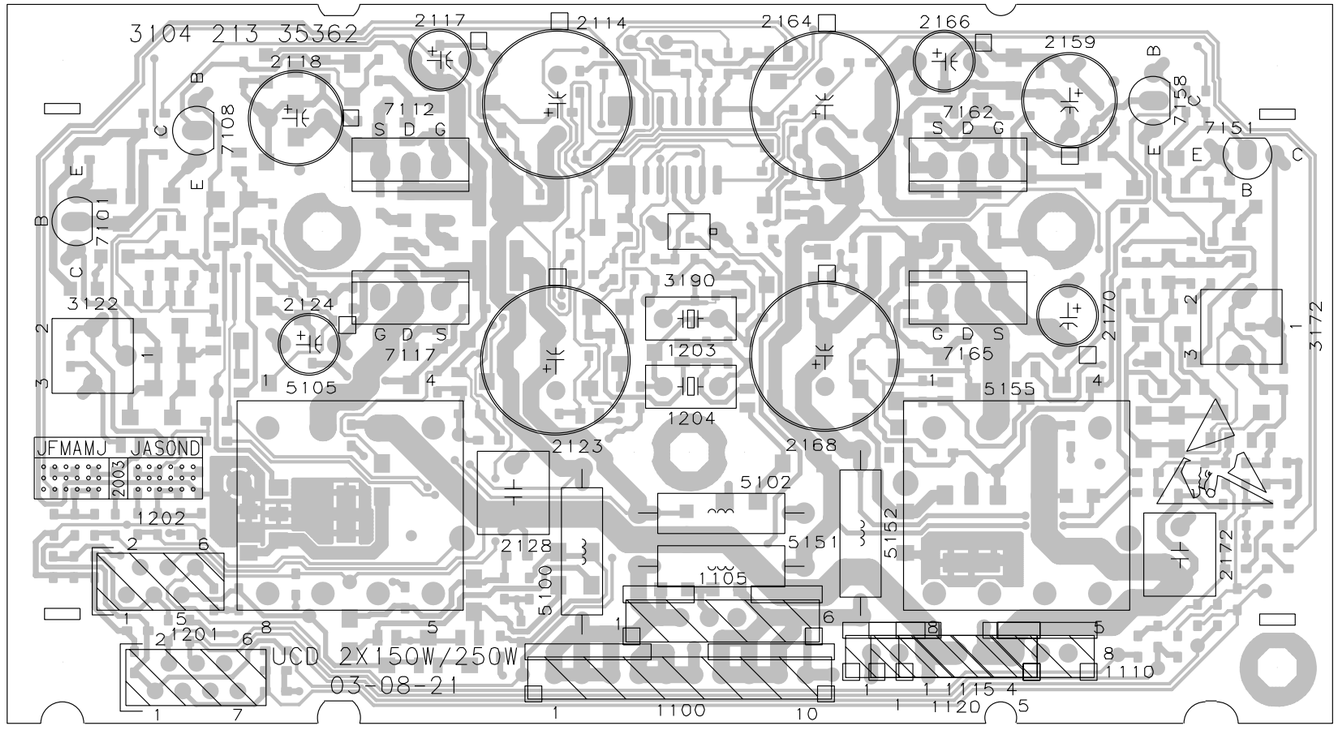


3104 213 3536 pt2 dd wk0343

## PAINEL AMPLIFICADOR UCD (SE)- LAYOUT COBRE

| | | | | | | | | | | | | |
|---|---|---|---|---|---|---|---|---|---|---|---|---|
| 2100 | B5 | 2122 | A5 | 2161 | A2 | 2208 | B4 | 3106 | B1 | 3127 | A5 | 3144 | A4 | 3164 | A1 | 3180 | A2 | 3198 | A3 | 6158 | A2 | F101 | B3 |
| 2101 | B3 | 2125 | A4 | 2162 | B2 | 2209 | B4 | 3112 | B5 | 3128 | A5 | 3145 | A5 | 3165 | B1 | 3181 | A2 | 3201 | B5 | 6159 | A2 | F102 | B3 |
| 2102 | B3 | 2126 | A4 | 2163 | A2 | 2210 | A3 | 3113 | B5 | 3129 | A5 | 3150 | B1 | 3166 | A1 | 3182 | A2 | 3202 | B2 | 6160 | A2 | F103 | B2 |
| 2107 | B5 | 2127 | A4 | 2165 | A2 | 2211 | A3 | 3114 | B5 | 3130 | A5 | 3151 | B1 | 3167 | A1 | 3183 | A5 | 3203 | A3 | 6200 | B4 | F104 | B2 |
| 2108 | B5 | 2129 | A4 | 2167 | A3 | 2212 | B5 | 3115 | B5 | 3131 | A4 | 3152 | B1 | 3168 | A1 | 3184 | A2 | 3204 | B3 | 6201 | B3 | F105 | B2 |
| 2109 | B5 | 2150 | B1 | 2169 | A2 | 2213 | B5 | 3116 | B5 | 3132 | A4 | 3153 | B1 | 3169 | A1 | 3185 | A2 | 3205 | A3 | 6202 | A2 | F106 | B3 |
| 2110 | B5 | 2151 | B1 | 2171 | A3 | 2214 | B5 | 3117 | B5 | 3134 | A5 | 3154 | B1 | 3170 | A1 | 3186 | A1 | 3206 | A3 | 6203 | B3 | F107 | A4 |
| 2111 | B5 | 2152 | B1 | 2173 | A2 | 2215 | B4 | 3118 | B5 | 3135 | A4 | 3155 | B1 | 3171 | B1 | 3187 | A2 | 3207 | A3 | 6204 | B4 | F108 | A4 |
| 2112 | A5 | 2153 | B1 | 2201 | B5 | 2216 | B5 | 3119 | A5 | 3136 | A4 | 3156 | B1 | 3173 | A2 | 3188 | A1 | 3208 | A3 | 6205 | A3 | F109 | A2 |
| 2113 | A5 | 2154 | B1 | 2202 | B5 | 3100 | B5 | 3120 | A5 | 3137 | A4 | 3157 | B1 | 3174 | A2 | 3192 | B1 | 3209 | A3 | 6206 | A3 | F110 | A3 |
| 2115 | A4 | 2155 | B1 | 2203 | A3 | 3101 | B5 | 3121 | A5 | 3138 | A4 | 3158 | B1 | 3175 | A2 | 3193 | B3 | 3210 | A3 | 6210 | B4 | F111 | A5 |
| 2116 | A4 | 2156 | A1 | 2204 | A3 | 3102 | B5 | 3123 | A5 | 3139 | A4 | 3160 | B1 | 3176 | A2 | 3194 | B2 | 3211 | A3 | 6211 | B4 | F112 | B2 |
| 2119 | A4 | 2157 | A1 | 2205 | A3 | 3103 | A1 | 3124 | A5 | 3140 | A4 | 3161 | B1 | 3177 | A2 | 3195 | A4 | 3212 | A3 | 7100 | A5 | F113 | A3 |
| 2120 | A4 | 2158 | A2 | 2206 | A3 | 3104 | A1 | 3125 | A5 | 3141 | A4 | 3162 | A1 | 3178 | A2 | 3196 | A4 | 3213 | A3 | 7102 | A5 | F114 | B1 |
| 2121 | A4 | 2160 | A2 | 2207 | A3 | 3105 | B1 | 3126 | A5 | 3142 | A4 | 3163 | A1 | 3179 | A2 | 3197 | A3 | 3214 | A3 | 7103 | A5 | F115 | B1 |
| | | | | | | | | | | | | | | | | | | 3215 | A3 | 7104 | A5 | F116 | B1 |
| | | | | | | | | | | | | | | | | | | 3216 | A4 | 7105 | A5 | F117 | B1 |
| | | | | | | | | | | | | | | | | | | 3217 | A3 | 7106 | A5 | F118 | B4 |
| | | | | | | | | | | | | | | | | | | 3218 | A3 | 7107 | A5 | F119 | B4 |
| | | | | | | | | | | | | | | | | | | 3219 | A3 | 7109 | A5 | F120 | B4 |
| | | | | | | | | | | | | | | | | | | 3220 | A3 | 7110 | A4 | F121 | A3 |
| | | | | | | | | | | | | | | | | | | 3222 | A3 | 7111 | A4 | F122 | A3 |
| | | | | | | | | | | | | | | | | | | 3223 | A3 | 7113 | A4 | | |
| | | | | | | | | | | | | | | | | | | 3224 | A3 | 7114 | A4 | | |
| | | | | | | | | | | | | | | | | | | 3225 | B4 | 7115 | A4 | | |
| | | | | | | | | | | | | | | | | | | 3226 | B4 | 7116 | A4 | | |
| | | | | | | | | | | | | | | | | | | 3231 | B5 | 7150 | A1 | | |
| | | | | | | | | | | | | | | | | | | 3232 | B5 | 7152 | A1 | | |
| | | | | | | | | | | | | | | | | | | 3233 | B5 | 7153 | A1 | | |
| | | | | | | | | | | | | | | | | | | 3234 | B5 | 7154 | A1 | | |
| | | | | | | | | | | | | | | | | | | 3235 | A3 | 7155 | A1 | | |
| | | | | | | | | | | | | | | | | | | 3236 | A3 | 7156 | A1 | | |
| | | | | | | | | | | | | | | | | | | 3237 | A2 | 7157 | A1 | | |
| | | | | | | | | | | | | | | | | | | 3238 | B4 | 7159 | A2 | | |
| | | | | | | | | | | | | | | | | | | 3239 | B4 | 7160 | A2 | | |
| | | | | | | | | | | | | | | | | | | 4201 | B5 | 7161 | A2 | | |
| | | | | | | | | | | | | | | | | | | 4202 | B5 | 7163 | A2 | | |
| | | | | | | | | | | | | | | | | | | 6101 | A5 | 7164 | A2 | | |
| | | | | | | | | | | | | | | | | | | 6102 | A5 | 7167 | A3 | | |
| | | | | | | | | | | | | | | | | | | 6103 | A5 | 7168 | A3 | | |
| | | | | | | | | | | | | | | | | | | 6104 | A5 | 7200 | B4 | | |
| | | | | | | | | | | | | | | | | | | 6105 | A5 | 7201 | A3 | | |
| | | | | | | | | | | | | | | | | | | 6106 | A4 | 7202 | A3 | | |
| | | | | | | | | | | | | | | | | | | 6107 | A4 | 7203 | A3 | | |
| | | | | | | | | | | | | | | | | | | 6108 | A4 | 7204 | A3 | | |
| | | | | | | | | | | | | | | | | | | 6109 | A5 | 7205 | B4 | | |
| | | | | | | | | | | | | | | | | | | 6110 | A4 | 7206 | B4 | | |
| | | | | | | | | | | | | | | | | | | 6151 | A1 | 7207 | A3 | | |
| | | | | | | | | | | | | | | | | | | 6152 | A1 | 7208 | A3 | | |
| | | | | | | | | | | | | | | | | | | 6153 | A2 | 7209 | A3 | | |
| | | | | | | | | | | | | | | | | | | 6154 | A2 | 7210 | A3 | | |
| | | | | | | | | | | | | | | | | | | 6155 | A2 | 7211 | B2 | | |
| | | | | | | | | | | | | | | | | | | 6156 | A2 | 7212 | B4 | | |
| | | | | | | | | | | | | | | | | | | 6157 | A1 | F100 | B3 | | |

This assembly drawing shows a summary of all possible versions. For components used in a specific version see schematic diagram and respective parts list.

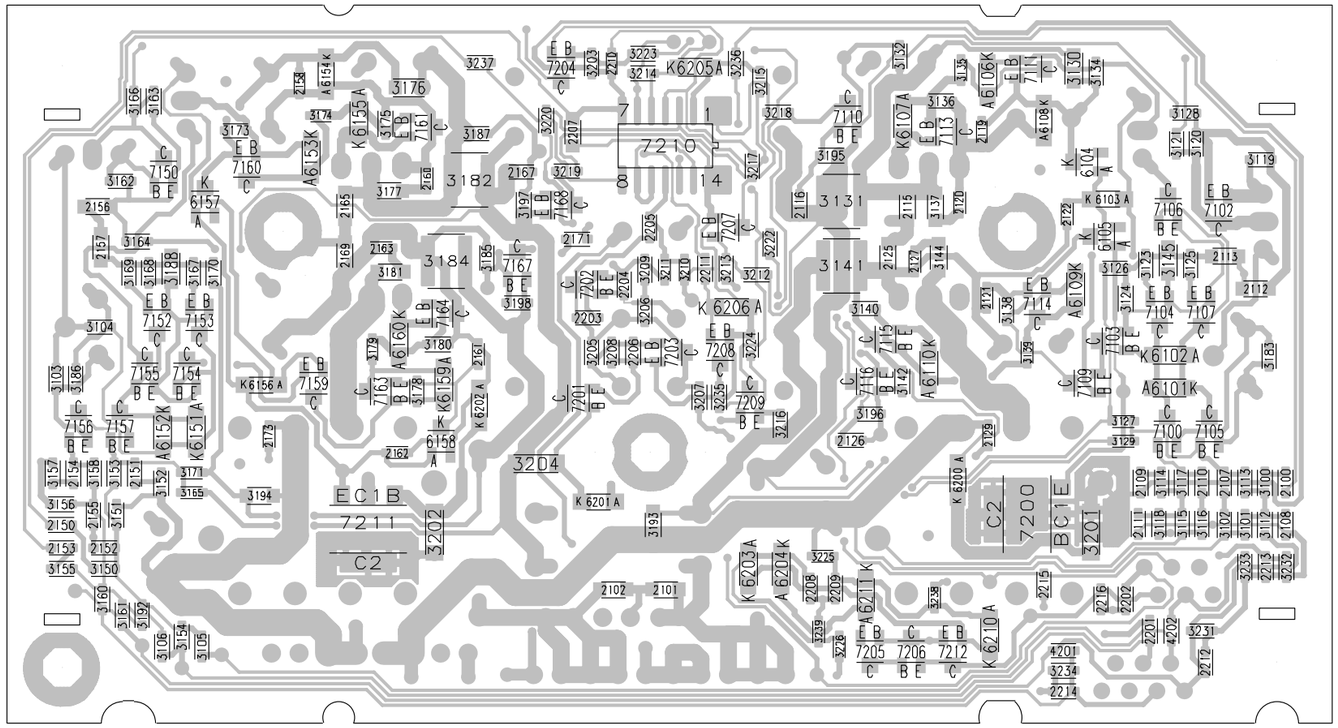


3104 213 3536 pt2 dd wk0343

# PAINEL AMPLIFICADOR UCD (SE)- ESQUEMA ELÉTRICO PARTE 1

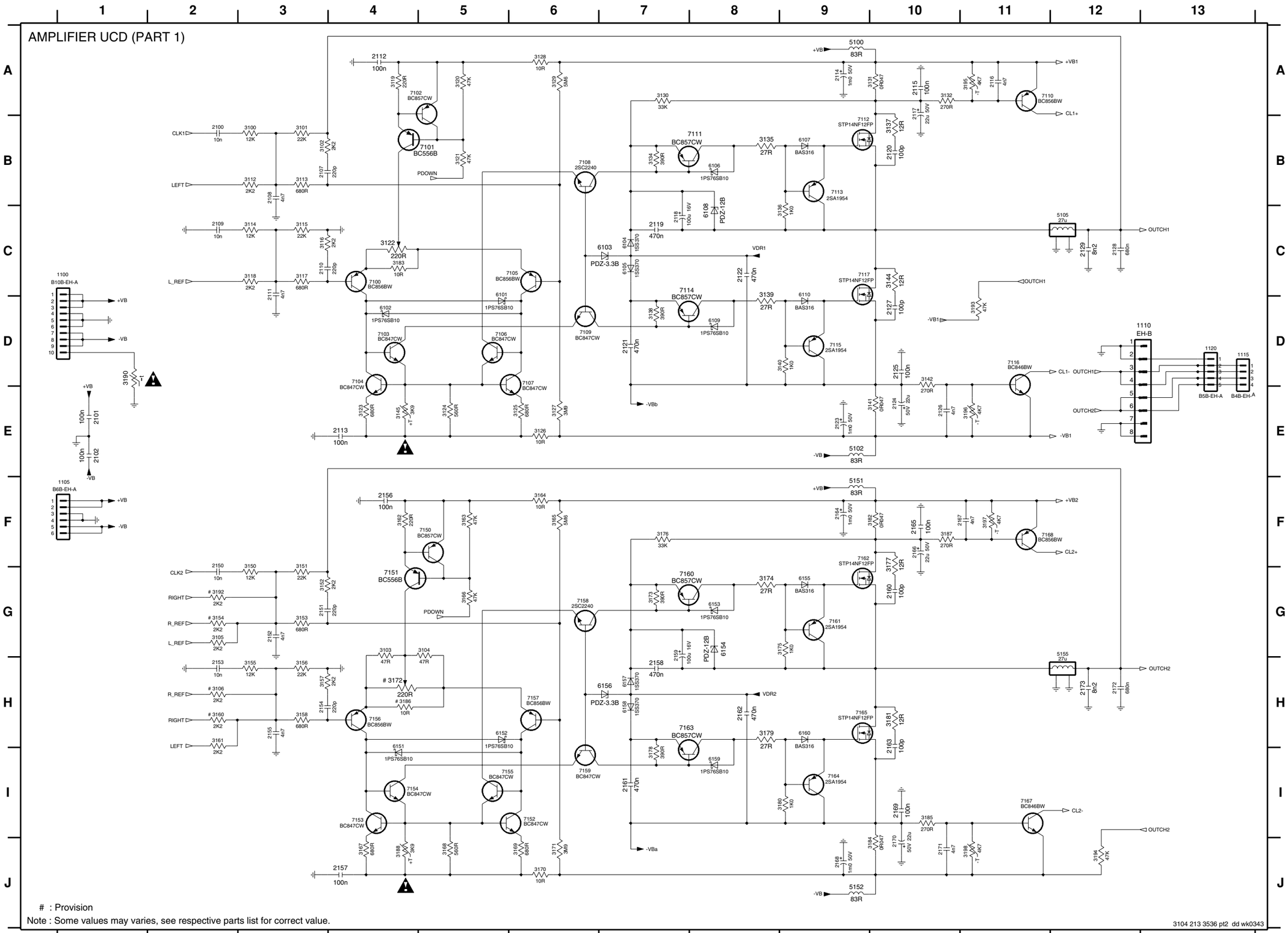


| | |
|---|---|
| 1100 C1 | 3187 F10 |
| 1105 F1 | 3188 J4 |
| 1110 D12 | 3190 D1 |
| 1115 D13 | 3192 G2 |
| 1120 D13 | 3193 D11 |
| 2100 B2 | 3194 J12 |
| 2101 E1 | 3195 A11 |
| 2102 E1 | 3196 E11 |
| 2107 B3 | 3197 F11 |
| 2108 B3 | 3198 J11 |
| 2109 C2 | 5100 A9 |
| 2110 C3 | 5102 E9 |
| 2111 C3 | 5105 C12 |
| 2112 A4 | 5151 F9 |
| 2113 E4 | 5152 J9 |
| 2114 A9 | 5155 G12 |
| 2115 A10 | 6101 D5 |
| 2116 A11 | 6102 D4 |
| 2117 A10 | 6103 C7 |
| 2118 C7 | 6104 C7 |
| 2119 C7 | 6105 C7 |
| 2120 B10 | 6106 B8 |
| 2121 D7 | 6107 B9 |
| 2122 C8 | 6108 C8 |
| 2123 E9 | 6109 D8 |
| 2124 E10 | 6110 D9 |
| 2125 D10 | 6151 I4 |
| 2126 E10 | 6152 H5 |
| 2127 D10 | 6153 G8 |
| 2128 C12 | 6154 G8 |
| 2129 C12 | 6155 G9 |
| 2150 G2 | 6156 H7 |
| 2151 G3 | 6157 H7 |
| 2152 G3 | 6158 H7 |
| 2153 H2 | 6159 I8 |
| 2154 H3 | 6160 H9 |
| 2155 H3 | 7100 C4 |
| 2156 F4 | 7101 B5 |
| 2157 J4 | 7102 A4 |
| 2158 H7 | 7103 D4 |
| 2159 G7 | 7104 D4 |
| 2160 G10 | 7105 C6 |
| 2161 I7 | 7106 D5 |
| 2162 H8 | 7107 D6 |
| 2163 H10 | 7108 B6 |
| 2164 F9 | 7109 D6 |
| 2165 F10 | 7110 A11 |
| 2166 F10 | 7111 B8 |
| 2167 F11 | 7112 B9 |
| 2168 J9 | 7113 B9 |
| 2169 I10 | 7114 C8 |
| 2170 J10 | 7115 D9 |
| 2171 J10 | 7116 D11 |
| 2172 H12 | 7117 C9 |
| 2173 H12 | 7150 F5 |
| 3100 B3 | 7151 F4 |
| 3101 B3 | 7152 I6 |
| 3102 B3 | 7153 I4 |
| 3103 G4 | 7154 I4 |
| 3104 G5 | 7155 I6 |
| 3105 G2 | 7156 H4 |
| 3106 H2 | 7157 H6 |
| 3112 B3 | 7158 G6 |
| 3113 B3 | 7159 I6 |
| 3114 C3 | 7160 G8 |
| 3115 C3 | 7161 G9 |
| 3116 C3 | 7162 F9 |
| 3117 C3 | 7163 H8 |
| 3118 C3 | 7164 I9 |
| 3119 A4 | 7165 H9 |
| 3120 A5 | 7167 I11 |
| 3121 B5 | 7168 F11 |
| 3122 C4 | |
| 3123 E4 | |
| 3124 E5 | |
| 3125 E6 | |
| 3126 E6 | |
| 3127 E6 | |
| 3128 A6 | |
| 3129 A6 | |
| 3130 A7 | |
| 3131 A10 | |
| 3132 A10 | |
| 3134 B7 | |
| 3135 B8 | |
| 3136 C9 | |
| 3137 B10 | |
| 3138 D7 | |
| 3139 D8 | |
| 3140 D9 | |
| 3141 E10 | |
| 3142 D10 | |
| 3144 C10 | |
| 3145 E4 | |
| 3150 G3 | |
| 3151 G3 | |
| 3152 G3 | |
| 3153 G3 | |
| 3154 G2 | |
| 3155 H3 | |
| 3156 H3 | |
| 3157 H3 | |
| 3158 H3 | |
| 3160 H2 | |
| 3161 H2 | |
| 3162 F4 | |
| 3163 F5 | |
| 3164 F6 | |
| 3165 F6 | |
| 3166 G5 | |
| 3167 J4 | |
| 3168 J5 | |
| 3169 J6 | |
| 3170 J6 | |
| 3171 J6 | |
| 3172 H4 | |
| 3173 G7 | |
| 3174 G8 | |
| 3175 G9 | |
| 3176 F7 | |
| 3177 F10 | |
| 3178 I7 | |
| 3179 H8 | |
| 3180 I9 | |
| 3181 H10 | |
| 3182 F10 | |
| 3183 C4 | |
| 3184 J10 | |
| 3185 I10 | |
| 3186 H4 | |

## PAINEL AMPLIFICADOR UCD (SE)- ESQUEMA ELÉTRICO PARTE 2

| | | | | | | | | | | | | | | | | | | | | |
|---|---|---|---|---|---|---|---|---|---|---|---|---|---|---|---|---|---|---|---|---|
| 1201 A1 | 2201 B2 | 2205 D7 | 2209 A8 | 2213 B2 | 3201 A4 | 3205 D6 | 3209 E6 | 3213 D1 | 3217 D1 | 3222 E3 | 3226 B8 | 3234 B3 | 3238 A7 | 6200 A5 | 6204 B9 | 6211 B8 | 7203 D7 | 7207 D1 | 7210-B E2 | 7210-F D9 |
| 1202 A4 | 2202 B1 | 2206 D6 | 2210 D3 | 2214 B2 | 3202 B4 | 3206 E6 | 3210 D7 | 3214 C3 | 3218 D1 | 3223 E1 | 3231 B3 | 3235 E3 | 3239 B8 | 6201 C7 | 6205 D2 | 7200 A5 | 7204 E1 | 7208 D3 | 7210-C C3 | 7211 B5 |
| 1203 E6 | 2203 E6 | 2207 D8 | 2211 D4 | 2215 B1 | 3203 E1 | 3207 D5 | 3211 E7 | 3215 D3 | 3219 D1 | 3224 D4 | 3232 B3 | 3236 D9 | 4201 A2 | 6202 C5 | 6206 D4 | 7201 B7 | 7205 A9 | 7209 E3 | 7210-D E9 | 7212 A8 |
| 1204 D6 | 2204 E6 | 2208 B9 | 2212 B1 | 2216 B2 | 3204 B6 | 3208 D6 | 3212 D1 | 3216 E4 | 3220 E3 | 3225 A7 | 3233 B3 | 3237 E9 | 4202 A2 | 6203 B8 | 6210 A8 | 7202 E7 | 7206 A9 | 7210-A D2 | 7210-E D8 | |

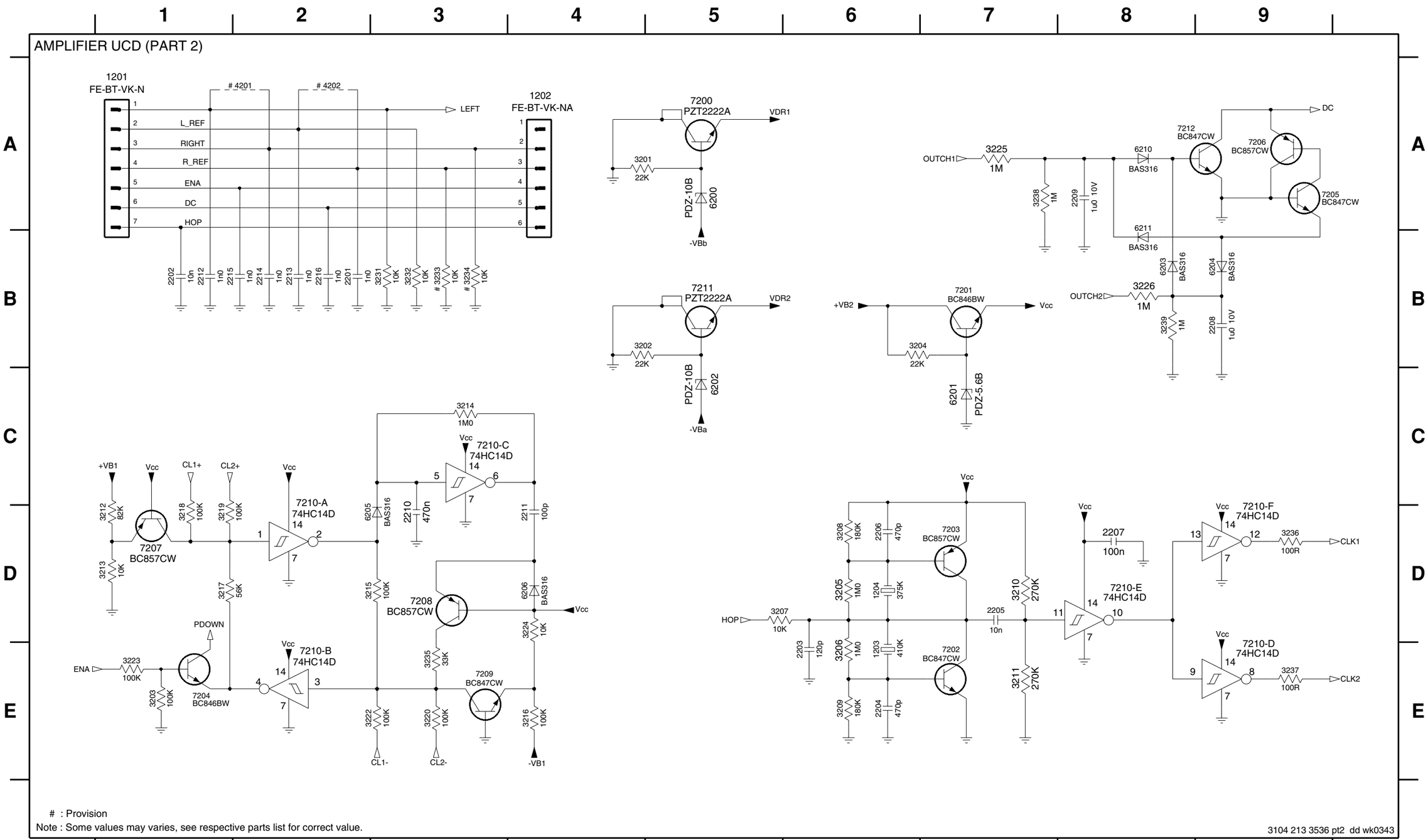

## LAYOUT COMPONENTES

| | | | | | | | | |
|---|---|---|---|---|---|---|---|---|
| 1701 B2 | 2714 B2 | 2784 B1 | 3761 A1 | 6770 A1 | 6782 A2 | 9706 A1 | 9715 A1 | 9724 B2 |
| 1702 A2 | 2715 B2 | 2785 B1 | 3764 B2 | 6771 A1 | 6785 B2 | 9707 A2 | 9716 A2 | 9725 A2 |
| 1703 A2 | 2716 B2 | 3607 A1 | 3773 A1 | 6772 B1 | 6786 B2 | 9708 A2 | 9717 A2 | 9726 A2 |
| 1706 A1 | 2741 B1 | 3609 A1 | 3778 B1 | 6773 B1 | 7782 B1 | 9709 A2 | 9718 B2 | 9727 A2 |
| 1710 B1 | 2761 B2 | 3611 A1 | 5701 B1 | 6774 B1 | 7786 B2 | 9710 A1 | 9719 B1 | 9728 A2 |
| 1730 B2 | 2762 B2 | 3620 A1 | 5703 B1 | 6775 A1 | 9702 A1 | 9711 A1 | 9720 B1 | 9729 B1 |
| 1760 A2 | 2763 B2 | 3622 A1 | 6611 A2 | 6776 A1 | 9703 A1 | 9712 A1 | 9721 B1 | 9791 A2 |
| 1770 A2 | 2765 B2 | 3674 A2 | 6612 A2 | 6777 A1 | 9704 A2 | 9713 A1 | 9722 B1 | 9792 A2 |
| 2713 B2 | 2780 A1 | 3685 A1 | 6614 A1 | 6778 A1 | 9705 A2 | 9714 A1 | 9723 B2 | 9793 A1 |

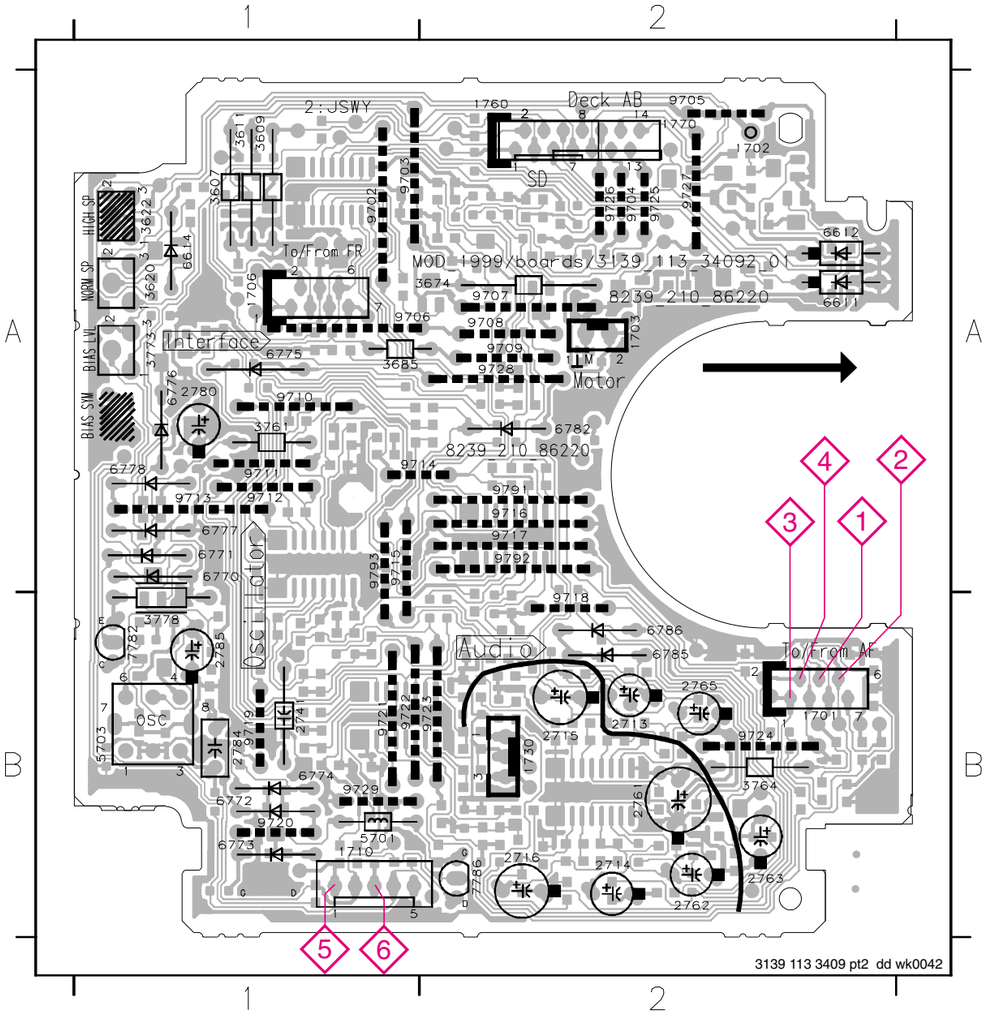


## LAYOUT COBRE

| | | | | | | | | |
|---|---|---|---|---|---|---|---|---|
| 2621 A2 | 2724 B2 | 3602 A1 | 3688 A2 | 3725 A2 | 3757 A1 | 4701 A1 | 4727 B1 | 7612 A1 |
| 2622 A2 | 2725 A2 | 3603 A1 | 3689 A1 | 3726 B2 | 3758 A2 | 4702 A1 | 4728 B1 | 7613 A1 |
| 2623 A2 | 2726 B2 | 3604 A1 | 3701 B2 | 3727 A1 | 3759 A1 | 4703 A1 | 4729 B1 | 7614 A1 |
| 2624 A1 | 2727 B2 | 3605 A1 | 3702 B2 | 3728 B1 | 3760 B1 | 4704 A1 | 4730 B1 | 7616 A2 |
| 2625 A2 | 2728 B2 | 3606 A1 | 3703 B1 | 3729 A1 | 3762 A2 | 4705 A1 | 4731 B1 | 7618 A1 |
| 2626 A1 | 2729 A1 | 3608 A2 | 3704 B1 | 3730 B1 | 3763 B1 | 4706 A1 | 4732 B2 | 7619 A1 |
| 2627 A1 | 2730 B1 | 3610 A2 | 3705 B1 | 3731 A1 | 3765 B1 | 4707 A2 | 4733 B2 | 7620 A1 |
| 2701 B2 | 2733 B1 | 3612 A2 | 3706 B1 | 3732 B1 | 3766 B1 | 4708 A2 | 4734 B1 | 7622 A1 |
| 2702 B2 | 2734 B1 | 3613 A1 | 3707 B1 | 3733 B1 | 3767 B1 | 4709 A2 | 4735 B1 | 7623 A1 |
| 2703 B1 | 2735 B1 | 3614 A2 | 3708 B1 | 3734 B1 | 3768 B1 | 4710 A2 | 4736 B1 | 7624 A2 |
| 2704 B1 | 2737 B1 | 3616 A2 | 3709 B1 | 3735 B1 | 3769 A2 | 4711 A2 | 4737 B1 | 7710 B2 |
| 2705 B1 | 2738 B1 | 3618 A2 | 3710 B1 | 3736 B1 | 3770 B2 | 4712 A2 | 4738 B1 | 7720 B1 |
| 2706 B1 | 2742 A2 | 3619 A2 | 3711 B1 | 3741 B1 | 3771 B2 | 4713 A1 | 4739 B1 | 7730 A2 |
| 2707 B1 | 2743 B2 | 3623 A1 | 3712 B1 | 3742 B1 | 3772 A2 | 4714 A1 | 4740 B1 | 7740 A1 |
| 2708 B1 | 2744 B1 | 3624 A1 | 3713 B1 | 3743 B1 | 3774 A2 | 4715 A1 | 4741 B2 | 7780 A2 |
| 2709 B1 | 2745 B2 | 3625 A1 | 3714 B1 | 3744 B1 | 3775 B2 | 4716 A1 | 4742 B2 | 7781 B2 |
| 2710 B1 | 2746 B1 | 3626 A1 | 3715 B1 | 3745 B1 | 3776 B2 | 4717 A1 | 4744 A2 | 7783 A2 |
| 2711 B1 | 2747 B1 | 3628 A1 | 3716 B1 | 3746 B1 | 3777 B2 | 4718 A1 | 4745 A1 | 7784 B2 |
| 2712 B1 | 2760 A2 | 3630 A1 | 3717 A1 | 3748 B1 | 3779 B2 | 4719 A2 | 4746 A1 | 7787 B1 |
| 2717 A2 | 2769 B1 | 3672 A2 | 3718 B2 | 3749 A1 | 3780 B2 | 4720 A2 | 4747 A1 | 7791 A1 |
| 2718 B2 | 2770 B1 | 3676 A2 | 3719 A2 | 3751 A1 | 3781 B1 | 4721 A2 | 4748 B1 | 7792 A2 |
| 2719 A2 | 2781 B2 | 3678 A1 | 3720 B2 | 3752 A1 | 3784 B2 | 4722 A2 | 4785 A2 | |
| 2720 B2 | 2782 B2 | 3679 A1 | 3721 A2 | 3753 A1 | 3786 A2 | 4723 B1 | 4790 B2 | |
| 2721 A2 | 2786 B2 | 3680 A1 | 3722 B2 | 3754 A1 | 3787 A2 | 4724 B1 | 4794 B1 | |
| 2722 B2 | 2787 B2 | 3686 A2 | 3723 B2 | 3755 A1 | 3788 B2 | 4725 A1 | 4795 A1 | |
| 2723 A2 | 3601 A1 | 3687 A2 | 3724 B2 | 3756 A1 | 3789 A2 | 4726 B1 | 7610 A2 | |

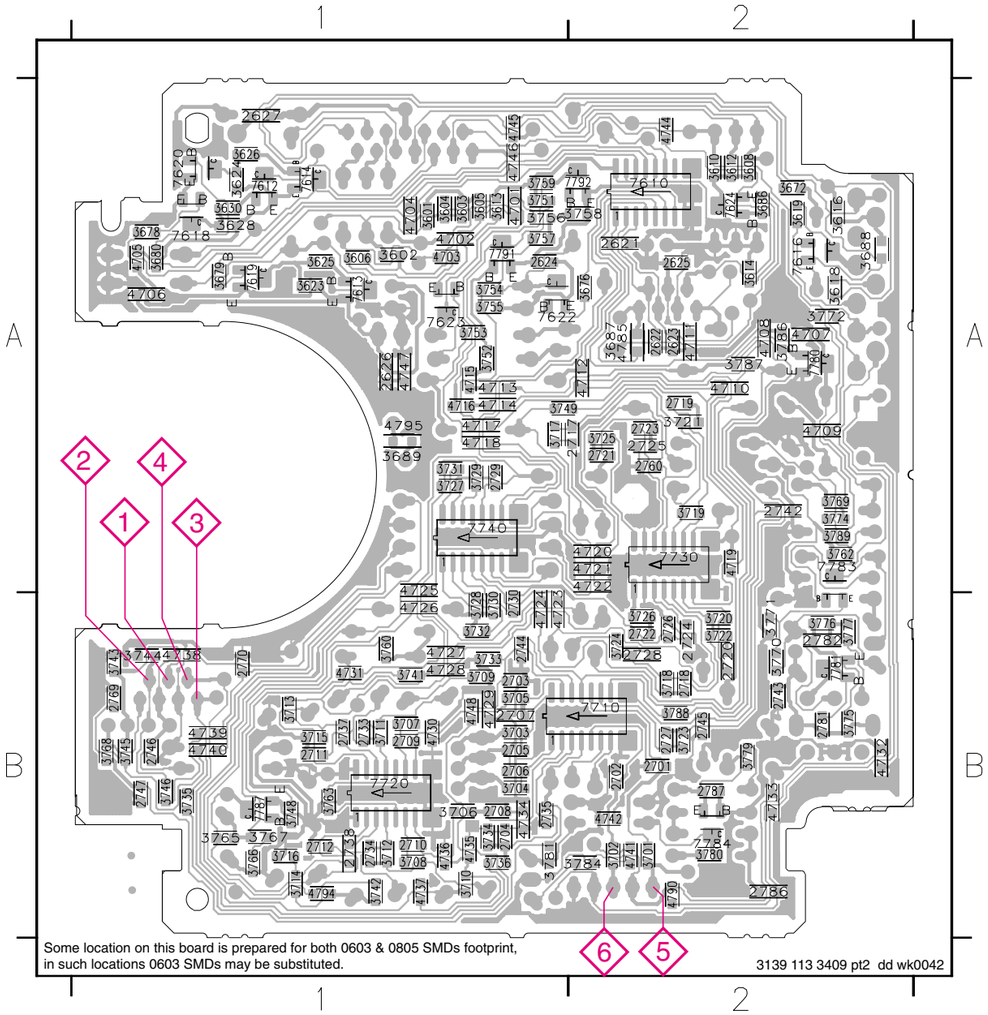

## ESQUEMA ANALÓGICO

| | | | | | | | | | | | | | | | | | | | | | | | | |
|---|---|---|---|---|---|---|---|---|---|---|---|---|---|---|---|---|---|---|---|---|---|---|---|---|
| 1701 F9 | 2705 A2 | 2712 B6 | 2719 C5 | 2726 D4 | 2735 B3 | 2745 F5 | 2765 B4 | 2785 F1 | 3705 A4 | 3712 B4 | 3719 C6 | 3726 D5 | 3733 A2 | 3744 F8 | 3753 F5 | 3760 A7 | 3767 A7 | 3774 E3 | 3781 D2 | 4794 C6 | 6774 D3 | 6786 B7 | 7782 E1 | 9791 A8 |
| 1710 C1 | 2706 A2 | 2713 A6 | 2720 D5 | 2727 A3 | 2737 A6 | 2746 F8 | 2769 F7 | 2786 D1 | 3706 B4 | 3713 A7 | 3720 E6 | 3727 A7 | 3734 B2 | 3745 F8 | 3754 E8 | 3761 E3 | 3768 E8 | 3775 F3 | 3784 D1 | 5701 D2 | 6775 C3 | 7710 A3 | 7783 E2 | 9792 B8 |
| 1730 A1 | 2707 A4 | 2714 B6 | 2721 C5 | 2728 E5 | 2738 B6 | 2747 E8 | 2770 F8 | 2787 D3 | 3707 A5 | 3714 B7 | 3721 C6 | 3728 B7 | 3735 A2 | 3746 E8 | 3755 E7 | 3762 E2 | 3769 E4 | 3776 F2 | 3786 F4 | 5703 F1 | 6776 F3 | 7720 A5 | 7784 D2 | 9793 A6 |
| 2701 B2 | 2708 B4 | 2715 A4 | 2722 D5 | 2729 A8 | 2741 D6 | 2760 E3 | 2780 F3 | 3701 B1 | 3708 B4 | 3715 A6 | 3722 D6 | 3729 A7 | 3736 B1 | 3748 C8 | 3756 D8 | 3763 A5 | 3770 F2 | 3777 F2 | 3787 C3 | 6770 E2 | 6777 E2 | 7730 D6 | 7786 C2 | |
| 2702 B2 | 2709 A5 | 2716 C4 | 2723 C5 | 2730 B8 | 2742 C3 | 2761 B5 | 2781 F2 | 3702 C2 | 3709 A4 | 3716 B6 | 3723 A3 | 3730 B7 | 3741 A6 | 3749 C7 | 3757 D8 | 3764 A5 | 3771 F2 | 3778 E1 | 3788 C3 | 6771 E2 | 6778 E4 | 7740 A8 | 7787 C8 | |
| 2703 A2 | 2710 B5 | 2717 C6 | 2724 D5 | 2733 A5 | 2743 F1 | 2762 B6 | 2782 F2 | 3703 A2 | 3710 C4 | 3717 C6 | 3724 D5 | 3731 A7 | 3742 C7 | 3751 E5 | 3758 D8 | 3765 B6 | 3772 F3 | 3779 D3 | 3789 F4 | 6772 D1 | 6782 C7 | 7780 F4 | 7791 F5 | |
| 2704 B2 | 2711 A6 | 2718 D6 | 2725 D4 | 2734 C4 | 2744 A4 | 2763 B6 | 2784 F1 | 3704 B1 | 3711 A5 | 3718 E6 | 3725 C5 | 3732 B7 | 3743 F8 | 3752 F4 | 3759 D7 | 3766 B7 | 3773 E3 | 3780 D2 | 4790 C3 | 6773 D1 | 6785 A7 | 7781 F3 | 7792 D8 | |

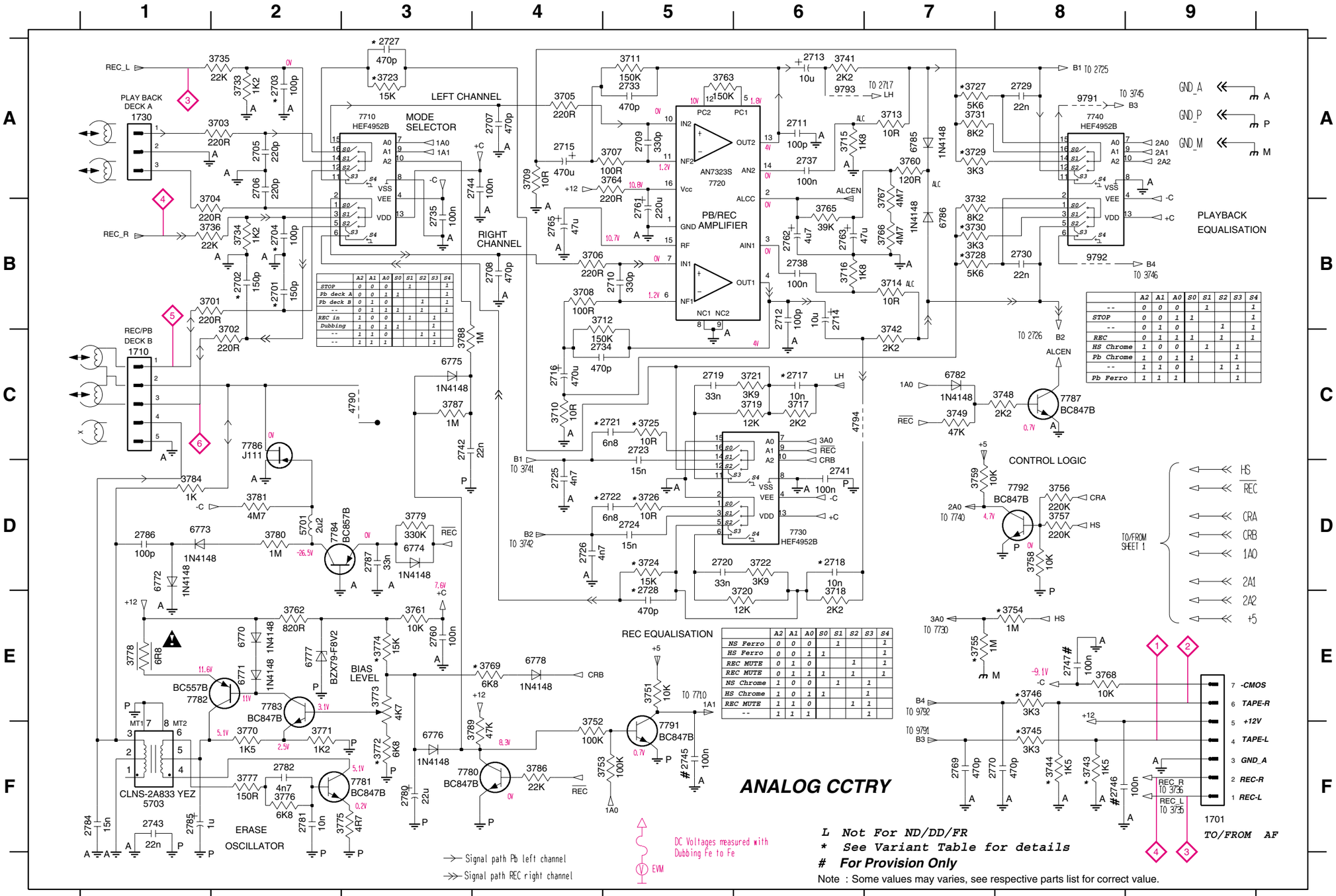

## ESQUEMA ELÉTRICO CONTROLE SERVO

| | | | | | | | | | | | | | | | | | | | | |
|---|---|---|---|---|---|---|---|---|---|---|---|---|---|---|---|---|---|---|---|---|
| 1702 A7 | 1760 B8 | 2622 D2 | 2625 E4 | 3601 B2 | 3604 C2 | 3607 C6 | 3610 D6 | 3613 B2 | 3618 A4 | 3622 A4 | 3625 B3 | 3630 A6 | 3676 C5 | 3680 C5 | 3687 D2 | 4785 D2 | 6612 B6 | 7612 A6 | 7616 A4 | 7620 B6 | 7624 D6 |
| 1703 B1 | 1770 B7 | 2623 D2 | 2626 B1 | 3602 C2 | 3605 B3 | 3608 D6 | 3611 C6 | 3614 C6 | 3619 A4 | 3623 B3 | 3626 B6 | 3672 B4 | 3678 B5 | 3685 D2 | 3688 A5 | 4795 E3 | 6614 B4 | 7613 A3 | 7618 B6 | 7622 B5 | 9705 A7 |
| 1706 E1 | 2621 D2 | 2624 E2 | 2627 A7 | 3603 B2 | 3606 C3 | 3609 C6 | 3612 D6 | 3616 A5 | 3620 A4 | 3624 B6 | 3628 A5 | 3674 B5 | 3679 B3 | 3686 E6 | 3689 E3 | 6611 A2 | 7610 D4 | 7614 A6 | 7619 B4 | 7623 D2 | |

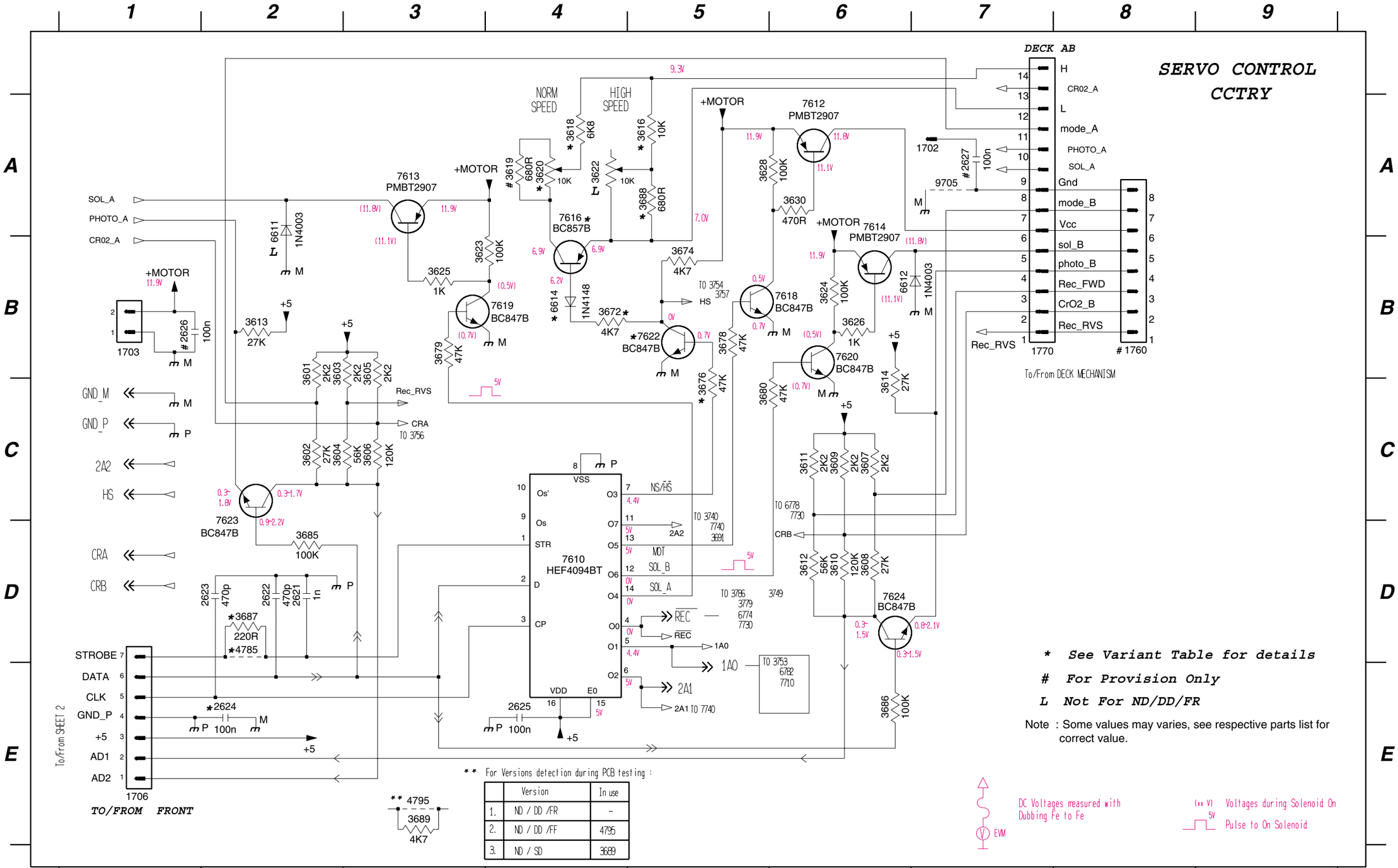

## 3CDC-LC-MP3 LAYOUT COBRE

### 3CDC-LC-MP3CD2002 Copperside view

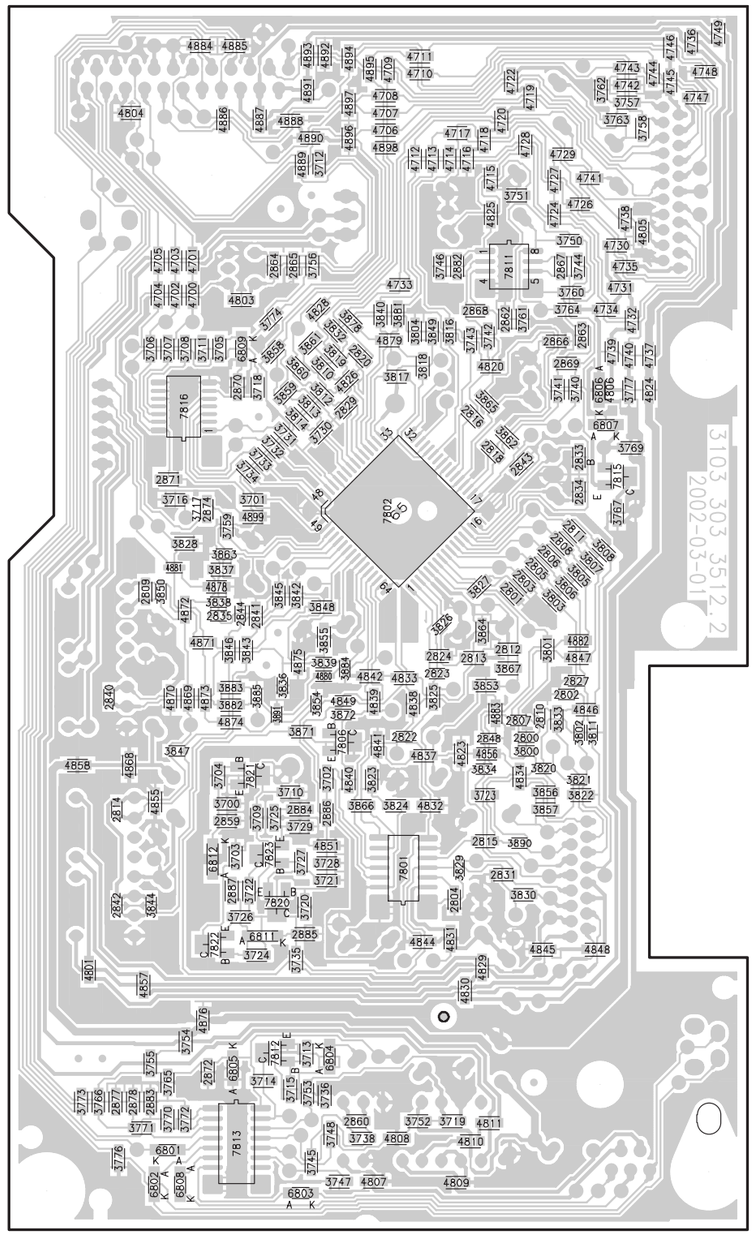

This assembly drawing shows a summary
of all possible versions.
For components used in a specific version
see schematic diagram respectively partslist.

3CDC-LC-MP3CD2002 Layout stage .2 2002-05-27

## Mapping

| Copperside | | | | | | | | Componentside | |
|---|---|---|---|---|---|---|---|---|---|
| 2800 | E4 | 3730 | C3 | 3848 | D3 | 4823 | E3 | 1451 | B5 |
| 2801 | D4 | 3731 | C2 | 3849 | C3 | 4824 | C5 | 1455 | A4 |
| 2802 | E4 | 3732 | C2 | 3850 | D1 | 4825 | B4 | 2450 | C1 |
| 2803 | D4 | 3733 | C2 | 3853 | E4 | 4826 | C3 | 2451 | B1 |
| 2804 | F3 | 3734 | D2 | 3854 | E3 | 4828 | C3 | 2452 | C2 |
| 2805 | D4 | 3735 | G2 | 3855 | E3 | 4829 | G4 | 2453 | B1 |
| 2806 | D4 | 3736 | H3 | 3856 | F4 | 4830 | G3 | 2454 | B1 |
| 2807 | E4 | 3738 | H3 | 3857 | F4 | 4831 | G3 | 2455 | D2 |
| 2808 | D4 | 3740 | C4 | 3858 | C2 | 4832 | F3 | 2457 | A2 |
| 2809 | D1 | 3741 | C4 | 3859 | C2 | 4833 | E3 | 2461 | D4 |
| 2810 | E4 | 3742 | C4 | 3860 | C2 | 4834 | F4 | 2463 | A3 |
| 2811 | D4 | 3743 | C4 | 3861 | C2 | 4837 | E3 | 2464 | D4 |
| 2812 | E4 | 3744 | B4 | 3862 | C4 | 4838 | E3 | 2465 | D4 |
| 2813 | E4 | 3745 | H2 | 3863 | D2 | 4839 | E3 | 2466 | A3 |
| 2814 | F1 | 3746 | B3 | 3864 | E4 | 4840 | F3 | 2467 | B4 |
| 2815 | F4 | 3747 | H3 | 3865 | C4 | 4841 | E3 | 2468 | B4 |
| 2816 | C4 | 3748 | H3 | 3866 | F3 | 4842 | E3 | 2469 | B4 |
| 2818 | C4 | 3750 | B4 | 3867 | E4 | 4844 | G3 | 2472 | D3 |
| 2820 | C3 | 3751 | B4 | 3871 | E2 | 4845 | G4 | 3450 | C1 |
| 2822 | E3 | 3752 | H3 | 3872 | E3 | 4846 | E4 | 3451 | B1 |
| 2823 | E3 | 3753 | H2 | 3878 | C3 | 4847 | E4 | 3454 | D2 |
| 2824 | E3 | 3754 | G2 | 3881 | C3 | 4848 | G4 | 3465 | C1 |
| 2827 | E4 | 3755 | G1 | 3882 | E2 | 4849 | E3 | 3467 | A3 |
| 2829 | C3 | 3756 | B2 | 3883 | E2 | 4851 | F3 | 3468 | A3 |
| 2831 | F4 | 3757 | A5 | 3884 | E3 | 4855 | F1 | 3469 | C4 |
| 2833 | C4 | 3758 | A5 | 3885 | E2 | 4856 | E4 | 3470 | D3 |
| 2834 | D4 | 3759 | D2 | 3890 | F4 | 4857 | G1 | 3471 | C4 |
| 2835 | D2 | 3760 | B4 | 3891 | E2 | 4858 | E1 | 3473 | C4 |
| 2840 | E1 | 3761 | C4 | 4700 | B2 | 4868 | E1 | 3474 | A3 |
| 2841 | D2 | 3762 | A4 | 4701 | B2 | 4869 | E2 | 3475 | C4 |
| 2842 | F1 | 3763 | A4 | 4702 | B2 | 4870 | E2 | 3476 | C4 |
| 2843 | D4 | 3764 | C4 | 4703 | B2 | 4871 | E2 | 3477 | B4 |
| 2844 | D2 | 3765 | H2 | 4704 | B1 | 4872 | D2 | 3479 | A2 |
| 2848 | E4 | 3766 | H1 | 4705 | B1 | 4873 | E2 | 3480 | C4 |
| 2859 | F2 | 3767 | D4 | 4706 | A3 | 4874 | E2 | 3481 | C4 |
| 2860 | H3 | 3769 | C5 | 4707 | A3 | 4875 | E2 | 3484 | B4 |
| 2862 | C4 | 3770 | H2 | 4708 | A3 | 4876 | G2 | 3490 | A4 |
| 2863 | C4 | 3771 | H1 | 4709 | A3 | 4878 | D2 | 3494 | A2 |
| 2864 | B2 | 3772 | H2 | 4710 | A3 | 4879 | C3 | 3496 | A4 |
| 2865 | B2 | 3773 | H1 | 4711 | A3 | 4880 | E3 | 3499 | C1 |
| 2866 | C4 | 3774 | C2 | 4712 | B3 | 4881 | D2 | 4450 | A4 |
| 2867 | B4 | 3776 | H1 | 4713 | B3 | 4882 | E4 | 6451 | D4 |
| 2868 | C4 | 3777 | C5 | 4714 | B3 | 4883 | E4 | 7451 | B3 |
| 2869 | C4 | 3800 | E4 | 4715 | B4 | 4884 | A2 | 7456 | D4 |
| 2870 | C2 | 3801 | E4 | 4716 | B3 | 4885 | A2 | 7458 | D1 |
| 2871 | D2 | 3802 | E4 | 4717 | A3 | 4886 | A2 | | |
| 2872 | G2 | 3803 | D4 | 4718 | A4 | 4887 | A2 | | |
| 2874 | D2 | 3804 | C3 | 4719 | A4 | 4888 | A2 | | |
| 2877 | H1 | 3805 | D4 | 4720 | A4 | 4889 | B2 | | |
| 2878 | H1 | 3806 | D4 | 4722 | A4 | 4890 | A2 | | |
| 2882 | B3 | 3807 | D4 | 4724 | B4 | 4891 | A2 | | |
| 2883 | H1 | 3808 | D4 | 4726 | B4 | 4892 | A3 | | |
| 2884 | F2 | 3810 | C3 | 4727 | B4 | 4893 | A2 | | |
| 2885 | G2 | 3811 | E4 | 4728 | A4 | 4894 | A3 | | |
| 2886 | F3 | 3812 | C3 | 4729 | A4 | 4895 | A3 | | |
| 2887 | F2 | 3813 | C2 | 4730 | B4 | 4896 | A3 | | |
| 3700 | F2 | 3814 | C2 | 4731 | B4 | 4897 | A3 | | |
| 3701 | D2 | 3816 | C3 | 4732 | C5 | 4898 | A3 | | |
| 3702 | F3 | 3817 | C3 | 4733 | B3 | 4899 | D2 | | |
| 3703 | F2 | 3818 | C3 | 4734 | C4 | 6801 | H2 | | |
| 3704 | F2 | 3819 | C3 | 4735 | B5 | 6802 | H1 | | |
| 3705 | C2 | 3820 | E4 | 4736 | A5 | 6803 | H2 | | |
| 3706 | C1 | 3821 | F4 | 4737 | C5 | 6804 | G3 | | |
| 3707 | C2 | 3822 | F4 | 4738 | B5 | 6805 | G2 | | |
| 3708 | C2 | 3823 | F3 | 4739 | C4 | 6806 | C4 | | |
| 3709 | F2 | 3824 | F3 | 4740 | C5 | 6807 | C4 | | |
| 3710 | F2 | 3825 | E3 | 4741 | B4 | 6808 | H2 | | |
| 3711 | C2 | 3826 | E3 | 4742 | A5 | 6809 | C2 | | |
| 3712 | B3 | 3827 | D4 | 4743 | A5 | 6811 | G2 | | |
| 3713 | G2 | 3828 | D2 | 4744 | A5 | 6812 | F2 | | |
| 3714 | H2 | 3829 | F3 | 4745 | A5 | 7801 | F3 | | |
| 3715 | H2 | 3830 | F4 | 4746 | A5 | 7802 | D3 | | |
| 3716 | D2 | 3832 | C3 | 4747 | A5 | 7806 | E3 | | |
| 3717 | D2 | 3833 | E4 | 4748 | A5 | 7811 | B4 | | |
| 3718 | C2 | 3834 | E4 | 4749 | A5 | 7812 | G2 | | |
| 3719 | H3 | 3836 | E2 | 4801 | G1 | 7813 | H2 | | |
| 3720 | F2 | 3837 | D2 | 4803 | B2 | 7815 | D4 | | |
| 3721 | F3 | 3838 | D2 | 4804 | A1 | 7816 | C2 | | |
| 3722 | F2 | 3839 | E3 | 4805 | B5 | 7820 | F2 | | |
| 3723 | F4 | 3840 | C3 | 4806 | C4 | 7821 | F2 | | |
| 3724 | G2 | 3842 | D2 | 4807 | H3 | 7822 | G2 | | |
| 3725 | F2 | 3843 | E2 | 4808 | H3 | 7823 | F2 | | |
| 3726 | F2 | 3844 | F1 | 4809 | H3 | | | | |
| 3727 | F2 | 3845 | D2 | 4810 | H4 | | | | |
| 3728 | F3 | 3846 | E2 | 4811 | H4 | | | | |
| 3729 | F2 | 3847 | E2 | 4820 | C4 | | | | |

## LAYOUT COMPONENTES

### 3CDC-LC-MP3CD2002 Components seen from Copperside

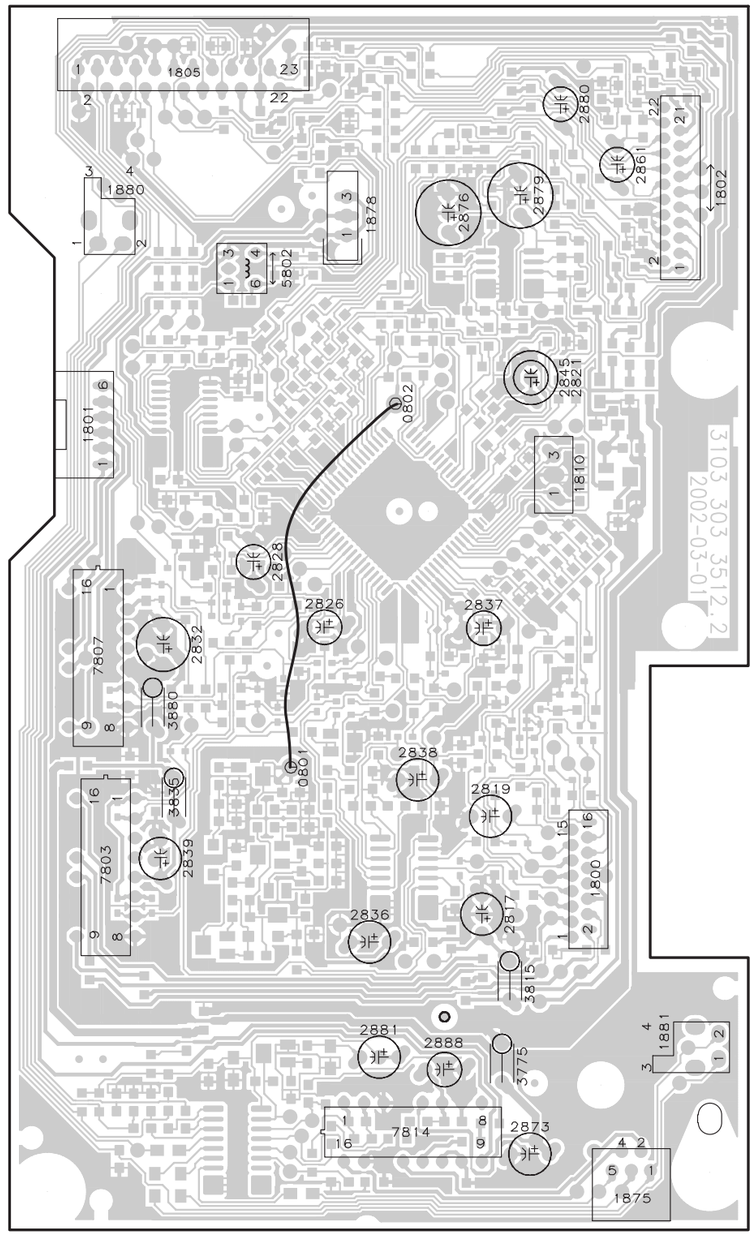

This assembly drawing shows a summary
of all possible versions.
For components used in a specific version
see schematic diagram respectively partslist.

3CDC-LC-MP3CD2002 Layout stage .2 2002-05-27

# PAINEL PRINCIPAL 3CDC-LC parte 1

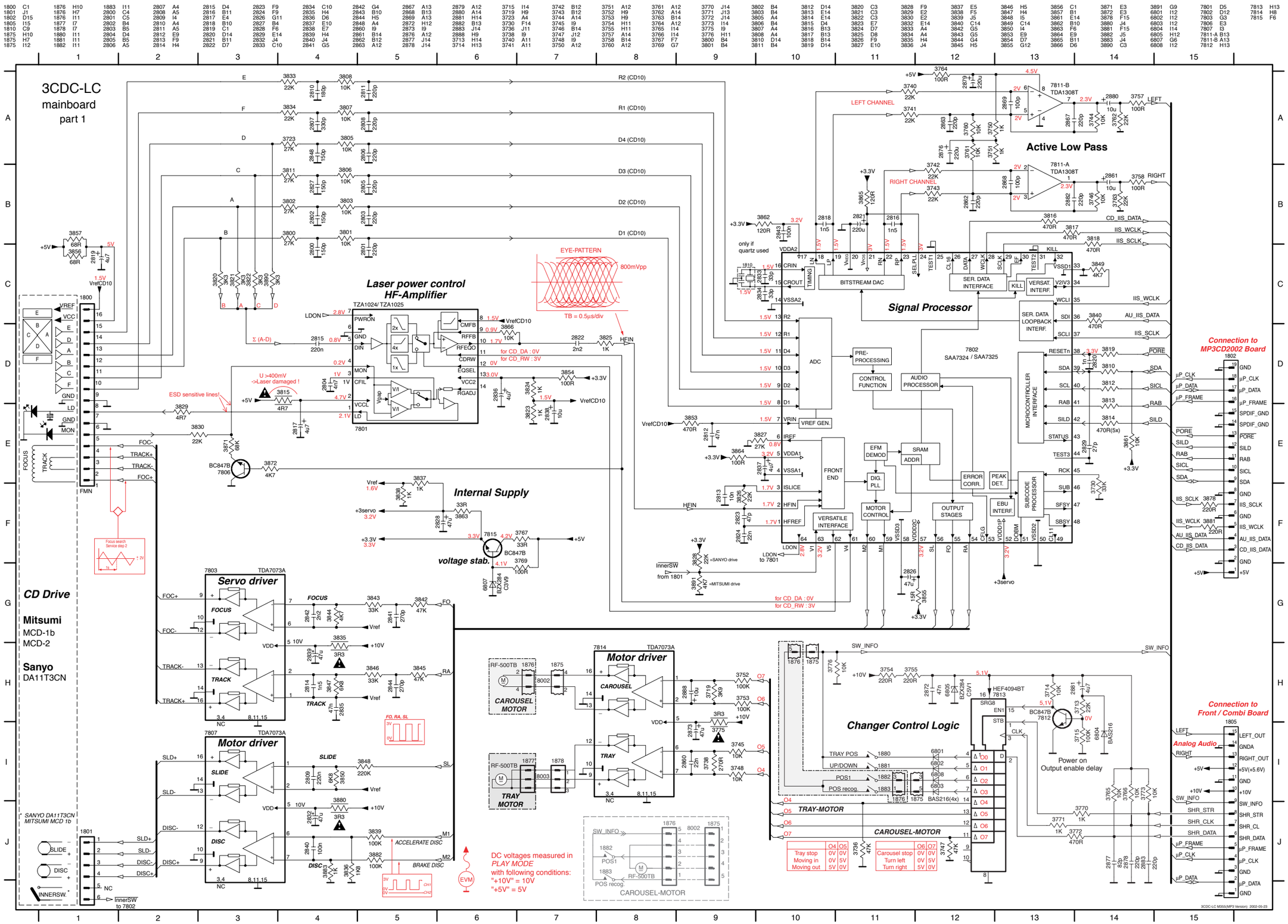

## LAYOUT COMPONENTES

| | | | | | |
|---|---|---|---|---|---|
| 1460 A3 | 3449 C3 | 3460 C2 | 3482 B2 | 3492 A3 | 6450 C2 |
| 2456 A4 | 3452 B2 | 3461 B5 | 3483 B2 | 3493 B2 | 7450 B4 |
| 2458 D4 | 3453 A4 | 3462 C3 | 3485 B2 | 3495 B2 | 7452 C2 |
| 2459 D4 | 3455 B5 | 3463 C3 | 3486 A2 | 3497 B2 | 7453 C2 |
| 2460 D2 | 3456 D4 | 3464 C2 | 3487 A2 | 3498 D3 | 7454 C3 |
| 2462 C4 | 3457 D3 | 3466 A3 | 3488 B3 | 4452 A3 | 7455 D2 |
| 2470 B4 | 3458 D3 | 3472 D2 | 3489 B3 | 4453 B2 | 7457 B4 |
| 2471 C3 | 3459 C2 | 3478 B2 | 3491 B4 | 5450 D3 | 7460 B2 |

| | | | | | |
|---|---|---|---|---|---|
| 1451 B5 | 2457 A2 | 2469 B4 | 3469 C4 | 3479 A2 | 4450 A4 |
| 1455 A4 | 2461 D4 | 2472 D3 | 3470 D3 | 3480 C4 | 6451 D4 |
| 2450 C1 | 2463 A3 | 3450 C1 | 3471 C4 | 3481 C4 | 7451 B3 |
| 2451 B1 | 2464 D4 | 3451 B1 | 3473 C4 | 3484 B4 | 7456 D4 |
| 2452 C2 | 2465 D4 | 3454 D2 | 3474 A3 | 3490 A4 | 7458 D1 |
| 2453 B1 | 2466 A3 | 3465 C1 | 3475 C4 | 3494 A2 | |
| 2454 B1 | 2467 B4 | 3467 A3 | 3476 C4 | 3496 A4 | |
| 2455 D2 | 2468 B4 | 3468 A3 | 3477 B4 | 3499 C1 | |

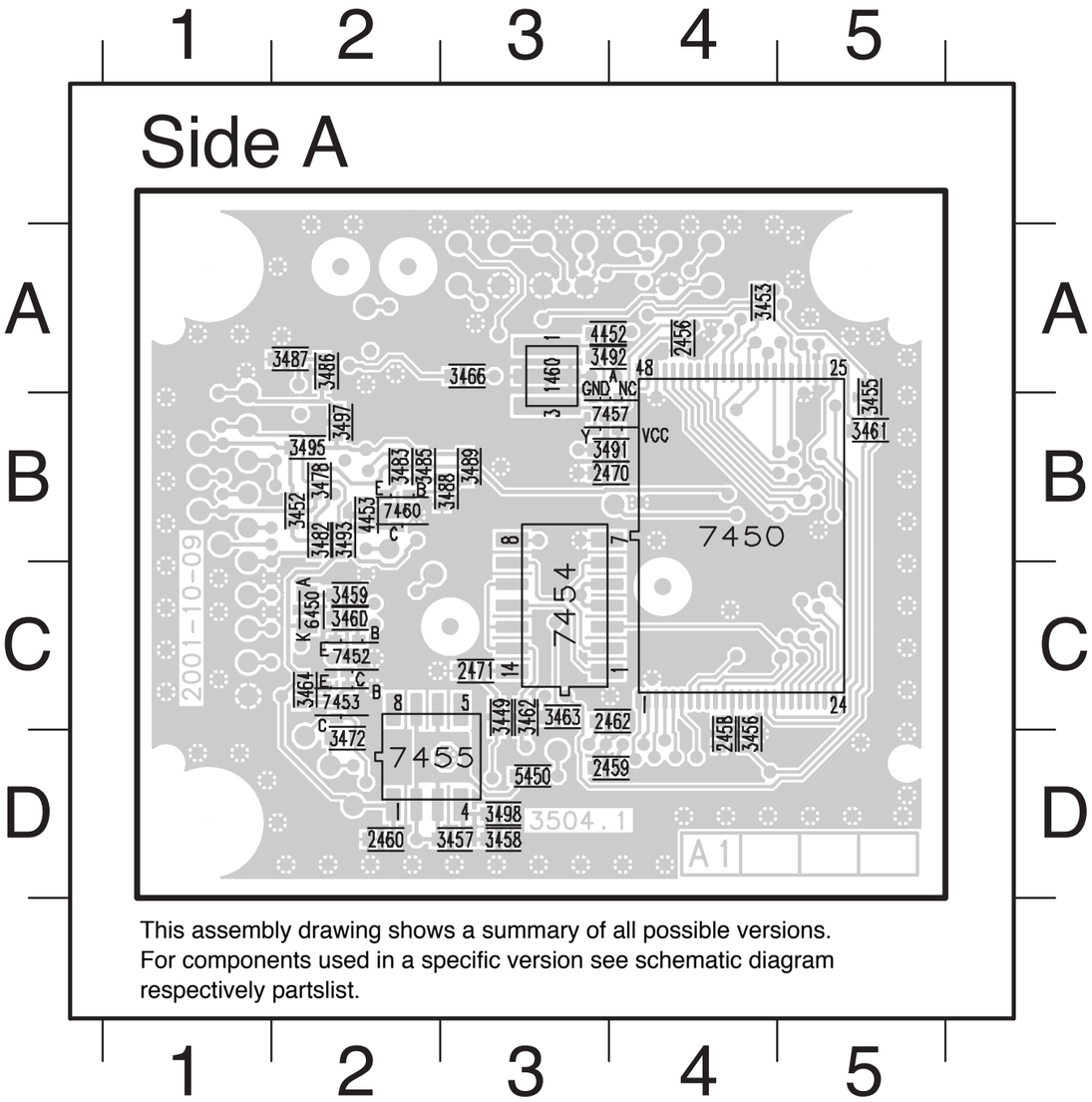


This assembly drawing shows a summary of all possible versions.
For components used in a specific version see schematic diagram respectively partslist.

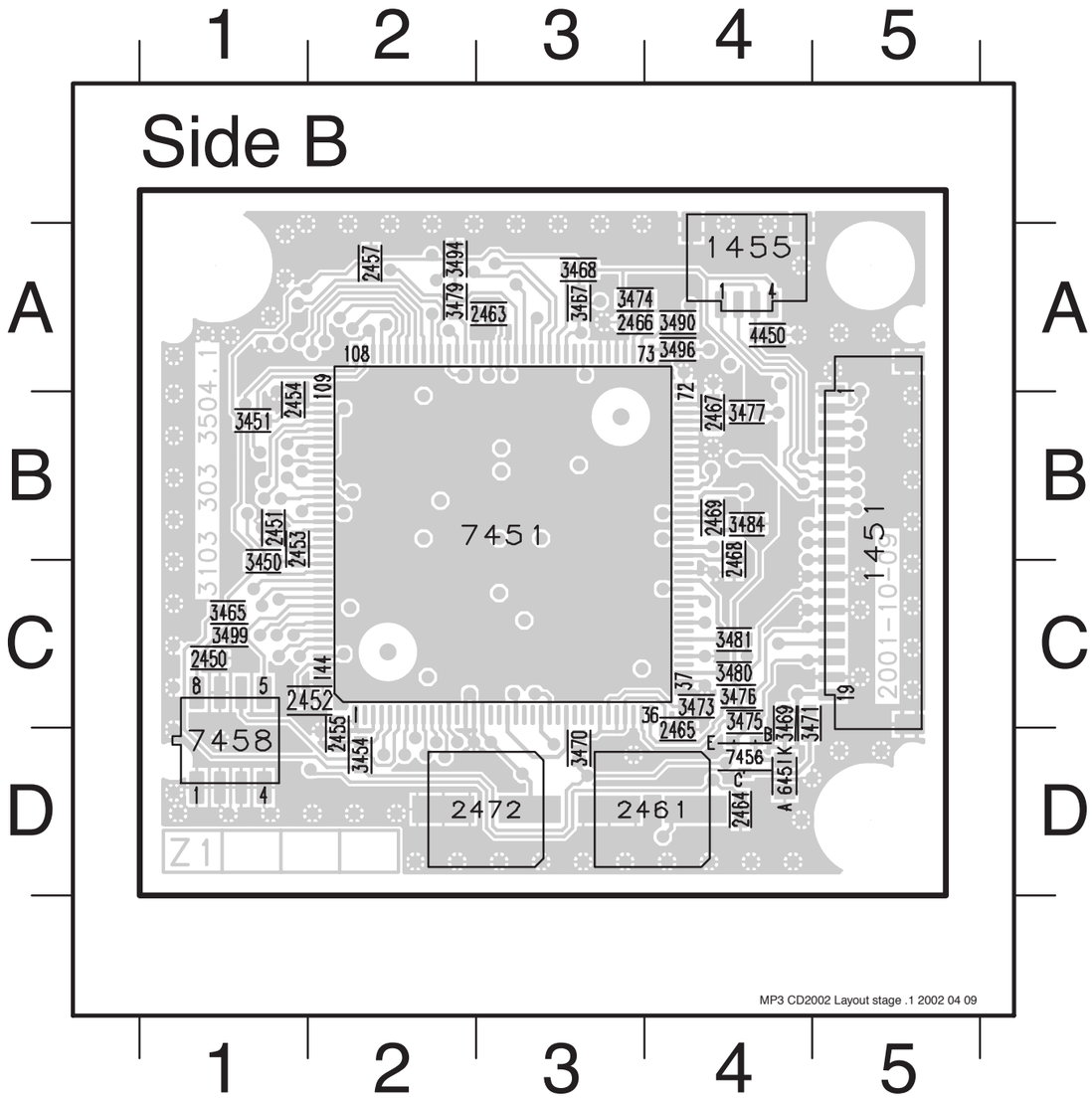


MP3 CD2002 Layout stage .1 2002 04 09

## MP3-CD

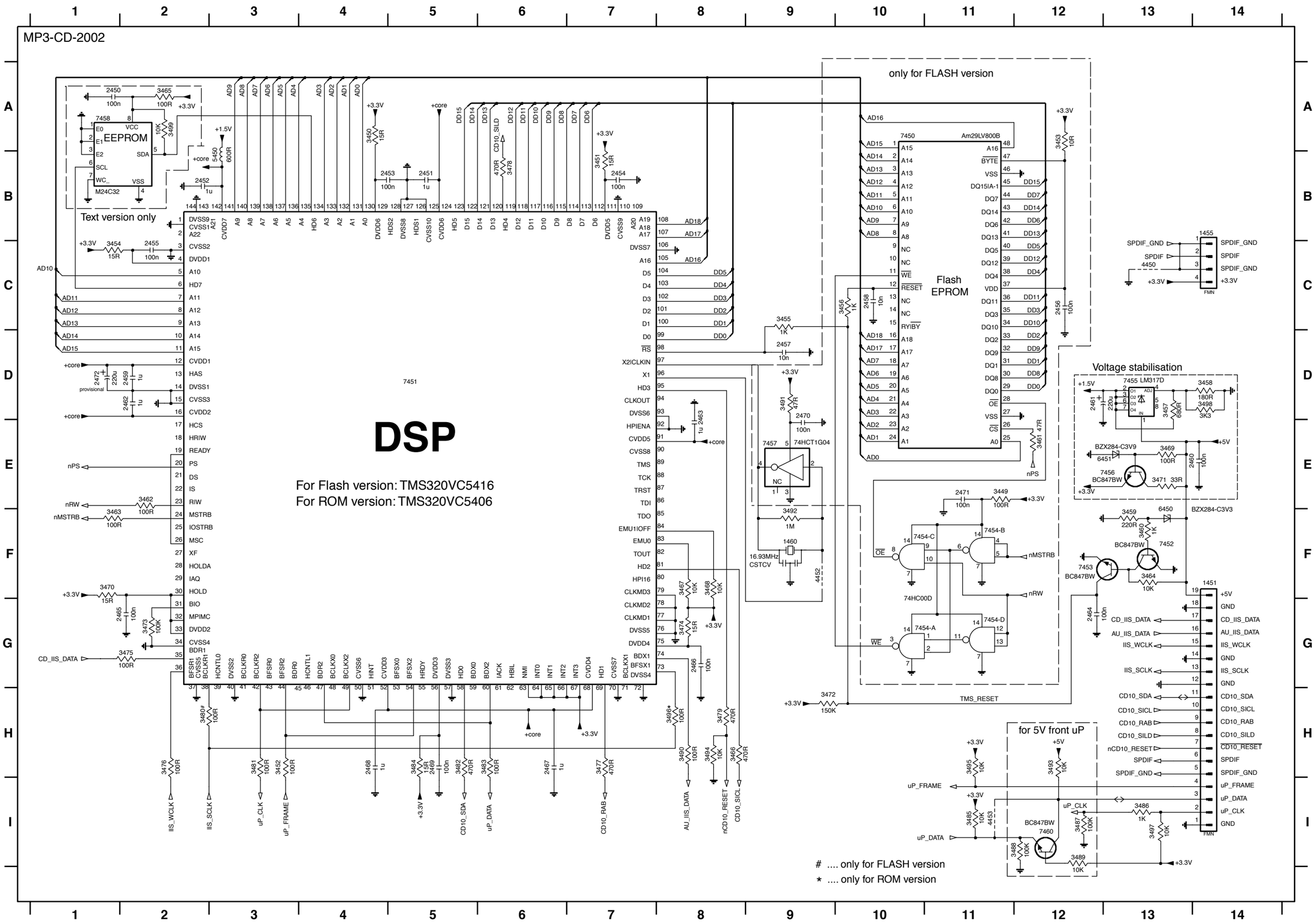


2451 B5
2452 B2
2453 B4
2454 B7
2455 C2
2456 C12
2457 D9
2458 C10
2459 D2
2460 E13
2461 D12
2462 D2
2463 D8
2464 G12
2465 G2
2466 G8
2467 H6
2468 H4
2469 H5
2470 D9
2471 E11
2472 D1
3449 E11
3450 A4
3451 B7
3452 H3
3453 A12
3454 C1
3455 C9
3456 C10
3457 D13
3458 D14
3459 F13
3460 F13
3461 E12
3462 E2
3463 F1
3464 F13
3465 A2
3466 H8
3467 F8
3468 F8
3469 E13
3470 F1
3471 E13
3472 H9
3473 G2
3474 G8
3475 G2
3476 H2
3477 H7
3478 B6
3479 H8
3480 H2
3481 H3
3482 H5
3483 H6
3484 H5
3485 I11
3486 I13
3487 I12
3488 I12
3489 I12
3490 H8
3491 D9
3492 F9
3493 H12
3494 H8
3495 H11
3496 H8
3497 I13
3498 D14
3499 A2
4450 C13
4452 F9
4453 I11
5450 B3
6450 E13
6451 E13
7450 A10
7451 D5
7452 F13
7453 F12
7454-A G11
7454-B F11
7454-C F11
7454-D G11
7455 D13
7456 E12
7457 E9
7458 A1
7460 I12

## PAINEL AF12- LAYOUT COMPONENTES

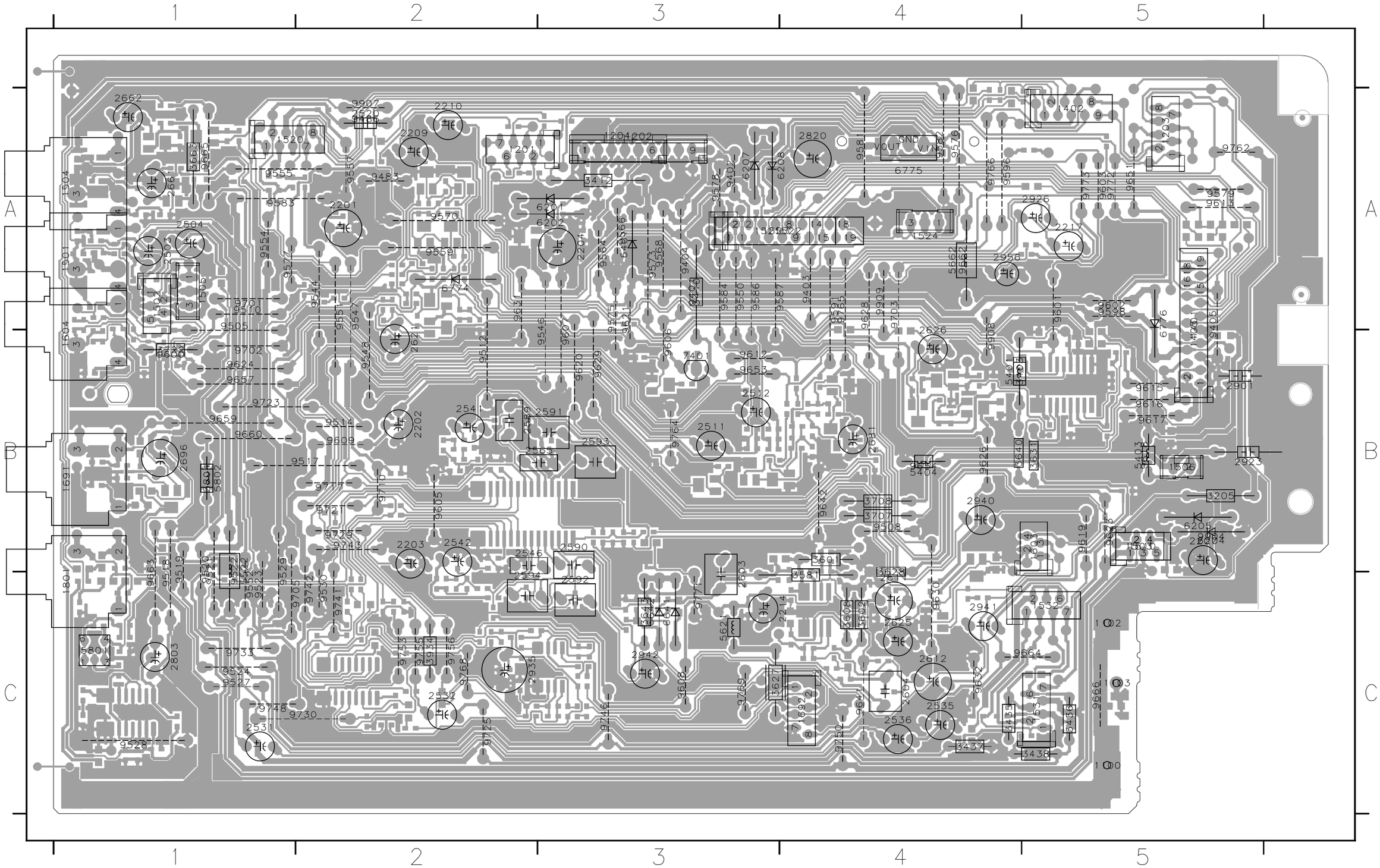

## PAINEL AF12- LAYOUT COBRE

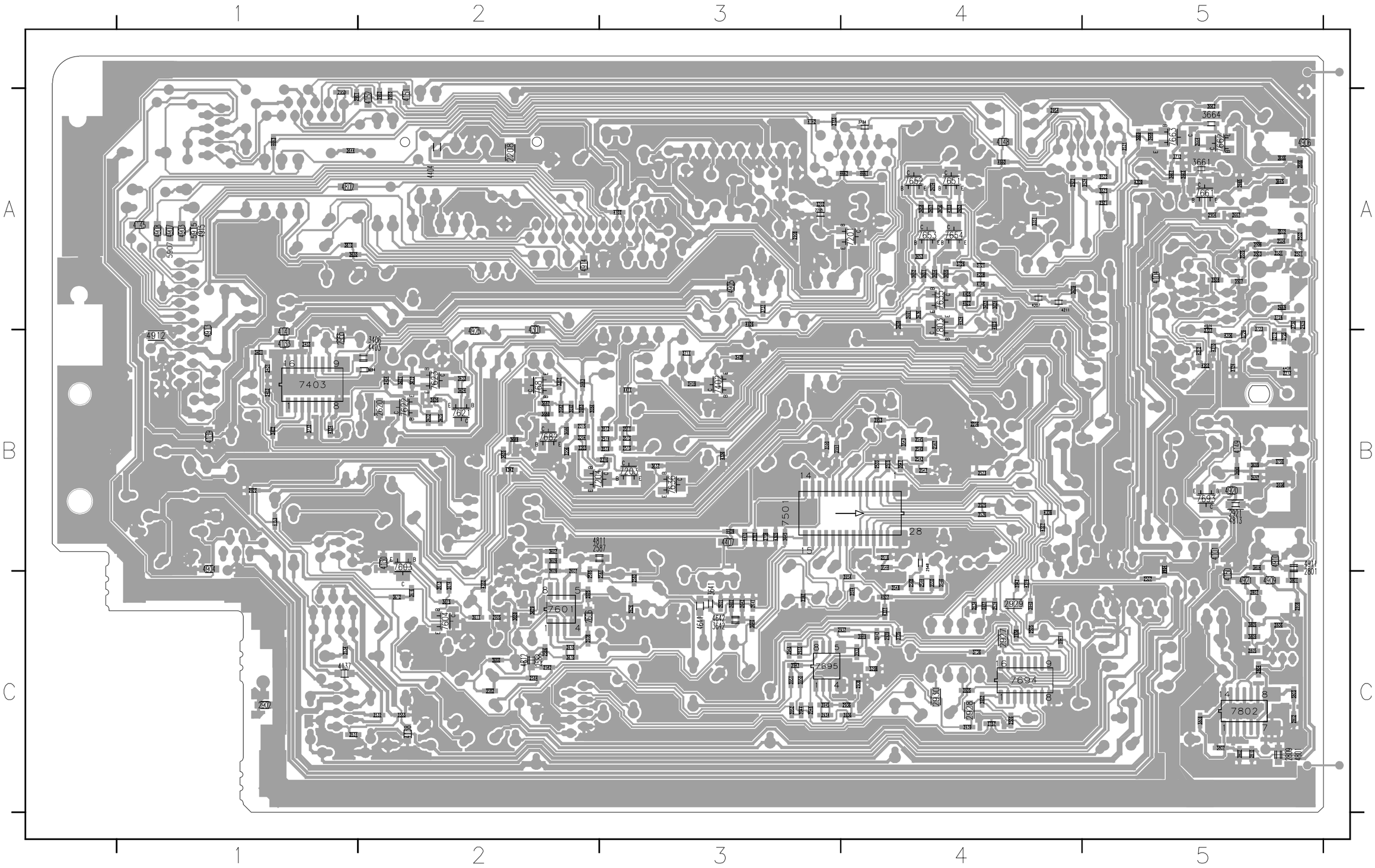

# PAINEL AF12- ESQUEMA ELÉTRICO (PARTE1)

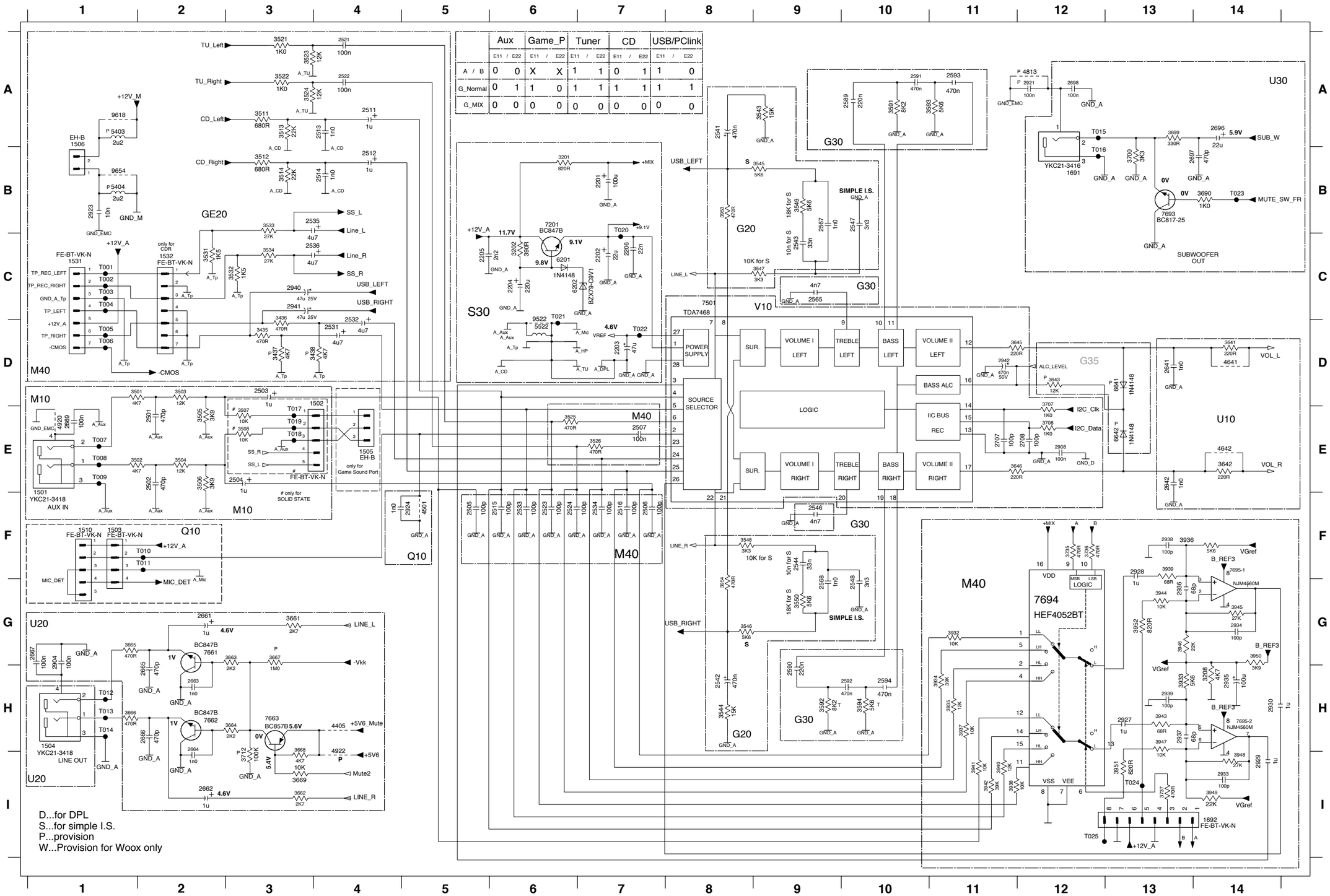


| | Aux | | Game_P | | Tuner | | CD | | USB/PClink | |
|---|---|---|---|---|---|---|---|---|---|---|
| | E11 | E22 | E11 | E22 | E11 | E22 | E11 | E22 | E11 | E22 |
| A / B | 0 | 0 | X | X | 1 | 1 | 0 | 1 | 1 | 0 |
| G_Normal | 0 | 1 | 1 | 0 | 1 | 1 | 1 | 1 | 1 | 1 |
| G_MIX | 0 | 0 | 0 | 0 | 0 | 0 | 0 | 0 | 0 | 0 |


1501 E1
1502 D3
1503 F1
1504 H1
1505 E4
1506 A1
1510 F1
1531 C1
1532 C2
1691 B12
1692 I14
2201 B7
2202 C7
2203 D7
2204 C6
2205 C5
2206 C7
2501 E2
2502 E2
2503 D3
2504 E3
2505 F5
2506 F7
2507 E7
2511 A4
2512 B4
2513 A4
2514 B4
2515 F6
2516 F7
2521 A4
2522 A4
2523 F6
2524 F6
2531 D4
2532 D4
2533 F6
2534 F7
2535 B3
2536 C3
2541 A8
2542 H8
2543 C9
2544 F9
2546 F9
2547 B10
2548 G10
2565 C9
2567 B9
2568 G9
2589 A10
2590 H9
2591 A10
2592 H10
2593 A11
2594 H10
2641 D13
2642 E13
2661 G2
2662 I2
2663 H2
2664 H2
2665 H2
2666 H2
2667 G1
2669 E1
2696 A14
2697 B14
2698 A12
2707 E11
2708 E12
2904 G1
2908 E12
2921 A12
2923 B1
2924 F5
2927 H13
2928 F13
2929 I14
2930 H14
2933 I14
2934 G14
2935 H14
2936 G13
2937 H13
2938 F13
2939 H13
2940 C3
2941 C3
2942 D11
3201 B6
3202 C6
3208 H14
3435 D3
3436 C3
3437 D3
3438 D4
3501 D1
3502 E1
3503 D2
3504 E2
3505 E2
3506 E2
3507 E3
3508 E3
3511 A3
3512 B3
3513 A3
3514 B3
3521 A3
3522 A3
3523 A3
3524 A3
3525 E6
3526 E7
3532 C2
3533 C3
3534 C3
3543 A9
3544 H8
3545 B9
3546 G8
3547 C9
3548 F8
3549 B9
3550 G9
3591 A10
3592 H9
3593 A11
3594 H10
3641 D14
3642 E14
3643 D12
3645 D11
3646 E11
3661 G3
3662 I3
3663 G3
3664 H3
3665 G1
3666 H1
3667 G3
3668 H3
3669 I3
3690 B14
3699 A13
3700 B13
3707 D12
3708 E12
3712 I3
3735 F12
3736 F12
3737 I13
3932 G11
3933 H13
3934 H11
3935 H11
3936 F13
3937 H11
3938 I11
3939 F13
3940 I11
3941 I11
3942 I11
3943 H13
3944 G13
3945 G14
3946 G13
3947 H13
3948 I14
3949 I14
3950 G14
3951 I13
3952 G13
4501 F5
4641 D14
4642 E14
4813 A12
4920 E1
4922 I4
5404 B1
5522 D6
6201 C6
6202 C6
6641 D13
6642 E13
7201 B6
7501 C8
7661 G2
7662 H2
7663 H3
7693 B13
7694 G12
7695-1 F14
7695-2 H14
9522 D6
9618 A1
9654 B1
T001 C1
T002 C1
T003 C1
T004 C1
T005 D1
T006 D1
T007 E1
T008 E1
T009 E1
T010 F2
T011 F2
T012 H1
T013 H1
T014 H1
T015 A12
T016 B12
T017 E3
T018 E3
T019 E3
T020 B7
T021 C6
T022 D7
T023 B14
T024 I13
T025 I12

## PAINEL AF12- ESQUEMA ELÉTRICO (PARTE2)

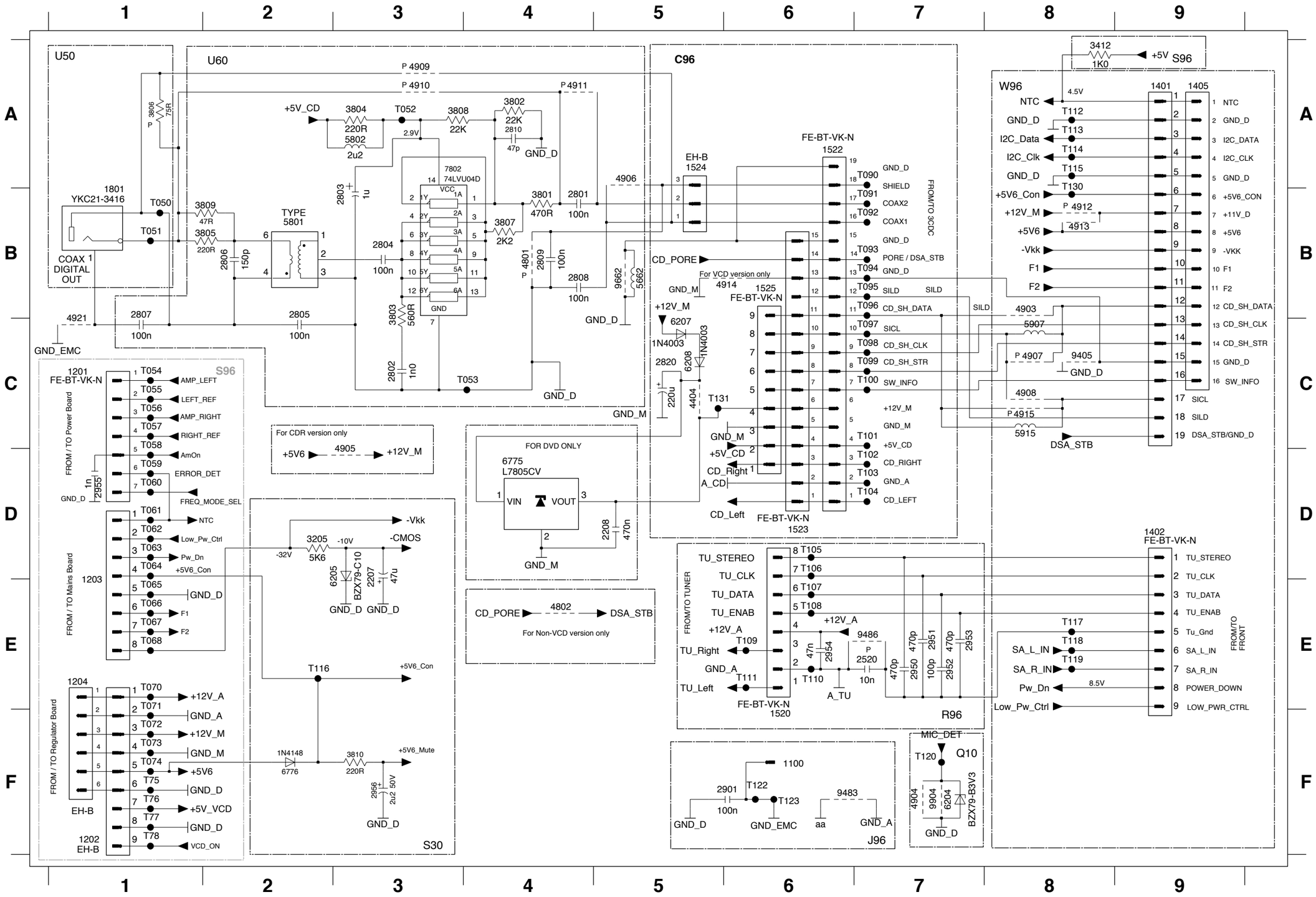


| | |
|---|---|
| T75 F1 | T060 D1 |
| T76 F1 | T061 D1 |
| T77 F1 | T062 D1 |
| T78 F1 | T063 D1 |
| 1100 F6 | T064 D1 |
| 1201 C1 | T065 E1 |
| 1202 F1 | T066 E1 |
| 1203 E1 | T067 E1 |
| 1204 E1 | T068 E1 |
| 1401 A9 | T070 E1 |
| 1402 D9 | T071 E1 |
| 1405 A9 | T072 F1 |
| 1520 F6 | T073 F1 |
| 1522 A6 | T074 F1 |
| 1523 D6 | T090 A7 |
| 1524 A5 | T091 B7 |
| 1525 B6 | T092 B7 |
| 1801 B1 | T093 B7 |
| 2207 D3 | T094 B7 |
| 2208 D5 | T095 B7 |
| 2520 E7 | T096 B7 |
| 2801 B4 | T097 C7 |
| 2802 C3 | T098 C7 |
| 2803 B3 | T099 C7 |
| 2804 B3 | T100 C7 |
| 2805 B2 | T101 C7 |
| 2806 B2 | T102 D7 |
| 2807 B1 | T103 D7 |
| 2808 B4 | T104 D7 |
| 2809 B4 | T105 D6 |
| 2810 A4 | T106 D6 |
| 2820 C5 | T107 E6 |
| 2901 F6 | T108 E6 |
| 2950 E7 | T109 E6 |
| 2951 E7 | T110 E6 |
| 2952 E7 | T111 E6 |
| 2953 E7 | T112 A8 |
| 2954 E6 | T113 A8 |
| 2955 D1 | T114 A8 |
| 2956 F3 | T115 A8 |
| 3205 D2 | T116 E2 |
| 3412 A8 | T117 E8 |
| 3801 B4 | T118 E8 |
| 3802 A4 | T119 E8 |
| 3803 B3 | T120 F7 |
| 3804 A3 | T122 F6 |
| 3805 B2 | T123 F6 |
| 3806 A1 | T130 B8 |
| 3807 B4 | T131 C5 |
| 3808 A3 | |
| 3809 B2 | |
| 3810 F3 | |
| 4404 C5 | |
| 4801 B4 | |
| 4802 E4 | |
| 4903 B8 | |
| 4904 F7 | |
| 4905 D3 | |
| 4906 A5 | |
| 4907 C8 | |
| 4908 C8 | |
| 4909 A3 | |
| 4910 A3 | |
| 4911 A4 | |
| 4912 B8 | |
| 4913 B8 | |
| 4914 B6 | |
| 4915 C8 | |
| 4921 C1 | |
| 5662 B5 | |
| 5801 B2 | |
| 5802 A3 | |
| 5907 C8 | |
| 5915 C8 | |
| 6204 F7 | |
| 6205 D3 | |
| 6207 B5 | |
| 6208 C5 | |
| 6775 D4 | |
| 6776 F2 | |
| 7802 A3 | |
| 9405 C8 | |
| 9483 F6 | |
| 9486 E7 | |
| 9662 B5 | |
| 9904 F7 | |
| T050 B1 | |
| T051 B1 | |
| T052 A3 | |
| T053 C4 | |
| T054 C1 | |
| T055 C1 | |
| T056 C1 | |
| T057 C1 | |
| T058 C1 | |
| T059 D1 | |

# PAINEL AF12-ESQUEMA ELÉTRICO (PARTE3)

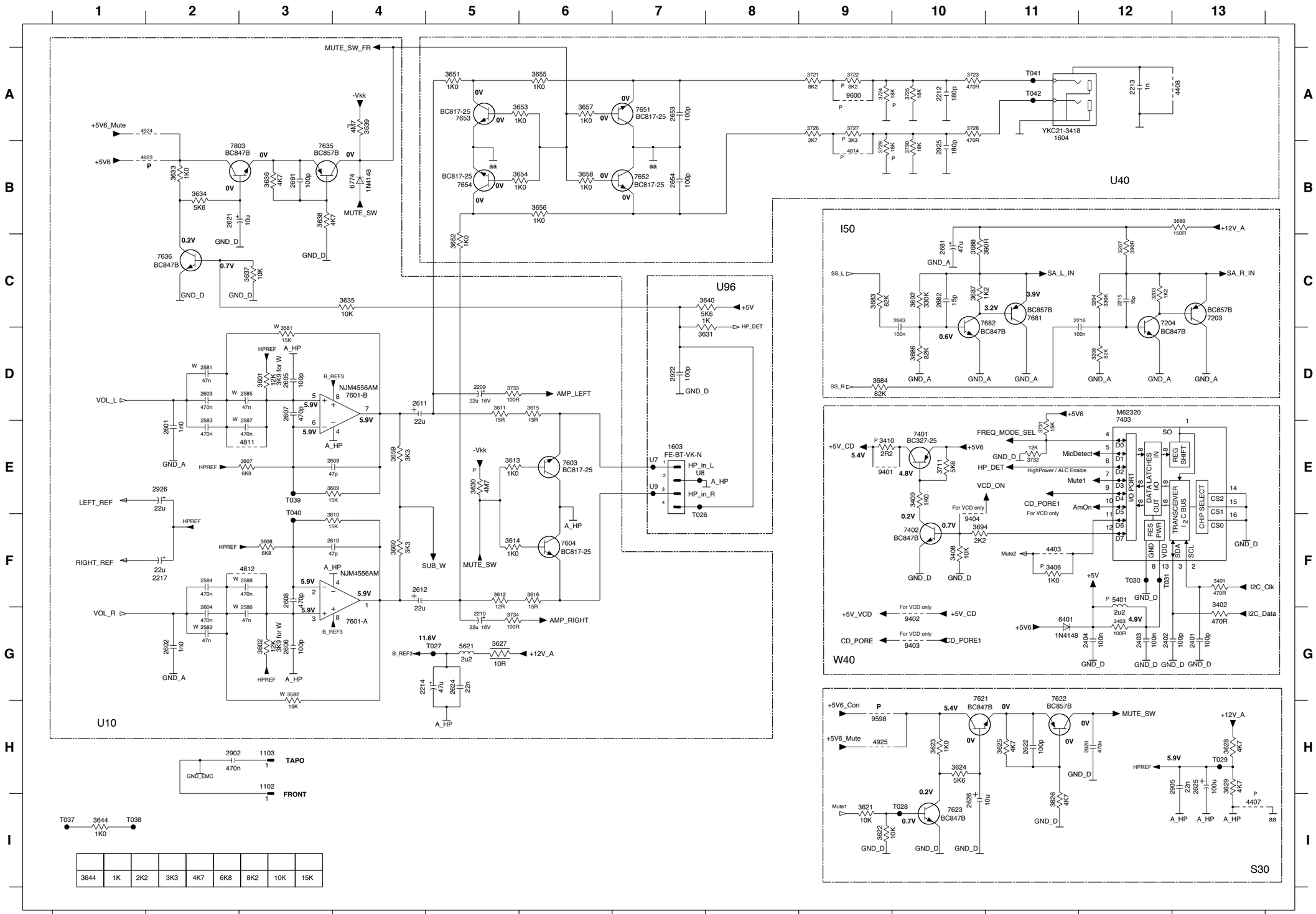


| | | | | | | | | |
|---|---|---|---|---|---|---|---|---|
| 3644 | 1K | 2K2 | 3K3 | 4K7 | 6K8 | 8K2 | 10K | 15K |

U7 E7
U8 E7
U9 E7
1102 H3
1103 H3
1603 E7
1604 A11
2209 D5
2210 G5
2212 A10
2213 A12
2214 G4
2215 C12
2216 C12
2217 F2
2401 G13
2402 G12
2403 G12
2404 G12
2581 D2
2582 G2
2583 E2
2584 F2
2585 D3
2586 G3
2587 E3
2588 F3
2601 E2
2602 G2
2603 D2
2604 G2
2605 D3
2606 G3
2607 D3
2608 F3
2609 E4
2610 F4
2611 D4
2612 F4
2620 H12
2621 B2
2622 H11
2624 G5
2625 H13
2626 I10
2653 A7
2654 B7
2681 C10
2682 C10
2683 C10
2691 B3
2902 H2
2905 H13
2922 D7
2925 B10
2926 E2
3203 C12
3204 C12
3206 D12
3207 C12
3401 F13
3402 F13
3403 G12
3406 F11
3408 F10
3409 E10
3410 E9
3581 D3
3582 G3
3601 D3
3602 G3
3607 E3
3608 F3
3609 E4
3610 F4
3611 D5
3612 F5
3613 E5
3614 F5
3615 D6
3616 F6
3621 I9
3622 I9
3623 H10
3624 H10
3625 H11
3626 I11
3627 G5
3628 H13
3629 H13
3630 E5
3631 D8
3633 B2
3634 B2
3635 C4
3636 B3
3637 C3
3638 B3
3639 A4
3640 C8
3644 I1
3651 A5
3652 C5
3653 A6
3654 B6
3655 A6
3656 B6
3657 A6
3658 B6
3659 E4
3660 F4
3683 C9
3684 D9
3686 D10
3687 C10
3688 C10
3689 B13
3692 C10
3694 F10
3711 E10
3721 A9
3722 A9
3723 A10
3724 A9
3725 A10
3726 A9
3727 A9
3728 A10
3729 B9
3730 B10
3731 E11
3732 E11
3733 D5
3734 G5
4403 F11
4407 I13
4408 A13
4811 E3
4812 F3
4814 B9
4923 B2
4924 A2
4925 H9
5401 F12
5621 G5
6401 G11
6774 B4
7203 C13
7204 C12
7401 E10
7402 F10
7403 D12
7601-A G4
7601-B D4
7603 E6
7604 F6
7621 H10
7622 G11
7623 I10
7635 B3
7636 C2
7651 A7
7652 B7
7653 A5
7654 B5
7681 C11
7682 C10
7803 B3
9401 E9
9402 G10
9403 G10
9404 F10
9598 H9
9600 A9
T026 F7
T027 G5
T028 I10
T029 H13
T030 F12
T031 F12
T037 I1
T038 I1
T039 E3
T040 F3
T041 A11
T042 A11