SONY

4-144-826-**12** (1)

Vertical Grip

Bedienungsanleitung
Gebruiksaanwijzing
Bruksanvisning
Istruzioni per l'uso
Manual de instruções

VG-B50AM

InfoLITHIUM M SERIES

© 2009 Sony Corporation

4144826120

http://www.sony.net/

Printed on 70% or more rectcled paper using VOC (Volatile Organic Compound) -free vegetable oil based ink.

Printed in Japan

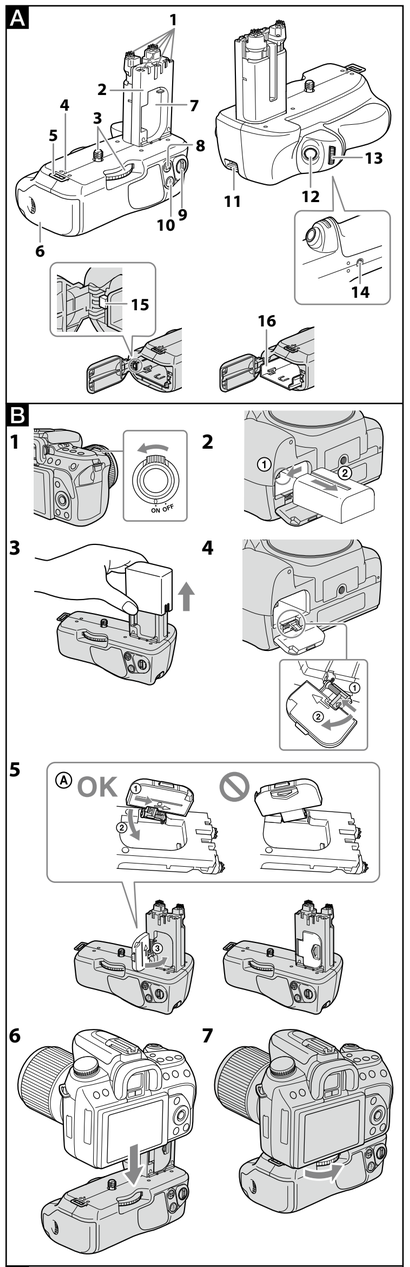

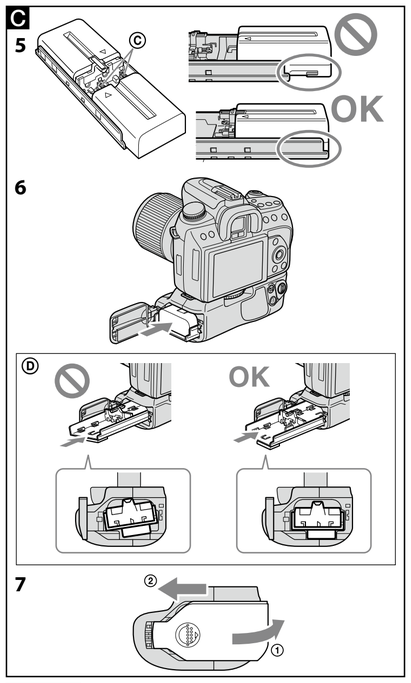

Deutsch

Lesen Sie diese Anleitung vor Inbetriebnahme des Produkts bitte genau durch und bewahren Sie sie zum späteren Nachschlagen sorgfältig auf.

ACHTUNG

Um Feuer- oder Berührungsgefahr zu verringern, setzen Sie das Gerät weder Regen noch Feuchtigkeit aus.

Kleben Sie beim Entsorgen von Lithiumakkus die Kontakte ab, um etwaige Kurzschlüsse zu vermeiden. Befolgen Sie außerdem die örtlichen Vorschriften zum Entsorgen von Akkus.

Halten Sie Akkus und andere Kleinteile, die verschluckt werden können, von Kleinkindern fern. Konsultieren Sie umgehend einen Arzt, wenn ein Gegenstand verschluckt wird.

Nehmen Sie sofort die Akkus heraus und verwenden Sie das Gerät nicht weiter, wenn...
- das Gerät fallen gelassen oder einem heftigen Stoß ausgesetzt wurde, so dass Innenteile freiliegen.
- vom Gerät ungewöhnliche Gerüche, Hitze oder Rauch ausgehen.

Zerlegen Sie das Gerät nicht. Wenn Sie einen Hochspannungsschaltkreis im Inneren des Geräts berühren, besteht die Gefahr eines elektrischen Schlags.

ACHTUNG

Ersetzen Sie die Batterie bzw. den Akku ausschließlich durch eine Batterie bzw.einen Akku des anddebenen Typs. Andernfalls besteht Feuer- oder Verletzungsgefahr.

Schützen Sie die Akkus vor übermäßiger Hitze, wie z. B. direktem Sonnenlicht, Feuer o. Ä.

Für Kunden in Europa

Entsorgung von gebrauchten elektrischen und elektronischen Geräten (anzuwenden in den Ländern der Europäischen Union und anderen europäischen Ländern mit einem separaten Sammelsystem für diese Geräte)

Das Symbol auf dem Produkt oder seiner Verpackung weist darauf hin, dass dieses Produkt nicht als normaler Haushaltsabfall zu behandeln ist, sondern an einer Annahmestelle für das Recycling von elektrischen und elektronischen Geräten abgegeben werden muss. Durch Ihren Beitrag zum korrekten Entsorgen dieses Produkts schützen Sie die Umwelt und die Gesundheit Ihrer Mitmenschen. Umwelt und Gesundheit werden durch falsches Entsorgen gefährdet. Materialrecycling hilft, den Verbrauch von Rohstoffen zu verringern. Weitere Informationen über das Recycling dieses Produkts erhalten Sie von Ihrer Gemeinde, den kommunalen Entsorgungsbetrieben oder dem Geschäft, in dem Sie das Produkt gekauft haben.

< Hinweis für Kunden in Ländern, in denen EU-Richtlinien gelten >

Der Hersteller dieses Produkts ist Sony Corporation, 1-7-1 Konan Minato-ku Tokyo, 108-0075, Japan. Autorisierter Vertreter für EMV und Produktsicherheit ist die Sony Deutschland GmbH, Hedelfinger Strasse 61, 70327 Stuttgart, Deutschland. Für Fragen im Zusammenhang mit Kundendienst oder Garantie wenden Sie sich bitte an die in den separaten Kundendienst- oder Garantieunterlagen genannten Adressen.

Was ist ein „InfoLITHIUM"-Akku?

Ein „InfoLITHIUM" ist ein Lithiumionenakku, der Informationen über seinen Ladezustand an kompatible elektronische Geräte übermitteln kann.
Wir von Sony empfehlen, den „InfoLITHIUM"-Akku in elektronischen Geräten mit dem Logo *InfoLITHIUM* zu verwenden.

Hinweise zur Verwendung

Bei diesem Gerät handelt es sich um einen Vertikalgriff für die DSLR-A550/A500. Bringen Sie ihn nicht an anderen Geräten an. Dies könnte einen Defekt, eine Funktionsstörung oder Kratzer zur Folge haben. Nicht alle der oben genannten Modelle sind in allen Ländern bzw. Regionen erhältlich.

Dieses Gerät ist nicht staubdicht, nicht spritzwassergeschützt und nicht wasserdicht.

Ausschließlich ein oder zwei „InfoLITHIUM"-Akkus des Typs NP-FM500H können verwendet werden.

Typ NP-FM55H, NP-FM50, NP-FM30, NP-FH50 kann nicht verwendet werden.
- Nehmen Sie die Akkus heraus, wenn Sie das Gerät längere Zeit lagern wollen.
- Verwenden Sie für dieses Gerät stets Originalakkus von Sony. Laden Sie den Akku ausschließlich mit dem vorgeschriebenen Akkuladegerät.
- Über eine Akkuladefunktion verfügt dieses Gerät nicht.

Für Verwendung und Lagerung ungeeignete Orte

Verwenden und lagern Sie das Gerät nicht an Orten, an denen es folgenden Bedingungen ausgesetzt ist:
- Extrem hohen Temperaturen
  Schützen Sie das Gerät vor direktem Sonnenlicht, lassen Sie es also z. B. nicht auf dem Armaturenbrett eines Fahrzeugs oder in der Nähe von Wärmequellen liegen. Die Temperaturen im Fahrzeuginneren können bei geschlossenen Fenstern im Sommer oder bei direkter Sonneneinstrahlung stark ansteigen. Wenn Sie das Gerät im Fahrzeug lassen, kann es sich verformen und es kann zu Fehlfunktionen kommen.
- Übermäßigen Erschütterungen
- Starker elektromagnetischer Strahlung
- Außergewöhnlich viel Staub oder Sand

Weitere Sicherheitsmaßnahmen

- Die Betriebstemperatur dieses Geräts liegt zwischen 0 °C und 40 °C.
- Bei einem schnellen und starken Temperaturanstieg schlägt sich Feuchtigkeit nieder. Wenn Sie das Gerät längere Zeit an einem kalten Ort verwendet haben und dann in einen beheizten Innenraum bringen wollen, verpacken Sie das Gerät zuvor in einem Plastikbeutel und entfernen möglichst viel Luft aus dem Beutel. Die verbleibende Luft im Beutel nimmt langsam die Zimmertemperatur an und danach können Sie das Gerät gefahrlos aus dem Plastikbeutel nehmen. So stellen Sie sicher, dass sich im Gerät trotz starker Temperaturschwankungen keine Feuchtigkeit niederschlägt.
- Sie können dieses Gerät mit einem sauberen, trockenen Tuch reinigen. Halten Sie dieses Gerät von Alkohol und anderen Chemikalien fern.
- Zur Verbindung mit der Kamera ist dieses Gerät mit einem elektrischen Signalkontaktpunkt ausgestattet.
  Wenn Sie Akkus in das Gerät einlegen, das Gerät aber nicht an der Kamera angebracht ist, kann es zu einer Fehlfunktion oder durch einen Kurzschluss des Kontaktpunkts zu einer Beschädigung des Geräts kommen.
  Nehmen Sie unbedingt die Akkus aus diesem Gerät heraus, bevor sie es an der Kamera anbringen oder davon abnehmen oder wenn Sie es getrennt aufbewahren wollen.
- Wenn ein Stativ an diesem Gerät befestigt ist, darf dessen Schraube nicht länger sein als 5,5 mm. Dieses Gerät kann nicht sicher auf einem Stativ mit längerer Schraube montiert werden. Wenn Sie dies versuchen, wird das Gerät beschädigt.

A Lage und Funktion der Teile und Bedienelemente

1 Elektrische Kontakte
2 Führungsschiene
3 Befestigungsschraube
4 Positionierungsstift
5 Haken für die Schlaufe
- Die Befestigung der Schlaufe am Haken ist schwierig, weshalb sie dies vor der Anbringung des Geräts an der Kamera durchführen sollten.

6 Batteriefachdeckel
7 Halterung für Akkufachdeckel
8 Aufnahme: Taste (Belichtung)
Wiedergabe: Taste (Verkleinern)/Taste (Index)
9 Schalter ON/OFF für die Griffsteuerung
10 Aufnahme: Taste AEL (AE-Speicher)
Wiedergabe: Taste (Vergrößern)
11 Haken für Riemen
12 Auslöser
13 Regler vorne
14 Stativgewinde
15 Akkustopper
16 Akkuträger

B Anbringen des Geräts an der Kamera

1 Stellen Sie den Schalter POWER der Kamera auf „OFF".
- Wenn sich ein oder mehrere Akkus in diesem Gerät befinden, nehmen Sie sie heraus.

2 Nehmen Sie den Akku aus der Kamera.

3 Nehmen Sie die Abdeckung der elektrischen Kontakte von diesem Gerät ab.
- Bringen Sie zum Schutz der elektrischen Kontakte die Abdeckung nach Gebrauch wieder an.

4 Nehmen Sie den Akkufachdeckel von der Kamera ab.

5 Setzen Sie den Akkufachdeckel in die Halterung für den Akkufachdeckel ein.
Achten Sie beim Einsetzen des Akkufachdeckels darauf, den Akkufachdeckel richtig herum in die Halterung für den Akkufachdeckel einzusetzen (siehe Abbildung B-5-Ⓐ).

6 Richten Sie die folgende Teile wie angegeben aus, wenn Sie das Gerät an der Kamera anbringen.
[Dieses Gerät]Führungsschiene ⟷ [Kamera]Akkufach
[Dieses Gerät]Befestigungsschraube ⟷ [Kamera]Stativgewinde

7 Drehen Sie die Befestigungsschraube, um sie festzuziehen.
- Vergewissern Sie sich bei Gebrauch des Geräts von Zeit zu Zeit, dass sich die Befestigungsschraube nicht gelöst hat.

C Einsetzen von Akkus

Akku NP-FM500H (1 oder 2 erforderlich)
- Typ NP-FM55H, NP-FM50, NP-FM30, NP-FH50 kann nicht verwendet werden.
- Laden Sie die Akkus vor dem Gebrauch unbedingt mit dem angegebenen Ladegerät.

1 Wenn dieses Gerät an der Kamera angebracht ist, müssen Sie den Schalter POWER an der Kamera zum Austauschen der Akkus auf OFF stellen.

2 Drücken Sie Ⓑ an der Akkueinschubabdeckung, schieben Sie sie in Pfeilrichtung und öffnen Sie sie.

3 Drücken Sie den Akkustopper (blau) mit dem Finger in Pfeilrichtung nach unten, wie in der Abbildung dargestellt.
- Achten Sie beim Entriegeln des Akkustoppers darauf, dass der Akkuträger nach vorne springt.

4 Nehmen Sie die Akkus heraus.

5 Setzen Sie die Akkus in den Akkuträger ein, wie in der Abbildung im Akkuträger gezeigt.
- Wenn Sie nur einen Akku einsetzen, können Sie ihn in eine beliebige Seite des Fachs einsetzen.
- Berühren Sie nicht den Kontakt des Akkuträgers Ⓒ.
- Setzen Sie ausschließlich den Akku NP-FM500H in den Akkuträger ein. Setzen Sie keine anderen Akkus ein.
- Zerlegen Sie den Akkuträger nicht.
- Wenn Sie zwei Akkus einlegen, verwenden Sie zunächst den mit der geringeren Restladung.
  Wenn der verwendete Akku erschöpft ist, schaltet das Gerät automatisch zum anderen Akku um.

6 Bringen Sie den Akkuträger wieder in die Ausgangsposition, indem Sie darauf drücken, bis ein Klicken zu hören ist.
- Vergewissern Sie sich, dass der Akkustopper den Akkuträger in Position hält.
- Wenn kein Akku eingesetzt ist und Sie den Akkuträger schräg in das Gerät hineindrücken, lässt er sich mit Gewalt ein Stück weit hineinschieben. Dabei wird allerdings das Gerät beschädigt.
  Setzen Sie den Akkuträger horizontal zum Gerät und richtig herum ein (siehe Abbildung C-6-Ⓓ).

7 Schließen Sie die Akkueinschubabdeckung an diesem Gerät und schieben Sie sie in Pfeilrichtung, bis sie mit einem Klicken einrastet.

Hochformataufnahmen

Die Funktionen der Regler und Tasten an diesem Gerät sind mit denen der Bedienelemente am Kameragehäuse identisch.
Schlagen Sie zum Gebrauch dieses Geräts bitte auch in der mit Ihrer Kamera gelieferten Bedienungsanleitung nach.
Wenn Sie dieses Gerät für Hochformataufnahmen verwenden möchten, stellen Sie den Schalter ON/OFF für die Griffsteuerung auf „ON".
- Der Schalter ON/OFF für die Griffsteuerung dient zum Aktivieren (ON) bzw. Deaktivieren (OFF) der Regler- und Tastenfunktionen.
- Die Taste für die Bedienung der Kamera funktioniert immer, unabhängig von der Einstellung des Schalters ON/OFF für die Griffsteuerung.
- Verwenden Sie zum Ein- (ON) und Ausschalten (OFF) den Schalter POWER an der Kamera. Der Schalter ON/OFF für die Griffsteuerung kann nicht zum Ein- (ON) bzw. Ausschalten (OFF) verwendet werden.

Restladungsanzeige

Wenn Sie zwei Akkus einsetzen, erscheint die folgende Anzeige am LCD-Bildschirm der Kamera.

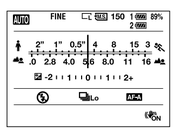

Der Akku mit der geringeren Restladung wird zuerst verwendet.
Die Markierung für den verwendeten Akku ist hell, die für den nicht verwendeten dunkel. Die Restladung des verwendeten Akkus wird in Prozent (%) angezeigt.
Die Markierung für den verwendeten Akku ändert sich wie unten gezeigt. Wenn der zuerst verwendete Akku erschöpft ist, wechselt das Gerät automatisch zum zweiten Akku.

Restladung					
	hoch ⟶ niedrig				

Wenn die Markierung erscheint und Sie weitere Aufnahmen machen, ist der Akku bald erschöpft und das Gerät wechselt automatisch zum zweiten Akku.

Hinweise zum Objektiv

- Wenn Sie dieses Gerät an der Kamera befestigt und mit am Stativ-Kragen angebrachten Objektiv 70-200mm F2.8G, 300mm F2.8G oder 70-400mm F4-5.6G SSM verwenden, drehen Sie den Stativ-Kragen so, dass der Griff verwendet werden kann.
- Wenn Sie dieses Gerät an der Kamera befestigt und mit am Stativ-Kragen angebrachten Objektiv 70-200mm F2.8G oder 70-400mm F4-5.6G SSM verwenden, arbeiten die folgenden Objektivschalter möglicherweise nicht bei Vertikalaufnahmen. Stellen Sie sie vor der Aufnahme in Horizontalaufnahmeposition ein.
  — Schalter für Fokkusiermodus
  — Schalter für DMF-Modus
  — Fokussierbereichsbegrenzer

Störungsbehebung

Symptom	Abhilfemaßnahme
Sie haben das Gerät an der Kamera angebracht, Akkus in das Gerät eingesetzt und den Schalter POWER an der Kamera auf ON eingestellt, aber die Kamera funktioniert nicht.	• Vergewissern Sie sich, dass die Befestigungsschraube fest angezogen ist. • Vergewissern Sie sich, dass die Akkus geladen sind. • Setzen Sie den Akkuträger noch einmal in das Gerät ein.
Der Auslöser oder andere Tasten funktionieren nicht.	• Vergewissern Sie sich, dass der Schalter ON/OFF für die Griffsteuerung nicht auf OFF gestellt ist. • Setzen Sie den Akkuträger noch einmal in das Gerät ein. • Stellen Sie den Schalter POWER an der Kamera auf OFF, nehmen Sie die Akkus heraus und bringen Sie das Gerät wieder an der Kamera an.
„Nur für "InfoLITHIUM"-Akku" wird angezeigt, obwohl Sie Originalakkus von Sony verwenden.	• Setzen Sie den Akkuträger noch einmal in das Gerät ein. • Stellen Sie den Schalter POWER an der Kamera auf OFF, nehmen Sie die Akkus heraus und bringen Sie das Gerät wieder an der Kamera an.

Technische Daten

Akku NP-FM500H 7,2 V Gleichstrom
Aufnahmeleistung
Bei angebrachter DSLR-A550
Mit zwei NP-FM500H Akkus
Im Livebild-Modus: Ca. 960 Bilder
Im Sucher-Modus: Ca. 1.900 Bilder
Bei angebrachter DSLR-A500
Mit zwei NP-FM500H Akkus
Im Livebild-Modus: Ca. 1.040 Bilder
Im Sucher-Modus: Ca. 2.000 Bilder
- Das Messverfahren entspricht dem CIPA-Standard.
- Je nach den Betriebsbedingungen ist die Aufnahmekapazität möglicherweise geringer als angegeben.
- Näheres schlagen Sie bitte in der mit der Kamera gelieferten Bedienungsanleitung nach.

Abmessungen Ca. 133 mm × 115,5 mm × 81,5 mm (B × H × T)
Gewicht Ca. 290 g
(mit Akkuträger, ohne Akkus)
Betriebstemperatur 0 °C bis 40 °C
Mitgeliefertes Zubehör Vertikalgriff (1), Akkuträger (1), Kontaktabdeckung (1), Anleitungen

Änderungen bei Design und technischen Daten bleiben ohne vorherige Ankündigung vorbehalten.

α und „InfoLITHIUM" sind Markenzeichen der Sony Corporation.

Nederlands

Voordat u het product gebruikt, moet u deze gebruiksaanwijzing aandachtig doorlezen. Bewaar de gebruiksaanwijzing voor het geval u deze later als referentiemateriaal nodig hebt.

WAARSCHUWING

Om het gevaar van brand of elektrische schokken te verkleinen, mag het apparaat niet worden blootgesteld aan regen of vocht.

Als u lithium-accu's wegdoet, breng dan tape aan over de contactpunten om kortsluiting te vermijden en volg de plaatselijke voorschriften voor het wegdoen van accu's.

Houd accu's of voorwerpen die kunnen worden ingeslikt uit de buurt van jonge kinderen. Raadpleeg meteen een arts wanneer een voorwerp wordt ingeslikt.

Verwijder accu's onmiddellijk en zet het gebruik stop als...
- het product valt of een botsing krijgt waardoor de binnenkant wordt blootgelegd.
- het product een vreemde geur, warmte of rook vrijgeeft.

Niet demonteren. Het hoge voltage-circuit kan een elektrische schok veroorzaken als de binnenkant van het product wordt aangeraakt.

LET OP

U moet de batterij alleen vervangen door een batterij van het opgegeven type. Als u dit niet doet, kan dit brand of letsel tot gevolg hebben.

Stel de accu's niet bloot aan overmatige hitte zoals zonlicht, vuur en dergelijke.

Voor klanten in Europa

Verwijdering van oude elektrische en elektronische apparaten (Toepasbaar in de Europese Unie en andere Europese landen met gescheiden ophaalsystemen)

Het symbool op het product of op de verpakking wijst erop dat dit product niet als huishoudelijk afval mag worden behandeld. Het moet echter naar een plaats worden gebracht waar elektrische en elektronische apparatuur wordt gerecycled. Als u ervoor zorgt dat dit product op de correcte manier wordt verwijderd, voorkomt u voor mens en milieu negatieve gevolgen die zich zouden kunnen voordoen in geval van verkeerde afvalbehandeling. De recycling van materialen draagt bij tot het vrijwaren van natuurlijke bronnen. Voor meer details in verband met het recyclen van dit product, neemt u contact op met de gemeentelijke instanties, het bedrijf of de dienst belast met de verwijdering van huishoudafval of de winkel waar u het product hebt gekocht.

< Kennisgeving voor klanten in de landen waar EU-richtlijnen van toepassing zijn >

De fabrikant van dit product is Sony Corporation, 1-7-1 Konan Minato-ku Tokyo, 108-0075 Japan. De geautoriseerde vertegenwoordiger voor EMC en productveiligheid is Sony Deutschland GmbH, Hedelfinger Strasse 61, 70327 Stuttgart, Duitsland. Voor kwesties met betrekking tot service of garantie kunt u het adres in de afzonderlijke service- en garantiedocumenten gebruiken.

Wat is "InfoLITHIUM"?

"InfoLITHIUM" is een lithium-ion accu waarmee gegevens over het accuverbruik kunnen worden uitgewisseld met compatibele elektronische apparaten. Sony raadt aan dat u de "InfoLITHIUM"-accu gebruikt met elektronische apparaten waarop het teken *InfoLITHIUM* wordt aangeduid.

Opmerkingen bij het gebruik

Dit apparaat is een Vertikale greep voor DSLR-A550/A500. Bevestig dit apparaat niet aan andere toestellen. Als u dit doet kan het apparaat breken, niet goed functioneren of beschadigen. Niet alle bovenstaande modellen zijn beschikbaar in alle landen en regio's.

Dit apparaat is niet waterdicht, spatbestendig of stofbestendig.

Slechts één of twee "InfoLITHIUM"-accu(′s) NP-FM500H kan/kunnen worden gebruikt.

NP-FM55H, NP-FM50, NP-FM30, NP-FH50 kunnen niet worden gebruikt.
- Verwijder de accu's als u dit apparaat gedurende lange tijd opbergt.
- Gebruik altijd een echt Sony batterijpakket bij dit apparaat. Laad de batterij alleen op met de daarvoor bedoelde batterijlader.
- Dit apparaat heeft geen laadfunctie.

Plaatsen waar u het apparaat niet dient te gebruiken of op te bergen

Ongeacht of het apparaat wordt gebruikt of opgeborgen is, laat het niet achter op plaatsen waar het kan worden blootgesteld aan:
- Extreem hoge temperaturen
  Laat het apparaat niet achter waar het aan rechtstreeks zonlicht kan worden blootgesteld. Vermijd plaatsen zoals het dashboard in een voertuig, en warmtebronnen. De binnenkant van een voertuig kan erg warm worden als de ruiten van het voertuig gesloten zijn in de zomer of als het voertuig in rechtstreeks zonlicht staat. Het apparaat kan vervormen of fouten veroorzaken als het in een voertuig wordt gelaten.
- Sterke trillingen
- Sterke elektromagnetische krachten of stralen
- Overmatig zand of stof

Andere voorzorgsmaatregelen

- Dit apparaat werd ontworpen voor gebruik van 0 ˚C tot 40 ˚C.
- Een snelle, aanzienlijke temperatuurstijging zorgt voor condensatie. Bewaar het apparaat daarom in een plastic zakje en verwijder zoveel mogelijk lucht uit het zakje voordat u het apparaat naar binnen brengt na een lange tijd in de koude. Zodra de temperatuur in het zakje geleidelijk tot kamertemperatuur is gestegen, kunt u het apparaat veilig uit het zakje halen. Deze maatregelen voorkomen een snelle wijziging van de temperatuur van het toestel en bijgevolg ook de vorming van condensatie.
- Wanneer het toestel vuil is, mag u het reinigen met een zuivere, droge doek. Vermijd dat dit toestel in contact komt met alcohol of andere chemische producten.
- Dit apparaat heeft een elektrisch aangesloten signaalcontactpunt met de camera. Als u de accu('s) plaatst terwijl dit apparaat niet op de camera is aangesloten, kan het apparaat een fout veroorzaken of beschadigd worden door kortsluiting van het contactpunt.
  Zorg er steeds voor dat u de accu('s) uit het apparaat haalt als u het apparaat op de camera aansluit, het apparaat loskoppelt van de camera of het apparaat apart opbergt.
- Als u een statief aan dit apparaat bevestigd, gebruik er dan één met schroeven die niet langer zijn dan 5,5 mm. Dit apparaat kan niet stevig worden bevestigd op een statief met langere schroeven. Als u dat toch probeert raakt het apparaat beschadigd.

A Onderdelen identificeren

1 Elektrische contactpunten
2 Insteekbalk
3 Bevestigingsschroef
4 Oriëntatiepen
5 Bevestigingsoog
- Als het moeilijk is om een riem aan het bevestigingsoog te bevestigen, doe dit dan voordat u het apparaat aan de camera bevestigt.

6 Deksel van het batterijcompartiment
7 Opslagvak voor accuklep
8 Opnemen: (belichting)-toets
Weergave: (verkleinen)-toets/ (index)-toets
9 ON/OFF-schakelaar voor greepcontrole
10 Opnemen: AEL (AE-vergrendeling)-toets
Weergave: (vergroten)-toets
11 Riemhaakje
12 Sluiterknop
13 Regelknop vooraan
14 Aansluitingspunt voor statief
15 Accu-stop
16 Accu-lade

B Dit apparaat op een camera aansluiten

1 Zet de POWER-schakelaar van de camera op "OFF".
- Verwijder de accu('s) uit dit apparaat als de accu('s) zich in het apparaat bevindt/bevinden.

2 Verwijder de accu uit de camera.

3 Verwijder de klep van de elektrische contactpunten van het apparaat.
- Plaats de klep na gebruik terug om de elektrische contactpunten te beschermen.

4 Verwijder de accuklep van de camera.

5 Plaats de accuklep in het opslagvak voor de accuklep.
Controleer de richting van de accuklep wanneer u de accuklep in het opslagvak voor de accuklep plaatst. (Zie afbeelding B-5-Ⓐ.)

6 Lijn het volgende deel uit voor aansluiting van het apparaat op de camera.
[Dit apparaat]Insteekbalk ⟷ [Camera]Accuhuis
[Dit apparaat]Bevestigingsschroef ⟷ [Camera]Aansluitingspunt voor statief

7 Draai aan de bevestigingsschroef om hem te vergrendelen.
- Controleer geregeld of de bevestigingsschroef niet los is tijdens gebruik.

C De accu's plaatsen

Accu NP-FM500H (1 of 2 vereist)
- NP-FM55H, NP-FM50, NP-FM30, NP-FH50 kunnen niet worden gebruikt.
- Denk eraan om de accu's met de aangewezen batterijlader op te laden voor gebruik.

1 Stel de POWER-schakelaar van de camera in op OFF als u de accu's vervangt terwijl dit apparaat op de camera is bevestigd.

2 Druk op Ⓑ op de deur van het accuhuis om deze in de richting van de pijl te schuiven en de deur van het accuhuis te openen.

3 Druk de accustopper (blauw) met uw vinger omlaag in de richting van de pijl, zoals in de afbeelding wordt weergegeven.
- Schuif de acculade uit als u de accustopper ontgrendelt.

4 Verwijder de acculade.

5 Bevestig de accu's aan de acculade volgens de aanduiding op de acculade.
- Als u een accu plaatst, dient u hem aan een van beide zijden te bevestigen.
- Raak het contactpunt van de acculade niet aan Ⓒ.
- Bevestig de accu NP-FM500H alleen aan de acculade. Bevestig geen andere acculaden.
- Demonteer de acculade niet.
- Als u twee accu's plaatst, plaatst u best eerst de accu met de laagste lading.
  Als de accu die in gebruik is leegloopt, schakelt het apparaat automatisch over naar de andere accu.

6 Schuif de acculade in de oorspronkelijke positie tot ze vastklikt.
- Zorg ervoor dat de accu-stop de accu-lade vergrendelt.
- Als u de acculade met kracht onder een hoek in het apparaat duwt terwijl er geen accu is geplaatst, kunt u de lade gedeeltelijk plaatsen, maar wordt het apparaat hierdoor beschadigd.
  Plaats de acculade in horizontale positie en in de juiste richting in het apparaat. (Zie afbeelding C-6-Ⓓ.)

7 Sluit de deur van het accuhuis van dit apparaat en schuif deze in de richting van de pijl tot de deur vastklikt.

Verticale beelden opnemen

De bediening van de knoppen en toetsen van het apparaat is dezelfde als die voor de camera zelf.
Nadere bijzonderheden vindt u in de gebruiksaanwijzing van uw camera bij gebruik van dit apparaat.
Stel de ON/OFF-schakelaar van de greepcontrole in op "ON" als u het apparaat in de verticale richting gebruikt.
- De ON/OFF-schakelaar van greepcontrole stelt de regelknop- en knopfuncties in op ON en OFF.
- Ongeacht de positie van de ON/OFF-schakelaar van greepcontrole werkt de bedieningsknop van de camera altijd.
- Schakel de camera in op ON en OFF met de POWER-schakelaar van de camera. De ON/OFF-schakelaar van greepcontrole kan de camera niet op ON en OFF instellen.

Indicator voor resterende batterijlading

Wanneer u twee accu's plaats wordt de volgende aanduiding weergegeven op het LCD-scherm van de camera.

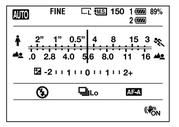

Gebruik eerst de accu die de laagste lading heeft.
Als u dit doet, wordt het niveau van de gebruikte accu helder weergegeven terwijl het niveau van de andere accu donker wordt weergegeven. Het resterende accuvermogen van de gebruikte accu wordt weergegeven als een percentage (%).
Het niveau van de gebruikte accu wijzigt zoals hieronder getoond. Zodra de gebruikte accu leegloopt, schakelt het apparaat automatisch over naar de andere accu.

Resterende acculading					
	laag ⟶ hoog				

Als kort na het verschijnen van de -aanduiding nog steeds beelden worden opgenomen, zal de batterij leeglopen, maar het apparaat zal automatisch naar de andere accu overschakelen.

Opmerkingen over de lens

- Als u dit apparaat gebruikt als het bevestigd is aan de camera met de 70-200mm F2.8G, 300mm F2.8G of 70-400mm F4-5.6G SSM lens bevestigd aan de montagekraag voor het statief, draai dan de montagekraag voor het statief naar de richting waarop de greep kan worden gebruikt.
- Als u dit apparaat gebruikt als het bevestigd is aan de camera met de 70-200mm F2.8G of 70-400mm F4-5.6G SSM lens bevestigd aan de montagekraag voor het statief, dan kunnen de volgende lensschakelaars mogelijk niet werken bij vertikale opnamen. Zet deze in de horizontale positie, voordat u vertikale opnamen maakt.
  — Scherpstelknop
  — DMF-functieknop
  — Begrenzer voor scherpstellingsbereik

Problemen oplossen

Probleem	Oplossing
De camera werkt niet, zelfs nadat het apparaat op de camera is aangesloten, de accu('s) in het apparaat is/zijn ingevoerd en de POWER-schakelaar van het apparaat op ON is ingesteld.	• Controleer of de bevestigingsschroef van het apparaat stevig vastzit. • Controleer of de accu('s) is/zijn opgeladen. • Sluit de accu opnieuw aan op het apparaat.
De sluitertoets of andere bedieningsknoppen werken niet.	• Controleer of de ON/OFF-schakelaar voor greepcontrole niet op "OFF" is ingesteld. • Sluit de accu opnieuw aan op het apparaat. • Stel de POWER-schakelaar van de camera in op OFF, verwijder de accu('s) en bevestig het apparaat opnieuw op de camera.
"Alleen voor "InfoLITHIUM" accu" wordt weergegeven, hoewel echte Sony-accu('s) wordt/worden gebruikt.	• Sluit de accu opnieuw aan op het apparaat. • Stel de POWER-schakelaar van de camera in op OFF, verwijder de accu('s) en bevestig het apparaat opnieuw op de camera.

Technische gegevens

Accu NP-FM500H DC7,2V
Opnameprestatie
Als de DSLR-A550 is bevestigd
Met twee NP-FM500H batterijpakketten
In Live-zichtmodus: Ongeveer 960 beeldjes
In Viewfinder-modus: Ongeveer 1.900 beeldjes
Als de DSLR-A500 is bevestigd
Met twee NP-FM500H batterijpakketten
In Live-zichtmodus: Ongeveer 1.040 beeldjes
In Viewfinder-modus: Ongeveer 2.000 beeldjes
- De meetmethode komt overeen met de CIPA-standaard.
- Afhankelijk van de gebruiksomstandigheden liggen de opnameprestaties mogelijk lager dan vermeld.
- Raadpleeg de gebruiksaanwijzing bij uw camera voor meer informatie.

Afmetingen Ongeveer 133 mm × 115,5 mm × 81,5 mm (b/h/d)
Gewicht Ongeveer 290 gram
(inclusief acculade, exclusief accu's)
Werkingstemperatuur 0 °C tot 40 °C
Bijgeleverd toebehoren Verticale greep (1), acculade (1), contactpuntdeksel (1), Handleiding en documentatie

Wijzigingen in ontwerp en technische gegevens voorbehouden, zonder kennisgeving.

α en "InfoLITHIUM" zijn handelsmerken van Sony Corporation.

Svenska

Läs noga igenom bruksanvisningen för att lära känna produkten och hur du använder den. Spara sedan bruksanvisningen – du kan behöva den som referens i framtiden.

VARNING!

Utsätt inte kameran för regn eller fukt eftersom det kan medföra risk för brand eller elstötar.

Tejpa över litiumbatteriets poler för att undvika kortslutning när du omhändertar batterier, och följ gällande föreskrifter för omhändertagande av batterier.

Håll batterier och saker som kan sväljas utom räckhåll för små barn. Kontakta doktorn omedelbart om ett föremål sväljs.

Avlägsna batterierna omedelbart och upphör att använda dem om...
- produkten tappas eller utsätts för en stöt och dess inre exponeras.
- produkten avger en märklig lukt, värme eller rök.

Ta inte isär produkten. Elstötar kan uppstå om en högspänningskrets inuti produkten rörs vid.

VARNING!

Byt bara ut batteriet mot ett batteri av den angivna typen. Annars finns det risk för brand eller personskador.

Utsätt inte batterierna för hög värme som t ex direkt solljus, eld eller liknande.

För kunder i Europa

Omhändertagande av gamla elektriska och elektroniska produkter (Användbar i den Europeiska Unionen och andra Europeiska länder med separata insamlingssystem

Symbolen på produkten eller emballaget anger att produkten inte får hanteras som hushållsavfall. Den skall i stället lämnas in på uppsamlingsplats för återvinning av el- och elektronikkomponenter. Genom att säkerställa att produkten hanteras på rätt sätt bidrar du till att förebygga eventuella negativa miljö- och hälsoeffekter som kan uppstå om produkten kasseras som vanligt avfall. Återvinning av material hjälper till att bibehålla naturens resurser. För ytterligare upplysningar om återvinning bör du kontakta lokala myndigheter eller sophämtningstjänst eller affären där du köpte varan.

< Anmärkning för kunder i de länder som följer EU-direktiv>

Tillverkaren av den här produkten är Sony Corporation, 1-7-1 Konan Minato-ku Tokyo, 108-0075 Japan. Auktoriserad representant för EMC och produktsäkerhet är Sony Deutschland GmbH, Hedelfinger Strasse 61, 70327 Stuttgart, Tyskland. För eventuella ärenden gällande service och garanti, se adresserna i de separata serviceerspektive garantidokumenten.

Vad är "InfoLITHIUM"?

"InfoLITHIUM" är ett litiumjonbatteri som kan utbyta information om t.ex. batteriförbrukningen med kompatibel elektronisk utrustning. Sony rekommenderar att du använder ett "InfoLITHIUM"-batteri med elektronisk utrustning som är märkt med *InfoLITHIUM*.

Bruksanvisning

Denna enhet är ett vertikalgrepp för DSLR-A550/A500. Använd det inte på annan utrustning. Det kan orsaka att denna enhet förstörs, får tekniskt fel eller repas. Det är inte säkert att samtliga ovanstående modeller finns tillgängliga i alla länder och regioner.

Den här enheten har inget dammskydd eller stänkskydd och är inte vattentät.

Endast ett eller två "InfoLITHIUM"-batteripaket NP-FM500H kan användas.

NP-FM55H, NP-FM50, NP-FM30, NP-FH50 kan inte användas.
- Ta ur batteripaketen när du förvarar den här enheten under en längre tid.
- Använd alltid ett äkta Sony-batteripaket med denna enhet. Batteriet får endast laddas med den avsedda batteriladdaren.
- Den här enheten har ingen batteriladdningsfunktion.

Platser som ska undvikas för användning och förvaring

Oavsett om enheten används eller förvaras ska den inte lämnas där den kan utsättas för:
- Extremt höga temperaturer
  Lämna inte den här enheten där den kan utsättas för direkt solljus; undvik platser som t ex under ett fordons vindruta eller nära värmekällor. Ett fordons insida kan blir extremt het om fordonets fönster är stängda på sommaren eller om fordonet befinner sig under direkt solljus. Enheten kan deformeras eller uppvisa funktionsfel om den lämnas inuti ett fordon.
- För stora vibrationer
- Kraftig elektromagnetism eller strålning
- För mycket sand eller damm

Övriga försiktighetsåtgärder

- Den här enheten har utvecklats för användning mellan 0 °C och 40 °C.
- En snabb och dramatisk temperaturhöjning orsakar kondensbildning. Därför ska enheten förseglas i en plastpåse, med så lite luft som möjligt,

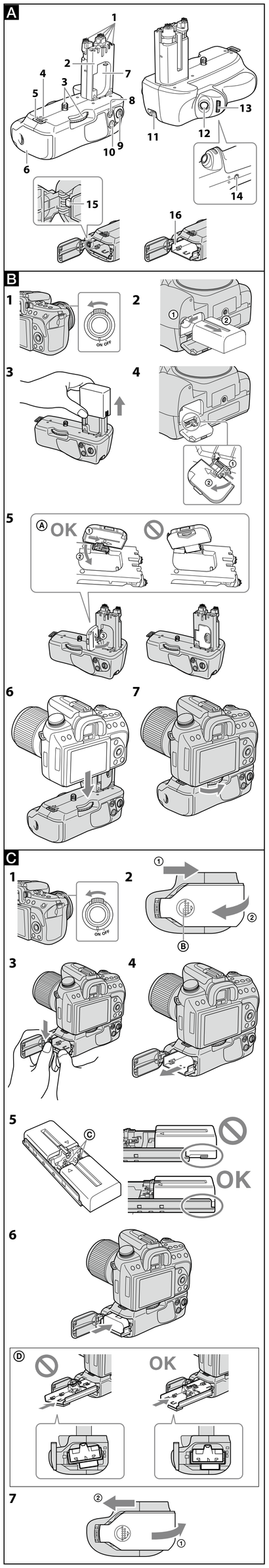

Svenska

(Fortsättning från andra sidan)

7 Vrid fästskruven för att låsa den.
- Bekräfta regelbundet under användning att fästskruven inte har lossnat.

C Skjut in batteripaket

Batteripaket NP-FM500H (krävs 1 eller 2)
- NP-FM55H, NP-FM50, NP-FM30, NP-FH50 kan inte användas.
- Ladda batterierna med den specificerade batteriladdaren före användning.

1 När du byter ut batteripaket med enheten kopplad till kameran ställer du kamerans POWER-brytare på OFF.

2 Öppna locket till batterifacket genom att trycka på Ⓑ på locket till batterifacket och sedan skjuta det i pilens riktning.

3 Tryck ned batteripaketspärren (blå) med ett finger i pilens riktning, på det sätt som bilden visar.
- Efter att du har löst ut låset på batteripaketets stoppdel skjuter du varsamt batteripaketets bricka uppåt.

4 Ta ut batteripaketets bricka.

5 Fäst batteripaketen på batteribrickan enligt anvisningarna på batteribrickan.
- När du fäster ett batteripaket ska det fästas på båda hållen.
- Vidrör inte polen på batteripaketets bricka Ⓒ.
- Fäst bara batteripaketet NP-FM500H på batteripaketsbrickan. Fäst inte andra batteripaket.
- Ta inte isär batteripaketsbrickan.
- När du sätter in två batteripaket börjar du att använda den som innehåller minst ström.
  När det förbrukade batteripaketets batterikapacitet tar slut växlar enheten automatiskt till det andra batteripaketet.

6 Skjut in batteripaketsbrickan i sitt ursprungsläge genom att trycka på den tills den snäpper fast.
- Se till att batteripaketspärren låser fast batteripaketplattan.
- Om du med våld skjuter in batteribrickan snett i enheten, utan något batteripaket, kan du skjuta in det en bit, men det skadar enheten.
  Skjut in batteribrickan horisontellt i enheten och åt rätt håll. (Se illustration C-6-Ⓓ.)

7 Stäng locket till batterifacket på enheten och skjut det i pilens riktning tills den klickar på plats.

Tagning av vertikala bilder

Enhetens reglage- och knappfunktioner är de samma som dem på kameran.
Vid användning av denna enhet, se även brukanvisningen som medföljde kameran.
När du använder den här enheten i vertikal ställning ställer du greppstyrningens ON/OFF-omkopplare till "ON."
- Greppkontrollknappen ON/OFF byter ratt- och knappfunktioner till ON och OFF.
- Oavsett positionen för greppkontrollknappen ON/OFF är kamerans kontrollknapp alltid igång.
- Ställ strömmen på ON och OFF med kamerans strömbrytare POWER.
  Greppkontrollknappen ON/OFF kan inte ställa in strömmen på ON och OFF.

Indikator för batteriladdning

När två batteripaket sätts i syns följande indikator på kamerans LCD-skärm.

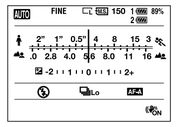

Det batteri som är minst laddat av de två kommer att användas först.
Markeringen för det batteri som används är då ljus, medan markeringen för det andra batteriet är mörk. Den återstående batterinivåni batteripaketet som används visas som procenttal (%).
Symbolen för det batteripaket som är i bruk visas nedan. När laddningen i ett batteripaket tar slut byter enheten automatiskt över till det andra batteripaketet.

Återstående batterikapacitet	hög → låg				

Om bilder fortfarande tas under ett kort tag efter att -symbolen visas är strömmen på väg att ta slut, men enheten kommer automatiskt att byta till det andra batteripaketet.

Anmärkningar om objektivet

- När denna enhet används monterad på kameran med objektivet 70-200mm F2.8G, 300mm F2.8G eller 70-400mm F4-5.6G SSM monterat på stativkragen, vrid då stativkragen till det läge i vilket greppet kan användas.
- När denna enhet används monterad på kameran med objektivet 70-200mm F2.8G or 70-400mm F4-5.6G SSM monterat på stativkragen, kan följande objektivbrytare inte användas vid vertikal fotografering. Före vertikal fotografering ställer du in dem till det horisontella läget.
  — Fokuslägesomkopplare
  — DMF-lägesomkopplare
  — Fokusräckviddsbegränsare

Felsökning

Symptom	Åtgärd
Kameran fungerar inte ens efter att enheten har anslutits till kameran, batteripaketet(en) förts in i enheten och kamerans strömbrytare POWER ställs in på ON.	• Kontrollera att enhetens tillsatsskruv är ordentligt åtdragen. • Kontrollera att batteripaket(en) är laddade. • Fäst åter batteripaketplattan till enheten.
Slutarknapp och öriga funktionsknappar fungerar inte.	• Kontrollera att inte greppstyrningens ON/OFF-omkopplare är inställd på OFF. • Anslut åter batteripaketplattan till enheten. • Ställ in kamerans strömbrytare POWER på OFF, ta ur batteripaketet(en), och anslut åter enheten till kameran.
"Bara för "InfoLITHIUM"-batteri" visas även om äkta batteripaket från Sony används.	• Anslut åter batteripaketplattan till enheten. • Ställ in kamerans strömbrytare POWER på OFF, ta ur batteripaketet(en), och anslut åter enheten till kameran.

Specifikationer

Batteripaket NP-FM500H DC7,2V
Inspelningsprestanda
  När DSLR-A550 är monterad
    Med två NP-FM500H-batteripaket
      I Live view-läge: Ca. 960 bildrutor
      I sökarläge: Ca. 1 900 bildrutor
  När DSLR-A500 är monterad
    Med två NP-FM500H-batteripaket
      I Live view-läge: Ca. 1 040 bildrutor
      I sökarläge: Ca. 2 000 bildrutor
- Mätmetoden är i enlighet med CIPA-standard.
- Beroende på användingsvillkor, kan inspelningsprestanda vara lägre än det som listas.
- Mer information finns i den instruktionsbok som följde med kameran.

Storlek Ca. 133 mm × 115,5 mm × 81,5 mm (b/h/d)
Vikt Ca. 290 g
(omfattar batteribricka, men ej batteripaket)
Driftstemperatur 0 °C till 40 °C
Inkluderade artiklar Batterigrepp (1), batteribricka (1), kontaktskydd (1), uppsättning tryckt dokumentation

Utförande och specifikationer kan ändras utan föregående meddelande.

α och "InfoLITHIUM" är varumärken som tillhör Sony Corporation.

Italiano

Prima di utilizzare il prodotto, leggere attentamente il presente manuale e conservarlo per eventuali riferimenti futuri.

AVVERTENZA

Per ridurre il pericolo di incendi o scosse elettriche, non esporre l'apparecchio alla pioggia o all'umidità.

Applicare del nastro adesivo sui contatti della batteria da smaltire onde evitare cortocircuiti; attenersi alle disposizioni locali per lo smaltimento della batteria.

Tenere le batterie o gli oggetti che possono essere ingeriti lontano dalla portata dei bambini. Consultare immediatamente un medico in caso di ingestione di un oggetto.

Rimuovere immediatamente le batterie e interrompere l'utilizzo del prodotto nei seguenti casi:
- Il prodotto è caduto o ha subito un urto che ha provocato l'esposizione delle parti interne.
- Il prodotto emette uno strano odore, calore o fumo.

Non smontare. Il contatto con il circuito ad alta tensione all'interno del prodotto può dare luogo a scosse elettriche.

AVVERTENZA

Sostituire la batteria esclusivamente con una del tipo specificato. Diversamente, si potrebbero causare incendi o incidenti.

Non esporre le batterie a fonti di calore eccessivo, quali la luce del sole, il fuoco o simili.

Per i clienti in Europa

Trattamento del dispositivo elettrico od elettronico a fine vita (applicabile in tutti i paesi dell'Unione Europea e in altri paesi europei con sistema di raccolta differenziata)
Questo simbolo sul prodotto o sulla confezione indica che il prodotto non deve essere considerato come un normale rifiuto domestico, ma deve invece essere consegnato ad un punto di raccolta appropriato per il riciclo di apparecchi elettrici ed elettronici. Assicurandovi che questo prodotto sia smaltito correttamente, voi contribuirete a prevenire potenziali conseguenze negative per l'ambiente e per la salute che potrebbero altrimenti essere causate dal suo smaltimento inadeguato. Il riciclaggio dei materiali aiuta a conservare le risorse naturali. Per informazioni più dettagliate circa il riciclaggio di questo prodotto, potete contattare l'ufficio comunale, il servizio locale di smaltimento rifiuti oppure il negozio dove l'avete acquistato.

< Avviso per i clienti residenti nei paesi che applicano le direttive UE >

Questo prodotto è realizzato da Sony Corporation, 1-7-1 Konan Minato-ku Tokyo, 108-0075 Giappone. Il Rappresentante autorizzato per la conformità alle direttive EMC e per la sicurezza dei prodotti è Sony Deutschland GmbH, Hedelfinger Strasse 61, 70327 Stuttgart, Germania. Per qualsiasi questione relativa allassistenza o alla garanzia, consultare gli indirizzi forniti a parte nei relativi documenti.

Imformazioni su "InfoLITHIUM"

Per "InfoLITHIUM" si intendono i blocchi batteria agli ioni di litio in grado di scambiare dati relativi, ad esempio, al consumo della batteria con dispositivi elettronici compatibili. Sony consiglia di utilizzare il blocco batteria "InfoLITHIUM" con dispositivi elettronici che presentano il logo *InfoLITHIUM*.

Note sull'utilizzo

Questa è un'impugnatura verticale per le fotocamere modello DSLR-A550 e DSLR-A500. Non deve essere usata con altri apparecchi. In caso contrario potrebbe danneggiarsi o graffiarsi oppure non funzionare correttamente. Alcuni dei modelli riportati sopra potrebbero non essere disponibili in tutti paesi e le regioni.

Il presente apparecchio non è a prova di polvere, spruzzi o acqua.

Possono essere utilizzati soltanto uno o due blocchi batteria "InfoLITHIUM" NP-FM500H.

Non è utilizzabile con le batterie NP-FM55H, NP-FM50, NP-FM30 e NP-FH50.

- Rimuovere i blocchi batteria quando l'unità deve essere riposta per lungo tempo.
- Con questa impugnatura si devono usare esclusivamente le batterie Sony, che devono essere caricate esclusivamente con il caricabatteria del tipo specificato.
- La presente unità non dispone di una funzione di caricabatteria.

Ambienti in cui evitare l'uso e la conservazione dell'unità

Durante l'uso o quando si intende riporre l'unità, evitare di lasciarla in ambienti esposti a:
- Temperature particolarmente alte
  Non lasciare l'unità in luoghi esposti alla luce diretta del sole, ad esempio i cruscotti, o nelle vicinanze di fonti di calore. La parte interna del veicolo può surriscaldarsi se i finestrini del mezzo vengono lasciati chiusi d'estate o se il veicolo è posteggiato al sole. L'unità può deformarsi o subire problemi di funzionamento se viene lasciata all'interno di un veicolo.
- Vibrazioni eccessive
- Forte elettromagnetismo o raggi
- Sabbia o polvere eccessiva

Altre precauzioni

- L'unità è progettata per l'utilizzo a temperature comprese tra 0 °C e 40 °C.
- Un aumento rapido e notevole della temperatura può causare la formazione di condensa. Per impedirlo, sigillare l'unità in un sacchetto di plastica e rimuovere la maggior quantità d'aria dal sacchetto prima di portare l'unità in un ambiente caldo dopo averla lasciata in un luogo freddo per lungo tempo. Quando la temperatura nel sacchetto è gradualmente aumentata fino a raggiungere la temperatura nell'ambiente interno, è possibile togliere l'unità dal sacchetto. Queste procedure impediscono che l'unità subisca cambiamenti di temperatura rapidi, prevenendo così la formazione di condensa.
- L'unità sporca può essere pulita con un panno asciutto. Evitare il contatto dell'unità con alcool o altre sostanze chimiche.
- L'unità ha un punto di contatto del segnale collegato elettricamente alla fotocamera. Se i blocchi batteria vengono caricati quando l'unità non è collegata alla fotocamera, l'unità potrebbe incorrere in problemi di funzionamento o essere danneggiata da un corto circuito del punto di contatto.
  Quando si collega l'unità alla videocamera, si scollega o si conserva l'unità separatamente, assicurarsi di rimuovere dall'unità i blocchi batteria.
- In caso d'uso dell'impugnatura su un treppiede la si deve fissare con una vite di lunghezza non superiore a 5,5 mm. Viti più lunghe non permettono di fissarvela in modo sicuro. In tal caso potrebbe inoltre danneggiarsi.

A Identificazione dei componenti

1 Contatti elettrici
2 Barra guida
3 Vite di fissaggio
4 Perno
5 Gancio per cinghia
- Qualora sia difficoltoso, si suggerisce di fissare la cinghia all'apposito gancio prima ancora di montare l'impugnatura sulla fotocamera.

6 Coperchio del vano portabatteria
7 Vano per la conservazione della batteria
8 Registrazione: tasto (esposizione)
Riproduzione: tasto (riduzione)/ tasto (indice)
9 Interruttore ON/OFF per controllo impugnatura
10 Registrazione: tasto AEL (blocco AE)
Riproduzione: tasto (ingrandimento)
11 Gancio per cordino
12 Pulsante di scatto
13 Manopola di controllo anteriore
14 Attacco per treppiede
15 Fermo blocco batteria
16 Vassoio batteria

B Applicazione dell'unità alla fotocamera

1 Portare l'interruttore di accensione della fotocamera nella posizione "OFF".
- Rimuovere gli eventuali blocchi batteria inseriti nell'unità.

2 Rimuovere il blocco batteria dalla fotocamera.

3 Rimuovere il copriterminali dei contatti elettrici dell'unità.
- Dopo l'uso, riapplicare il copriterminali per proteggere i contatti elettrici.

4 Rimuovere il coperchio della batteria dalla fotocamera.

5 Inserire il coperchio della batteria all'interno del vano per la conservazione della batteria.
Quando si inserisce il coperchio della batteria all'interno del vano per la conservazione della batteria stessa, verificare la direzione del coperchio (vedere figura B-5-Ⓐ).

6 Per collegare l'unità alla fotocamera allineare le parti elencate di seguito:
[Unità]Barra guida ⟷ [Fotocamera]Vano batteria
[Unità]Vite di fissaggio ⟷ [Fotocamera]Attacco per treppiede

7 Ruotare la vite di fissaggio per bloccare la disposizione.
- Controllare periodicamente che la vite di fissaggio non si allenti a seguito dell'utilizzo.

C Inserimento dei blocchi batteria

Blocco batteria NP-FM500H (1 o 2 richiesti)
- Non è utilizzabile con le batterie NP-FM55H, NP-FM50, NP-FM30 e NP-FH50.
- Caricare i blocchi batteria con lo specifico caricabatterie prima dell'uso.

1 Quando si sostituiscono i blocchi batteria mantenendo l'unità collegata alla fotocamera, portare l'interruttore di accensione della fotocamera nella posizione OFF.

2 Premere Ⓑ sullo sportello del vano batteria, quindi farlo scorrere in direzione della freccia per aprirlo.

3 Premere il fermo della batteria (blu) verso il basso con un dito in direzione dalla freccia, come illustrato.
- Quando il fermo del blocco batteria viene rilasciato, prestare attenzione alla fuoriuscita del vassoio batteria.

4 Rimuovere il vassoio batteria.

5 Applicare i blocchi batteria al vassoio batteria rispettando le indicazioni sul vassoio.
- Fissare il blocco batteria su entrambi i lati.
- Non toccare il terminale del vassoio batteria Ⓒ.
- Fissare solo il blocco batteria NP-FM500H al vassoio batteria. Non applicare altri blocchi batteria.
- Non smontare il vassoio batteria.
- Se si devono inserire due blocchi batteria, iniziare da quello con la potenza minore.
  Quando la capacità di un blocco batteria si esaurisce, l'unità passa automaticamente al secondo blocco batteria.

6 Inserire il vassoio batteria nella posizione originale, premendo fino a udire uno scatto.
- Assicurarsi che il fermo del blocco batteria blocchi il vassoio batteria.
- Se il vassoio batteria viene inserito forzatamente in direzione obliqua all'interno dell'unità quando non è installato alcun blocco batteria, è possibile inserirlo solo parzialmente e l'unità stessa verrà danneggiata.
  Inserire il vassoio batteria in posizione orizzontale e nella direzione corretta all'interno dell'unità (vedere figura C-6-Ⓓ).

7 Chiudere lo sportello vano batteria dell'unità, quindi farlo scorrere nella direzione della freccia fino a quando non scatta in posizione.

Ripresa di immagini verticali

Il funzionamento di manopole e tasti dell'unità corrisponde a quello dei controlli sul corpo della fotocamera.
Prima di montare l'impugnatura sulla fotocamera si prega di consultare le istruzioni per l'uso di quest'ultima.
Per utilizzare l'unità con orientamento verticale, portare l'interruttore ON/OFF di controllo impugnatura nella posizione "ON".
- L'interruttore ON/OFF di controllo impugnatura mette le funzioni selettore e tasto in modalità ON e OFF.
- Indipendentemente dalla posizione dell'interruttore ON/OFF di controllo impugnatura, il tasto di funzionamento della fotocamera è sempre in funzione.
- Spostare l'interruttore POWER della fotocamera nelle posizioni ON e OFF.
  L'interruttore ON/OFF di controllo impugnatura non consente di mettere l'alimentazione in modalità ON e OFF.

Indicatore della carica residua della batteria

Quando i due blocchi batteria vengono inseriti, sullo schermo LCD verrà visualizzato l' indicatore

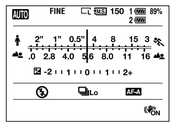

Tra i due blocchi batteria, utilizzare per primo quello che ha meno carica.
Durante tale operazione, il simbolo del blocco batteria che si sta utilizzando è chiaro e il simbolo dell'altro blocco batteria è scuro. Il livello restante di carica della batteria in uso viene visualizzato come percentuale (%).
Il simbolo del blocco batterie che si sta utilizzando cambia come mostrato di seguito.
Quando termina la carica del blocco batteria che si sta utilizzando l'unità passa automaticamente all'altro blocco batteria.

Capacità residua della batteria	alta → bassa				

Se le immagini vengono ancora riprese per qualche istante dopo che viene visualizzato il simbolo , la carica della batteria finirà ma l'unità passerà automaticamente all'altro blocco batteria.

Note relative all'obiettivo

- Se si usa la fotocamera con l'obiettivo da 70-200mm F2.8G, 300mm F2.8G o 70-400mm F4-5.6G provvisto di motore a onde supersoniche (SSM) a sua volta installato su un treppiede a collare, quest'ultimo deve essere ruotato nella posizione che permetta di usare l'impugnatura.
- Se si usa la fotocamera con l'obiettivo da 70-200mm F2.8G o 70-400mm F4-5.6G provvisto di motore a onde supersoniche (SSM) a sua volta installato su un treppiede a collare, quando la orienta verticalmente i selettori di seguito elencati potrebbero non essere disponibili. Prima di eseguire un'inquadratura verticale occorre pertanto impostarli per l'inquadratura orizzontale.
  — Interruttore di selezione del modo della messa a fuoco
  — Interruttore di selezione del modo DMF
  — Limitatore della gamma di messa a fuoco

Risoluzione dei problemi

Sintomo	Soluzione
Se nonostante l'unità sia collegata alla fotocamera, i blocchi batteria siano inseriti nell'unità e l'interruttore POWER della fotocamera si trovi in posizione ON la fotocamera non funziona:	• Controllare che la vite di fissaggio dell'unità sia serrata saldamente. • Controllare che i blocchi batteria siano carichi. • Fissare di nuovo il vassoio batteria all'unità.
Il pulsante di scatto o gli altri tasti di funzionamento non funzionano.	• Verificare che l'interruttore ON/OFF per controllo impugnatura sia impostato su OFF. • Fissare di nuovo il vassoio batteria all'unità. • Portare l'interruttore POWER della fotocamera in posizione OFF, rimuovere i blocchi batteria e collegare di nuovo l'unità alla fotocamera.
Viene visualizzato "Soltanto per batteria "InfoLITHIUM"" anche se si stanno utilizzando blocchi batteria Sony originali.	• Fissare di nuovo il vassoio batteria all'unità. • Portare l'interruttore POWER della fotocamera in posizione OFF, rimuovere i blocchi batteria e collegare di nuovo l'unità alla fotocamera.

Caratteristiche tecniche

Blocco batteria NP-FM500H DC7,2V
Autonomia
  Con la fotocamera modello DSLR-A550
    Con due batterie NP-FM500H
      Inquadratura con lo schermo LCD: circa 960 fotogrammi
      Inquadratura con il mirino: circa 1.900 fotogrammi
  Con la fotocamera modello DSLR-A500
    Con due batterie NP-FM500H
      Inquadratura con lo schermo LCD: circa 1.040 fotogrammi
      Inquadratura con il mirino: circa 2.000 fotogrammi
- Il metodo di misurazione è conforme allo standard CIPA .
- A seconda delle condizioni di utilizzo, le prestazioni di registrazione potrebbe essere più basse di quanto è stato illustrato.
- Per ulteriori informazioni, consultare le istruzioni per l'uso della fotocamera.

Dimensioni Circa 133 mm × 115,5 mm × 81,5 mm (l/a/p)
Peso Circa 290 g
(incluso il vassoio batteria, esclusi i blocchi batteria)
Temperatura di utilizzo Da 0 °C a 40 °C
Accessori inclusi Impugnatura verticale (1), vassoio batteria (1), copriterminali (1), corredo di documentazione stampata

Disegno e caratteristiche tecniche sono soggetti a modifiche senza preavviso.

α e "InfoLITHIUM" sono marchi di fabbrica di Sony Corporation.

Português

Antes de utilizar o produto, leia este manual até ao fim e guarde-o para consultas futuras.

AVISO

Para reduzir o risco de incêndio ou choque eléctrico, não exponha a unidade à chuva ou à humidade.

Isole os contactos da bateria de lítio com fita adesiva para evitar um curto-circuito após a eliminação das baterias e cumpra as normas locais relativas à eliminação de baterias.

Mantenha as baterias ou outras peças que possam ser engolidas por crianças afastadas das mesmas. Contacte imediatamente um médico se um objecto for engolido.

Retire imediatamente as baterias e interrompa a utilização se...
- deixar cair o produto ou se este for sujeito a um impacto que deixe o seu interior exposto.
- o produto emitir um cheiro esquisito, calor ou fumo.

Não desmonte este produto. Pode ocorrer um choque eléctrico no caso de contacto com um circuito de alta voltagem existente no interior do produto.

ATNÇÃO

Substitua a bateria apenas por uma do tipo especificado. Se não o fizer pode provocar um incêndio ou choque eléctrico.

Não exponha as baterias a fontes de calor excessivo, como a luz do sol, fogo ou outras.

Para os clientes na Europa

Tratamento de Equipamentos Eléctricos e Electrónicos no final da sua vida útil (Aplicável na União Europeia e em países Europeus com sistemas de recolha selectiva de resíduos)
Este símbolo, colocado no produto ou na sua embalagem, indica que este não deve ser tratado como resíduo urbano indiferenciado. Deve sim ser colocado num ponto de recolha destinado a resíduos de equipamentos eléctricos e electrónicos. Assegurando-se que este produto é correctamente depositado, irá prevenir potenciais consequências negativas para o ambiente bem como para a saúde, que de outra forma poderiam ocorrer pelo mau manuseamento destes produtos. A reciclagem dos materiais contribuirá para a conservação dos recursos naturais. Para obter informação mais detalhada sobre a reciclagem deste produto, por favor contacte o município onde reside, os serviços de recolha de resíduos da sua área ou a loja onde adquiriu o produto.

< Nota para os clientes nos países que apliquem as Directivas da UE >

O fabricante deste produto é a Sony Corporation, 1-7-1 Konan Minato-ku Tokyo, 108-0075 Japan. O Representante Autorizado para EMC e segurança de produto é a Sony Deutschland GmbH, Hedelfinger Strasse 61, 70327, Stuttgart, Germany. Para questões acerca de serviço e acerca da garantia, consulte as moradas fornecidas em separado, nos documentos de serviço e garantia.

O que é "InfoLITHIUM"?

"InfoLITHIUM" é uma bateria de iões de lítio com capacidade para trocar dados com equipamentos electrónicos compatíveis sobre a carga respectiva. A Sony recomenda a utilização de uma bateria recarregável "InfoLITHIUM" com equipamentos electrónicos que apresentem a marca *InfoLITHIUM*.

Notas sobre a Utilização

Esta unidade é uma Pega Vertical para a DSLR-A550/ A500. Não fixe esta unidade noutros dispositivos. Se o fizer, a unidade pode partir-se, avariar-se ou ficar riscada. Alguns dos modelos acima mencionados podem não estar disponíveis em todos os países e regiões.

Este aparelho não é à prova de pó, de salpicos nem de água.

Apenas pode ser utilizado um ou dois conjunto(s) de bateria "InfoLITHIUM" NP-FM500H.

Não pode utilizar as baterias NP-FM55H, NP-FM50, NP-FM30, NP-FH50.
- Retire os conjuntos da bateria quando guardar a unidade durante um período de tempo prolongado.
- Utilize sempre uma bateria autêntica da Sony com esta unidade. Carregue a bateria apenas com o carregador de bateria especificado.
- Esta unidade não possui a função de carregador de bateria.

Locais a evitar para utilização e armazenamento da bateria

Quer se encontre em utilização ou em armazenamento, não deixe a bateria num local onde fique exposta a:
- Temperaturas extremamente elevadas
  Não deixe a unidade num local onde fique exposta à luz solar directa; Evite locais como o tablier de veículos ou próximos de fontes de calor. O interior do veículo pode ficar extremamente quente se as janelas estiverem fechadas no Verão ou se o veículo se encontrar exposto à luz solar directa. A unidade pode ficar deformada ou avariada se deixada no interior de um veículo.
- Vibrações excessivas
- Electromagnetismo ou raios fortes
- Areia ou pó excessivos

Outras precauções

- Esta unidade foi concebida para uma utilização com temperaturas entre 0 °C e 40 °C.
- Um aumento rápido e elevado da temperatura provoca a formação de condensação. Por isso, vede a unidade num saco plástico e retire o máximo de ar do interior do saco antes de tentar transportar esta unidade para um local interior, após ter estado exposta ao frio durante um período prolongado de tempo. Logo que a temperatura no saco tenha subido gradualmente para a temperatura ambiente, poderá retirar a unidade do saco. Estes procedimentos evitarão que a unidade sofra mudanças súbitas de temperatura e, deste modo, a formação de condensação.
- Quando estiver suja, esta unidade pode ser limpa com um pano limpo e seco. Não deixe que esta unidade entre em contacto com álcool ou outros produtos químicos.
- Esta unidade possui um ponto de contacto com a câmara de sinal ligado electricamente.
  Se colocar o(s) conjunto(s) da bateria quando esta unidade não estiver instalada na câmara, a unidade pode funcionar mal ou ser danificada devido a um curto-circuito no ponto de contacto.
  Se instalar a unidade na câmara, quando retirar a unidade da câmara ou a guardar à parte, retire o(s) conjunto(s) da bateria desta unidade.
- Quando fixar esta unidade num tripé, utilize um tripé que tenha um parafuso de 5,5 mm de comprimento no máximo. Esta unidade não pode ser devidamente fixa num tripé com parafusos longos. Se experimentar fazê-lo, danificará esta unidade.

A Identificar as Peças

1 Contactos eléctricos
2 Barra guia
3 Parafuso de fixação
4 Pino de localização
5 Fixador para a correia
- Se for difícil fixar a correia no respectivo fixador, faça-o antes de fixar esta unidade na máquina.

6 Tampa do compartimento da bateria
7 Compartimento da tampa da bateria
8 Gravar: Botão (Exposição)
Reprodução: Botão (Reduzir) / Botão (Índice)
9 Interruptor de controlo do punho ON/OFF (Ligado/Desligado)
10 Gravar: Botão AEL (Bloqueio de AE)
Reprodução: Botão (Ampliar)
11 Gancho da correia
12 Botão do obturador
13 Selector de controlo dianteiro
14 Encaixe para o tripé
15 Bloqueio do conjunto da bateria
16 Bandeja do conjunto da bateria

B Instalar a unidade na câmara

1 Regule o interruptor POWER da câmara para "OFF" (Desligado).
- Se o(s) conjunto(s) da bateria se encontrar(em) na unidade, retire o(s) conjunto(s) da bateria.

2 Retire a bateria recarregável da câmara.

3 Retire a tampa dos terminais dos contactos eléctricos da unidade.
- Após a utilização, coloque novamente a tampa dos terminais para proteger os contactos eléctricos.

4 Retire a tampa da bateria da câmara.

5 Coloque a tampa da bateria no respectivo compartimento.
Quando colocar a tampa da bateria no respectivo compartimento, verifique a direcção da tampa da bateria. (Consulte a figura B-5-Ⓐ.)

6 Alinhe a peça seguinte para instalar a unidade na câmara.
[Esta unidade]Barra guia ⟷ [Câmara]Compartimento da bateria
[Esta unidade]Parafuso de fixação ⟷ [Câmara]Encaixe para o tripé

7 Rode o parafuso de fixação para bloquear.
- Periodicamente, confirme se o parafuso de fixação não está solto durante a utilização.

C Introduzir os conjuntos da bateria

Conjunto da bateria NP-FM500H (1 ou 2 necessários)
- Não pode utilizar as baterias NP-FM55H, NP-FM50, NP-FM30, NP-FH50.
- Certifique-se de que carrega os conjuntos da bateria com o adaptador de bateria especificado, antes da utilização.

1 Quando substituir os conjuntos da bateria com a unidade instalada na câmara, regule o interruptor POWER da câmara para OFF (Desligado).

2 Carregue Ⓑ na porta do compartimento das pilhas para a empurrar no sentido da seta e a abrir.

3 Pressione o bloqueio da bateria (azul) para baixo, com os dedos, na direção da seta, como se mostra na figura.
- Quando soltar o bloqueio do encosto do conjunto da bateria, proceda com cuidado na extracção da bandeja do conjunto da bateria.

4 Retire a bandeja do conjunto da bateria.

5 Instale os conjuntos da bateria na bandeja da bateria, de acordo com o visor da bandeja da bateria.
- Quando instalar um conjunto de bateria, instale-o em qualquer um dos lados.
- Não toque no terminal da bandeja do conjunto da bateria Ⓒ.
- Instale o conjunto da bateria NP-FM500H apenas na bandeja do conjunto da bateria. Não instale os outros conjuntos de bateria.
- Não desmonte a bandeja do conjunto da bateria.
- Quando introduzir dois conjuntos de bateria, comece por utilizar o que tiver menos carga.
  Quando se esgotar a capacidade do conjunto de bateria utilizado, a unidade muda automaticamente para o outro conjunto de bateria.

6 Introduza a bandeja do conjunto da bateria na posição original, pressionando-a até fazer clique.
- Certifique-se de que o bloqueio do conjunto da bateria fixa a bandeja do conjunto da bateria.
- Se forçar o tabuleiro da pilha, num determinado ângulo, para dentro da unidade sem que esteja instalada uma bateria recarregável, conseguirá introduzi-lo até meio, mas irá danificar a unidade.
  Introduza o tabuleiro da bateria na unidade na posição horizontal. (Consulte a figura C-6-Ⓓ.)

7 Feche a porta do compartimento das pilhas desta unidade e empurre-a na direcção da seta até ouvir um estalido.

Fotografar imagens verticais

As operações dos selectores e botões da unidade são as mesmas que as utilizadas para o corpo principal da máquina.
Quando utilizar esta unidade, consulte também o manual de instruções fornecido com a sua máquina.
Quando utilizar esta unidade na orientação vertical, regule o interruptor ON/OFF (Ligar/Desligar) do controlo do punho para "ON" (Ligado).
- O interruptor ON/OFF (Ligar/Desligar) do controlo de punho muda as funções do selector e do botão para ON (Ligar) e OFF (Desligar).
- Independentemente da posição do interruptor ON/OFF (Ligar/Desligar) do controlo de punho, o botão de operação da câmara está sempre activo.
- Ligue e desligue a câmara através das posições ON (Ligar) e OFF (Desligar) do interruptor POWER da câmara. O interruptor ON/OFF (Ligar/Desligar) do controlo de punho não liga nem desliga a câmara (ON (Ligar) e OFF (Desligar)).

Indicador da carga restante da bateria

Quando instalar os dois conjuntos da bateria, será exibido o seguinte indicador no ecrã LCD da câmara.

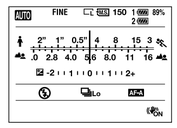

Dos dois conjuntos da bateria, utilize primeiro aquele que apresentar menos carga.
Quando o fizer, a marca do conjunto da bateria utilizado fica clara e a marca do outro conjunto da bateria fica escura. O nível de carga restante do conjunto da bateria utilizado é apresentado em percentagem (%).
A marca do conjunto da bateria em utilização muda conforme indicado abaixo.
Quando a carga da bateria se esgota, a unidade muda automaticamente para o outro conjunto da bateria.

Carga restante da bateria	alta → baixa				

Se ainda forem tiradas fotografias durante um curto período de tempo após aparecer a marca , a carga da bateria esgotar-se-á mas a unidade muda automaticamente para o outro conjunto da bateria.

Notas sobre a lente

- Quando utilizar esta unidade fixa na máquina com as objectivas 70-200mm F2.8G, 300mm F2.8G ou 70-400mm F4-5.6G SSM fixas no anel de montagem do tripé, rode o anel de montagem do tripé para a posição que lhe permita utilizar a pega.
- Quando utilizar esta unidade fixa na máquina com as objectivas 70-200mm F2.8G ou 70-400mm F4-5.6G SSM fixas no anel de montagem do tripé, os seguintes interruptores das objectivas poderão não funcionar ao disparar na vertical. Antes de disparar na vertical, defina-os na posição horizontal.
  — Selector do modo de focagem
  — Selector do modo DMF
  — Limitador da distância de focagem

Resolução de problemas

Sintoma	Solução
A câmara não funciona mesmo após a unidade ser instalada na câmara, o(s) conjunto(s) da bateria estarem instalados na unidade e o interruptor POWER da câmara estar colocado em ON (Ligar).	• Verifique se o parafuso de fixação da unidade está bem apertado. • Verifique se o(s) conjunto(s) da bateria está(ão) carregado(s). • Volte a instalar a bandeja do conjunto da bateria na unidade.
O botão do obturador ou outros botões não funcionam.	• Certifique-se de que o Interruptor de controlo do punho ON/OFF (Ligado/ Desligado) não está definido para OFF. • Volte a instalar a bandeja do conjunto da bateria na unidade. • Regule o interruptor POWER da câmara para OFF (Desligar) retire o(s) conjunto(s) da bateria e instale novamente a unidade na câmara.
"Só para bateria "InfoLITHIUM"" é apresentado, apesar de utilizar o(s) conjunto(s) da bateria da Sony genuínos.	• Volte a instalar a bandeja do conjunto da bateria na unidade. • Regule o interruptor POWER da câmara para OFF (Desligar), retire o(s) conjunto(s) da bateria e instale novamente a unidade na câmara.

Características técnicas

Conjunto da bateria NP-FM500H CC 7,2 V
Desempenho da gravação
  Quando estiver fixa a DSLR-A550
    Com duas baterias NP-FM500H
      No modo de visualização Live: Aprox. 960 fotogramas
      No modo Viewfinder: Aprox. 1.900 fotogramas
  Quando estiver fixa a DSLR-A500
    Com duas baterias NP-FM500H
      No modo de visualização Live: Aprox. 1.040 fotogramas
      No modo Viewfinder: Aprox. 2.000 fotogramas
- O método de medição está em conformidade com a norma CIPA.
- Dependendo das condições de utilização, o desempenho de gravação pode ser inferior ao indicado.
- Para obter mais informações, consulte o manual de instruções fornecido com a máquina.

Dimensões Aprox. 133 mm × 115,5 mm × 81,5 mm (l/a/p)
Peso Aprox. 290 g
(incluindo a bandeja da bateria, excluindo os conjuntos da bateria)
Temperatura de funcionamento 0°C a 40°C
Itens incluídos Punho vertical (1), Bandeja da bateria (1), Tampa dos terminais (1), Documentos impressos

O design e as especificações estão sujeitos a alterações sem aviso prévio.

α e "InfoLITHIUM" são marcas comerciais da Sony Corporation.