Franklin®
EXPLORER

EST-7014

14-Language Speaking Global Translator

Manual do Utilizador

www.franklin.com

Contrato de licença (apenas para os E.U.A.)

LEIA ESTE CONTRATO DE LICENÇA ANTES DE USAR A REFERÊNCIA ELECTRÓNICA. A UTILIZAÇÃO DA REFERÊNCIA ELECTRÓNICA PRESSUPÕE A ACEITAÇÃO DOS TERMOS DESTA LICENÇA. CASO NÃO CONCORDE COM ESTES TERMOS, PODE DEVOLVER ESTA EMBALAGEM COM O RECIBO DE COMPRA AO VENDEDOR AO QUAL ADQUIRIU A REFERÊNCIA ELECTRÓNICA E SERÁ REEMBOLSADO DO VALOR PAGO. REFERÊNCIA ELECTRÓNICA significa o produto de software e a documentação contida nesta embalagem e FRANKLIN significa Franklin Electronic Publishers, Inc.

Licença de uso limitado

Todos os direitos da REFERÊNCIA ELECTRÓNICA permanecem como propriedade da FRANKLIN. Através de sua compra, a FRANKLIN proporciona-lhe uma licença pessoal e irrestrita para usar esta REFERÊNCIA ELECTRÓNICA. NÃO é permitido fazer cópias da REFERÊNCIA ELECTRÓNICA ou dos dados nela contidos quando adquirida, seja em formato electrónico ou impresso. Tais cópias violam

as leis sobre os direitos de autor aplicáveis. Além disso, não é permitido modificar, adaptar, desmontar, decompor, traduzir, fazer adaptações ou alterar a engenharia da REFERÊNCIA ELECTRÓNICA.
NÃO é permitido exportar ou reexportar, directamente ou indirectamente, a REFERÊNCIA ELECTRÓNICA em desacordo com as leis governamentais aplicáveis. A REFERÊNCIA ELECTRÓNICA contém informações confidenciais e de uso exclusivo da Franklin, a qual concorda em proteger e tomar as devidas providências contra a divulgação e uso não autorizado. Esta licença é válida até sua revogação pela Franklin. Esta licença será imediatamente revogada sem aviso prévio da FRANKLIN se qualquer condição desta licença não for cumprida.

Leia os seguintes avisos e precauções de segurança e toda a documentação fornecida antes de utilizar o dispositivo. Guarde todo o material da embalagem para uma futura referência. **Obs.:** Se este dispositivo for utilizado por crianças, este Manual do Utilizador deve ser-lhes lido por um adulto e a utilização do dispositivo deve ser monitorizada. Se não o fizer podem ocorrer acidentes.

Introdução

Obrigado por ter adquirido o Tradutor mundial falante de expressão em 14 idiomas! Através do tradutor pode:

- traduzir para e a partir de 14 idiomas, incluindo: árabe, chinês, holandês, inglês, francês, alemão, italiano, japonês, coreano, polaco, português, russo, espanhol e turco;
- procurar as traduções de centenas de frases de conversação para e a partir de 14 idiomas;
- procurar as traduções de milhares de palavras a partir do Dicionário visual em inglês, francês, alemão, italiano e espanhol;
- escutar a dicção gravada de palavras e frases em cada idioma;
- guardar palavras e traduções para um posterior estudo e revisão;
- introduzir letras em russo, coreano e árabe;
- guardar as suas próprias palavras e definições no Dicionário do Utilizador;
- ligar o seu dispositivo a um PC transferir ficheiros, para efectuar uma cópia de

segurança e editar o seu Dicionário pessoal;

- escutar ficheiros de música;
- visualizar ficheiros de imagens;
- ler guias de viagem de dez destinos populares a nível mundial em chinês, holandês, inglês, francês, alemão, italiano, japonês, coreano, polaco, português, russo e espanhol;
- utilizar as funções extras da Agenda, incluindo: Calendário, Calculadora, Relógio, Notas, Memo de voz, Conversor de Unidades, Conversor cambial, Temporizador decrescente e Palavra-passe.

Cuidados com a bateria

O dispositivo está equipado com uma bateria de polímero de lítio recarregável.

- Se o dispositivo não for utilizado durante um longo período de tempo, a bateria pode perder a sua carga. Recarregue a bateria através dos passos acima descritos para poder utilizar o dispositivo.
- As baterias recarregáveis apenas devem ser recarregadas sob a supervisão de adultos.
- Utilize apenas os carregadores fornecidos para recarregar a bateria. Carregar incorrectamente a bateria pode danificá-la ou danificar o dispositivo.
- Não utilize uma bateria não autorizada. Utilize apenas a bateria recarregável fornecida com o produto e apresentada no manual do utilizador.
- Abra apenas o dispositivo para introduzir ou substituir a bateria. Qualquer outro tipo de alteração é expressamente proibida e irá anular a garantia.
- Não tente abrir a bateria recarregável ou o conjunto da bateria. Não existem peças reparáveis no seu interior.
- Para evitar danos provocados pela fuga

de fluido da bateria, substitua a bateria a cada dois anos, independentemente da utilização do dispositivo durante esse período de tempo.

- Se a bateria apresentar fugas, pode danificar o dispositivo. Limpe imediatamente o compartimento da bateria, evitando o contacto com a pele.
- Mantenha as baterias fora do alcance das crianças. Se for engolida, consulte imediatamente um médico.
- Deixar a bateria em locais quentes ou frios, tais como dentro de um automóvel durante o Verão ou Inverno, irá reduzir a capacidade e duração da bateria. Tente manter sempre a bateria entre os 15 °C e o 25 °C (59 °F e 77 °F). Um dispositivo com uma bateria quente ou fria pode não funcionar temporariamente, mesmo quando a bateria estiver totalmente carregada.
- Não elimine as baterias no fogo, pois podem explodir. As pilhas também podem explodir se estiverem danificadas. Elimine as baterias de acordo com a legislação local. Não as elimine juntamente com os resíduos domésticos.

Cuidados com o produto

O dispositivo foi concebido para ser leve, compacto e duradouro. Contudo, é um dispositivo electrónico e deve ser tratado com cuidado. Se premir com mais força do que a necessária ou colocá-lo contra outros objectos, pode causar danos.

Para evitar danos no dispositivo:

- Mantenha a tampa fechada quando não estiver a utilizá-lo. Deste modo irá evitar que o ecrã se parta, risque ou danifique.
- Não o deixe cair, bater nem utilize muita força com o dispositivo.
- Não exponha o dispositivo à humidade, temperaturas excessivas ou outras condições adversas. Evite guardá-lo em sítios abafados, húmidos ou molhados. Não é à prova d'água.
- Limpe o dispositivo pulverizando um limpa-vidros suave num pano e esfregue a superfície delicadamente. Não pulverize líquidos directamente no dispositivo.
- Se o vidro do dispositivo partir, elimine o produto de maneira adequada, evitando contacto com a pele e lave imediatamente as mãos.
- Mantenha os protectores do ecrã e sacos

de plástico longe do alcance de bebés e crianças para evitar o risco de asfixia.

Substituir a bateria

O dispositivo é alimentado através de uma bateria de polímero de lítio recarregável com uma capacidade de 650 mAH. Quando aparecer o aviso de bateria fraca, recarregue a bateria. Recarregue a bateria antes de utilizar o dispositivo pela primeira vez.

Instalar a bateria pela primeira vez

Siga estas instruções para instalar a bateria pela primeira vez. **Nota:** Contacte a assistência técnica da Franklin para substituir posteriormente a bateria.

1. **Vire o dispositivo.**
2. **Abra a tampa da bateria da parte posterior da unidade empurrando-a na direcção da seta.**
3. **Introduza a bateria introduzindo cuidadosamente o clipe na abertura do dispositivo.**

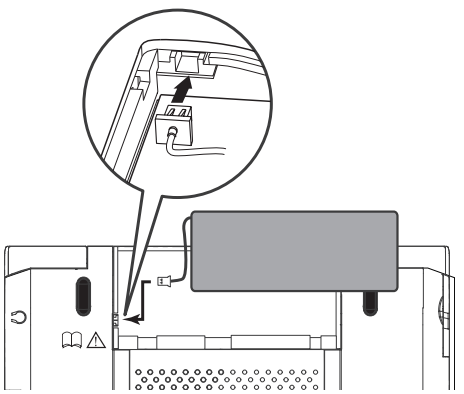

- Certifique-se de que a bateria encaixa no compartimento após ser introduzida.

4. **Coloque novamente a tampa do compartimento da bateria.**

Carregar a bateria com o computador

Introduza a extremidade larga do cabo USB na porta USB do computador e a mais pequena do cabo USB na porta USB do dispositivo (abra a tampa da porta no dispositivo para ligar).

O ícone da bateria fica animado durante o carregamento e permanece imóvel quando a bateria está totalmente carregada. Normalmente demora algumas horas a recarregar totalmente a bateria.

Recarregar a bateria com o transformador CA

1. **Localize o transformador CA e a ficha substituível incluída com o dispositivo.**

2. Consulte o diagrama abaixo apresentado para introduzir uma ficha adequada no transformador CA.

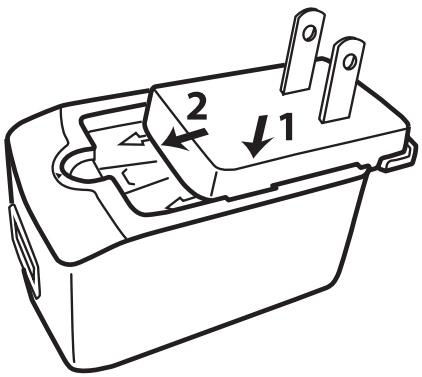

- Para remover a ficha (para substituição), consulte o diagrama abaixo.

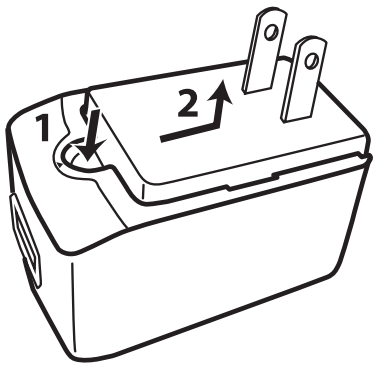

3. Introduza a extremidade larga do cabo USB no transformador CA e a pequena extremidade na porta USB do dispositivo.

4. Insira o transformador CA na tomada eléctrica.

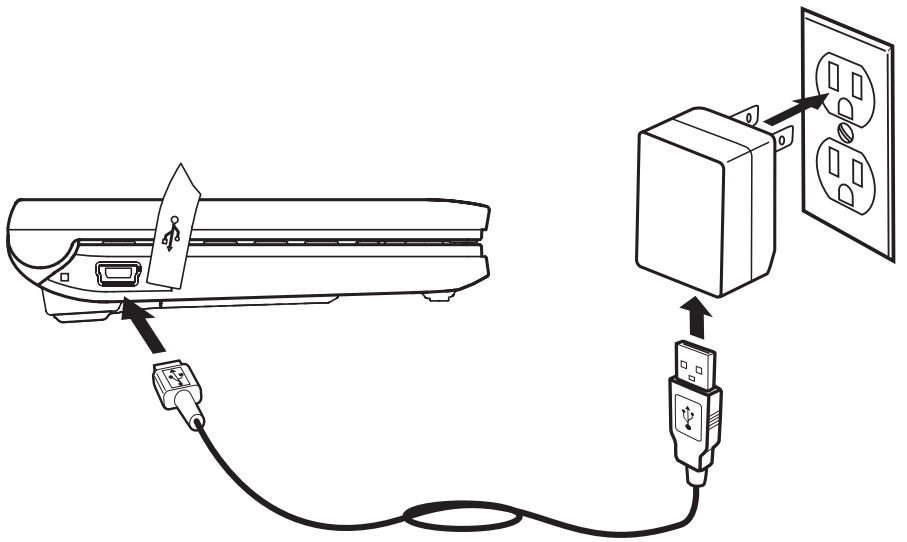

- O ícone da bateria fica animado durante o carregamento e permanece imóvel quando a bateria está totalmente carregada. Normalmente demora algumas horas a recarregar totalmente a bateria.

Reiniciar o produto

Se o teclado deixar de funcionar ou o teclado funcionar erradamente, reinicie o sistema através dos passos abaixo indicados:

1. **Utilize um clipe de papel para premir cuidadosamente o botão de reinício da unidade.**

- O botão de reinício encontra-se no interior de um orifício de reduzidas dimensões na parte frontal da unidade.

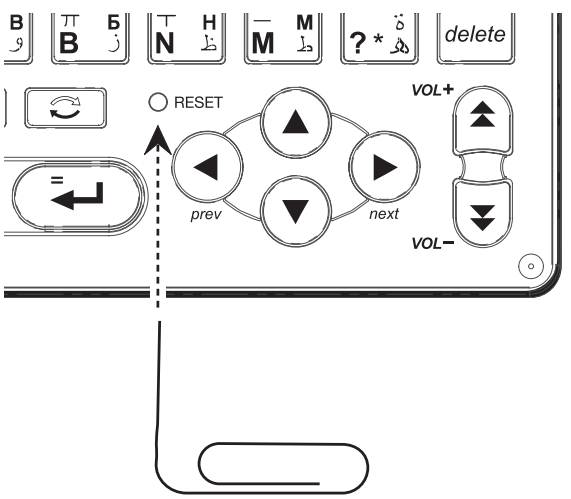

Aviso! Premir o botão de reinício utilizando uma pressão excessiva irá desactivar permanentemente o produto. Além disso, o reinício do produto apaga as definições.

Descrição do dispositivo

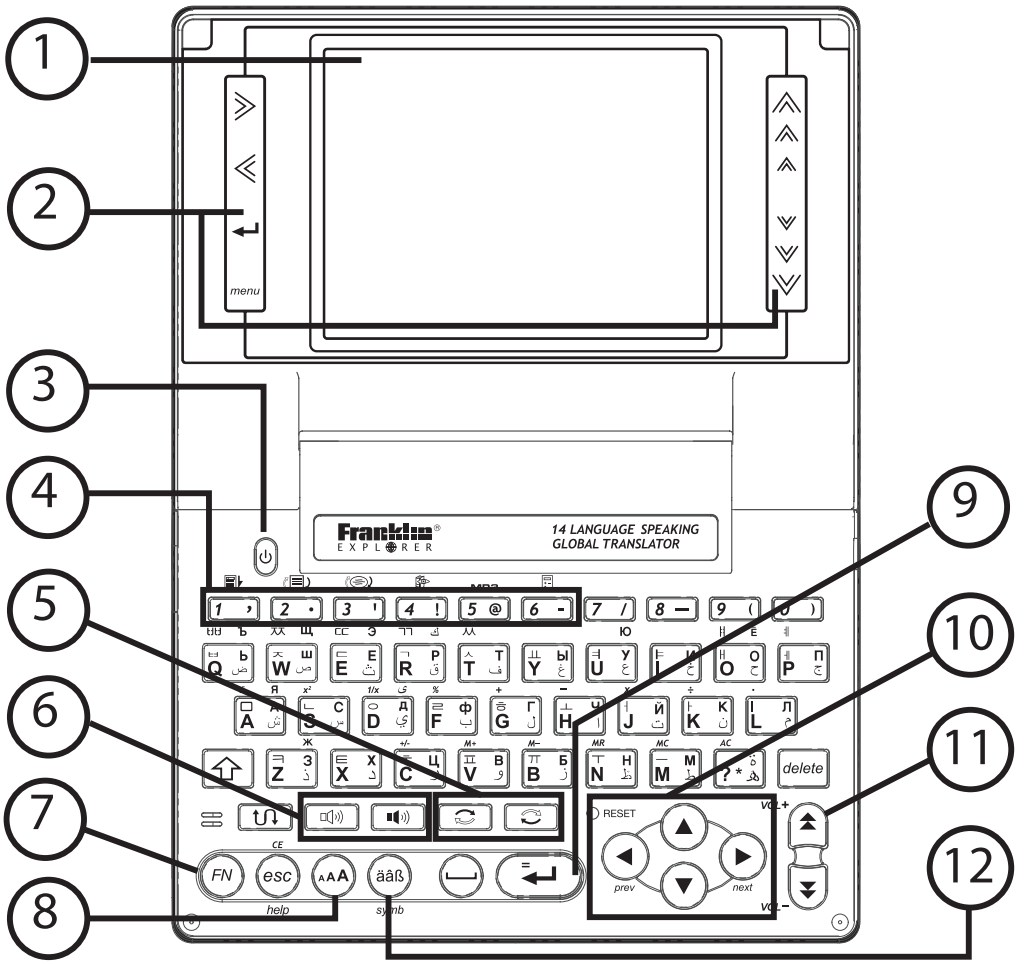

1. Ecrã
2. Teclas sensíveis ao toque
3. Tecla de alimentação
4. Teclas de atalho para o Menu principal, Tradutor, Frases, Dicionário visual, Leit. Música e Calculadora (mantenha premida a tecla de função (**FN**) e prima a respectiva tecla numérica (**1-6**) para aceder)
5. Teclas de idioma de origem e destino

6. Teclas de dicção no idioma de origem e destino
7. Tecla de função
8. Tecla de tipo e tamanho
9. Tecla Introduzir
10. Tecla direccionais
11. Teclas de página para cima/para baixo, teclas de volume
12. Tecla de acento/símbolo

Utilizar as funções especiais

O dispositivo possui diversas funções especiais:

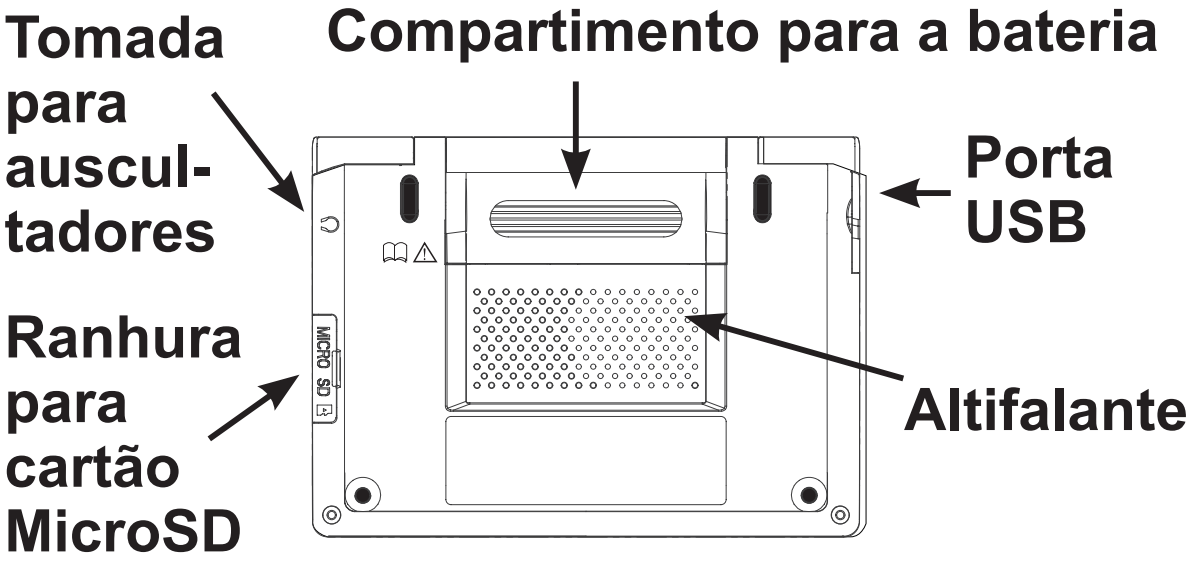

Tomada para auscultadores: A tomada para auscultadores foi concebida para auscultadores estéreo com ficha de 3,5 mm e 35 ohm de impedância. **Atenção:** Os auscultadores monofónicos não funcionam com esta unidade.

Porta USB: A porta USB foi concebida para uma ligação compatível com mini USB 1.1. Abra a tampa da porta e introduza a ficha mini USB do cabo incluído na porta e a ficha USB de tamanho padrão no PC para ligar o dispositivo ao PC. Use esta porta para recarregar o dispositivo, consulte Recarregar a bateria para obter mais informações.

Ranhura para cartão MicroSD: Insira um cartão MicroSD para aumentar o espaço de memória da unidade. Para inserir o cartão, abra a tampa da ranhura para cartões e, em seguida, introduza o cartão até escutar um clique.

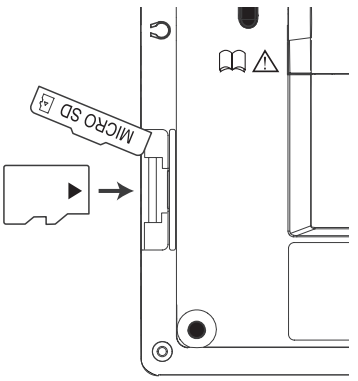

Para remover o cartão, pressione o cartão até escutar um clique e, em seguida, liberte lentamente o cartão. **Nota:** Devido à pequena dimensão do cartão, recomendamos utilizar uma moeda de pequenas dimensões para ajudar a inseri-lo ou removê-lo.

Nota: O dispositivo suporta cartões MicroSD com até 2 GB.

Compartimento para a bateria: O compartimento para a bateria suporta uma bateria de polímero de lítio recarregável. Consulte Recarregar a bateria para obter mais informações.

Guia de teclas

Teclas tácteis

As teclas sensíveis ao toque encontram-se nos lados esquerdo e direito do ecrã.

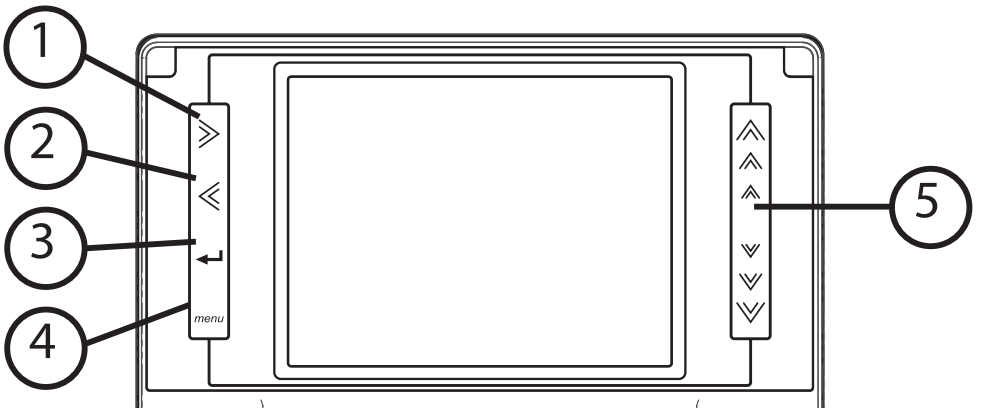

1. Move para a direita.
2. Move para a esquerda.
3. Introduz uma palavra ou selecciona um item.
4. Acede ao menu principal.
5. Toque uma vez no símbolo para mover um passo na direcção indicada. Deslize para cima ou para baixo para se deslocar.

Nota: As teclas 1, 2 e 5 são teclas direccionais.

Teclas de função

	Liga e desliga o dispositivo.
	Alterna as teclas de letras para letra maiúsculas ou outros caracteres especiais.
	Alterna entre os idiomas de origem e destino.
	Pronuncia a palavra no idioma de origem.
	Pronuncia a palavra no idioma de chegada.
	Altera o idioma de origem (o idioma que já conhece).
	Altera o idioma de destino (o idioma que pretende encontrar).
	Introduz um ponto de exclamação que representa uma letra numa palavra.

delete	Apaga uma letra. Elimina um ficheiro, uma gravação ou uma entrada editável.
esc	Faz regressar ao ecrã anterior. Apaga toda a introdução actual.
AAA	No modo de texto, alterna entre os tamanhos de tipos disponíveis.
äâß	Após uma letra, prima repetidamente para alternar entre os acentos disponíveis.
␣	Introduz um espaço.
↵	Introduz uma palavra ou selecciona um item.
▲, ▼, ◄, ►	Move para cima, baixo, esquerda ou direita (teclas direccionais).
⏫	Vai para a página anterior.
⏬	Vai para a página seguinte.

Teclas de combinação*

* Mantenha premida a primeira tecla

enquanto prime a segunda.

FN + 1 '	Acede ao menu principal.
FN + 2 ·	Acede ao Tradutor.
FN + 3 !	Acede às Frases.
FN + 4 !	Acede ao Dicionário visual.
FN + 5 @	Acede ao Leitor de música.
FN + 6 -	Acede à Calculadora.
FN + esc	Apresenta as mensagens de ajuda.
FN + äâß	Exibe o menu dos símbolos. Utilize as teclas direccionais para mover o cursor para o pretendido e prima ↵.
FN + ◄ / ►	Numa série de entradas, apresenta a entrada anterior ou seguinte.
FN + ▲ / ▼	Exibe o menu de controlo do volume. Prima ▲ ou ▼ para ajustar o volume. Prima **ESC** ou ↵ quando tiver concluído.
⇧ + ▲ / ▼	Numa lista, avança para o início ou final da lista.

	Num ecrã de entrada de palavras, introduz um asterisco (*) para representar uma série de letras ou caracteres desconhecidos numa palavra.
	Repõe as definições e apaga o histórico (a palavra-passe e as definições de data e hora não serão alteradas).

✓ Utilizar as teclas direccionais

As setas na parte inferior direita no ecrã apresentam que teclas direccionais pode premir para se deslocar entre os menus ou para visualizar mais texto.

Introdução

Definir o idioma das mensagens

Da primeira vez que utilizar o tradutor (ou a seguir a um reinício do produto), ser-lhe-á pedido para definir o idioma das mensagens utilizado para os avisos no ecrã e itens dos menus.

1. **Prima a letra que corresponde ao idioma pretendido.**

   Nota: Também pode utilizar as teclas direccionais para seleccionar o idioma pretendido.

   A = Árabe
   B = Chinês
   C = Holandês
   D = Inglês
   E = Francês
   F = Alemão
   G = Italiano
   H = Japonês
   I = Coreano
   J = Polaco
   K = Português
   L = Russo
   M = Espanhol
   N = Turco

2. **Prima ↵ para confirmar.**

   Nota: Pode alterar o idioma das mensagens a qualquer momento no menu Configuração.

Alterar os idiomas de origem e destino

O idioma de origem é o idioma no qual introduz uma palavra no ecrã de procura de entradas do tradutor. O idioma de destino é o idioma no qual pretende visualizar a tradução. O idioma de origem é igual ao idioma disponível.

Para alterar os idiomas de origem e destino, efectue o seguinte:

1. **Prima ⟳.**
   É apresentada a lista de idiomas de origem.
2. **Prima ▲, ▼, ◄ ou ► para seleccionar o pretendido e prima ↵.**
3. **Prima ⟳.**
   É apresentada a lista de idiomas de destino.
4. **Prima ▲, ▼, ◄ ou ► para seleccionar o pretendido e prima ↵.**

Nota: Prima ⇅ para alternar entre os idiomas de origem e destino actuais.

Apresentar as mensagens de ajuda

Pode visualizar a mensagem de ajuda em qualquer ecrã mantendo premido **FN** e premindo **HELP**. Numa mensagem de ajuda, mantenha premido **FN** e prima **M** para exibir um resumo de todos os tópicos de ajuda. Prima ▲ ou ▼ para seleccionar o tópico pretendido e prima ↵. Para sair da ajuda, prima **ESC**.

Outros métodos de entrada

Ao introduzir uma palavra no idioma de origem árabe, chinês, japonês, coreano ou russo, existem algumas diferenças face aos idiomas com alfabetos com base no romano.

- Para **Árabe**, introduza os caracteres de acordo com a forma como são indicados no dispositivo. **Nota:** Algumas teclas têm dois caracteres árabes. Para introduzir uma dessas letras, prima a tecla da letra e, em seguida, prima **äâß**.
- Para **Chinês**, introduza letras romanas para procurar palavras. A lista de resultados é apresentada utilizando caracteres chineses. **Nota:** Para obter melhores resultados, introduza toda a palavra no ecrã de entrada. Não tente encontrar palavras introduzindo-as carácter a carácter.
- Para **japonês**, escreva letras romanas. À medida que escreve as letras, os caracteres japoneses que correspondem à sua entrada serão apresentados no ecrã de entrada.
- Para **coreano**, introduza os caracteres de acordo com a forma como são indicados no dispositivo. **Nota:** Algumas teclas têm

dois caracteres coreanos. Prima ⇧ e, em seguida, prima a tecla da letra para introduzir o segundo carácter.

- Para **russo**, introduza as letras de acordo com o teclado do dispositivo. **Nota:** Algumas teclas têm dois caracteres cirílicos. Para introduzir uma dessas letras, prima a letra e, em seguida, prima **äâß**.

Utilizar a Busca Global

Pose utilizar a Busca Global para pesquisar todas as palavras e frases guardadas no dispositivo. Não se esqueça que pode alterar os idiomas de origem e destino a qualquer momento através de e respectivamente.

1. **No menu principal, prima ▲ ou ▼ para seleccionar Busca Global e prima ↵.**
2. **Introduza a palavra a pesquisar.**

- Para apagar uma letra, prima **DELETE**.
- Não é necessário introduzir acentos ou caracteres especiais. O Tradutor irá apresentar os resultados semelhantes.

3. **Prima ↵ para obter os resultados da pesquisa.**

- Se estiverem disponíveis mais resultados relacionados, mantenha premido **FN** e prima **M** para apresentá-los. Quando tiver concluído, mantenha premido **FN** e prima **B** para regressar à lista de resultados anterior.
- Mantenha premido **FN** e prima ◄ ou ► para seleccionar uma categoria (Tudo, Tradutor, Dicionário visual, Frases do dia-a-dia e Frases viag) para filtrar os resultados. Prima ↵ para obter os

resultados filtrados.

4. **Prima ▲ ou ▼ para seleccionar uma entrada da lista de resultados e prima ↵.**

- Prima ou para escutar a entrada pronunciada nos idiomas de origem e de destino, respectivamente.
- Para ajustar o volume, mantenha premido **FN** e prima **(VOL+)** ou **(VOL-)** uma vez para exibir o menu de controlo de volume. Prima **(VOL+)** ou **(VOL-)** para ajustar o volume e prima **ESC** ou ↵.
- Prima ▲ ou ▼, se necessário, para visualizar a entrada. Prima ou para avançar as páginas do ecrã.
- Mantenha premido **FN** e prima **A** para guardar a entrada actual na Lista de palavras do utilizador para um posterior estudo ou revisão. Consulte Utilizar a lista de palavras do utilizador para obter mais informações.

5. **Mantenha premido FN e prima ◄ ou ► para visualizar a entrada anterior ou seguinte (se estiver disponível mais do quem um resultado na mesma categoria).**

6. Introduza outra palavra para iniciar uma nova pesquisa.

- Também pode premir **ESC** para regressar ao ecrã de introdução de pesquisa. Prima **ESC** para apagar toda a introdução para uma nova pesquisa.

✓ **Palavras escritas incorrectamente**

Se introduzir uma palavra escrita incorrectamente, aparece uma lista de correcções. Prima ▲ ou ▼ para seleccionar a palavra pretendida e prima ↵ para visualizar a sua entrada.

Utilizar o tradutor

Utilize o dispositivo para traduzir palavras a partir de um idioma de origem para um idioma de destino. Não se esqueça que pode alterar os idiomas de origem e destino a qualquer momento através de ⟲ e ⟳ respectivamente.

1. **No menu principal, prima ▲ ou ▼ para seleccionar Tradutor e prima ↵.**

   Nota: Como atalho, mantenha premido **FN** e prima **2(**🕮**)** para aceder directamente ao Tradutor.

2. **Escreva uma palavra.**

- Com cada letra introduzida, a lista de resultados potencialmente correspondentes vai sendo actualizada.
- Para apagar uma letra, prima **DELETE**.
- Não é necessário introduzir acentos ou caracteres especiais. O Tradutor irá apresentar os resultados semelhantes.
- Se não tiver a certeza sobre como se escreve uma palavra, introduza a parte da palavra que conhece e um ponto de interrogação (?) em vez da letra que desconhece. Insira um asterisco (*) para representar uma parte em falta da palavra, incluindo prefixos, sufixos,

espaços, símbolos ou qualquer número de letras.

3. **Se as letras introduzidas corresponderem a uma entrada na lista de palavras, é destacada automaticamente.**

- Ou prima ▲ ou ▼ para seleccionar outra entrada de palavra que visualize na lista de palavras.

4. **Prima ↵ para visualizar a entrada.**

- Prima 🔊 ou 🔊 para escutar a entrada pronunciada nos idiomas de origem e de destino, respectivamente.
- Para ajustar o volume, mantenha premido **FN** e prima ⏫ **(VOL+)** ou ⏬ **(VOL-)** uma vez para exibir o menu de controlo de volume. Prima ⏫ **(VOL+)** ou ⏬ **(VOL-)** para ajustar o volume e prima **ESC** ou ↵.
- Prima ▲ ou ▼, se necessário, para visualizar a entrada. Prima ⏫ ou ⏬ para avançar as páginas do ecrã.
- Mantenha premido **FN** e prima **A** para guardar a entrada actual na Lista de palavras do utilizador para um posterior estudo ou revisão. Consulte Utilizar a lista de palavras do utilizador para obter mais informações.

5. **Mantenha premido FN e prima ◄ ou ► para visualizar a entrada anterior ou seguinte (se estiver disponível mais do quem um resultado).**
6. **Introduza outra palavra para iniciar uma nova pesquisa.**

- Também pode premir **ESC** para regressar ao ecrã de introdução de pesquisa. Prima **ESC** para apagar toda a introdução para uma nova pesquisa.

✓ Palavras escritas incorrectamente

Se introduzir uma palavra escrita incorrectamente, aparece uma lista de correcções. Prima ▲ ou ▼ para seleccionar a palavra pretendida e prima ↵ para visualizar a sua entrada.

Utilizar o dicionário visual

Use o Dicionário visual para pesquisar palavras e as suas traduções a partir de imagens coloridas em inglês, francês, alemão, italiano e espanhol. As imagens estão agrupadas por categorias para uma pesquisa simples. Não se esqueça que pode alterar os idiomas de origem e destino a qualquer momento através de ⟳ e ⟳ respectivamente.

1. **No menu principal, prima ▲ ou ▼ para seleccionar Dicionário visual e prima ↵.**

- Como atalho, mantenha premido **FN** e prima **4(📖)** para aceder ao Dicionário visual directamente.

2. **Introduza uma palavra para pesquisar como faz utilizando o Tradutor.**

- Ou prima ▲ ou ▼ para seleccionar uma categoria e prima ↵. Se existirem categorias secundárias, repita este passo para mais selecções.

3. **Prima ↵ quando a entrada pretendida estiver seleccionada.**

- Se a entrada seleccionada já for uma palavra num diagrama, uma janela emergente com a tradução pode ser

visualizada no próximo passo.

4. **Prima a tecla com o número ou letra correspondente às notas no diagrama para visualizar a palavra e tradução numa janela emergente.**

- Se necessário, prima **AAA** repetidamente para aproximar ou afastar o diagrama ou alterar o tamanho do tipo de ecrã. Num diagrama ampliado, prima as teclas direccionais, se necessário, para se deslocar.
- Prima ou para escutar a entrada pronunciada nos idiomas de origem e de destino, respectivamente.
- Para ajustar o volume, mantenha premido **FN** e prima **(VOL+)** ou **(VOL-)** uma vez para exibir o menu de controlo de volume. Prima **(VOL+)** ou **(VOL-)** para ajustar o volume e prima **ESC** ou ↵.
- Mantenha premido **FN** e prima **A** para guardar a entrada actual na Lista de palavras do utilizador para um posterior estudo ou revisão. Consulte Utilizar a lista de palavras do utilizador para obter mais informações.

5. **Mantenha premido FN e prima ◄ ou ► para visualizar a entrada anterior ou seguinte.**

6. **Prima ESC para fechar a janela emergente ou regressar à lista de categorias.**

✓ **Palavras escritas incorrectamente**

Se introduzir uma palavra escrita incorrectamente, aparece uma lista de correcções. Prima ▲ ou ▼ para seleccionar a palavra pretendida e prima ↵ para visualizar a sua entrada.

Traduzir Frases

As frases comuns na unidade são sempre listadas no idioma de origem actual. Não se esqueça que pode alterar os idiomas de origem e destino a qualquer momento através de ⟲ e ⟳ respectivamente.

1. **No menu principal, prima ▲ ou ▼ para seleccionar Frases do dia-a-dia ou Frases viag e prima ↵.**

- Como atalho, mantenha premido **FN** e prima **3(💬)** para aceder a Frases directamente. Prima ▲ ou ▼ para seleccionar uma opção e prima ↵.

2. **Introduza uma palavra para pesquisar como faz utilizando o Tradutor.**

- Ou prima ▲ ou ▼ para seleccionar uma categoria e prima ↵. Se existirem categorias secundárias, repita este passo para mais selecções.

3. **Prima ↵ quando a entrada pretendida estiver seleccionada.**

- Prima 🔈 ou 🔊 para escutar a entrada pronunciada nos idiomas de origem e de destino, respectivamente.
- Para ajustar o volume, mantenha premido **FN** e prima ⏫ **(VOL+)** ou ⏬ **(VOL-)** uma vez para exibir o menu de

controlo de volume. Prima ⏫ **(VOL+)** ou ⏬ **(VOL-)**para ajustar o volume e prima **ESC** ou ↵.

- Prima ▲ ou ▼, se necessário, para visualizar a entrada. Prima ⏫ ou ⏬ para avançar as páginas do ecrã.
- Mantenha premido **FN** e prima **A** para guardar a entrada actual na Lista de palavras do utilizador para um posterior estudo ou revisão. Consulte Utilizar a lista de palavras do utilizador para obter mais informações.

4. **Mantenha premido FN e prima ◄ ou ► para visualizar a frase anterior ou seguinte.**
5. **Prima ESC para regressar à lista de frases ou categorias.**

Utilizar o Guia de viagem

Leia guias de viagem de dez destinos populares a nível mundial em chinês, holandês, inglês, francês, alemão, italiano, japonês, coreano, polaco, português, russo e espanhol;

1. **No menu principal, prima ▲ ou ▼ para seleccionar Guia de viagem e prima ↵.**
2. **Prima ▲ ou ▼ para seleccionar uma cidade e prima ↵.**
3. **Prima ▲ ou ▼ para seleccionar uma categoria (por exemplo, Refeições ou Compras) e prima ↵.**

- Se existirem categorias secundárias, repita este passo para mais selecções.

4. **Prima ▲ ou ▼ para seleccionar uma entrada da lista de recomendações e prima ↵.**

- Prima ▲ ou ▼, se necessário, para visualizar o conteúdo. Prima ⏫ ou ⏬ para avançar as páginas do ecrã.
- Se necessário, mantenha premido **FN** e prima S para alterar o método de ordenação (por exemplo, por Custo ou por Nome). Prima ▲ ou ▼ para seleccionar uma opção e prima ↵.

- Prima **P** para pré-visualizar quando estiver disponível uma imagem.

5. Prima ESC quando tiver terminado.

Utilizar a Lista de palavras do utilizador

À medida que explora novas palavras ou frases, guarde-as na Lista de palavras do utilizador para um posterior estudo ou revisão.

Adicionar entradas à Lista de palavras do utilizador

Pode adicionar entradas do Tradutor, Dicionário visual, Frases do dia-a-dia e Frases viag à Lista de palavras do utilizador.

Ao visualizar uma entrada, mantenha premido **FN** e prima **A** para guardar a entrada actual na Lista de palavras do utilizador. Consulte as respectivas secções para obter mais informações sobre como utilizar o Tradutor, Dicionário visual e Frases.

Visualizar a Lista de palavras do utilizador

1. **No menu principal, prima ▲ ou ▼ para seleccionar Favoritos e prima ↵.**
2. **Prima ▲ ou ▼ para seleccionar Lista de palavras do utilizador e prima ↵.**

3. **Introduza uma palavra para pesquisar uma entrada na Lista de palavras do utilizador conforme faz quando utiliza o Tradutor.**

- Para alterar o idioma de escrita enquanto escreve, mantenha premido **FN** e prima **M** e, em seguida, prima ▲ ou ▼ para seleccionar Idioma de escrita no menu emergente para a selecção do idioma.
- Em vez de escrever uma palavra, pode premir ▲ ou ▼ para seleccionar uma entrada e depois premir ↵.

4. **Quando está a premir ou para pesquisar a Lista de palavras do utilizador, mantenha premido FN e prima P para pré-visualizar a entrada actualmente seleccionada. Prima ESC para regressar à lista.**

- Também pode manter premido **FN** e premir **M** e, em seguida, premir ▲ ou ▼ para seleccionar a função pretendida no menu emergente. Prima ↵ para confirmar a sua escolha. As seguintes opções estão disponíveis:

Adic.	Para adicionar uma nova entrada à Lista de palavras do utilizador. Introduza uma palavra a adicionar e prima ↵. Em seguida, se estiver disponível, prima ▲ ou ▼ para seleccionar resultados a partir de uma origem pretendida (ou seja, Tradutor, Dicionário visual ou Frases) e prima ↵. Prima ▲ ou ▼ para seleccionar uma entrada pretendida e prima ↵ para adicioná-la à Lista de palavras do utilizador. **Nota:** Para alterar o idioma de escrita enquanto escreve, mantenha premido **FN** e prima **I**.
Eliminar	Para eliminar a entrada actualmente seleccionada da Lista de palavras do utilizador. É-lhe solicitado que confirme a eliminação, prima ↵ para confirmar ou prima ► e, em seguida, ↵ para cancelar.

Apagar	Para eliminar toda a Lista de palavras do utilizador. É-lhe solicitado que confirme a eliminação, prima ↵ para confirmar ou prima ► e, em seguida, ↵ para cancelar.
Pré-vis.	Para pré-visualizar a entrada actualmente seleccionada.
Seleccionar categoria	Para atribuir uma categoria à entrada actualmente seleccionada. Prima ▲ ou ▼ para a selecção e prima ↵.
Renomear categoria	Para renomear o nome de uma categoria. Prima ▲ ou ▼ para seleccionar uma categoria a renomear e prima ↵. Em seguida, introduza o novo nome e prima ↵.
Filtro	Para visualizar entradas na categoria seleccionada. Prima ▲ ou ▼ para a selecção e prima ↵.
Idioma de escrita	Para alterar o idioma de escrita actual.

Utilizar o Dicionário pessoal

Crie os seus próprios dicionários guardado novas palavras e definições no Dicionário pessoal.

Adicionar entradas ao Dicionário pessoal

1. **No menu principal, prima ▲ ou ▼ para seleccionar Favoritos e prima ↵.**
2. **Prima ▲ ou ▼ para seleccionar Dicionário pessoal e prima ↵.**
3. **Mantenha premido FN e prima A para criar um novo dicionário pessoal.**
4. **Crie um nome para o dicionário pessoal e prima ↵.**
5. **Introduza uma palavra e a sua definição nos respectivos campos.**

- Prima ▲ ou ▼ para se deslocar entre campos.
- Para alterar o idioma de escrita enquanto escreve, mantenha premido **FN** e prima **M** e, em seguida, prima ▲ ou ▼ para seleccionar Idioma de escrita no menu emergente para a selecção do idioma. **Nota:** Cada campo de escrita apenas permite um idioma de escrita.

- Para introduzir acentos (se permitido), introduza uma letra (por exemplo, e) e, em seguida, prima **äâß** até o acento pretendido aparecer (por exemplo, é).
- Para introduzir um carácter especial (se for permitido), mantenha premido **FN** e prima **äâß(SYMB)** para exibir o menu de símbolos. Utilize as teclas direccionais para mover o cursor para o pretendido e prima ↵.

6. **Mantenha premido FN e prima S para guardar a nova entrada.**
7. **Para adicionar mais entradas ao mesmo dicionário pessoal, mantenha premido FN e prima A e, em seguida, repita os passos 5-6.**

- Para criar um novo dicionário, prima **ESC** até visualizar uma lista com os dicionários pessoais existentes e depois repita os passos 3-6.

Visualizar o Dicionário pessoal

1. **No menu principal, prima ▲ ou ▼ para seleccionar Favoritos e prima ↵.**
2. **Prima ▲ ou ▼ para seleccionar Dicionário pessoal e prima ↵.**
3. **Prima ▲ ou ▼ para seleccionar um**

dicionário pessoal (se tiver criado mais do que um) e depois prima ↵.

4. **Introduza uma palavra para pesquisar uma entrada no Dicionário pessoal conforme faz quando utiliza o Tradutor.**

- Com cada letra introduzida, a lista de resultados potencialmente correspondentes vai sendo actualizada.

5. **Se as letras introduzidas corresponderem a uma palavra na lista, é destacada automaticamente.**

- Ou prima ▲ ou ▼ para seleccionar outra palavra que visualize na lista.

6. **Prima ↵ para visualizar a definição.**
7. **Prima ESC quando tiver concluído e regresse ao ecrã de entrada de pesquisa do dicionário.**

Editar o Dicionário pessoal

1. **No menu principal, prima ▲ ou ▼ para seleccionar Favoritos e prima ↵.**
2. **Prima ▲ ou ▼ para seleccionar Dicionário pessoal e prima ↵.**
3. **Prima ▲ ou ▼ para seleccionar um dicionário pessoal (se tiver criado mais do que um) e depois prima ↵.**
4. **Mantenha premido FN e prima M e, em**

seguida, prima ▲ ou ▼ para seleccionar a função pretendida no menu emergente. Prima ↵ para confirmar a sua escolha. As seguintes opções estão disponíveis:

Adic.	Para adicionar uma nova entrada.
Editar	Para editar a entrada actualmente seleccionada. Ao editar, prima ▲ ou ▼ para se deslocar entre campos. Mantenha premido **FN** e prima **S** para guardar as alterações.
Eliminar	Para eliminar a entrada actualmente seleccionada. É-lhe solicitado que confirme a eliminação, prima ↵ para confirmar ou prima ► e, em seguida, ↵ para cancelar.
Apagar	Para eliminar o dicionário pessoal actual. É-lhe solicitado que confirme a eliminação, prima ↵ para confirmar ou prima ► e, em seguida, ↵ para cancelar.

Idioma de escrita	Para alterar o idioma de escrita actual.

Criar dicionários pessoais no PC

Também pode criar os seus dicionários pessoais no PC e depois copiá-los para o dispositivo.

1. **No PC, crie os seus dicionários personalizados através de uma folha de cálculo ou de uma aplicação de base de dados.**

- Um ficheiro .xls para criar dicionários personalizados é guardado na pasta “PersonalDict” do dispositivo. Copie-a para o seu PC.
- **Importante:** Os dicionários personalizados devem ser criados com a seguinte estrutura:

language	headword	definition
en	palavra 1	definição para a palavra 1
fr	palavra 2	definição para a palavra 2
de	...	...

- **Importante:** Cada entrada deve começar com o código do idioma (por exemplo, en = Inglês, fr = Francês) indicando o idioma

usado numa entrada. Estes códigos seguem as normas ISO 639-1. É possível encontrar outros códigos de idiomas principais no ficheiro modelo.

- Quando guardar um ficheiro modelo, certifique-se de que selecciona o formato “Texto Unicode (*.txt)” e que as colunas estão delimitadas por tabulação (ou seja, separadas por tabulações).
- O nome de ficheiro dado ao ficheiro é exactamente a forma como será apresentado no dispositivo.

2. Copie os ficheiros no formato .txt para a pasta “PersonalDict” no dispositivo.

- Consulte Copiar ficheiros para o dispositivo para obter mais informações.

3. No Dicionário pessoal, prima ▲ ou ▼ para seleccionar o dicionário pessoal copiado e prima ↵.

Histórico

A unidade armazena as entradas pesquisadas mais recentes no Tradutor, Dicionário visual e Frases.

Para pesquisar o histórico:

1. **No menu principal, prima ▲ ou ▼ para seleccionar Favoritos e prima ↵.**
2. **Prima ▲ ou ▼ para seleccionar História e prima ↵.**
3. **Prima ▲ ou ▼ para seleccionar uma entrada recente e prima ↵ para visualizar.**
4. **Prima ESC quando tiver concluído e regresse ao ecrã de entrada.**

- Neste ecrã, mantenha premido **FN** e prima **M** e, em seguida, prima ▲ ou ▼ para seleccionar a função pretendida no menu emergente. Prima ↵ para confirmar a sua escolha. As seguintes opções estão disponíveis:

Eliminar	Para eliminar a entrada actual do Histórico.
Apagar	Para eliminar todas as entradas do Histórico.

Em qualquer dos casos, é-lhe solicitado que confirme a eliminação, prima ↵ para confirmar ou prima ► e, em seguida, ↵ para cancelar.

Utilizar o Calendário

Utilize o Calendário para verificar e definir a data e hora.

1. **No menu principal, prima ▲ ou ▼ para seleccionar Agenda e prima ↵.**
2. **Prima ▲ ou ▼ para seleccionar Calendário e prima ↵.**
3. **Mantenha premido FN e prima M e, em seguida, prima ▲ ou ▼ para seleccionar a função pretendida no menu emergente. Prima ↵ para confirmar a sua escolha. As seguintes opções estão disponíveis.**

Seleccione o ano	Para visualizar o calendário do ano seleccionado. Prima ▲ ou ▼ para seleccionar uma opção e prima ↵.
Seleccione o mês	Para visualizar o calendário do mês seleccionado. Prima ▲ ou ▼ para seleccionar uma opção e prima ↵.
Acertar data e hora	Para acertar a data e hora actuais. Utilize as teclas numéricas para introduzir detalhes e prima ↵.

Procurar data	Para visualizar o calendário de uma data específica. Utilize as teclas numéricas para introduzir detalhes e prima ↵.

Utilizar a Calculadora

1. **No menu principal, prima ▲ ou ▼ para seleccionar Agenda e prima ↵.**
2. **Prima ▲ ou ▼ para seleccionar Calculadora e prima ↵.**

Teclas da calculadora

1-0	Introduz números.
DELETE	Apaga o último número introduzido.
A(√x)	Calcula uma raiz quadrada.
S(x^2)	Um número ao quadrado.
D(1/x)	Calcula um recíproco.
F(%)	Calcula uma percentagem.
G(+)	Adiciona um valor a outro.
H(-)	Subtrai um valor a outro.
J(x)	Multiplica dois valores.
K(÷)	Divide um valor por outro.
L(.)	Introduz uma casa decimal.
C(+/-)	Altera o sinal do número apresentado no ecrã para negativo ou positivo.

V(M+)	Adiciona o valor apresentado actualmente ao número armazenado na memória.
B(M-)	Subtrai o valor apresentado actualmente ao número armazenado na memória.
N(MR)	Evoca o número armazenado na memória.
M(MC)	Apaga o número armazenado na memória.
?*(AC)	Limpa a calculadora.
ESC(CE)	Apaga o valor actual, mas mantém a operação.
↵	Efectua uma operação.

Utilizar o relógio

O relógio apresenta a hora do seu país e a hora mundial no formato seleccionado. Pode utilizar o relógio para consultar a hora em diferentes cidades a nível mundial e definir as suas definições de alarme.

1. **No menu principal, prima ▲ ou ▼ para seleccionar Agenda e prima ↵.**
2. **Prima ▲ ou ▼ para seleccionar Relógio e prima ↵.**
3. **Mantenha premido FN e prima M e, em seguida, prima ▲ ou ▼ para seleccionar a função pretendida no menu emergente. Prima ↵ para confirmar a sua escolha. As seguintes opções estão disponíveis.**

Acertar data e hora	Para acertar a data e hora actuais. Utilize as teclas numéricas para introduzir detalhes e prima ↵.
Seleccione cidade local	Para seleccionar a sua cidade local. Prima ▲ ou ▼ para a selecção e prima ↵.

Seleccione cidade mundial	Para seleccionar uma cidade mundial cuja hora pretende consultar. Prima ▲ ou ▼ para a selecção e prima ↵.
Definir formato da data MM/DD/ AAAA (DD\ MM\AAAA)	Para alterar o formato da data para MM\DD\AAAA ou DD\MM\AAAA.
Formato de hora: 12H(24H)	Para alterar o formato da hora para 12 ou 24 horas.
Acertar despertador	Para acertar o despertador. Consulte Acertar o despertador para obter mais informações.
Ligar/ desligar H.Verão para cidade local	Para activar/desactivar o horário de Verão da cidade local seleccionada.

Ligar/ desligar H.Verão para cidade mundial	Para activar/desactivar o horário de Verão da cidade mundial seleccionada.

Configurar um despertador

Pode configurar até seis definições de despertador. Consulte a secção acima para aceder ao ecrã de configuração do despertador.

1. **Prima ▲ ou ▼ para seleccionar uma das configurações de alarme e prima ↵.**
2. **Use as teclas numéricas para inserir a hora de activação do alarme no campo Hora despertador.**

- Se o relógio estiver no formato de exibição de 12 horas, prima **P** para “PM” ou **A** para “AM”.

3. **Prima ⏬ para avançar para Estado despertador. Prima ▲ ou ▼ para activar ou desactivar o alarme e prima ↵.**
4. **Prima ⏬ para avançar para Est toq. Prima ▲ ou ▼ para activar ou desactivar o som de alarme e prima ↵.**
5. **Prima ⏬ para avançar para Tip toq. Prima ▲ ou ▼ para configurar o som**

de alarme como Predef. ou Def uso e prima ↵.

- Se for seleccionado Def uso, será pedido que seleccione um ficheiro de música como som de alarme. Use as teclas direccionais e [K] para pesquisar e seleccionar o ficheiro.

6. Prima ⏬ para avançar para Tipo despertador. Prima ▲ ou ▼ para configurar o padrão de activação do alarme como Diário ou Semanal e prima ↵.

- Se seleccionar Semanal, prima as respectivas teclas numéricas para activar o alarme nos dias da semana seleccionados (por exemplo, prima **1** para Segunda-feira). Para remover a selecção, prima novamente as respectivas teclas numéricas.

7. Prima ↵ para guardar as definições.

- Prima ⏫ ou ⏬ para se deslocar entre campos no ecrã de definições acima.

✓ Desactivar o alarme

Prima qualquer tecla na unidade para desactivar o alarme quando for emitido.

Utilizar as Notas

Adicionar entradas

1. **No menu principal, prima ▲ ou ▼ para seleccionar Agenda e prima ↵.**
2. **Prima ▲ ou ▼ para seleccionar Notas e prima ↵.**
3. **Mantenha premido FN e prima A.**
4. **Introduza as informações apropriadas nos campos disponíveis.**

- Prima ▼ ou ↵ para se deslocar para o próximo campo. Prima ▲ para regressar ao campo anterior.
- Para apagar uma letra, prima **DELETE**.
- Para alterar o idioma de escrita enquanto escreve, mantenha premido **FN** e prima **M** e, em seguida, prima ▲ ou ▼ para seleccionar Idioma de escrita no menu emergente para a selecção do idioma.
- Para introduzir acentos (se permitido), introduza uma letra (por exemplo, e) e, em seguida, prima **äâß** até o acento pretendido aparecer (por exemplo, é).
- Para introduzir um carácter especial (se for permitido), mantenha premido **FN** e prima **äâß(SYMB)** para exibir o menu de

símbolos. Utilize as teclas direccionais para mover o cursor para o pretendido e prima ↵.

5. **Quando tiver concluído, mantenha premido FN e prima S.**

- Para sair sem gravar, mantenha premido **FN** e prima **M** e, em seguida, prima ▲ ou ▼ para seleccionar Fechar no menu emergente. É-lhe solicitado que confirme se pretende sair. Prima ◄ e depois prima ↵ para sair sem guardar.

Visualizar entradas

1. **No menu principal, prima ▲ ou ▼ para seleccionar Agenda e prima ↵.**
2. **Prima ▲ ou ▼ para seleccionar Notas e prima ↵.**
3. **Introduza uma palavra para pesquisar uma entrada.**

- Com cada letra introduzida, a lista de resultados potencialmente correspondentes vai sendo actualizada. Se as letras introduzidas corresponderem a uma entrada na lista de palavras, é destacada automaticamente.
- Ou prima ▲ ou ▼ para seleccionar outra entrada que visualize na lista.

- Para alterar o idioma de escrita enquanto escreve, mantenha premido **FN** e prima **M** e, em seguida, prima ▲ ou ▼ para seleccionar Idioma de escrita no menu emergente para a selecção do idioma.

4. **Prima ↵ para visualizar a entrada seleccionada.**
5. **Para visualizar a entrada anterior ou seguinte mantenha premido FN e prima ◄ ou ►.**
6. **Prima ESC quando tiver terminado.**

Editar entradas

1. **No menu principal, prima ▲ ou ▼ para seleccionar Agenda e prima ↵.**
2. **Prima ▲ ou ▼ para seleccionar Notas e prima ↵.**
3. **Prima ▲ ou ▼ para pesquisar as entradas das Notas.**

- Quando o estiver a efectuar, mantenha premido **FN** e prima **M** e, em seguida, prima ▲ ou ▼ para seleccionar a função pretendida no menu emergente. Prima ↵ para confirmar a sua escolha. As seguintes opções estão disponíveis.

Adic.	Para adicionar uma nova entrada às Notas.
Eliminar	Para eliminar a entrada actualmente seleccionada das Notas. É-lhe solicitado que confirme a eliminação, prima ↵ para confirmar ou prima ► e, em seguida, prima ↵ para cancelar.
Apagar	Para apagar todas as entradas das Notas. É-lhe solicitado que confirme a eliminação, prima ↵ para confirmar ou prima ► e, em seguida, prima ↵ para cancelar.
Pré-vis.	Para pré-visualizar a entrada actualmente seleccionada.
Seleccionar categoria	Para atribuir uma categoria à entrada actualmente seleccionada. Prima ▲ ou ▼ para seleccionar e prima ↵.

Renomear categoria	Para renomear o nome de uma categoria. Prima ▲ ou ▼ para seleccionar uma categoria a renomear e prima ↵. Em seguida, introduza o novo nome e prima ↵.
Filtro	Para visualizar entradas na categoria seleccionada. Prima ▲ ou ▼ para a selecção e prima ↵.
Idioma de escrita	Para alterar o idioma de escrita actual.

4. **Para editar a entrada actualmente seleccionada, prima ↵ para visualizar o conteúdo. Mantenha premido FN e prima E para editar.**

- Consulte Adicionar entradas nesta secção para obter mais informações sobre a edição.

Utilizar o Memo de voz

Pode utilizar o Memo de voz para efectuar gravações de voz. Os memos de voz são armazenados no formato .wav na pasta "Record" do dispositivo.

1. **No menu principal, prima ▲ ou ▼ para seleccionar Agenda e prima ↵.**
2. **Prima ▲ ou ▼ para seleccionar Memo de voz e prima ↵.**
3. **Prima R para iniciar uma nova gravação de voz.**

- Durante a gravação, pode visualizar o tempo decorrido junto a Agora e o tempo restante disponível para gravação junto a Soma.

4. **Prima R para interromper a gravação e prima R novamente para retomar.**
5. **Prima S para parar a gravação.**
6. **Para reproduzir uma gravação, prima ▲ ou ▼ para seleccionar uma da lista de gravações e prima P ou ↵.**

- Prima **P** para interromper ou retomar a reprodução.
- Para ajustar o volume, mantenha premido **FN** e prima ⏫ **(VOL+)** ou ⏬ **(VOL-)** uma vez para exibir o menu de controlo de volume. Prima ⏫ **(VOL+)** ou ⏬ **(VOL-)**

para ajustar o volume e prima **ESC** ou ↵.

7. **Prima S para parar a reprodução.**
8. **Para renomear um ficheiro seleccionado, prima M. Introduza um novo nome e prima ↵.**
9. **Para eliminar um ficheiro seleccionado, prima DELETE.**

- É-lhe solicitado que confirme a eliminação, prima ↵ para confirmar ou prima ► e, em seguida, prima ↵ para cancelar.

Utilizar o Conversor métrico

1. **No menu principal, prima ▲ ou ▼ para seleccionar Agenda e prima ↵.**
2. **Prima ▲ ou ▼ para seleccionar Conversões e prima ↵.**
3. **Prima ▲ ou ▼ para seleccionar Conversor métrico e prima ↵.**
4. **Prima ▼ uma vez e prima ▲ ou ▼ para seleccionar uma unidade de conversão ou categoria nos três menus de selecção na parte superior do ecrã. Prima ↵ após as selecções.**

- Para se mover entre os menus de selecção, mantenha premido **FN** e prima ◄ ou ►.

5. **Prima ◄ ou ► para seleccionar a direcção de conversão (por exemplo, kg → lb ou kg ← lb).**
6. **Introduza um número para conversão.**

- Para introduzir uma cada decimal, prima **L(.)**.

7. **Prima ↵ para obter os resultados.**
8. **Quando tiver terminado, prima ?*(AC) para apagar todos os resultados para uma nova conversão. Ou prima ESC para apagar apenas o número actualmente introduzido.**

Utilizar o conversor de moeda

1. **No menu principal, prima ▲ ou ▼ para seleccionar Agenda e prima ↵.**
2. **Prima ▲ ou ▼ para seleccionar Conversões e prima ↵.**
3. **Prima ▲ ou ▼ para seleccionar Conversor cambial e prima ↵.**
4. **Prima ▼ uma vez e prima ▲ ou ▼ para seleccionar uma moeda nos dois menus de selecção na parte superior do ecrã, respectivamente. Prima ↵ após as selecções.**

- Para se mover entre os menus de selecção, mantenha premido **FN** e prima ◄ ou ►.

5. **Prima ◄ ou ► para seleccionar a direcção de conversão (por exemplo, USD → CAD ou USD ← CAD).**
6. **Introduza um número.**

- Para introduzir uma cada decimal, prima **L(.)**.

7. **Prima ↵ para obter os resultados.**
8. **Quando tiver terminado, prima ?*(AC) para apagar todos os resultados para uma nova conversão. Ou prima ESC para apagar apenas o número actualmente introduzido.**

Ajustar as taxas cambiais

1. **No Conversor cambial, prima E.**
2. **Prima ▼ uma vez e depois prima ▲ ou ▼ para seleccionar um câmbio que pretende alterar.**

- Cada taxa cambial tem por base a equivalência a 1 dólar americano. A taxa deve ser em unidades da outra moeda por uma unidade da moeda de origem (n outra/1 origem). Por exemplo, para converter entre dólares norte-americanos e euros, introduza um câmbio de 1.3374. Isso significa que 1.3374 euros é o equivalente a 1 dólar norte-americano.

3. **Introduza a nova taxa cambial.**

- Para introduzir uma cada decimal, prima **L(.)**.

4. **Prima ↵ para guardar.**
5. **Prima ESC para sair.**

Nota: Prima **D** para reiniciar todos os câmbios de acordo com as predefinições. É-lhe solicitado que confirme o reinício, prima ↵ para confirmar ou prima ► e, em seguida, prima ↵ para cancelar.

Utilizar o Temporizador decrescente

1. **No menu principal, prima ▲ ou ▼ para seleccionar Agenda e prima ↵.**
2. **Prima ▲ ou ▼ para seleccionar Temporizador decrescente e prima ↵.**
3. **Introduza a duração da contagem decrescente.**
4. **Prima ↵ para iniciar a contagem decrescente.**
5. **Prima ↵ para interromper a contagem decrescente.**

- Durante a pausa, prima **M** para modificar a duração actual da contagem decrescente. Prima **R** para reiniciar o temporizador. Prima ↵ para continuar a contagem decrescente.

6. **Prima ↵ quando a contagem decrescente tiver terminado.**

Palavra-passe da agenda

Pode definir uma palavra-passe para proteger informações nas Notas e Memo de voz.

1. **No menu principal, prima ▲ ou ▼ para seleccionar Agenda e prima ↵.**
2. **Prima ▲ ou ▼ para seleccionar Palavra-passe da agenda e prima ↵.**
3. **Crie uma palavra-passe e prima ↵.**

- A palavra-passe é sensível a maiúsculas e minúsculas e requer 8 caracteres alfanuméricos.

4. **Introduza novamente a nova palavra-passe criada para confirmar e prima ↵.**

- Será pedido que introduza a palavra-chave quando aceder às Notas e ao Memo de voz.

Nota: Para alterar a palavra-passe existente, é necessário introduzir a palavra-passe actual antes de o fazer. Repita os passos 3-4 para alterar a palavra-passe. Para desactivar a utilização de palavra-passe, deixe o espaço de introdução vazio ao criar a palavra-passe.

Utilizar o Leitor de música

Pode reproduzir ficheiros de música no formato mp3, wav ou wma.

Adicionar música à lista de reprodução

1. **No menu principal, prima ▲ ou ▼ para seleccionar Entretenimento e prima ↵.**
2. **Prima ▲ ou ▼ para seleccionar Leit. Música e prima ↵.**
3. **Prima L.**
4. **Mantenha premido FN e prima M.**
5. **Para adicionar um ficheiro de música à lista de reprodução, prima ▲ ou ▼ para seleccionar Adicionar um no menu emergente e prima ↵.**

- É conduzido para a pasta Music do dispositivo para seleccionar o ficheiro de música. Use as teclas direccionais e ↵ para pesquisar e seleccionar o ficheiro.
- Para adicionar todos os ficheiros de música armazenados no dispositivo e no cartão MicroSD (se inserido) à lista de reprodução, seleccione Adicionar tudo no menu emergente e prima ↵.
- **Nota:** Ficheiros de música directamente

seleccionados e reproduzidos (premindo ↵) a partir da Gestão do disco no menu Configuração serão adicionados automaticamente à lista de reprodução.

Reproduzir música

1. **No menu principal, prima ▲ ou ▼ para seleccionar Entretenimento e prima ↵.**
2. **Prima ▲ ou ▼ para seleccionar Leit. Música e prima ↵.**
3. **Prima ▲ ou ▼ para seleccionar um ficheiro de música na lista de reprodução.**

- O nome do ficheiro é apresentado na parte superior do ecrã.

4. **Prima P para iniciar a reprodução.**

- Prima **VOL+** ou **VOL-** para ajustar o volume.
- Mantenha premido **B** ou **F** durante a reprodução para avançar ou retroceder no ficheiro.
- Prima **P** durante a reprodução para interromper a reprodução e prima novamente para retomar.
- Prima ◄ ou ► para avançar para o ficheiro anterior ou seguinte.
- Prima **A** durante a reprodução para repetir

uma secção pretendida num ficheiro (repetição A-B). Durante a reprodução, prima **A** uma vez para marcar o início da secção de repetição, prima **A** novamente para marcar o ponto final. O leitor irá repetir a reprodução entre os dois pontos até premir **ESC**.

5. **Prima S para parar a reprodução.**

- Se premir **ESC** durante a reprodução, é-lhe perguntado se quer sair do Leitor de música, mas continuar a reproduzir música. Prima ► e depois ↵ para o fazer. A reprodução irá continuar até terminar ou manter premido ⇧ e premir **ESC**.

Seleccionar os modos de reprodução

1. **No Leitor de música, mantenha premido M e, em seguida, prima ▲ ou ▼ para seleccionar a função pretendida no menu emergente. Prima ↵ para confirmar a sua escolha. As seguintes opções estão disponíveis.**

Reproduzir um	Para reproduzir o ficheiro de música actual uma vez.

Ciclo único	Para reproduzir o ficheiro de música actual repetidamente.
Reproduzir tudo	Para reproduzir todos os ficheiros de música uma vez.
Ciclo geral	Para reproduzir todos os ficheiros de música repetidamente.
Reprodução aleatória	Para reproduzir todos os ficheiros de música aleatoriamente.

2. **Prima ↵ para confirmar a sua escolha.**

Utilizar o Álbum de fotos

Pode reproduzir ficheiros de imagens no formato jpg, bmp ou gif.

Visualizar ficheiros de imagens

1. **No menu principal, prima ▲ ou ▼ para seleccionar Entretenimento e prima ↵.**
2. **Prima ▲ ou ▼ para seleccionar Álbum de fotos e prima ↵.**
3. **Prima ▲ ou ▼ para seleccionar um ficheiro de imagem na pasta Photo do dispositivo.**

- Para exibir imagens como miniaturas para a sua selecção, mantenha premido **FN** e prima **M** e, em seguida, prima ▲ ou ▼ para seleccionar Disposição por ícone no menu emergente. Para exibir ficheiros de imagens como uma lista, mantenha premido **FN** e prima **M** e, em seguida, seleccione Disposição por lista no menu emergente.
- Para seleccionar ficheiros de imagens armazenados num cartão MicroSD inserido, mantenha premido **FN** e prima **M** e, em seguida, prima ▲ ou ▼ para seleccionar Disposição por lista no menu emergente (avance este passo

se já estiver a visualizar os ficheiros de imagens numa lista). Em seguida, mantenha premido **FN** e prima novamente **M** e seleccione Ir para disco A no menu emergente.

4. **Prima ↵ para visualizar o ficheiro de imagem seleccionado.**

- Use the direction keys to move around in an enlarged image.
- Press **N** to view the next image file. Press **P** to view the previous image file.

5. **Press ESC when done.**

✓ **Imagem inicial**

Enquanto visualizar um ficheiro de imagem, mantenha premido **FN** e prima **M** e, em seguida, prima ▲ ou ▼ para seleccionar Imagem inicial no menu emergente para exibir brevemente a imagem ao ligar o dispositivo. Para desactivar a imagem inicial, consulte Início nas Configurações de apresentação.

Visualizar ficheiros de imagem como apresentação de diapositivos

1. **No menu principal, prima ▲ ou ▼ para**

seleccionar Entretenimento e prima ↵.

2. **Prima ▲ ou ▼ para seleccionar Álbum de fotos e prima ↵.**
3. **Mantenha premido FN e prima M e, em seguida, prima ▲ ou ▼ para seleccionar Diapositivo no menu emergente para iniciar uma apresentação de diapositivos de todos os ficheiros de imagens.**

- Para iniciar uma apresentação de diapositivos a partir de um ficheiro de imagem específico, repita este passo enquanto estiver a visualizar o ficheiro de imagem específico.

4. **Durante uma apresentação de diapositivos, mantenha premido FN e prima M e, em seguida, prima ▲ ou ▼ para seleccionar Configuração do diapositivo no menu emergente para as definições da próxima apresentação de diapositivos.**

Modo de repro-dução	Para exibir ficheiros de imagem por ordem sequencial ou aleatoriamente. Prima ▲ ou ▼ para seleccionar uma opção.

Intervalo	Prima ◄ ou ► para definir o tempo de exibição de cada imagem na apresentação de diapositivos. Quando definir 0s, a apresentação de diapositivos apenas irá avençar até manter premido **FN** e premir **M** e, em seguida, seleccionar Anterior ou Seguinte no menu emergente.
Transição	Para repetir ou não a apresentação de diapositivos após todos os ficheiros de imagens serem apresentados. Prima ▲ ou ▼ para seleccionar uma opção.

Nota: Prima ⏫ ou ⏬ para se deslocar entre os menus de configuração do diapositivo acima.

5. **Prima ESC para sair da apresentação de diapositivos.**

Gerir ficheiros de imagens

1. **No menu principal, prima ▲ ou ▼ para seleccionar Entretenimento e prima ↵.**
2. **Prima ▲ ou ▼ para seleccionar Álbum de fotos e prima ↵.**

3. **Mantenha premido FN e prima M e, em seguida, prima ▲ ou ▼ para seleccionar Disposição por lista no menu emergente.**

- Este passo pode ser ignorado se já estiver a visualizar os ficheiros de imagens como uma lista em vez de miniaturas.

4. **Mantenha premido FN e prima M e, em seguida, prima ▲ ou ▼ para seleccionar a função pretendida no menu emergente. Prima ↵ para confirmar a sua escolha. As seguintes opções estão disponíveis.**

Disposição por ícone	Para exibir ficheiros como miniaturas.
Diapositivo	Para iniciar uma apresentação de diapositivos.
Renomear	Para renomear o ficheiro actual.
Copiar	Para copiar o ficheiro actual.
Colar	Para colar o ficheiro actual para o local actual.

Eliminar	Para eliminar o ficheiro actual.
Encontrar	Para exibir todos os ficheiros de imagens no dispositivo com os caminhos dos ficheiros.
Ir para disco A	Para pesquisar ficheiros de imagens num cartão MicroSC inserido. Nota: Esta opção é exibida como Ir para disco C quando estiver a pesquisar ficheiros no cartão MicroSD.

Nota: Dependendo da localização actual ou tipo de ficheiro, nem todas as opções estão sempre disponíveis para selecção.

Alterar a configuração

Em qualquer momento, pode ajustar a configuração do dispositivo.

Aceder ao menu Configuração

1. **No menu principal, prima ▲ ou ▼ para seleccionar Configuração e prima ↵.**
2. **Prima ▲ ou ▼ para seleccionar um item do menu e prima ↵.**

- **Se existirem mais opções num item do menu, repita este passo para as selecções. Consulte as seguintes secções para obter explicações sobre cada item do menu:**

  Configurações de apresentação
  Controlo do volume
  Língua
  Gest energia
  Gestão do disco
  Ligação USB
  Atalho
  Gestão do programa
  Info host

Configurações de apresentação

Tema

Esta configuração altera a cor do tema de exibição. Prima ▲ ou ▼ para seleccionar o pretendido e prima ↵.

Início

Pode definir reproduzir uma música ou ficheiro de música seleccionado ao ligar a unidade. Prima ▲ ou ▼ para seleccionar uma opção de configuração e prima ↵. Quando seleccionar activar esta configuração, será pedido que seleccione uma música ou ficheiro de imagem para ser reproduzido. Use as teclas direccionais e ↵ para pesquisar e seleccionar o ficheiro.

Nota: Para alternar entre a configuração de Música ou Imagens, prima ⏫ ou ⏬.

Controlo do volume

Pronúncia

Esta configuração altera o nível de volume preferido quando a unidade ler palavras ou frases. Prima ◄ ou ► para seleccionar o nível de volume pretendido e prima ↵.

Teclado

Esta configuração silencia ou repõe o som das teclas. Prima ▲ ou ▼ para seleccionar uma opção de configuração e prima ↵.

Nota: Para alternar entre a configuração de Pronúncia e Teclado, prima ⏫ ou ⏬.

Língua

Língua

Pode configurar a língua das mensagens utilizadas para apresentação no ecrã e itens do menu. Prima a tecla da letra que corresponde à língua ou use as teclas direccionais para seleccionar a língua pretendida e prima ↵.

Tamanho de letra

Esta configuração altera o tamanho preferido do tipo de ecrã. Prima ▲ ou ▼ para seleccionar uma opção de configuração e prima ↵.

Nota: Para alternar entre a configuração de Língua e Tamanho de letra, prima ⏫ ou ⏬.

Gest energia

Deslig. unidade

Esta configuração define o temporizador antes que a unidade ou leitor de música desligue automaticamente. Prima ▲ ou ▼ para a Unidade ou Leit. Música. Em seguida, prima ◄ ou ► para definir o temporizador e prima ↵.

Deslig. luz de fundo

Esta configuração define o temporizador antes do ecrã se desligar automaticamente. Prima ◄ ou ► para seleccionar o temporizador e prima ↵. **Nota:** Prima qualquer tecla para activar o ecrã novamente quando desligar.

Nota: Para alternar entre a configuração de Deslig. unidade e Deslig. luz de fundo, prima ⏫ ou ⏬.

Gestão do disco

Pode pesquisar e gerir ficheiros armazenados na memória do dispositivo (C:) ou num cartão de memória MicroSD inserido (A:).

1. **Prima ▲ ou ▼ para seleccionar o disco pretendido e prima ↵.**

- No ecrã de selecção do disco, prima I para exibir o espaço de memória utilizado e livre do disco seleccionado ou prima **F** para formatar o disco seleccionado.
- **Aviso!** A formatação irá apagar todos os dados armazenados no disco. Faça uma cópia de segurança antes de continuar.
- **Nota:** Se for necessário formatar a unidade a partir de um PC, seleccione FAT32 como formato preferido. Desligue a unidade com o PC e reinicie a unidade após a formatação.

2. **No ecrã de pesquisa de ficheiros, mantenha premido FN e prima M e, em seguida, prima ▲ ou ▼ para seleccionar a função pretendida no menu emergente. Prima ↵ para confirmar a sua escolha. As seguintes opções estão disponíveis.**

Renomear	Para renomear o ficheiro actual.
Copiar	Para copiar o ficheiro actual.
Colar	Para colar o ficheiro actual para o local actual.
Eliminar	Para eliminar o ficheiro actual.
Encontrar	Para listar todos os ficheiros disponíveis no disco com os caminhos dos ficheiros.
Ir para disco A	Para visualizar ficheiros num cartão MicroSC inserido. **Nota:** Esta opção é exibida como Ir para disco C quando estiver a pesquisar ficheiros no cartão MicroSD.

Nota: Dependendo da localização actual ou tipo de ficheiro, nem todas as opções estão sempre disponíveis para selecção.

Ligação USB

Seleccione esta opção para inicializar a ligação USB após ter ligado esta unidade a um PC com um cabo USB. Após uma ligação com sucesso, pode copiar ou gerir ficheiros entre esta unidade e o seu PC.

Atalho

Embora as teclas numéricas 1-6 estejam pré-atribuídas com atalhos para as funções mais utilizadas, também pode atribuir outras funções às teclas 7, 8, 9 e 0 como atalhos para se adequarem às suas próprias necessidades.

Por exemplo, para atribuir à tecla 7 um atalho para a Busca Global:

1. **Prima ▲ ou ▼ para seleccionar FN + 7 e prima ↵.**
2. **Prima ▲ ou ▼ para seleccionar Busca Global no menu emergente e prima ↵.**

- Pode ver uma marca de verificação junto a **FN + 7** após a atribuição de um atalho.

3. **Para cancelar o atalho, repita o Passo 2 e seleccione Sem selecção no menu emergente.**

- Para executar o atalho, mantenha premido **FN** e prima **7**.

Gestão do programa

Seleccione esta opção para eliminar ficheiros de dados indesejados transferidos a partir do site Web da Franklin para libertar memória. Se não existirem ficheiros transferidos para a unidade, não pode aceder à Gestão do programa. Consulte Copiar ficheiros para o seu dispositivo para obter mais informações sobre transferir ficheiros para o seu dispositivo.

1. **Prima ▲ ou ▼ para seleccionar um ficheiro de dados indesejado.**
2. **Mantenha premido FN e prima M para apresentar um menu emergente.**
3. **Prima ▲ ou ▼ para seleccionar a função pretendida no menu emergente. Prima ↵ para confirmar a sua escolha. As seguintes opções estão disponíveis.**

Eliminar	Para eliminar o ficheiro de dados actualmente seleccionado.
Apagar	Para eliminar todos os ficheiros de dados transferidos para o dispositivo.

Nota: É-lhe solicitado que confirme a selecção, prima ↵ para cancelar ou prima ◄ e, em seguida, ↵ para confirmar.

Info host

Seleccione esta opção para verificar a ID do host, a versão do programa e a versão dos dados.

Ligar o dispositivo

A unidade possui uma porta USB integrada e pode ser ligada ao computador de secretária ou PC portátil através de um cabo USB.

1. **Ligue o dispositivo.**
2. **Ligue a extremidade de maiores dimensões do cabo USB a uma porta USB do PC e a extremidade de menores dimensões à porta USB do dispositivo.**

- Abra a tampa da porta no dispositivo para ligar o cabo USB.

3. **No menu principal, prima ▲ ou ▼ para seleccionar Configuração e prima ↵.**
4. **Prima ▲ ou ▼ para seleccionar Ligação USB e prima ↵.**

- Irá visualizar um novo “Disco amovível” disponível para selecção no ecrã do PC quando o dispositivo estiver correctamente ligado ao PC.

Copiar ficheiros para o dispositivo

Pode transferir dados para o dispositivo a partir do PC ou guardar cópias dos dados para outro local no PC para efectuar uma cópia de segurança de informações importantes.

1. **Certifique-se de que o dispositivo está ligado ao PC.**

- Consulte “Ligar o dispositivo” para obter mais informações.

2. **No PC, utilize o Explorador do Windows para encontrar a unidade com o nome “Disco amovível” ou “Franklin” e clique duas vezes para a abrir.**
3. **Clique com o botão direito do rato no ficheiro de imagem que pretende copiar do PC para o dispositivo e, em seguida, clique em “Copiar” no menu emergente.**
4. **Clique com o botão direito do rato sobre Disco amovível e, em seguida, clique em “Colar” no menu emergente.**

- Se o ficheiro for uma actualização de firmware ou possuir dados adicionais do programa transferidos s partir do site Web da Franklin, cole o ficheiro na pasta

"Update" do Disco amovível. Consulte Actualizar e expandir o conteúdo para obter mais informações.

- Se o ficheiro for um dicionário pessoal no formato .txt, cole o ficheiro na pasta "PersonalDict" do Disco amovível.
- Se o ficheiro for um ficheiro de imagem, cole o ficheiro na pasta "Photo" do Disco amovível.
- Se o ficheiro for um ficheiro de música, cole o ficheiro na pasta "Music" do Disco amovível.

5. **Repita os passos 3-4 para copiar ficheiros adicionais para o dispositivo.**
6. **Feche as pastas abertas.**
7. **Desligue o cabo USB do PC e do dispositivo.**

Actualizar e expandir o conteúdo

O dispositivo não está limitado aos conteúdos incluídos. O firmware pode ser actualizado e os conteúdos expandidos com dados adicionais a partir do site Web da Franklin.

Após as actualizações ou dados serem transferidos para o PC, devem ser copiados para o dispositivo para a instalação. Estes ficheiros devem ser copiados para a pasta “Update” do dispositivo para uma detecção e instalação automáticas. Consulte Copiar ficheiros para o dispositivo para obter mais informações.

Após copiar ficheiros, desligue o dispositivo do PC e reinicie o dispositivo. Quando estiverem disponíveis novas actualizações ou dados, o dispositivo irá iniciar automaticamente a instalação. Siga as instruções no ecrã, caso existam, para concluir a instalação.

Se optar por remover quaisquer dados copiados para o dispositivo, consulte Gestão do programa para obter mais informações.

Acerca das pastas do dispositivo

Quando aceder ao dispositivo através do PC, pode aceder um conjunto de pastas dependendo das funções utilizadas. Não se esqueça que “PersonalDict” é sempre a localização onde são guardados os dicionários pessoais no formato .txt de modo a que apareçam no dispositivo. “Record” é sempre o local para guardar memos de voz. “Update” é sempre o local para guardar actualizações de firmware ou ficheiros de dados suplementares transferidos a partir do site Web da Franklin. “Photo” e “Music” são para armazenar ficheiros de imagens e música, respectivamente.

Outras pastas irão conter material guardado por outras funções.

Efectuar uma cópia de segurança dos dados

Como pode aceder às pastas onde as informações por si introduzidas estão guardadas, pode efectuar uma cópia de segurança dessas informações importantes para o PC. Quando o dispositivo estiver ligado ao PC, clique com o botão direito do rato nessas pastas e, em seguida, clique em “Copiar”. Seleccione o local no PC onde pretende guardar as informações, clique com o botão direito do rato na janela e, em seguida, clique em “Colar” para guardar as informações.

Restaurar os dados

Se apagar acidentalmente ou perder informações, pode restaurar informações importantes que tenha guardado previamente no PC. Ligue o dispositivo ao PC. Em seguida, seleccione o local no PC onde guardou uma cópia de segurança das suas informações. Clique com o botão direito do rato nos ficheiros ou pastas e clique em “Copiar”. Clique na janela que contém as pastas do dispositivo, clique com o botão direito do rato e, em seguida, clique em “Colar” no menu emergente. Em seguida, pode aceder novamente às informações guardadas previamente.

Especificações

Modelo: Tradutor mundial falante de expressão em 14 idiomas EST-7014

Bateria: 1 x bateria de polímero de lítio recarregável

Tamanho: 104 x 76,2 x 19 mm

Peso: 130 g

ISBN: 978-1-59074-588-5

© 2002-2010 Franklin Electronic Publishers, Inc. Burlington, N.J. 08016-4907 E.U.A. Todos os direitos reservados.

© HarperCollins Publishers 2009. Todos os direitos reservados.

© QA International 2010. Todos os direitos reservados.

© 2004-2010 BeeLoop SL. Todos os direitos reservados.

A tecnologia de descodificação de áudio MPEG Layer-3 é licenciada pela Fraunhofer IIS e Thomson.

Windows e Windows Media são marcas comerciais ou marcas comerciais registadas da Microsoft Corporation nos Estados Unidos da América e noutros países.

Importado para a Comunidade Europeia por:
Franklin Electronic Publishers GmbH
Kapellenstr. 13
85622 Feldkirchen, Germany

Reciclagem e eliminação

✓ **Eliminação do dispositivo**

Este dispositivo deve ser eliminado num local de reciclagem de produtos electrónicos – não deitar no lixo comum.

✓ **Eliminação da embalagem**

Guarde este Manual do Utilizador e todo o material de embalagem, pois contêm informações importantes. Em caso de eliminação, procure um local de reciclagem.

✓ **Eliminação da bateria**

Não coloque a bateria no lixo doméstico comum. Respeite as leis locais ao eliminar baterias usadas.

Esta unidade pode trocar os modos de funcionamento, perder informações armazenadas na memória ou falhar devido à descarga electrostática ou transístores eléctricos rápidos. O funcionamento normal desta unidade pode ser restabelecida premindo a tecla de reinício, premindo ⏻, ou removendo e trocando a bateria.

DECLARAÇÃO DA FCC (apenas nos E.U.A.)

Este dispositivo está de acordo com a Parte 15 das Regras da FCC. A utilização está sujeita as duas condições seguintes: (1) Este dispositivo não pode causar interferências prejudiciais, e (2) Este dispositivo deve aceitar quaisquer interferências recebidas, incluindo interferências que possam causar operações indesejáveis.

Atenção: Alterações ou modificações nesta unidade que não forem expressamente aprovadas pela parte responsável pela compatibilidade podem cancelar a autorização do utilizador para operar este equipamento.

OBSERVAÇÃO: Este equipamento foi testado e considerado de acordo com os limites para a Classe B de dispositivo digital, de acordo com a Parte 15 da Regras da FCC. Esses limites foram projectados para proporcionar uma protecção razoável contra interferências em instalações residenciais. Este equipamento gera, usa e pode irradiar energia de frequência de rádio e, se não for instalado e usado de acordo com as instruções do fabricante, pode causar interferência prejudicial para as comunicações de rádio. Entretanto, não

há garantia que não ocorrerá interferência em uma instalação específica. Se este equipamento causar interferência prejudicial à recepção de rádio ou televisão, a qual pode ser verificada desligando e ligando o equipamento, o usuário pode tentar corrigir a interferência através de uma ou mais das seguintes medidas:

– Reposicionar ou reorientar a antena de recepção.

– Aumentar a distância entre o equipamento e o receptor.

– Ligar o equipamento em uma tomada de um circuito diferente daquele em que o receptor está conectado.

– Pedir ajuda a um vendedor ou técnico de rádio ou TV experiente.

OBSERVAÇÃO: Esta unidade foi testada com cabos blindados nos dispositivos periféricos. Devem-se usar cabos blindados com a unidade para garantir compatibilidade.

OBSERVAÇÃO: O fabricante não é responsável por qualquer interferência de rádio ou televisão causada por modificações não autorizadas neste equipamento. Tais modificações podem anular a autoridade do utilizador para usar o equipamento.

Limitações de responsabilidades

Exceto pelo que está aqui contido, a Franklin não fornece garantias de nenhum tipo, expressas ou implícitas, com relação a este producto.

Para ver a garantia limitada para os EUA, em inglês visite www.franklin.com/service.

Garantia limitada (CE e Suíça)

Sem prejuízo quanto às limitações de garantia acima, a Franklin garante que este produto, excluindo as pilhas e o ecrã de cristal líquido (LCD), não apresentará defeitos de material ou de mão-de-obra por um período de dois anos a partir da data de compra. Será consertado ou trocado por um produto equivalente (a critério da Franklin), sem defeitos de mão-de-obra ou de material durante este período.

Esta garantia exclui explicitamente defeitos causados pelo uso inadequado, dano acidental ou desgaste devido ao uso. Esta garantia não afecta os direitos legais do consumidor.

Garantia limitada (fora dos EUA CE e Suíça)

Sem prejuízo às limitações de garantia acima, a Franklin garante que este produto, excluindo as pilhas e o ecrã de cristal líquido (LCD), não apresentará defeitos de material ou de mão-de-obra por um período de um ano a partir da data de compra. Será consertado ou trocado por um produto equivalente (a critério da Franklin), sem defeitos de mão-de-obra ou de material durante este período.

Os produtos comprados fora dos Estados Unidos, União Europeia e Suíça que forem devolvidos durante a garantia, devem ser devolvidos ao vendedor original com uma prova da compra e descrição do problema. Serão cobrados todas as reparações se não houver comprovação de compra.

Esta garantia exclui explicitamente defeitos causados pelo uso inadequado, dano acidental ou desgaste devido ao uso. Esta garantia não afeta os direitos legais do consumidor.

Assistência técnica

Technical Support/Ayuda técnica /Technische Hilfe/ Aiuto tecnico/Aide technique/Technische Steun	
Deutschland Österreich	Bitte schicken Sie dieses Produkt im Garantiefall mit Kaufbeleg an folgende Service-Adresse: Franklin Electronic Publishers (Deutschland) GmbH, Kapellenstrasse 13, 85622 Feldkirchen. Den technischen Support erreichen Sie unter Tel. +49-89-90899-116. Bestellinformationen erhalten Sie unter Tel. +49-89-908990 oder im Internet unter www.franklin-net.de Registrieren Sie Ihr Produckt bitte online unter www.franklin.com/de
Mexico	Para Soporte Técnico llamar al tel. 01 800 710 5938

USA & Canada	Technical Support is open from 9AM to 5PM EST Monday through Friday. Please call (800) 866-2110 and choose option 3, or fax (609) 387-1787 or visit us at www.franklin.com
All other countries Todos los otros paises Alle anderen Länder Altri paesi Tous les autres pays Alle Overige Landen Todos os outros países Για όλες τις άλλες χώρες	www.franklin.com

Rev A