PARTS GUIDE

STOP

Using the Parts Guide below, check to make sure all parts are included in the box.
If parts are missing or damaged call 1-888-830-1326.
PLEASE DO NOT RETURN THIS PRODUCT TO THE STORE.

Before installing your fan, record the following information for your records and warranty assistance.

Model Name _____

Catalog No. _____

Serial No. _____

Date Purchased _____

Where Purchased _____

_____

Fan Parts (Not Drawn to Scale)

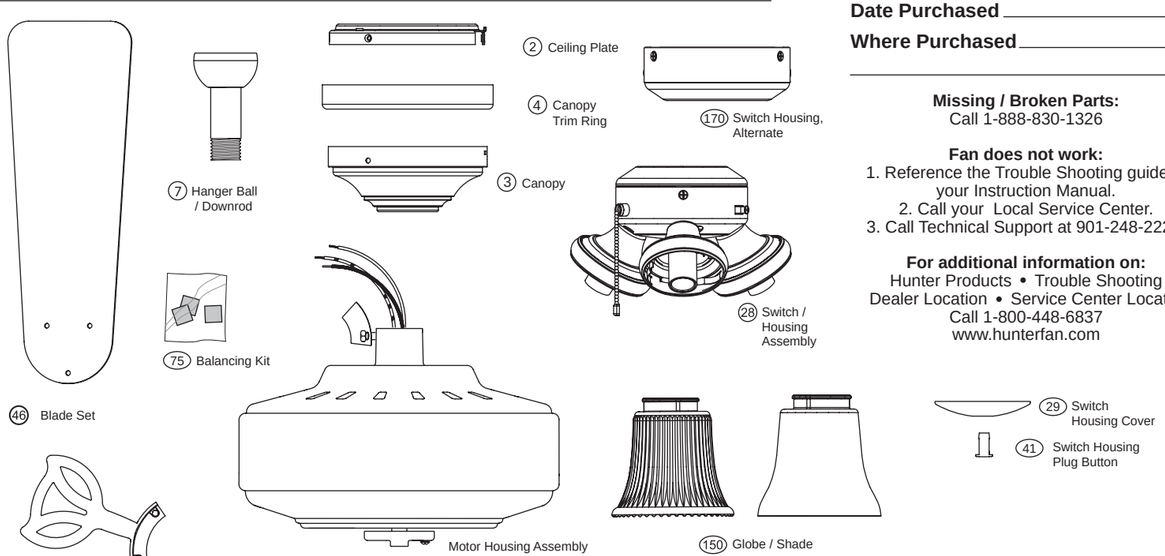

Missing / Broken Parts:
Call 1-888-830-1326

Fan does not work:
1. Reference the Trouble Shooting guide in your Instruction Manual.
2. Call your Local Service Center.
3. Call Technical Support at 901-248-2222.

For additional information on:
Hunter Products • Trouble Shooting
Dealer Location • Service Center Locator
Call 1-800-448-6837
www.hunterfan.com

Hardware (Drawn to Scale)

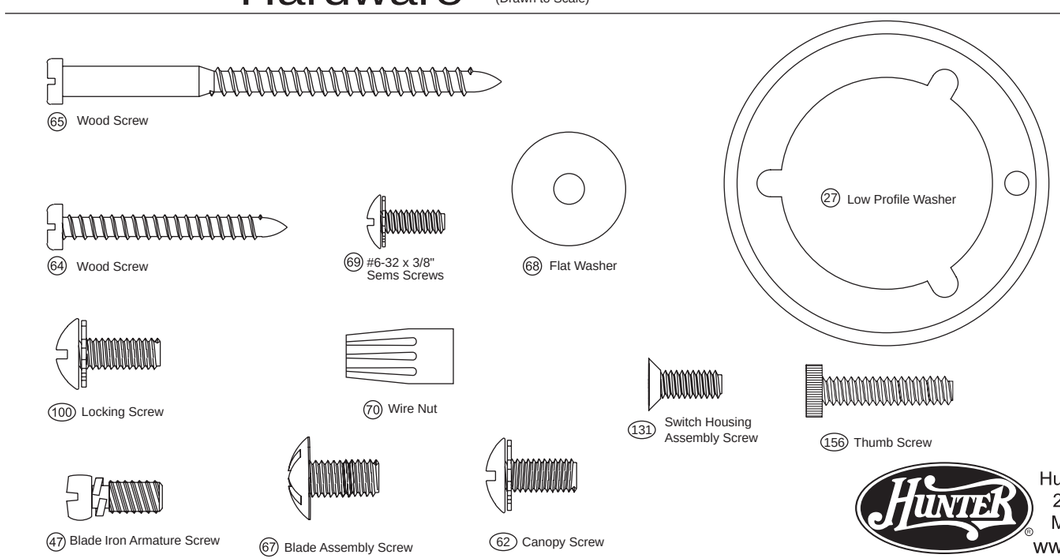

Hunter Fan Company
2500 Frisco Avenue
Memphis, TN 38114
www.hunterfan.com

98000-01-661
05/14/2007

Part List

Item #	Item Name	Qnty	20430A 94294-01 Antique Brass Part #	20431A 94294-02 Brushed Nickel Part #	20434A 94294-03 Bright Brass Part #	20436A 94294-04 White Part #	20497A 94294-05 Iron Part #	20438 94294-06 New Bronze Part #
*	**Hanging System Kit**	**1**	**96759-05-000**	**96759-09-000**	**96759-01-000**	**96759-03-000**	**96759-12-000**	**96759-30-000**
2	Ceiling Plate	1	---------	---------	---------	---------	---------	---------
3	Canopy	1	---------	---------	---------	---------	---------	---------
4	Canopy Trim Ring	1	---------	---------	---------	---------	---------	---------
7	Hanger Ball / Downrod Assembly	1	---------	---------	---------	---------	---------	---------
27	Low Profile Washer	1	---------	---------	---------	---------	---------	---------
62	Canopy Screw	3	---------	---------	---------	---------	---------	---------
64	Wood Screw	2	---------	---------	---------	---------	---------	---------
65	Wood Screw	2	---------	---------	---------	---------	---------	---------
68	Flat Washer	4	---------	---------	---------	---------	---------	---------
100	Locking Screw	3	---------	---------	---------	---------	---------	---------
28	**Switch/Housing Assembly**	**1**	**96947-05-000**	**96947-09-000**	**96947-01-000**	**96947-03-000**	**96947-12-000**	**96947-30-000**
29	**Switch Housing Cover**	**1**	**73853-01-121**	**73853-01-214**	**73853-01-116**	**73853-01-132**	**73853-01-170**	**73853-01-299**
41	**Switch Housing Plug Button**	**1**	**73854-01-121**	**73854-01-214**	**73854-01-116**	**73854-01-132**	**73854-01-170**	**73854-01-299**
44	**Blade Iron Set**	**1**	**92803-07-121**	**92803-07-214**	**92803-07-116**	**92803-07-132**	**92803-07-170**	**92803-07-299**
46	**Blade Set**	**1**	**74048-66-000**	**74296-17-000**	**74048-66-000**	**74048-63-000**	**75006-02-000**	**76238-05-000**
47	**Blade Iron Armature Screw**	**10**	**63755-05-232**	**63755-05-133**	**63755-05-232**	**63755-05-133**	**63755-04-119**	**63755-05-247**
150	**Globe/Shade**	**3**	**73560-13-000**	**73560-14-000**	**73560-13-000**	**73560-14-000**	**73560-13-000**	**73560-15-000**
156	**Thumb Screw**	**9**	**03077-08-232**	**03077-08-133**	**03077-08-232**	**03077-08-133**	**03077-08-247**	**03077-08-247**
170	**Switch Housing, Alternate**	**1**	**93598-01-121**	**93598-01-214**	**93598-01-116**	**93598-01-132**	**93598-01-170**	**93598-01-299**
*	**Hardware Kit**	**1**	**94294-00-860**	**94294-00-861**	**94294-00-862**	**94294-00-863**	**94294-00-864**	**94294-00-865**
67	Blade Assembly Screw	16	---------	---------	---------	---------	---------	---------
69	Screw, Machine, 6-32	3	---------	---------	---------	---------	---------	---------
70	Wire Nut	4	---------	---------	---------	---------	---------	---------
131	Screw, Switch Housing Assemby	3	---------	---------	---------	---------	---------	---------
75	**Balancing Kit**	**1**	**07570-01-000**	**07570-01-000**	**07570-01-000**	**07570-01-000**	**07570-01-000**	**07570-01-000**

GUÍA DE PIEZAS

Use la Guía de Piezas de abajo para verificar que todas las piezas estén incluidas en la caja.
Si alguna pieza falta o está dañada, llame al teléfono 1-888-830-1326.
POR FAVOR NO DEVUELVA ESTE PRODUCTO A LA TIENDA DONDE LO COMPRÓ.

Antes de instalar su ventilador, anote la información siguiente para sus archivos y asistencia con la garantía.

Nombre del modelo _____
No. de catálogo _____
No. de serie _____
Fecha de compra _____
Lugar de compra _____

Piezas del ventilador (no dibujadas a escala)

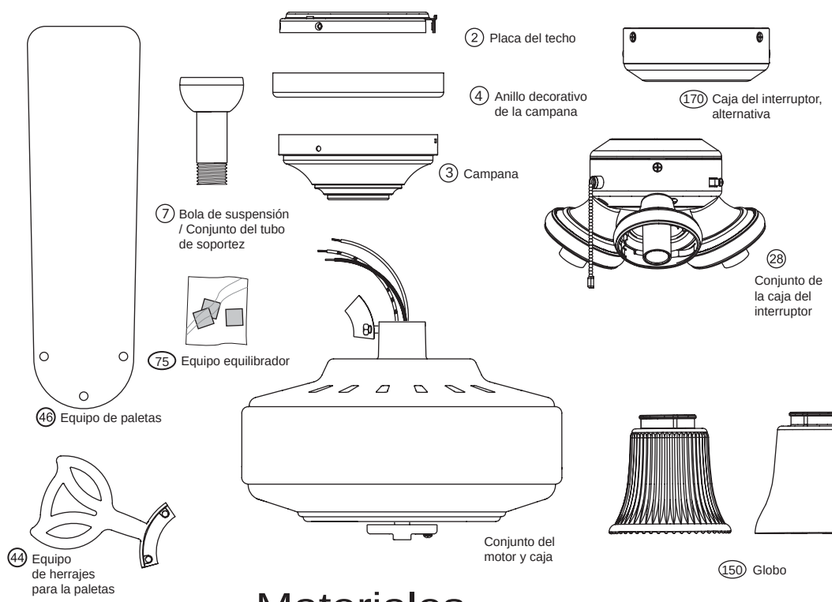

Si alguna pieza falta o está rota:
Llame al teléfono 1-888-830-1326

Si el ventilador no funciona:
1. Consulte la guía de localización de fallas en su manual de instrucciones.
2. Llame a su centro local de servicio.
3. Llame al teléfono 901-248-2222 para obtener asistencia técnica.

Para informaciones adicionales acerca de:

Productos Hunter ● Localización de fallas
Localización de distribuidores
Localización de centros de servicio
Llame al teléfono 1-800-448-6837
www.hunterfan.com

Materiales (dibujados a escala)

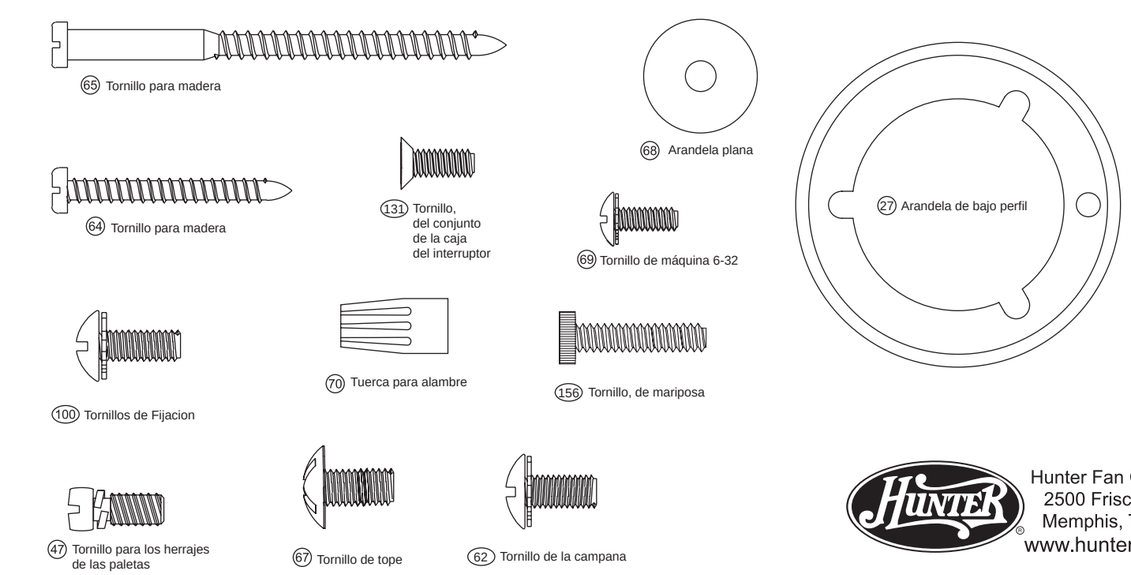

Hunter Fan Company
2500 Frisco Avenue
Memphis, TN 38114
www.hunterfan.com

Lista de piezas

No. del ítem	Nombre del ítem	Cantidad	20431A	20434A	20436A	20497A	20438
		No. del modelo	94294-02	94294-03	94294-04	94294-05	94294-06
		No. del dibujo de ensamblaje	94294-01				
		Acabado	Bronce antiguo	Cepillado níquel	Bronce brillante	Blanco	Hierro	Bronce Nuevo
		No. de la pieza	No. de la pieza	No. de la pieza	No. de la pieza	No. de la pieza	No. de la pieza	No. de la pieza
*	**Equipo de sistema de colgar**	1	96759-05-000	96759-09-000	96759-01-000	96759-03-000	96759-12-000	96759-30-000
2	Placa del techo	1	---------	---------	---------	---------	---------	---------
3	Campana	1	---------	---------	---------	---------	---------	---------
4	Anillo decorativo de la campana	1	---------	---------	---------	---------	---------	---------
7	Bola de suspensión / Conjunto del tubo de soportez	1	---------	---------	---------	---------	---------	---------
27	Arandela de bajo perfil	1	---------	---------	---------	---------	---------	---------
62	Tornillo de la campana	3	---------	---------	---------	---------	---------	---------
64	Tornillo para madera	2	---------	---------	---------	---------	---------	---------
65	Tornillo para madera	2	---------	---------	---------	---------	---------	---------
68	Arandela plana	4	---------	---------	---------	---------	---------	---------
100	Tornillos de Fijacion	3	---------	---------	---------	---------	---------	---------
28	**Conjunto de la caja del interruptor**	**1**	**96947-05-000**	**96947-01-000**	**96947-03-000**	**96947-12-000**	**96947-30-000**
29	**Cubierta de la caja del interruptor**	**1**	**73853-01-121**	**73853-01-116**	**73853-01-132**	**73853-01-170**	**73853-01-299**
41		**1**	**73854-01-121**	**73854-01-116**	**73854-01-132**	**73854-01-170**	**73854-01-299**
44	**Equipo de herrajes para la paletas**	**1**	**92803-07-121**	**92803-07-116**	**92803-07-132**	**92803-07-170**	**92803-07-299**
46	**Equipo de paletas**	**1**	**74048-66-000**	**74296-17-000**	**74048-63-000**	**75006-02-000**	**76238-05-000**
47	**Tornillo para los herrajes de las paletas**	**10**	**63755-05-232**	**63755-05-133**	**63755-05-133**	**63755-04-119**	**63755-05-247**
150	**Globo**	**3**	**73560-13-000**	**73560-14-000**	**73560-14-000**	**73560-13-000**	**73560-15-000**
156	**Tornillo, de mariposa**	**9**	**03077-08-232**	**03077-08-133**	**03077-08-133**	**03077-08-247**	**03077-08-247**
170	**Caja del interruptor, alternativa**	**1**	**93598-01-121**	**93598-01-214**	**93598-01-116**	**93598-01-132**	**93598-01-170**	**93598-01-299**
		1	**94294-00-860**	**94294-00-861**	**94294-00-862**	**94294-00-863**	**94294-00-864**	**94294-00-865**
*	**Equipo de herrajes**	16	---------	---------	---------	---------	---------	---------
67	Tornillo de tope	3	---------	---------	---------	---------	---------	---------
69	Tornillo de máquina 6-32	4	---------	---------	---------	---------	---------	---------
70	Tuerca para alambre	3	---------	---------	---------	---------	---------	---------
131	Tornillo, del conjunto de la caja del interruptor	**1**	**07570-01-000**	**07570-01-000**	**07570-01-000**	**07570-01-000**	**07570-01-000**
75	**Equipo equilibrador**						

98000-01-661
05/14/2007