SONY

2-662-139-12(1)

Sports Pack

Operating Instructions
Mode d'emploi
Manual de instrucciones
Gebruiksaanwijzing

SPK-WA

© 2006 Sony Corporation Printed in Japan

Owner's Record

The model and serial numbers are located inside of the unit. Record the serial number in the space provided below. Refer to them whenever you call upon your Sony dealer regarding this product.

Model No. SPK-WA Serial No. _____

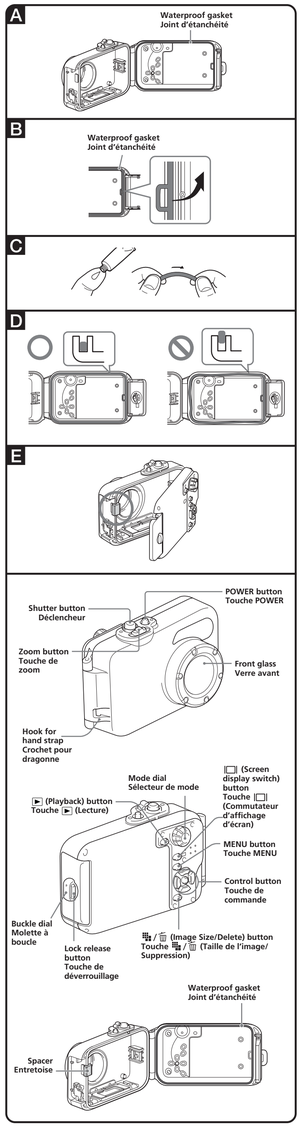

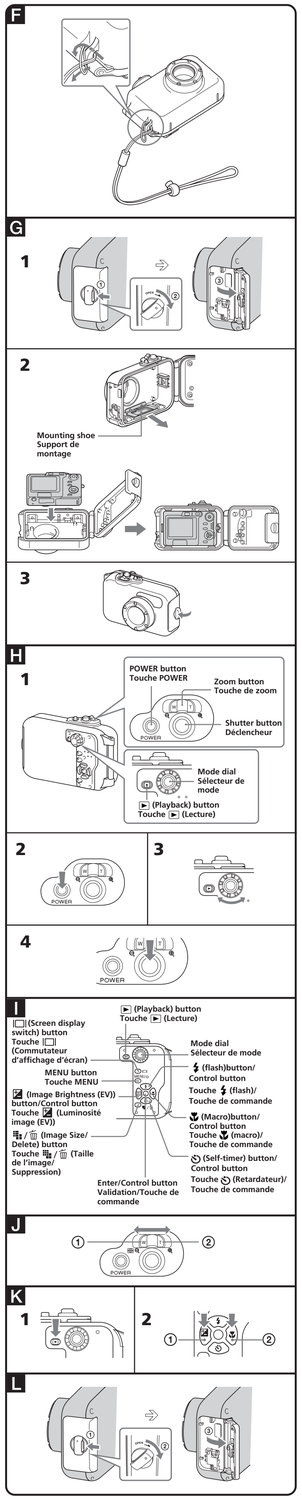

Main Feature

Useable at depth of up to 3 m (10 feet) underwater.

- This sports pack SPK-WA is exclusively for use with the Sony Digital Still Camera DSC-W70/W55/W50/W40/W35/W30.
- This sports pack is water-resistant, enabling the digital still camera to be used in the rain, snow or at the beach.

A loose or nipped waterproof gasket, sand or dirt on the waterproof gasket may cause water leaks under water. Be sure to check the waterproof gasket before use.

Notice

- For using your digital still camera with this pack, refer to the operating instructions of the digital still camera.
- In the unlikely event that a malfunction of the sports pack causes damage due to water leakage, Sony does not guarantee against damages to the equipment contained in it (digital still camera, battery pack, etc.) and the recorded contents, nor expenses entailed in the photography.

Precautions

- Do not subject the front glass to strong shock, as it may crack.
- Avoid opening the sports pack at the beach or on the water. Preparation such as installing the digital still camera and changing the "Memory Stick Duo" should be done in a place with low humidity and no salty air.
- Do not throw the sports pack into the water.
- Avoid using the sports pack in places with strong waves.
- Avoid using the sports pack under the following situations:
  – in a very hot or humid place.
  – in water hotter than 40 °C (104 °F).
  – at temperatures lower than 0 °C (32 °F).
  In these situations moisture condensation or water leakage may occur and damage the equipment.
- Use the sports pack for no longer than 30 minutes at a time in temperatures above 35 °C (95 °F).
- Be careful not to let the digital still camera fall when removing it from or putting it in the sports pack.
- Do not leave the sports pack under direct sunlight in a very hot and humid place for a long period of time. If you cannot avoid leaving the sports pack under direct sunlight, be sure to cover the pack with a towel or other protection.
- The digital still camera heats up if it is used inside the sports pack for a long time. Before removing the digital still camera from the sports pack, leave the sports pack in the shade or other cool place for a while to cool down.

If sun oil is on the sports pack, be sure to wash it off thoroughly using lukewarm water. If the sports pack is left with sun oil on its body, the surface of the sports pack may become discolored or damaged (such as cracks on the surface).

Water leakage

If water happens to leak in, stop exposing the sports pack to water immediately.
If the digital still camera gets wet, take it to the nearest Sony dealer immediately. Repair costs must be borne by the customer.

Handling the waterproof gasket

What is the waterproof gasket?

The waterproof gasket ensures the waterproof qualities of the sports pack or other equipment. (See illustration A)

Waterproof gasket maintenance is very important. Failure to carry out waterproof gasket maintenance according to the instructions may lead to water leakage and cause the sports pack to sink.

Handling the waterproof gasket

Fit the waterproof gasket

Avoid fitting the waterproof gasket in dusty or sandy locations.

1 **Remove the waterproof gasket. (See illustration B)**
   - You can easily remove the waterproof gasket by lifting it in the direction of the arrow as illustrated.
     Be careful not to scratch the waterproof gasket with your fingernail.
   - Do not use a pointed or metal object to remove the waterproof gasket. This kind of object may scratch or damage the sports pack groove or waterproof gasket.
2 **Inspect the waterproof gasket.**
   - Check carefully for the following. If found, wipe off with a soft cloth or tissue paper.
     – Is there any dirt, sand, hair, dust, salt, thread scraps, etc. on the waterproof gasket?
     – Is there any old grease on the waterproof gasket?

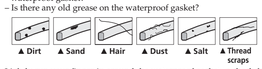

   - Lightly run your fingertip around the waterproof gasket to check for any invisible dirt.
   - Be careful not to leave any cloth or tissue paper fibers on the waterproof gasket after wiping it.
   - Check the waterproof gasket for cracks, skewing, distortion, fine splitting, scratches, sand inclusion, etc. Replace the waterproof gasket if it is cracked or scratched.

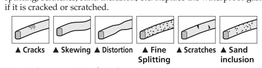

3 **Inspect the waterproof gasket groove.**
   Grains of sand or hardened salt sometimes get into the groove. Carefully remove them by blowing with an air spray or by wiping them with a cotton wool bud. Be careful not to leave any fibers from the cotton wool bud inside.
4 **Inspect the contact surface on the other side of the waterproof gasket in the same way.**
5 **Apply a coating of grease to the waterproof gasket.**
   - Use fingertips to thinly coat the entire surface of the waterproof gasket with a small drop of grease. (See illustration C)
   - Do not use paper or cloth as fibers may stick to the waterproof gasket.
   - Make sure there is always a thin coating of grease on the surface of the waterproof gasket. Grease protects the waterproof gasket and prevents wear.
   - Fit the waterproof gasket immediately after coating it with grease. Do not leave the greased waterproof gasket on a table or other surface.
6 **Fit the waterproof gasket into the groove of the sports pack.**
   Fit the waterproof gasket evenly into the groove paying attention to the following points:
   – Check for dirt on the waterproof gasket.
   – Check the waterproof gasket is not twisted. (See illustration D)

How to check for water leakage

After replacing the waterproof gasket, close the sports pack without inserting the equipment you are going to use. Immerse the sports pack in water to a depth of about 15 cm for about three minutes and check that no water leaks in.

Maintenance

If the sports pack is allowed to dry with sea water still in the waterproof gasket groove, salt crystals form which may impair the waterproof gasket's functions.

Waterproof gasket serviceable life

The serviceable life of the waterproof gasket varies with frequency of use of the sports pack and conditions. Generally, it is about one year.
Even if the waterproof gasket is not cracked or scratched, deformation or wear reduces its waterproof qualities. Replace the waterproof gasket with a new one if you find cracks, skewing, distortion, fine splitting, scratches, sand inclusion, etc.
After replacing, check that no water leaks in.

Grease

Use the grease supplied. Using other manufacturer's grease will damage the waterproof gasket, and cause water leaks.

Anti-fogging lens solution

Coat the surface of the glass with the supplied anti-fogging lens solution. This is effective in preventing from fogging.

How to use the anti-fogging lens solution
Apply 2 or 3 drops of the liquid to the front glass and wipe evenly to spread the liquid out by using the swabs, a soft cloth or tissue paper.

Waterproof gasket, grease and anti-fogging lens solution

You can obtain the waterproof gasket and grease at the nearest Sony dealer.
Waterproof gasket (model No. 2-591-534-01)
Grease (model No. 2-582-620-01)
Anti-fogging lens solution (model No. 3-072-039-01)

Maintenance

- After recording in a location with a sea breeze, wash the sports pack thoroughly in fresh water with the buckles fastened to remove salt and sand, then wipe with a soft dry cloth. It is recommended that you submerge the sports pack in fresh water for about 30 minutes. If it is left with salt on it, metal portions may be damaged or rust may form and cause water leakage.
- If sun oil is on the sports pack, be sure to wash it off thoroughly using lukewarm water.
- Clean the inside of the sports pack with a soft dry cloth. Do not wash the inside of the sports pack.

Be sure to perform the above maintenance each time you use the sports pack. Do not use any type of solvent such as alcohol, benzine or thinner for cleaning, as this might damage the surface finish of the sports pack.

When storing the sports pack

- Attach the spacer supplied with your sports pack to prevent wear of the waterproof gasket. (See illustration E)
- Close the pack without fastening the buckles to prevent wear of the waterproof gasket.
- Prevent dust from collecting on the waterproof gasket.
- Avoid storing the sports pack in a cold, very hot or humid place, or together with naphthalene or camphor, as these conditions might damage the unit.

Preparation

Preparing the digital still camera

Install the digital still camera in a low-humidity room or a similar environment. Opening or closing the sports pack in hot or humid locations may result in fogging of the front glass.

For details, refer to the operating instructions supplied with the digital still camera.

1 **Remove the strap from the digital still camera.**
2 **Insert the battery pack.**
   Be sure to use a fully charged battery pack.
3 **Insert the "Memory Stick Duo."**
4 **Turn on the power of the digital still camera.**
5 **Set the LCD screen of the digital still camera to "ON."**
6 **Set each of the settings on the digital still camera to "AUTO" mode.**
7 **Set the AF illuminator on the digital still camera to "OFF."**
   This disables use of the AF illuminator.
8 **Check the digital still camera's lens and LCD screen for any dirt.**

F Attach the hand strap

We recommend attaching the hand strap (supplied) before using the sports pack. (See illustration F)

Note
Be careful not to pinch the hand strap when you close the sports pack body. If the hand strap is caught it causes water to leak into the sports pack.

G Installing the digital still camera inside the sports pack

1 **Set the POWER button of the digital still camera to "OFF."**
2 **Set the mode dial of the digital still camera to "."**
3 **Open the sports pack. (G-1)**
   Keep the lock release button ① pressed down, turn the buckle dial ② and open the buckle in the direction of the arrow ③.
4 **Prepare the sports pack.**

Be sure to read the separate "Handling the waterproof gasket". Important details regarding maintenance and handling of the waterproof gasket are described in this manual.

① Remove the waterproof gasket.
② Coat the waterproof gasket with grease.
   Clean off any sand or dirt on the waterproof gasket, in the seating groove, or on the sports pack's body where it touches the waterproof gasket. Coat the waterproof gasket with a light, even layer of grease.
③ Fit the waterproof gasket.
   Note
   The sports pack's body may be scratched or water may leak if the cover is closed with sand or dirt on the waterproof gasket.

5 **Install the digital still camera inside the sports pack. (G-2)**

Always be sure to turn off the power when installing or removing the digital still camera. The lens may be damaged if the power is on.

When using DSC-W40/W35/W30
Remove the mounting shoe by sliding it in the direction of the arrow prior to attaching the sports pack to the DSC-W40/W35/W30. (G-2)
(The mounting shoe need not be removed for the DSC-W70/W55/W50)

Check that the digital still camera is placed correctly.

6 **Close the sports pack's body and fasten the buckle. (G-3)**
   Secure the sports pack's body, and fasten the buckle until it clicks.

Using the Sports Pack

H Recording (See illustration H-1)

1 **Turn on the power. (H-2)**
   Check that the Mode dial operates normally. (H-3)
   The mode is switched in the following order by turning the Mode dial:

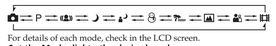

   For details of each mode, check in the LCD screen.
2 **Set the Mode dial to the desired mode.**
   You can record pictures while looking at the LCD screen.
   To record still images, set the Mode dial of the sports pack to "".
   To record moving images, set the Mode dial of the sports pack to "".
   Sound cannot be recorded while recording moving images.
   To record pictures in the various scene, set the Mode dial of the digital still camera to "," ", ," ", ," ",

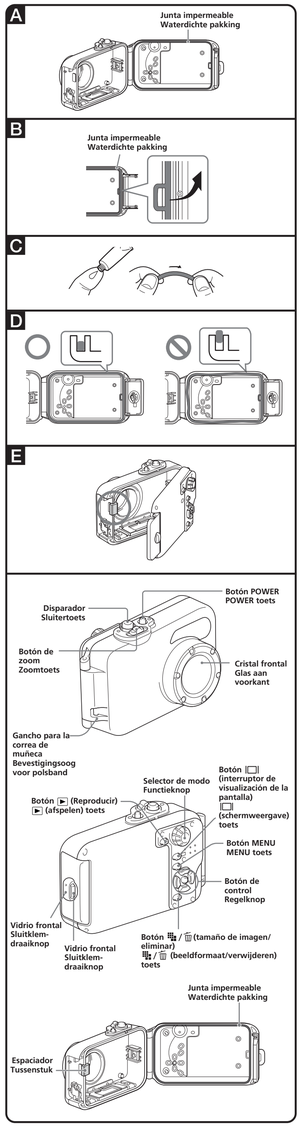

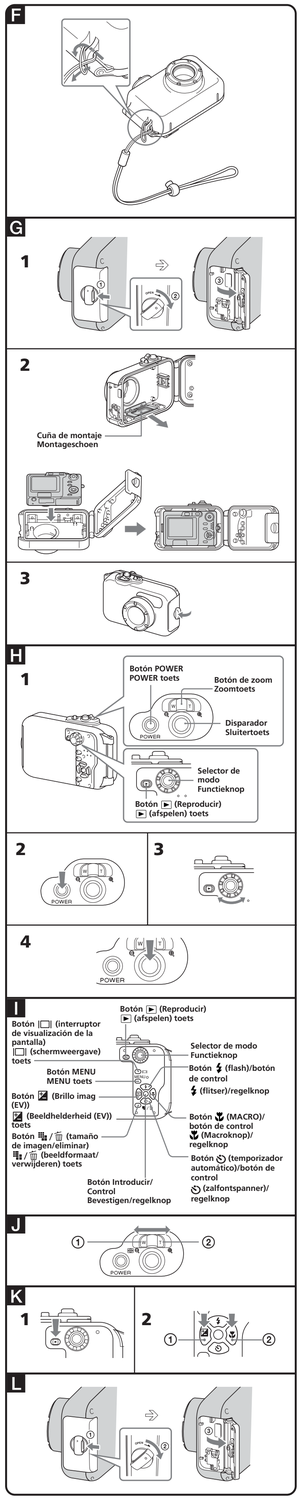

Características principales

Utilizable bajo agua a una profundidad de hasta 3 metros.

- Este portacámara deportivo SPK-WA es para uso exclusivo con la cámara digital de imágenes fijas DSC-W70/W55/W50/W40/W35/W30 de Sony.
- Este portacámara deportivo es resistente al agua, lo que permite utilizar la cámara digital de imágenes fijas bajo la lluvia, la nieve o en la playa.

Una junta impermeable fluja, atrapada, con arena o suciedad puede causar la infiltración de agua. Asegúrese de comprobar la junta impermeable antes de su uso.

Aviso

- Para utilizar la cámara digital de imágenes fijas con este portacámara, consulte el manual de instrucciones de la cámara digital de imágenes fijas.
- En el caso improbable de que un mal funcionamiento del portacámara deportivo ocasione daños debidos a una infiltración de agua, Sony no se responsabilizará de los daños ocasionados al equipo alojado en él (cámara digital, batería, etc.) ni del contenido grabado, ni tampoco de los gastos relacionados con la fotografía.

Precauciones

- No someta el cristal frontal a golpes fuertes ya que podría agrietarse.
- Evite abrir el portacámara deportivo en la playa o en el agua. Los preparativos tales como la instalación de la cámara digital y el cambio del "Memory Stick Duo" deberán realizarse en un lugar de poca humedad y sin aire salino.
- No arroje el portacámara deportivo al agua.
- Evite utilizar el portacámara deportivo en lugares con fuertes olas.
- Evite utilizar el portacámara deportivo en las situaciones siguientes:
  - en un lugar muy cálido o húmedo.
  - en agua más caliente de 40 °C.
  - a temperaturas inferiores a 0 °C.

  En estas situaciones podría producirse condensación de humedad o infiltraciones de agua y dañarse el equipo.
- No utilice el portacámara deportivo durante más de 30 minutos con temperaturas superiores a los 35 °C.
- No permita que se caiga la cámara digital de imágenes fijas al extraerla o colocarla dentro del portacámara deportivo.
- No deje el portacámara deportivo bajo la luz solar directa en un lugar muy cálido y húmedo durante largo tiempo. Si no puede evitar dejarlo bajo la luz solar directa, asegúrese de cubrirlo con una toalla u otro tipo de protección.
- La cámara digital de imágenes fijas se calentará si se utiliza dentro del portacámara deportivo durante mucho tiempo. Antes de extraer la cámara digital del portacámara deportivo, deje éste a la sombra o en otro lugar fresco durante algún tiempo para que se enfríe.

Si hay aceite solar en el portacámara deportivo, asegúrese de lavarlo completamente utilizando agua tibia. Si dejase el portacámara deportivo con aceite solar en su cuerpo, la superficie del mismo podría decolorarse o dañarse (como rajas en la superficie).

Infiltración de agua

En caso de producirse una infiltración de agua en el interior, deje de exponer el portacámara deportivo al agua inmediatamente.
Si se moja la cámara digital de imágenes fijas, llévela inmediatamente al distribuidor Sony más cercano. Los costes de reparación tendrá que abonarlos el usuario.

Manejo de la junta impermeable

¿Qué es la junta impermeable?

La junta impermeable asegura la calidad impermeable del portacámara deportivo y de otros equipos. (Consulte la ilustración A)

El mantenimiento de la junta impermeable es muy importante. Si no realiza el mantenimiento de la junta impermeable siguiendo las instrucciones, podría provocar infiltraciones de agua y hacer que se inunde el portacámara deportivo.

Manejo de la junta impermeable

Ajuste la junta impermeable

Evite fijar la junta impermeable en lugares polvorientos o con arena.

1 **Retire la junta impermeable. (Consulte la ilustración B)**
   - Puede extraer la junta impermeable con facilidad levantándola en el sentido que indica la flecha en la ilustración.
     Procure no arañar la junta impermeable con las uñas.
   - No utilice ningún objeto de metal ni punzante para extraer la junta impermeable.
     Este tipo de objetos podría arañar o dañar la ranura del portacámara deportivo o la junta impermeable.
2 **Inspeccione la junta impermeable.**
   - Compruebe la junta para detectar la presencia de los siguientes elementos. Si se encontrara alguno de estos elementos, límpielo con un paño suave o un pañuelo de papel.
     – ¿Contiene la junta impermeable suciedad, arena, cabellos, polvo, sal, virutas de metal, etc.?
     – ¿Contiene la junta impermeable grasa antigua?

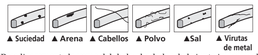

   - Pase ligeramente la yema del dedo alrededor de la junta impermeable para comprobar si hubiera algo de suciedad no visible.
   - Procure no dejar ninguna fibra del paño ni del pañuelo de papel en la junta impermeable después de limpiarla.
   - Compruebe la junta impermeable por si tuviera grietas, torceduras, deformaciones, rajas finas, rasguños, restos de arena, etc. En caso de que esté agrietada o rasgada, cambie la junta impermeable.

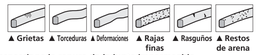

3 **Inspeccione la ranura de la junta impermeable.**
   Es posible que en ocasiones se introduzcan granos de arena o sal sólida en la ranura. Retírelos con cuidado soplando con un aerosol de aire y frotándolos con una bola de algodón. Tenga cuidado de no dejar dentro ninguna fibra de la bola de algodón.
4 **Explore la superficie de contacto del otro lado de la junta impermeable de la misma forma.**
5 **Aplique una capa protectora de grasa a la junta impermeable.**
   - Utilice la yema de los dedos para esparcir una capa delgada por toda la superficie de la junta impermeable con una gotita de grasa. (Consulte la ilustración B)
   - No utilice papel ni paños de fibras que pudieran adherirse a la junta impermeable.
   - Asegúrese de que la junta impermeable cuente siempre con una capa protectora delgada de grasa en su superficie. La grasa protege la junta impermeable y evita el desgaste.
   - Ajuste la junta impermeable inmediatamente después de recubrirla con la grasa. No deje la junta impermeable recubierta de grasa sobre la mesa ni sobre ninguna otra superficie.
6 **Ajuste la junta impermeable a la ranura del portacámara deportivo.**
   Ajuste la junta impermeable uniformemente en la ranura, prestando atención a los siguientes puntos:
   – Compruebe si la junta impermeable presenta suciedad.
   – Compruebe que la junta impermeable no esté torcida.
   (Consulte la ilustración D)

Cómo comprobar si existe infiltración de agua

Una vez sustituida la junta impermeable, cierre el portacámara deportivo sin insertar el equipo que va a utilizar. Sumerja el portacámara deportivo en agua a una profundidad de unos 15 cm durante aproximadamente tres minutos y compruebe que no se haya infiltrado agua.

Mantenimiento

Si se deja secar el portacámara deportivo cuando todavía hay agua del mar en la ranura de la junta impermeable, se formarán cristales salinos que podrían dañar el funcionamiento de la junta impermeable.

Vida útil de la junta impermeable

La vida útil de la junta impermeable varía según las condiciones y la frecuencia de uso del portacámara deportivo. Por lo general, es de aproximadamente un año.
Aunque la junta impermeable no esté agrietada ni rasgada, la deformación o el desgaste reducen sus cualidades de impermeabilidad. Sustituya la junta impermeable por una nueva si encuentra grietas, torceduras, deformaciones, rajas finas, rasguños, restos de arena, etc.
Una vez sustituida, compruebe que no se infiltra agua.

Grasa

Utilice la grasa suministrada. La utilización de grasa de otros fabricantes podría dañar la junta impermeable y causar la infiltración de agua.

Solución antiempañante para el objetivo

Recubra la superficie del cristal con la solución antiempañante suministrada para el objetivo.
Resulta efectiva para evitar el empañamiento.

Utilización de la solución antiempañante para el objetivo

Aplique 2 ó 3 gotas del líquido en el cristal frontal y frote firmemente para esparcir el líquido utilizando un bastoncillo de algodón, un paño suave o un pañuelo de papel.

Junta impermeable, grasa y solución antiempañante para el objetivo

Puede adquirir la junta impermeable y la grasa en su distribuidor Sony más cercano.
Junta impermeable (nº modelo 2-591-534-01)
Grasa (nº modelo 2-582-620-01)
Solución antiempañante para el objetivo (nº modelo 3-072-039-01)

Mantenimiento

- Después de grabar en un lugar expuesto a brisas marinas, lave el portacámara deportivo con agua fresca y con las hebillas perfectamente abrochadas para retirar la sal y la arena y, a continuación, frótelo con un paño suave y seco. Se recomienda sumergir el portacámara deportivo en agua dulce durante unos 30 minutos. Si se deja sal en él, podrían dañarse las partes metálicas o formarse óxido y ocasionar infiltraciones de agua.
- Si hay aceite solar en el portacámara deportivo, límpielo completamente utilizando agua tibia.
- Limpie el interior del portacámara deportivo con un paño suave y seco. No lave el interior del portacámara deportivo.

Asegúrese de realizar el mantenimiento indicado cada vez que utilice el portacámara. No use ningún disolvente, como alcohol, bencina o diluyente para limpiarlo, ya que podría dañar el acabado de la superficie del portacámara deportivo.

Cuando vaya a almacenar el portacámara deportivo

- Coloque el espaciador suministrado con el portacámara deportivo para evitar el desgaste de la junta impermeable. (Consulte la ilustración E)
- Cierre el portacámara sin apretar las hebillas para evitar el desgaste de la junta impermeable.
- Evite que se acumule polvo en la junta impermeable.
- Evite almacenar el portacámara deportivo en un lugar frío, muy cálido o húmedo, ni junto a naftalina ni alcanfor, ya que estas condiciones podrían dañar la unidad.

Preparación

Preparación de la cámara digital

Instale la cámara digital en una sala con baja humedad o un entorno similar. Si abre o cierra el portacámara deportivo en un lugar cálido o húmedo, se podría empañar el cristal frontal.

Para obtener más información, consulte el manual de instrucciones suministrado con la cámara digital.

1 **Retire la correa de la cámara digital.**
2 **Inserte la batería.**
   Asegúrese de utilizar una batería completamente cargada.
3 **Inserte el "Memory Stick Duo".**
4 **Encienda la cámara digital.**
5 **Ajuste la pantalla LCD de la cámara digital a "ON".**
6 **Ajuste todas las opciones de la cámara digital a "AUTO".**
7 **Ajuste el iluminador de enfoque automático (AF) de la cámara digital en "OFF".**
   De este modo se inhabilitará la utilización del iluminador AF.
8 **Compruebe si hay suciedad en el objetivo de la cámara digital o en la pantalla LCD.**

F Fije la correa de muñeca

Se recomienda fijar la correa de muñeca (suministrada) antes de utilizar el portacámara deportivo. (Consulte la ilustración F)

Nota

Procure no enganchar la correa de muñeca al cerrar el portacámara deportivo. Si la correa de muñeca quedase atrapada, podría infiltrarse agua dentro del portacámara deportivo.

G Instalación de la cámara digital dentro del portacámara deportivo

1 **Ponga el selector POWER de la cámara digital en "OFF".**
2 **Ajuste el selector de modo de la cámara digital en "".**
3 **Abra el portacámara deportivo. (G-1)**
   Mantenga pulsado el botón de desbloqueo ①, gire el dial de la hebilla ② y abra ésta en el sentido de la flecha ③.
4 **Prepare el portacámara deportivo.**

Asegúrese de leer el apartado "Manejo de la junta impermeable". Los detalles importantes relacionados con el mantenimiento y manejo de la junta impermeable se describen en este manual.

① Retire la junta impermeable.
② Recubra la junta impermeable con grasa.
   Limpie la arena o la suciedad de la junta impermeable, de la ranura de ajuste o de la parte del cuerpo del portacámara deportivo que esté en contacto con dicha junta. Recubra la junta impermeable con una capa ligera y uniforme de grasa.
③ Ajuste la junta impermeable.

Nota

El cuerpo del portacámara deportivo puede rayarse o puede producirse infiltración de agua si se cierra la cubierta con arena o suciedad en la junta impermeable.

5 **Instale la cámara digital en el interior del portacámara deportivo. (G-2)**

Antes de instalar o extraer la cámara digital, desconecte su alimentación. Si dejase la alimentación conectada, el objetivo podría dañarse.

Al utilizar la DSC-W40/W35/W30

Antes de fijar el portacámaras deportivo a la DSC-W40/W35/W30, extraiga la cuña de montaje deslizándola en la dirección que indica la flecha. (G-2)
(En el modelo DSC-W70/W55/W50, no es necesario extraer la cuña de montaje).

Compruebe que la cámara digital esté correctamente instalada.

6 **Cierre el cuerpo del portacámara deportivo y abroche la hebilla. (G-3)**
   Asegure el cuerpo del portacámara deportivo y abroche la hebilla hasta que se oiga un clic.

Utilización del portacámara deportivo

H Grabación (Consulte la ilustración H-1)

1 **Conecte la alimentación. (H-2)**
   Compruebe que el selector de modo funciona correctamente. (H-3)
   Al girar el selector de modo, el modo cambia en el siguiente orden:

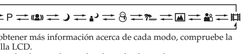

   Para obtener más información acerca de cada modo, compruebe la pantalla LCD.
2 **Ajuste el selector de modo al modo deseado.**
   Usted podrá grabar imágenes observando la pantalla LCD.
   Para grabar imágenes fijas, ajuste el mando de modo del portacámara deportivo a "".
   Para grabar imágenes móviles, ajuste el selector de modo del portacámara deportivo a "".
   Durante la grabación de imágenes en movimiento no podrá grabarse sonido.
   Para grabar imágenes en varias escenas, ponga el selector de modo de la cámara digital en "", "", "", "", "", "" o "", y seleccione el modo deseado.

   Para obtener más información, consulte el manual de instrucciones suministrado con la cámara digital.
3 **Pulse el botón del disparador. (H-4)**

I Utilización/Ajuste de varias funciones (Consulte la ilustración I)

Podrá utilizar varias funciones de la cámara digital instalada en el portacámara deportivo.

J Uso de la función de zoom (Consulte la ilustración J)

① Pulse el lado W del botón de zoom para gran angular. (El sujeto aparecerá más lejos).
② Pulse el lado T del botón de zoom para telefoto. (El sujeto aparecerá más cerca).

Notas

- Si utiliza el flash con el portacámaras deportivo colocado, la distancia de disparo puede disminuir o puede que el borde derecha de la pantalla quede oscuro.
- Cuando no utilice la cámara digital con la alimentación conectada durante cierto tiempo, dicha alimentación se desconectará automáticamente para evitar que se descargue la batería. Para volver a utilizar la cámara digital, vuelva a conectar su alimentación. Para obtener más información, consulte el manual de instrucciones suministrado con la cámara digital.

K Reproducción con el botón de control

Puede reproducir imágenes en la pantalla LCD utilizando el botón de control. No podrá oír el sonido.

1 **Conecte la alimentación.**
2 **Pulse el botón ▶ (Reproducir). (K-1)**
3 **Seleccione la imagen deseada con el botón de control. (K-2)**
   K-2 ② A la imagen anterior
   K-2 ③ A la imagen siguiente

L Extracción de la cámara digital (Consulte la ilustración L)

1 **Desconecte la alimentación.**
2 **Abra el portacámara deportivo.**
   Mantenga pulsado el botón de desbloqueo ①, gire el dial de la hebilla ② y abra ésta en el sentido de la flecha ③.
3 **Extraiga la cámara digital del portacámara deportivo.**
   Cuando haya utilizado la cámara digital durante mucho tiempo, se calentará. Desconecte la alimentación de la cámara digital y deje que se enfríe durante un tiempo antes de extraerla del portacámara deportivo.

Procure que no se caiga la cámara digital cuando la extraiga.

Nota

Antes de abrir el portacámara deportivo, limpie con cuidado cualquier resto de agua que hubiera en éste y en su cuerpo para evitar que entren gotas en la cámara digital.

Solución de problemas

Síntoma	Causa/acciones correctivas
Hay gotas de agua dentro del portacámara deportivo.	• La junta impermeable presenta rasguños o grietas. ➡ Sustituya la junta impermeable por otra nueva. • La junta impermeable no está colocada correctamente. ➡ Coloque la junta impermeable uniformemente en la ranura. • La hebilla no está abrochada. ➡ Abroche la hebilla hasta que se oiga un clic.
La función de grabación no se activa.	• La batería se ha agotado. ➡ Cargue completamente la batería. • El "Memory Stick Duo" está lleno. ➡ Inserte otro "Memory Stick Duo" o borre datos que no necesite del "Memory Stick Duo". • La lengüeta de protección contra escritura del "Memory Stick Duo" está ajustada en LOCK. ➡ Ajuste la lengüeta en la posición de grabación o inserte un "Memory Stick Duo" nuevo.

Especificaciones

Material
Plástico (PC, ABS), acero inoxidable, cristal

Estanqueidad
Junta impermeable, hebilla

Resistencia a la presión
Hasta una profundidad de 3 metros bajo el agua

Interruptores que se pueden accionar externamente
Alimentación, Modo, Disparador, Zoom, Control (Flash, Macro, Autodisparador, Brillo imag (EV), Introducir), MENU, Tamaño de imagen/eliminar, Interruptor de visualización de la pantalla, Reproducir

Dimensiones
Aprox. 130 × 82 × 64 mm (an/al/prf)
(excluyendo partes salientes)

Peso
Aprox. 160 g (solamente el portacámara deportivo)

Elementos incluidos
Portacámara deportivo (1)
Cuña de montaje (1)
Correa de muñeca (1)
Grasa (1)
Solución antiempañante para el objetivo (1)
Espaciador (1)
Juego de documentación impresa

El diseño y las especificaciones están sujetos a cambios sin previo aviso.

Belangrijkste kenmerk

Te gebruiken tot op een diepte van maximaal 3 meter onder water.

- Deze sportbehuizing SPK-WA is uitsluitend bestemd voor gebruik met de digitale fotocamera DSC-W70/W55/W50/W40/W35/W30 van Sony.
- Deze sportbehuizing is waterbestendig, zodat u de digitale fotocamera kunt gebruiken in de regen of sneeuw of aan het strand.

Als de waterdichte pakking loszit of beschadigd is of als er zand of vuil in de waterdichte pakking is terechtgekomen, kan dit lekkage onder water tot gevolg hebben. Controleer de waterdichte pakking voordat u deze gebruikt.

Opmerking

- Raadpleeg de gebruiksaanwijzing van de digitale fotocamera voordat u de digitale fotocamera gebruikt met deze behuizing.
- In het onwaarschijnlijke geval dat er bij een defect aan de sportbehuizing schade wordt veroorzaakt door waterlekkage, aanvaardt Sony geen aansprakelijkheid voor beschadiging van de apparatuur in de behuizing (digitale fotocamera, batterij, enzovoort) en de gemaakte opnamen en evenmin voor de kosten die verbonden zijn aan het fotograferen.

Voorzorgsmaatregelen

- Stel het glas aan the voorkant niet bloot aan sterke trillingen. Het glas kan hierdoor barsten.
- Open de sportbehuizing niet aan het strand of op het water. U moet de voorbereiding, zoals het installeren van de digitale fotocamera en het wijzigen van de "Memory Stick Duo", uitvoeren op een plaats met een lage vochtigheid en geen zoute lucht.
- Gooi de sportbehuizing niet in het water.
- Gebruik de sportbehuizing niet op plaatsen met een sterke golfslag.
- Gebruik de sportbehuizing niet onder de volgende omstandigheden:
  – op zeer warme of vochtige plaatsen.
  – in water met een temperatuur van boven 40 °C.
  – bij temperaturen beneden 0 °C.

  Onder deze omstandigheden kan vochtcondensatie of waterlekkage optreden en kan de apparatuur worden beschadigd.
- Bij temperaturen boven 35 °C mag u de sportbehuizing niet langer dan 30 minuten achteren gebruiken.
- Laat de digitale fotocamera niet vallen als u deze verwijdert uit of plaatst in de sportbehuizing.
- Laat de sportbehuizing niet langere tijd in direct zonlicht op een zeer warme en vochtige plaats liggen. Als u de sportbehuizing toch in direct zonlicht moet laten liggen, moet u de behuizing bedekken met een handdoek of andere bescherming.
- De digitale fotocamera wordt warm na langdurig gebruik in de sportbehuizing. Voordat u de digitale fotocamera uit de sportbehuizing haalt, moet u de sportbehuizing met de camera een tijdje in de schaduw of op een andere locatie leggen, zodat de camera kan afkoelen.

Als er zonnebrandolie op de sportbehuizing terechtkomt, moet u de behuizing goed reinigen met lauw water. Als u de zonnebrandolie niet van de sportbehuizing verwijdert, kan de buitenkant van de sportbehuizing verkleuren of beschadigen (er kunnen scheurtjes in het oppervlak ontstaan).

Waterlekkage

Als er waterlekkage optreedt, moet u de sportbehuizing niet langer aan water blootstellen.
Als de digitale fotocamera nat wordt, moet u de camera direct naar de dichtstbijzijnde Sony-handelaar brengen. De klant moet eventuele reparatiekosten betalen.

De waterdichte pakking gebruiken

Wat is de waterdichte pakking?

sportbehuizing of andere apparatuur tegen water wordt beschermd. (Zie afbeelding A)

Het is erg belangrijk dat u de waterdichte pakking goed onderhoudt. Als u de waterdichte pakking niet goed onderhoudt zoals in de gebruiksaanwijzing wordt aangegeven, kan er water in de behuizing lekken en kan de sportbehuizing zinken.

De waterdichte pakking gebruiken

De waterdichte pakking aanbrengen

Breng de waterdichte pakking niet aan op locaties met veel stof of zand.

1 **Verwijder de waterdichte pakking. (Zie afbeelding B)**
   - U kunt de waterdichte pakking gemakkelijk verwijderen door deze in de richting van de pijl te trekken, zoals in de afbeelding wordt aangegeven.
     Zorg dat u met uw nagel geen krassen op de waterdichte pakking maakt.
   - Verwijder de waterdichte pakking niet met een puntig of metalen voorwerp.
     U kunt hiermee krassen op de graef van de sportbehuizing of de waterdichte pakking maken of deze beschadigen.
2 **Controleer de waterdichte pakking.**
   - Controleer zorgvuldig of er vuil aanwezig is. Is dit het geval, dan moet u het vuil verwijderen door een zachte doek of een papieren zakdoekje.
     – Bevinden er zich vuil, zand, haren, stof, zout, draadjes, enzovoort op de waterdichte pakking?
     – Bevinden er zich resten smeervet op de waterdichte pakking?

   - Ga voorzichtig met uw vingertop over de waterdichte pakking om te controleren op vuil dat niet zichtbaar is.
   - Zorg dat er geen resten van een doek of papieren zakdoekje achterblijven op de waterdichte pakking nadat u de pakking hebt schoongemaakt.
   - Controleer de waterdichte pakking op barstjes, onregelmatigheid, vervorming, haarscheurtjes, zand, enzovoort. Vervang de waterdichte pakking als deze is gebarsten of bekrast.

3 **Controleer de groef van de waterdichte pakking.**
   Zandkorrels of opgedroogd zout kunnen soms in de groef terechtkomen. Blaas het zand en zout weg met een verstuiver of veeg het weg met een wattenstaafje. Zorg dat er geen resten van het wattenstaafje achterblijven.
4 **Controleer op dezelfde manier het contactgedeelte aan de andere kant van de waterdichte pakking.**
5 **Smeer een laagje smeervet op de waterdichte pakking.**
   - Breng met uw vingertoppen een dun laagje smeervet aan op het gehele oppervlak van de waterdichte pakking. (Zie afbeelding B)
   - Gebruik geen papier of stof omdat vezels op de waterdichte pakking kunnen achterblijven.
   - Zorg dat er altijd een dun laagje smeervet op het oppervlak van de waterdichte pakking zit. Het smeervet beschermt de waterdichte pakking en voorkomt slijtage.
   - Breng de waterdichte pakking direct aan nadat u een laagje smeervet hebt aangebracht. Laat de ingevette waterdichte pakking niet op een tafel of ander oppervlak liggen.
6 **Plaats de waterdichte pakking in de groef van de sportbehuizing.**
   Plaats de waterdichte pakking gelijkmatig in de groef en let met name op de volgende punten:
   – Controleer op stof op de waterdichte pakking.
   – Controleer of de waterdichte pakking niet is gedraaid.
   (Zie afbeelding D)

Controleren op waterlekkage

Nadat u de waterdichte pakking hebt vervangen, sluit u de sportbehuizing zonder de apparatuur die u wilt gebruiken, in de behuizing te plaatsen. Houd de sportbehuizing ongeveer drie minuten 15 cm onder water en controleer of er geen water in de behuizing lekt.

Onderhoud

Als u de sportbehuizing laat opdrogen met zout water in de groef van de waterdichte pakking, kan er zout kristalliseren waardoor de functies van de waterdichte pakking kunnen verminderen.

Gebruiksduur van de waterdichte pakking

De gebruiksduur van de waterdichte pakking verschilt, afhankelijk van hoe vaak en onder welke omstandigheden u de sportbehuizing gebruikt. De gebruiksduur is over het algemeen één jaar.
Zelfs als de waterdichte pakking niet is gebarsten of bekrast, neemt de waterdichtheid van de pakking toch af door vervorming en slijtage. Vervang de waterdichte pakking door een nieuwe als u barstjes, onregelmatigheid, vervorming, haarscheurtjes, krassen of zand aantreft. Als u de pakking hebt vervangen, controleert u of er geen water in lekt.

Smeervet

Gebruik het bijgeleverde smeervet. Smeervet van een andere fabrikant kan de waterdichte pakking beschadigen en waterlekkage veroorzaken.

Vloeistof tegen het beslaan van de lens

Breng een laagje vloeistof tegen het beslaan van de lens aan op het oppervlak van het glas.
U voorkomt zo dat het glas beslaat.

De vloeistof tegen het beslaan van de lens gebruiken

Breng 2 of 3 druppels vloeistof aan op het glas aan de voorkant en verdeel de vloeistof gelijkmatig met een wattenstaafje, een zachte doek of een papieren zakdoekje.

Waterdichte pakking, smeervet en vloeistof tegen het beslaan van de lens

U kunt de waterdichte pakking en het smeervet verkrijgen bij de dichtstbijzijnde Sony-handelaar.
Waterdichte pakking (modelnummer 2-591-534-01)
Smeervet (modelnummer 2-582-620-01)
Vloeistof tegen het beslaan van de lens (modelnummer 3-072-039-01)

Onderhoud

- Wanneer u opnamen hebt gemaakt in een omgeving met zeewind, moet u de sportbehuizing goed uitwassen met zoet water om zout en zand te verwijderen. Hierbij moeten de sluitklemmen gesloten zijn. Veeg de behuizing af met een zachte, droge doek. U kunt het beste de sportbehuizing ongeveer 30 minuten onderdompelen in zoet water. Als er zout op de sportbehuizing achterblijft, kunnen metalen delen worden beschadigd of kan er roest ontstaan waardoor de behuizing kan gaan lekken.
- Als er zonnebrandolie op de sportbehuizing komt, moet u de behuizing goed reinigen met lauw water.
- Reinig de binnenkant van de sportbehuizing met een zachte, droge doek. Maak de binnenkant van de sportbehuizing niet nat.

Voer het bovenstaande onderhoud altijd uit als u de sportbehuizing gebruikt. Gebruik geen oplosmiddelen, zoals alcohol, benzine of thinner, omdat deze het oppervlak van de sportbehuizing kunnen beschadigen.

De sportbehuizing opbergen

- Bevestig het tussenstuk dat bij de sportbehuizing wordt geleverd om slijtage van de waterdichte pakking te voorkomen. (Zie afbeelding E)
- Sluit de behuizing zonder de sluitklemmen vast te maken om slijtage van de waterdichte pakking te voorkomen.
- Zorg dat er geen stof op de waterdichte pakking komt.
- Bewaar de sportbehuizing niet op een koude, zeer hete of vochtige plaats of samen met naftaleen of kamfer. Hierdoor kan de behuizing worden beschadigd.

Voorbereiding

De digitale fotocamera voorbereiden

Installeer de digitale fotocamera in een ruimte met een lage luchtvochtigheid of een vergelijkbare omgeving. Als u de behuizing in een zeer warme of vochtige omgeving opent, kan het glas aan de voorkant beslaan.

Raadpleeg de gebruiksaanwijzing bij de digitale fotocamera voor meer informatie.

1 **Maak de riem los van de digitale fotocamera.**
2 **Plaats de batterij.**
   Zorg ervoor dat u altijd een volledig opgeladen batterij gebruikt.
3 **Plaats de "Memory Stick Duo".**
4 **Schakel de stroom van de digitale fotocamera in.**
5 **Zet het LCD scherm van de digitale fotocamera aan ("ON").**
6 **Zet elk van de instellingen van de digitale fotocamera in de "AUTO" stand.**
7 **Stel de AF-verlichting op de camera in op "OFF".**
   Hierdoor wordt het gebruik van de AF-verlichting uitgeschakeld.
8 **Controleer of de lens van de digitale fotocamera en het LCD-scherm vuil zijn.**

F De polsband bevestigen

U kunt het beste de polsband (bijgeleverd) bevestigen voordat u de sportbehuizing gebruikt. (Zie afbeelding F)

Opmerking

Zorg dat de polsband niet beklemd raakt wanneer u de sportbehuizing sluit. Als de polsband beklemd raakt, kan er water in de sportbehuizing lekken.

G De digitale fotocamera in de sportbehuizing plaatsen

1 **Schakel de digitale fotocamera uit door de POWER schakelaar op "OFF" te zetten.**
2 **Zet de functieknop van de digitale fotocamera op "".**
3 **Open de sportbehuizing. (G-1)**
   Houd de ontgrendelknop ① omlaag gedrukt, draai aan de draaiknop van de sluitklem ② en open de sluitklem in de richting van de pijl ③.
4 **Maak de sportbehuizing gereed voor gebruik.**

Lees ook het gedeelte "De waterdichte pakking gebruiken". In dit gedeelte wordt informatie gegeven over het onderhoud en gebruik van de waterdichte pakking.

① Verwijder de waterdichte pakking.
② Vet de waterdichte pakking in met smeervet.
   Verwijder zand en vuil van de waterdichte pakking, uit de groef of van het hoofdgedeelte van de sportbehuizing waar deze de waterdichte pakking raakt. Bedek de waterdichte pakking met een dun, gelijkmatig laagje smeervet.
③ De waterdichte pakking aanbrengen.

Opmerking

Het hoofdgedeelte van de sportbehuizing kan worden bekrast of kan gaan lekken als de klep wordt gesloten met zand of vuil op de waterdichte pakking.

5 **Plaats de digitale fotocamera in de sportbehuizing. (G-2)**

Zet voor het aanbrengen of verwijderen van de digitale fotocamera die altijd eerst uit. Met de camera ingeschakeld zou de lens beschadigd kunnen worden.

Bij gebruik van de DSC-W40/W35/W30

Verwijder de montageschoen door deze in de richting van de pijl te schuiven voordat u de DSC-W40/W35/W30 in de sportbehuizing plaatst. (G-2)
(Voor de DSC-W70/W55/W50 hoeft u de montageschoen niet te verwijderen.)

Controleer of de digitale fotocamera juist is geplaatst.

6 **Sluit het hoofdgedeelte van de sportbehuizing en maak de sluitklem vast. (G-3)**
   Maak het hoofdgedeelte van de sportbehuizing vast en maak de sluitklem vast tot deze klikt.

De sportbehuizing gebruiken

H Opnemen (Zie afbeelding H-1)

1 **Schakel de stroom in. (H-2)**
   Controleer of de functieknop normaal werkt. (H-3)
   Wanneer u de functieknop draait, wordt de functie als volgt gewijzigd:

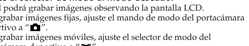

   Meer informatie over de functies kunt u in het LCD-scherm lezen.
2 **Zet de functieknop op de gewenste functie.**
   U kunt beelden opnemen terwijl u naar het LCD-scherm kijkt.
   Als u stilstaande beelden wilt opnemen, zet u de functieknop van de sportbehuizing op "".
   Als u bewegende beelden wilt opnemen, zet u de functieknop van de sportbehuizing op "".
   U kunt geen geluid opnemen wanneer u de bewegende beelden opneemt.
   Voor het maken van opnamen onder allerlei omstandigheden zet u de functiekeuzeknop van de digitale fotocamera in de "", "", "", "", "", "" of "" stand en dan kiest u de gewenste opnamefunctie.

   Raadpleeg de gebruiksaanwijzing bij de digitale fotocamera voor meer informatie.
3 **Druk op de sluitertoets. (H-4)**

I Verschillende functies gebruiken/instellen (Zie afbeelding I)

U kunt de verschillende functies gebruiken van de digitale fotocamera die in de sportbehuizing is geplaatst.

J De zoomfunctie gebruiken (Zie afbeelding J)

① Druk op de W-zijde van de zoomtoets voor groothoekopnamen. (Het onderwerp lijkt verder weg.)
② Druk op de T-zijde van de zoomtoets voor tele-opnamen. (Het onderwerp lijkt dichterbij.)

Opmerkingen

- Wanneer u de flitser gebruikt als de fotocamera in de sportbehuizing is geplaatst, kan de opnameafstand afnemen of kan de rechterkant van het scherm donkerder worden.
- Als u de digitale fotocamera geruime tijd niet gebruikt, maar wel aan laat staan, wordt de digitale fotocamera na een tijdje automatisch uitgeschakeld, om onnodig uitputten van het batterijpak te voorkomen. Als u de digitale fotocamera opnieuw wilt gebruiken, schakelt u deze weer in. Raadpleeg de gebruiksaanwijzing bij de digitale fotocamera voor meer informatie.

K Afspelen met de regelknop

U kunt beelden weergeven op het LCD-scherm met de regelknop. U hoort hierbij geen geluid.

1 **Schakel de stroom in.**
2 **Druk op ▶ (afspelen). (K-1)**
3 **Selecteer het gewenste beeld met de regelknop. (K-2)**
   K-2 ② Naar het vorige beeld
   K-2 ③ Naar het volgende beeld

L De digitale fotocamera verwijderen (Zie afbeelding L)

1 **Schakel de stroom uit.**
2 **Open de sportbehuizing.**
   Houd de ontgrendelknop ① omlaag gedrukt, draai aan de draaiknop van de sluitklem ② en open de sluitklem in de richting van de pijl ③.
3 **Verwijder de digitale fotocamera uit de sportbehuizing.**
   Als u de digitale fotocamera lange tijd hebt gebruikt, wordt deze warm. Schakel de stroom uit en laat de camera enige tijd afkoelen voordat u de digitale fotocamera uit de sportbehuizing verwijdert.

Laat de digitale fotocamera niet vallen wanneer u deze verwijdert.

Opmerking

Veeg het water van de sportbehuizing en uw licha