Axor Uno

Towel holder, roll holder / Porte-serviette, Dèrouleur papier WC / Toallero, Portarrollo

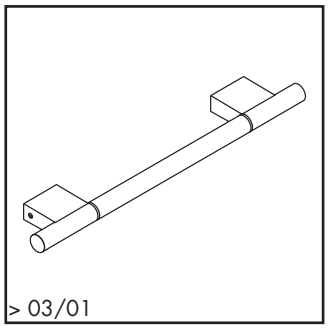

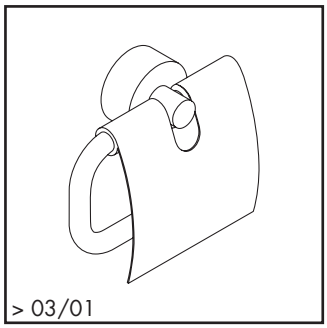

41560XX0 / 41580XX0 / 41530XX0

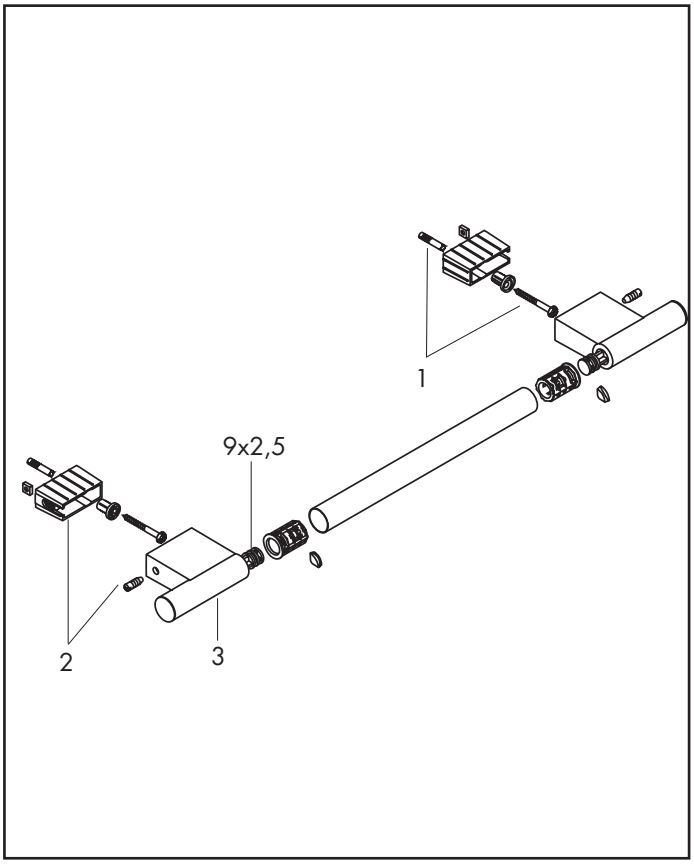

41538XX0

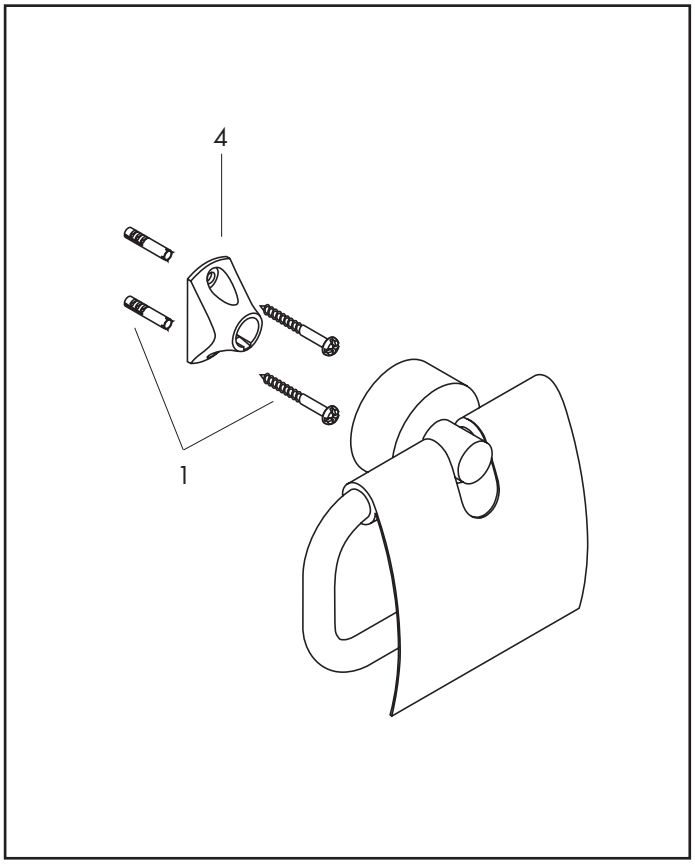

Pos.	Description	Description	Denominación	Nr./Nr./N°	
1	mounting set	set de fixation	Set de fijación	40915000	
2	support	support	Soporte completo	96486000	
3	cover	cache	Embellecedor	96485XX0	
4	support element	support	Soporte	96341000	

XX = Please see page 10.1 for finish
XX = Description des codes couleur page 10.1
XX = Para el código de acabados ver página 10.1

AXOR® hansgrohe