Ersatzteile BS 18, BS18/S7
Spare Parts BS 18, BS18/S7

1 1284 - 003 - 099.00 Bl. 1

Gültig für Schaltplan 1 1284 - 930 - 000.01
Ref. Circuit Diagram 1 1284 - 930 - 000.01

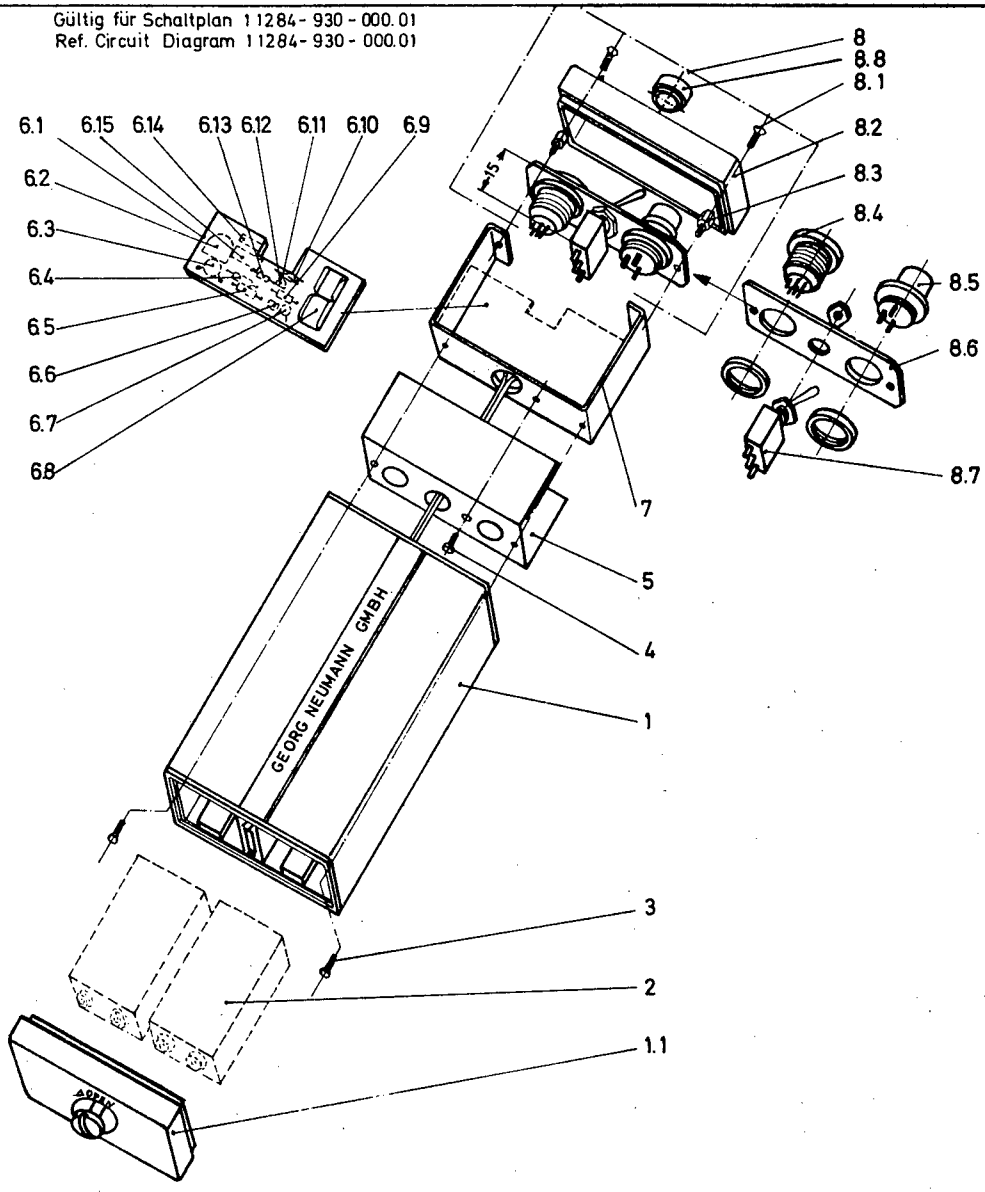

5.11.72

Printed in Germany

POS.	STCKZ. QTY.	BENENNUNG DESIGNATION	BESTELL-NR. CAT. NO.	ERSATZTEILSATZ SPARE PART SET	POS.
1	1	Gehäuse, vollst.	11284-110-A99.02		
1.1	1	Deckel	11284-110-A07.00		
2	2	Batterie 9V IEC 6F22	Daimon 333; Pertrix 438; Baumgarten 485	11284-003/1.01	1.1
3	2	Senkschraube	M 1,7x5 DIN 963-5.8	11284-003/3.01	3.1.1
4	1	Zylinderschraube	M 1,7x5 DIN 84-5.8	11284-003/3.01	3.1.3
5	1	Abschirmblech, vollst.	10280-122-A99.01		
6	1	Montageplatte, vollst.	11284-121-A99.02		
6.1	1	Leiterplatte	11284-121-A01.02		
6.2	1	Einstellpotentiometer R2	50k lin Nr.S 650	11284-003/2.01	2.11
6.3	1	Elyt-Kondensator 10µF 25V C3	83446.25106	11284-003/2.01	2.3
6.4	1	Widerstand 270k R3	89003.2745	11284-003/2.01	2.7
6.5	1	Widerstand 5.6k R5	89003.5625	11284-003/2.01	2.8
6.6	1	Transistor T2	BC 259 B	11284-003/2.01	2.17
6.7	1	Elyt-Kondensator 1µF 35V C4	83446.35105	11284-003/2.01	2.4
6.8	1	Übertrager Ü1	09 107	11284-003/2.01	2.12
6.9	1	Widerstand 39k R6	89003.3935	11284-003/2.01	2.9
6.10	1	Widerstand 2,2k R7	89003.2225	11284-003/2.01	2.10
6.11	2	Widerstand 3,9k R4, R9	89003.3925	11284-003/2.01	2.5
6.12	1	Transistor T1	BC 169 C	11284-003/2.01	2.16
6.13	1	Widerstand 6,8k R1	89003.6825	11284-003/2.01	2.6
6.14	1	Kondensator C1	MKS 0,022µF 100V	11284-003/2.01	2.1
6.15	1	Kondensator C2	MKS 0,33µF 63V	11284-003/2.01	2.2
7	1	Rahmen	11284-120-A01.01		
8	1	Frontplatte, vollst.	11284-200-A99.02		
8.1	2	Senkschraube, Kopf sw	M 1,7x5 DIN 963-5.8	11284-003/3.01	3.1.2

POS.	STCKZ. QTY	BENENNUNG DESIGNATION	BESTELL-NR. CAT. NO.	ERSATZTEILSATZ SPARE PART SET	POS.
8.2	1	Deckel	10280-200-A01.01		
8.3	2	Abstandssäule	10280-200-A02.02		
8.4	1	6-pol. Flanschdose B Bu1	T 3403	11284-003/2.01	2.13
8.5	1	3-pol. Flanschdose M St1	T 3262	11284-003/2.01	2.14
8.6	1	Armaturenplatte	10280-210-A01.04		
8.7	1	Kippumschalter S1	MST 106 D	11284-003/2.01	2.15
8.8	1	Buchse	08012-000-036.00	11284-003/3.01	3.2